Thinking of you

Electrolux

Notice d`utilisation FR

User manual GB

congélateur

freezer

EUF 10003 W

We were thinking of you
when we made this product

Bienvenue dans le monde d'Electrolux

Nous vous remercions de la confiance que vous nous témoignez en choisissant un appareil Electrolux qui, nous espérons vous accompagnera agréablement au fil du temps.

Au travers d'une large gamme de produits de qualité, la volonté d'Electrolux est de vous rendre la vie plus agréable.

Vous pouvez en voir quelques exemples sur la couverture de cette notice.

Nous vous invitons à prendre quelques minutes pour découvrir ce guide qui vous permettra de profiter au mieux de tous les avantages de votre nouvel appareil.

Nous vous assurons que son utilisation vous offrira jour après jour satisfaction et sérénité.

A bientôt.

Avant l`installation et l`utilisation de l`appareil nous vous conseillons de procéder à la lecture complète du mode d`emploi contenant des prescriptions de sécurité, des informations importantes et des conseils. En respectant les prescriptions du mode d`emploi l`appareil fonctionnera convenablement et à votre satisfaction.

Les symboles utilisés:

Prescriptions de sécurité

Les prescriptions et cautions de ce symbole servent à la protection de l`appareil et de votre personne.

Importantes instructions et informations

Informations pour la protection de l`environnement

Conseils pratiques

Vous trouverez ici des conseils pratiques concernant les aliments et leur stockage.

Le symbole sur le produit ou son emballage indique que ce produit ne peut être traité comme déchet ménager. Il doit plutôt être remis au point de ramassage concerné, se chargeant du recyclage du matériel électrique et électronique. En vous assurant que ce produit est éliminé correctement, vous favorisez la prévention des conséquences négatives pour l'environnement et la santé humaine qui, sinon, seraient le résultat d'un traitement inapproprié des déchets de ce produit. Pour obtenir plus de détails sur le recyclage de ce produit, veuillez prendre contact avec le bureau municipal de votre région, votre service d'élimination des déchets ménagers ou le magasin où vous avez acheté le produit.

Sommaire

Informations importantes de sécurité **6**
Prescriptions générales de sécurité 6
Prescriptions de sécurité pour l`enfants 7
Prescriptions de sécurité 7
Prescriptions de sécurité pour isobutane 7
A l`attention de l`usager **8**
Information générale 8
Protection de l'environnement 8
Information sur l'emballage de l'appareil 8
A l`attention de la personne qui mettra l`appareil en service **8**
Caractéristiques techniques 8
Livraison, désemballage 9
Nettoyage 9
Installation de l`appareil 9
Dispositif de mise en marche et d`affichage 10
Utilisation de l`appareil 10
Mise en marche de l`appareil 10
Réglage de la température 10
Congeler 11
Stockage 11
Préparation de glaçons 12
Congélation et stockage des aliments congelés 12
Renseignements et conseils utiles 12
Idées et suggestions 12
Comment économiser l`énergie: 13
Armoire et environnement 13
Entretien 13
Degivrage automatique 13
Technologie No-Frost 13
Nettoyage systématique 14
Appareil hors d`usage 14
Dépannage 14
Changement du sens d`ouverture de la porte 17
Branchement électrique 18
Temps de stockage **19**

Informations importantes de la sécurité

Prescriptions générales de sécurité

- Gardez ce mode d'emploi qui doit toujours être â portée de la main.
- L`appareil n`est conçu que pour conserver les aliments dans les conditions domestique ordinaires suivant ce mode d`emploi.
- **Confiez toute réparation - y compris le changement et la réparation du câble de raccordement électrique - à un atelier agréé.** Les pièces de rechange doivent être livrées par la fabrique. Sinon, l`appareil peut s`endommager ou. des dégâts matériels ou y humains peuvent arriver.
- L`appareil n`est hors de tension que dans le cas où le câble d`alimentation est retiré de la prise secteur. Retirez donc toujours la fiche du câble de la prise (ensaisissant toujours la fiche mais sons jamais tirer sur le câble) avant de procéder au nettoyage ou à la réparation Dans le cas où la prise secteur est en un endroit difficilement accessible, déconnectez le réseau électrique pour mettre l`appareil hors y tension.
- Ne rallongez jamais le câble d`alimentation!
- **Assurez-vous que la prise n'est pas écrasée ou endommagée par l'arrière de l'appareil. Une prise de courant endommagée peut s'échauffer et causer un incendie**.
  - Ne placez pas d'objets lourds ou l'appareil sur le câble d'alimentation (risque de court circuit et incendie).
- **Ne débranchez pas l'appareil en tirant sur le câble, particulièrement lorsque l'appareil est tiré de son emplacement.**
  - Si le câble d'alimentation est endommagé ou écrasé peut causer un court circuit, un incendie et/ou une électrocution.
- **Important: En cas de dommage du câble d'alimentation, il ne doit être remplacé que par un professionnel qualifié**.
  - Si la prise murale est mal fixée, ne branchez pas l'appareil (risque d'électrocution ou incendie).
- N`utilisez pas des outils durs, pointus ou coupants pour nettoyer, dégeler l`appareil, ou pour faire sortir les aliments congelés, vous risquez de détériorer le système réfrigérant.
- Evitez la pénétration du liquide dans le régulateur de température ou dans le dispositif commutateur et indicateur.
- Ne consommez pas de glace ou de la crème â glace immédiatement sorti du congélateur, ça pouvait cuaser des lésions et engelures.
- Ne recongelez pas l`aliment une fois décongelé, consommez-le le plus tôt possible.
- Respectez soigneusement les instructions du fabricant concernant la durée de conservation des aliments.
- Il est interdity de forcer le dégivrage par n`importe quel appareil électrique ou agent chimique!
- Ne gardez pas d`ustensiles chand à côte des parties en plastique de l`appareil.
- Attention: Si vous déposez des marchandises congelées sur l'appareil, il se peut que de l'humidité se forme dans la partie creuse en dessous de la partie supérieure en raison du contact avec le froid. Dans cette partie creuse se trouvent des éléments électriques et si des gouttes d'eau y tombent, cela pourrait provoquer un court-circuit et endommager l'appareil. Pour cette

raison, veuillez ne jamais déposer des marchandises congelées sur le dessus de l'appareil!

- N`entreposez pas de gaz ou liquide inflammable dans l`appareil, un danger de l`explosion existe.
- Ne mettez pas de liquides gazeux et boissons embouteillées dans le compartiment de congélation.

Prescriptions de sécurité pour l`enfants

- Ne laissez jamais les enfants jouer avec le matériel d`emballage. La feuille en plastique peut causer l`àsphyxie.
- L`appareil doit être manié par des adultes. Ne laissez pas les enfants jouer avec l`appareil ou ses éléments de réglage.
- Si vous terminez d`utiliser l`appareil, retirez la fiche secteur de la prise, coupez le câble de raccordement (le plus proche de l`appareil) et démontez la porte de l`appareil. Ainsi il devient possible d`éviter que les enfants ne s`électrocutent on s`asphyxient dans l`appareil.
- Cet appareil n'est pas destiné à être utilisé par des enfants ou des personnes dont les capacités physiques, sensorielles ou mentales, ou le manque d'expérience et de connaissance les empêchent d'utiliser l'appareil sans risque lorsqu'ils sont sans surveillance ou en l'absence d'instruction d'une personne responsable qui puisse leur assurer une utilisation de l'appareil sans danger.Cet appareil n'est pas destiné à être utilisé par des enfants ou des personnes dont les capacités physiques, sensorielles ou mentales, ou le manque d'expérience et de connaissance les empêchent d'utiliser l'appareil sans risque lorsqu'ils sont sans surveillance ou en l'absence d'instruction d'une personne responsable qui puisse leur assurer une utilisation de l'appareil sans danger.

Prescriptions de sécurité

- Posez l`appareil contre le mur pour éviter le risque de tout contact avec es parties chaudes (compresseur, condenseur) et prévenir les brûlures éventuelles.
- Avant le déplacement de l`appareil retirez la fiche de la prise secteur.
- Veillez que le câble électrique ne reste pas coincé sous l`appareil au cours de sa mise en place.
- Assurez un courant d`air suffisant antour de l`appareil pour éviter la surchauffe. Suivez attentivement les instructions de la mise en service.

Prescriptions de sécurité pour isobutane

Mise en garde

- L`isobutane (R 600a) constitue l`agent réfrigérant de l`appareil, qui est plus intensément inflammable et explosif.
- Maintenir dégagées les ouvertures de ventilation dans l`enceinte de l`appareil ou dans la structure d`encastrement.
- Ne pas utiliser de dispositifs mécaniques ou autres moyens pour accélérer le processus de dégivrage autres que ceux recommandés par le fabricant.
- Ne pas endommager le circuit de réfrigération.
- Ne pas utiliser d`appareils électriques à l`intérieur du compartiment destiné à la conservation des denrées, à moins qu`ils ne soient du type recommandé par le fabricant.

Respectez les prescriptions du mode d`emploi au point de vue de la protection de la vie et des biens.

A l`attention de l`exploiteur

Information générale

La désignation officielle de l`appareil est „congélateur domestique”. Il est donc capable de conserver des aliments réfrigérés et congelés et apte à la congélation domestique des marchandises dans une quantité indiquée dans le mode d`emploi ainsi qu` à la production de glaçon.

L`appareil est conforme aux prescriptions des normes dans des limites des diverses classes climatiques.

La lettre symbolisant la classe climatique se trouve sur le plaque signalétique.

Protection de l'environnement

Information sur l'emballage de l'appareil

Les matériaux portant le symbole «recyclable» sont réutilisables.

>PE< PE= polyéthylène

>PS< PS= polystyrène

>PP< PP= polypropylène

Les matériaux d'emballage sont tous réutilisables.

A l`attention de la personne qui mettra en service l`appareil

Caractéristiques techniques

Model	EUF 10003 W
Volume brut (l)	100
Volume net (l)	80
Largeur (mm	595
Hauteur (mm)	850
Profondeur (mm)	635
Consommation d`énergie: (kWh/24h)	0,575
(kWh/an)	210
Classe d`énergie selon norme EU	A
Puissance réfrigérante (kg/24h)	9
Temps max. de stockage en cas de panne (h)	13
Intensité de courant électrique nominale (A)	0,6
Masse (kg)	40

Livraison, désemballage

Faites livrer l`appareil dans son emballage original, dans une position verticale et respectez les signalisations sur l`emballage.

Après chaque livraison, laissez reposer l`appareil durant 2 heures sans le mettre en marche.

Déballez l`appareil et vérifiez s`il n`y a pas de traces d`endommagements. Si oui, signalez-les immédiatement là où l`appareil a été acheté. Gardez l`emballage endommagé.

Nettoyage

Enlevez les bandes adhésives fixant les éléments dans l`intérieur de l`appareil.

Lavez l`intérieur de l`appareil avec de l`eau tiède additionnée de liquide vaisselle. Utilisez un chiffon souple.

Séchez l`intérieur de l`appareil après nettoyage.

Installation de l`appareil

La température d`ambiance influence la consommation d`énergie et le fonctionnement correct de l`appareil.

Pour installer l`appareil, prenez en considération que le fonctionnement correct de l`appareil ne sera possible que dans les limites de température ambiante donnes dans le tableau ci-dessous.

Classe climatique	Température ambiante
SN	+10 ..,+32 °C
N	+16 ..,+32 °C
ST	+18 ..,+38 °C

Si la température ambiante baisse au-dessous de la limite inférieure la température de l`espace réfrigérant pourrait monter au-dessus de la température prescrite.

L`augmentation de la température ambiante au-dessus de la limite supérieure se traduit par une l`augmentation de la durée de fonctionnement du compresseur, y un dérangement de la décongélation automatique, une augmentation de la température dans l`espace réfrigérant et par une augmentation de la consommation d`énergie.

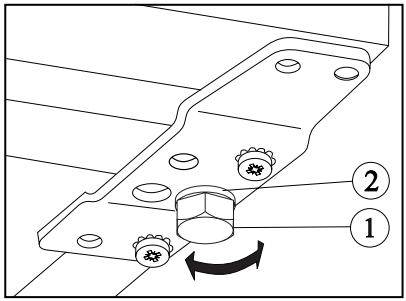

A la pose de l`appareil, veillez à ce que sa position soit horizontale. Réglez cette position à l`aide des deux pieds réglables sur la partie inférieure avant (1). Deux cales (2) servent au réglage. Ces cales sont amovibles.

N`exposez pas l`appareil aux rayons de soleil, ne le posez pas à proximité d`un foyer.

S`il est impératif de poser l`appareil à proximité d`un chauffage au gaz ou à l`électricité, respectez les distances minimales suivantes:

- si la distance gaz inférienseon égale à 3 cm, intercalez une plaque termo-isolante d`une épaisseur de 0,5 - 1 cm et non inflammable entre les deux appareils.

- en cas d`un chauffage à l`huile ou au charbon la distance doit être augmentée à 30 cm.

L`appareil est utilisable en le posant contre le mur.

Il faut respecter les distances minimales de la figure au cours de la pose de l`appareil:

A: pose au-dessous d`une armoire murale
B: pose libre

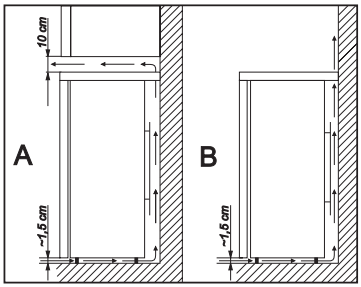

Dispositif de mise en marche et d'affichage

A) Voyant d'affichage de marche / arrêt vert
B) Touche de régulation de la température et de marche / arrêt
C) voyant d'affichage de la congélation jaune
D) verrouillage de la tonalité et touche de congélation
E) voyant d'avertissement rouge

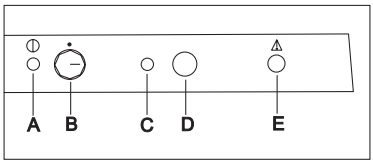

Utilisation de l'appareil

Mise en marche de l'appareil

Branchez l'appareil. Pour mettre l'appareil en marche, veuillez placer le régulateur de température **(B)** sur une position plus froide << -16°C >>. Les voyants verts s'allument et le voyant rouge clignote. Le fait que le voyant pour la mise en marche / à l'arrêt est allumé indique que l'appareil est en marche. Le clignotement du voyant rouge indique que la température n'est pas atteinte au sein du compartiment de congélation. Vous allez aussi entendre un bip sonore saccadé. Vous pourrez l'arrêter en appuyant simplement sur le bouton **(D)**. Pour éteindre le compartiment de congélation, positionnez la touche **(B)** sur << ● >>.

Réglage de la température

La température intérieure du congélateur est réglée par des éléments électriques qui possèdent 5 positions de température et de mise à l'arrêt différentes << ● >>.

La position << -16°C >> désigne la température la plus élevée (la moins froide) et la position << -24°C >> désigne, elle, la température la plus basse (la plus froide). Placez le régulateur sur la position que vous désirez.

En général, il est conseillé de positionner le régulateur sur << -18°C >>, néanmoins, vous devez faire attention lors de la sélection de la température à la température ambiante, à l'endroit où vous avez installé l'appareil,

- au nombre de fois que vous ouvrez la porte,

- au volume d'aliments que vous y déposez,
- à la position de l'appareil.

Lors de la sélection de la température adéquate, il est recommandé de prendre tous ces facteurs en considération. Il se peut qu'il soit nécessaire de faire quelques tests. Afin d'atteindre une température plus basse, placez le thermostat sur une position plus élevée, si vous désirez une température plus élevée, placez le thermostat sur une position plus basse. Si vous désirez modifier la température réglée, veuillez attendre 24 heures avant de procéder à la modification afin que la température intérieure se stabilise.

Voyant d'avertissement (rouge)

L'allumage du voyant pour les irrégularités de la température **(E)** indique que la température intérieure du congélateur a augmenté (au-delà de -12 °C), si bien qu'un dépôt permanent des aliments n'est pas garanti. Si vous mettez le congélateur pour la première fois en marche, le voyant d'avertissement clignote jusqu'à ce que la température assurant un dépôt d'aliments congelés ait atteint la température nécessaire.

Erreur de température:

La température au sein du compartiment de congélation garantit en cas de fonctionnement normal de l'appareil un dépôt permanent des aliments qui s'y trouvent. Si pour une raison quelconque la température devait dépasser une certaine valeur (-12 °C), le voyant d'avertissement s'allume et l'appareil émet un signal sonore. Le signal du voyant d'avertissement est un voyant rouge constant **(E)**, le signal sonore est interrompu. Vous pouvez éteindre le signal sonore en appuyant une fois sur la touche **(D)**.

Congeler

Préparez soigneusement les aliments à congeler, puis introduisez-les dans le congélateur.

Pour activer la fonction de congélation rapide, appuyez sur la touche de congélation rapide **(D)** pendant 2 à 3 secondes ; selon que la quantité de denrées à congeler attendez 4 heures avant d'introduire les denrées (si votre appareil est vide), 24 heures si l'appareil contient déjà des denrées congelées. Le voyant jaune **(C)** s'allumera. Le compresseur fonctionnera en continu jusqu'à ce que l'appareil ait atteint la température de congélation.

Dès que les aliments seront complètement congelés (ce qui peut demander 24 heures), vous pourrez désactiver la fonction manuellement en appuyant sur la touche **(D)** pendant 2 à 3 secondes. Si vous omettez de le faire, la fonction de congélation rapide se désactivera automatiquement après un délai de 48 heures. Le voyant jaune **(C)** s'éteindra.

Stockage

Nous vous conseillons de mettre les aliments déjà congelés dans les paniers. Comme ça vous faites place pour aliments nouveaux à congeler.

Les aliments nouveaux à congeler n'ont pas un effet préjudiciable aux aliments déjà congelé.

Pour stocker une quantité plus grande de produits alimentaires, vous pourrez sortir les paniers à l'exception de l'inférieur et vous pourrez mettre les produits

alimentaires directement sur les grilles.

Les annexes donnent des renseignements détaillés concernant la pratique de stockage des divers aliments.

Préparation de glaçons

Pour préparer des glaçons remplissez de l`eau le bac à glaçons et posez-le dans le compartiment ad hoc. L`humidification de la base du bac réduit le temps de formation des glaçons.

Pour faire sortir du bac les glaçons, laissez couler de l`eau sur le bac ensuite frappez-le légèrement.

Congélation et stockage des aliments congelés

- La technologie “No-Frost” permet de congeler les aliments frais plus rapidement. De ce fait, les aliments conservent leur consistance, leur valeurs nutritives et leur goût d'origine, même après avoir été décongelés.
- Placez les aliments à congeler dans la partie inférieure de l'appareil.
- Afin de ne pas entraver le fonctionnement optimal de l'appareil, assurez-vous que les aliments congelés n'entrent pas en contact avec le couvercle du ventilateur ou le ventilateur installé sur la paroi arrière de l'appareil.
- Afin de garantir un résultat optimal, il est conseillé de répartir les aliments congelés de manière uniforme dans les tiroirs.
- En préparant de petites portions d'aliments, vous réduirez le temps de congélation, et pourrez décongeler uniquement la quantité souhaitée.
- Ne consommez pas les glaces immédiatement après leur sortie du compartiment congélateur, au risque de provoquer des brûlures dues à la température très basse.
- Prenez la précaution d'inscrire la date de congélation sur les emballages, afin de pouvoir contrôler la durée de stockage.
- Limitez au maximum le temps de transport entre le magasin d'alimentation et votre domicile. Utilisez des sacs isothermes (dans la mesure du possible).

Renseignements et conseils utiles

- Après l`ouverture et ensuite la fermeture de la porte, un vide se forme à l`intérieur de l`appareil par suite de la température basse. Pour ouvrir de nouveau la porte attendez environ 2-3 minutes à l`égalisation de la pression interne.
- Veillez que l`appareil fonctionne dans une telle position du régulateur de température qui ne permet jamais à la température interne de dépasser les -18°C, car à une température plus haute, les aliments congelés peuvent s`endommager.
- Il est conseillé de faire un contrôle quotidien dans le but de détecter à temps une panne et de prévenir l`endommagement des aliments congelés.
- Après une coupure de courant, l'appareil se remet en marche et le mode de congélation reprend.

Idées et suggestions

Ce chapitre vous donne des idées et suggestions d`utilisation de l`appareil pour diminuer la consommation en énergie. Il donne anosi des informations sur l`environnement.

Comment économiser l`énergie:

- Ne placez pas l`appareil à proximité d`une source de chaleur et ne l`exposez pas au soleil.
- Veillez à la bonne aération du compresseur et du condenseur, n`obturez pas le passage de l`air.
- Enveloppez les aliments dans des feuilles plastiques ou d`aluminium ou mettez-les dans des récipients bien fermés pour éviter la formation de givre.
- Evitez que les aliments placés dans le compartiment de congélation entrent en contact avec ceux s`y trouvant et déjà congelés.
- N`ouvrez pas inutilement la porte et ne la laissez pas ouverte trop longtemps.
- Ne placez pas d`aliments chauds dans l`appareil, laissez le se refroidir à la température ambiante.
- Nettoyez régulièrement le condenseur.

Armoire et environnement

La matière isolante et l`agent de congélation de l`armoire ne contiens pas dey gaz y nuisibles pour la couche d`ozone. Evitez tout endommagement du système réfrigérant surtout à l`arrière à proximité du système. Les autorités municipales vous renseigneront sur les endroits on éliminer les appareils hors d`usage.

Les matières désignées utilisées dans cet appareil sont réutilisables .

Entretien

Dégivrage automatique

Cet appareil est conçu de manière à éviter la formation de givre sur les parois du congélateur. Par conséquent, il n'est pas nécessaire de dégivrer manuellement. L'appareil procède automatiquement au dégivrage chaque fois que cela s'avère nécessaire.

Technologie No-Frost

Afin de faciliter l'élimination de la couche de givre, une turbine est activée conjointement à l'évaporateur durant le processus de dégivrage. La turbine se trouve en position d'arrêt. L'eau de dégivrage s'écoule dans le bac de récupération situé au niveau du compresseur, d'où elle s'évapore. Au cours du processus de dégivrage (30 minutes env.), l'évaporateur devient chaud, mais n'influe nullement sur la température intérieure de l'appareil.

Emballez soigneusement les aliments, afin d'éviter que l'air ventilé ne provoque une perte d'humidité.

N'obstruez pas les orifices d'aération sous peine d'entraver le bon fonctionnement de l'appareil.

À cet effet, il est recommandé de ranger tous les aliments dans les tiroirs du compartiment congélateur.

Nettoyage systématique

Il est conseillé de lier le nettoyage de l`intérieur de l`appareil à sa congélation.

N`utilisez pas pour le nettoyage des produits abrasifs ou du savon.

Après le débranchement de l`appareil, lavez à l`eau tiède et séchez soigneusement son intérieur.

Nettoyez le joint de la porte avec de l`eau du cabinet.

Ensuite remettez l`appareil sous tension.

Enlevez une ou deux fois par an la couche de poussière couvrant la surface du condenseur au fond de l`appareil.

Appareil hors d`usage

Si vous n'utilisez pas l'appareil pendant une longue période, veuillez procéder de la façon suivante:

Positionnez la touche de la régulation de la température sur << • >>.

Débranchez l'appareil de la prise.

Retirez les aliments se trouvant dans l'appareil.

Procédez à un dégivrage ainsi qu'à un nettoyage de l'appareil en procédant de la façon décrite

Veuillez laisser la porte un peu ouverte afin qu'aucune mauvaise odeur ne se forme.

Dépannage

Au cours du fonctionnement de l`appareil peuvent arriver des petits incidents qui n`exigent pas l`appel d`un expert. Le tableau suivant vous donne des indications pour les régler vous-même et éviter ainsi des dépenses inutiles.

Nous attirons l`attention sur le fait que y l`appareil fait du bonit (compresseur, circulation du liquide): ces bonits ne signifient pas qu`il y a un problème, ils appartiennent au fonctionnement normal.

Attention: l`arrêt du compresseur ne signifie pas que l`appareil lot hors tension. Il est INTERDIT de toucher les parties électriques de l`appareil avant de le débrancher du réseau!

Incident	Cause	Solution
Refroidissement n`est pas suffisant	Le bonton de réglage de la température est mis à un degré trop bas. Avant la congélation, l`appareil n`était pas prérefroidi. L`aliment mis dedans a de trop grandes dimensions. Quantité trop grande d`aliments à congeler. La porte n`est pas fermée correctement.	Sélection d`un degré plus haut Exécuter un prérefroidissement convenable. Couper en morceaux l`aliment. Muttre une quantité d`aliments plus petite. Vérifier la fermeture de la porte.
Refroidissement trop fort	Le bonton de réglage de la température est mis à un degré trop haut.	Sélection d`un degré plus bas.
Il n`y a pas de refroidissement	La fiche secteur n`est pas correctement branchée. Il n`y a pas de tension dans la prise secteur. Le régulateur de température est sur la position "0".	Vérifier le branchement correct. Vérifier la tension. Contrôlez le réglage de la touche de régulation de la température
L`appareil émet trop de bruit	Support insuffisant de l`appareil.	Vérifier l`emplacement stable (les quatre pieds sur le sol).

Si ces conseils restent sans succès, avertissez un atelier de réparation spécialisé.

En cas d'arrêt de fonctionnement :

En cas de coupure de courant pendant le processus de congélation d'aliments frais, veillez à ne pas ouvrir la porte du congélateur. Dès que le courant est rétabli, le voyant jaune (3) de la fonction de congélation rapide s'allume. Il s'éteindra automatiquement 5 heures après le redémarrage de l'appareil.

Si la panne est de courte durée, il n'y a aucun risque d'altération pour les aliments. Abstenez-vous cependant d'ouvrir la porte.

Si la panne doit se prolonger, transférez les produits surgelés et congelés dans un autre congélateur.

L'autonomie de fonctionnement de votre appareil est de 13 heures. Cette durée est sensiblement raccourcie suivant la charge de l'appareil.

Dès que vous constatez un début de décongélation, consommez les aliments le plus rapidement possible ou recongelez-les après les avoir cuits (aliments crus).

Contrôlez la stabilité d'appui de l'appareil (les 4 pieds doivent toucher le sol).

Si vous ne réussissez pas à résoudre l'anomalie, veuillez contacter le service après vente de votre magasin vendeur.

Dysfonctionnement

Si l'électronique de l'appareil ne prend pas en considération la valeur de la température REELLE, le voyant d'avertissement se trouvant sur le dispositif d'affichage du congélateur commence à clignoter. L'appareil continue de fonctionner au moyen d'un programme de remplacement jusqu'à ce que le problème ait été résolu par un technicien agréé.

Changement du sens d`ouverture de la porte

Il est possible de changer le sens d`ouverture de la porte si l`installation ou la maniabilité l`exige.

Exécutez l`opération suivant les instructions ci-dessous:

- Débranchez l`appareil.
- Inclinez légèrement l`appareil en arrière de telle manière que le compresseur ne touche pas le sol. Appelez une deuxième personne qui, pendant la manoeuvre, fixera solidement l`appareil dans cette position.
- Otez les deux cales réglables (2 p) et les 2 vis de fixation de la plaque porteuse inférieure de la porte ensuite le vis à l`autre côté.

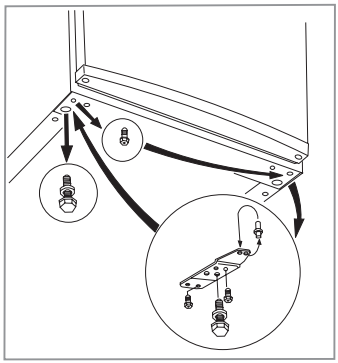

- Enlever la porte du réfrigérateur en la tirant un peu vers le bas.
- Dévisser le pivot de l'élément supérieur tournant de la porte du réfrigérateur, et puis visser-le sur l'autre côté.
- Mettre la porte du réfrigérateur sur le pivot supérieur supporteur de porte.

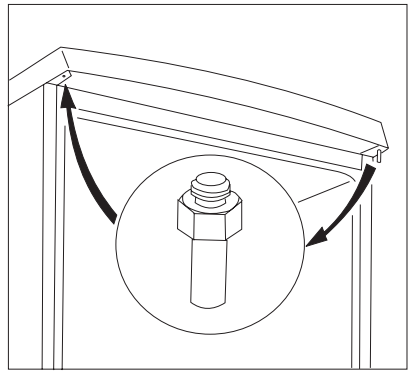

- Déplacez la cheville dans la plaque porteuse de la porte suivant la flèche.
- Otez la porte.
- Dévissez la cheville supérieure porteuse de porte et remettez-la de l`autre côté.

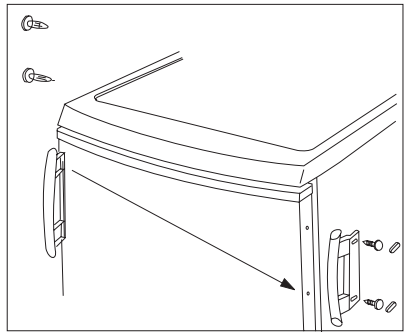

- Déplacer les bras à l'autre côté, mettre les bouchons en plastique se trouvant dans le sachet en plastique du guide dans les trous devenus vides.
- Remettez en place l`appareil, réglez les cales et mettez-le sous tension.

Faites appel à un atelier spécialisé y si vous ne voulez pas exécuter les opérations ci-dessus. Les frais seront à votre charge.

Branchement électrique

Branchez l`appareil uniquement à un réseau de tension alternative de 230 V et de fréquence de 50 Hz.

Ne connectez la fiche secteur que dans une prise secteur possédant d`une protection contre les contacts accidentels (contact de sûreté). Si vous ne possédez une prise convenable faites appel à un technicien qui établira la prise nécessaire.

CE Cet appareil répond aux spécification des directives suivantes:

– 73/23 EEC - 73/02/19 (Directive des petites tensions) et ses amendements en vigueur
– 89/336 EEC - 89/05/03 (Directive EMC) et ses amendements en vigueur.
– 96/57 CE - 03/09/96 (Directive concernant les exigences en matière de rendement énergétique) et ses amendements ultérieurs

Temps de stockage

Temps de stockage de marchandises congelées

Marchandise	-18 °C
Légumes: haricots verts, petits pois, légume mixte, maïs, courge	12 mois
Plat préfabriqué: plats avec viande, avec garniture, légume en nature	12 mois
Plat préfabriqué: filet en roulade, jambonneau rôti, plat en gelée	6 mois
Plats de pomme de terre, pâtes alimentaires: purée de pommes de terre, pommes frites, boulette, gnocchi	12 mois
Potages: bouillon, soupe de haricots verts, soupe de petits pois	6 mois
Fruits: cerise, griotte, crème de fruit, purée de marrons	12 mois
Viandes: poulet, canard, oie, poisson en filet, thon	 5 mois 6 mois
Glace, crème à la glace	3 semaines

Welcome to the world of Electrolux

Thank you for choosing a first class product from Electrolux, which hopefully will provide you with lots of pleasure in the future. The Electrolux ambition is to offer a wide variety of quality products that make your life more comfortable. You find some examples on the cover in this manual. Please take a few minutes to study this manual so that you can take advantage of the benefits of your new machine. We promise that it will provide a superior User Experience delivering Ease-of-Mind. Good luck!

Before installing and using the appliance read this user's instruction book carefully. It contains safety precautions, hints, information and ideas. If the refrigerator is used in compliance with the instructions written, it will operate properly and provide you with greatest satisfaction.

The symbols below help you to find things more easily:

Safety precautions
Warnings and information at this symbol serve safety for you and your appliance.

Hints, useful information

Environmental information

Symbol for ideas
At this symbol ideas can be found according to food and its storing.

The symbol on the product or on its packaging indicates that this product may not be treated as household waste. Instead it shall be handed over to the applicable collection point for the recycling of electrical and electronic equipment. By ensuring this product is disposed of correctly, you will help prevent potential negative consequences for the environment and human health, which could otherwise be caused by inappropriate waste handling of this product. For more detailed information about recycling of this product, please contact your local city office, your household waste disposal service or the shop where you purchased the product.

Contents

Important safety information **23**
General safety precautions 23
Precautions for child safety 24
Safety precautions for installation 24
Safety precautions for isobutane 24
Instructions for the User **25**
General information 25
Waste handling 25
Packing materials 25
Instructions for the Installer **25**
Technical data 25
Transportation, unpacking 26
Cleaning 26
Placement 26
Switch and indicators 27
Operation and use 27
Installation 27
Adjusting the temperature 27
Freezing 28
Storing 28
How to make ice cubes 28
Some useful information and advice 28
Hints and ideas 29
How to save energy 29
The appliance and environment 29
Maintenance 29
Automatic defrosting 29
No-Frost technology 30
Regular cleaning 30
When the refrigerator is not in use 30
Trouble shooting 30
Change of door opening direction 32
Electrical connection 33
Storage time chart **34**

Important safety information

General safety precautions

- Keep these instructions and they should remain at the appliance when moving away or changing owner.
- This appliance is designed for storing and freezing food, domestic use according to these instructions only.
- Specialised companies that are qualified to do so by the manufacturer must carry out service and repairs including repairing and changing the power cord. Accessory parts supplied by them should be used only for repairing. Otherwise the appliance can be damaged or can cause other damage or injury.
- The appliance is out of circuit only in that case if the plug is removed from the socket. Before cleaning and maintenance always unplug it (do not get it by the cable). If the socket is difficult to reach, switch off the appliance by cutting off the current.
- Power cord must not be lengthened.
- **Make sure that the power plug is not squashed or damaged by the back of the fridge/freezer.**
  - A damaged power plug may overheat and cause a fire.
- **Do not place heavy articles or the fridge/freezer itself on the power cord.**
  - There is a risk of a short circuit and fire.
- **Do not remove the power cord by pulling on its lead, particularly when the fridge/freezer is being pulled out of its niche.**
  - Damage to the cord may cause a short-circuit, fire and/or electric shock.
  - If the power cord is damaged, it must be replaced by a certified service agent or qualified service personnel.
- **If the power plug socket is loose, do not insert the power plug.**
  - There is a risk of electric shock or fire.
- When cleaning, defrosting, taking out frozen food or ice tray do not use sharp, pointed or hard devices, as they can cause damage to the appliance.
- Be careful not to allow liquids to the temperature control, switch gear and indicator respectively.
- Ice and ice-cream can cause hurt if they are eaten immediately after removal from the frozen food compartment.
- After dissolving frozen food must not be refrozen, it must be used up as soon as possible.
- Store pre-packed frozen food in accordance with the frozen food manufacturer's instructions.
- You must not make defrosting faster with any electric heating appliance or chemicals.
- Do not make hot pot touch the plastic parts of the freezer.
- Warning: if you place frozen foods on top of the product, the interaction of cold and vapor may produce water condensate in the space below the top. If such water condensate drips on the electric components placed in that space, a short-circuit may occur and

damage the product. Therefore it is forbidden to place frozen foods on top of the product.

- Do not store flammable gas and liquid in the appliance because they may explode.
- Do not put carbonated drinks, bottled drinks and bottled fruits into the freezer.

Precautions for child safety

- Do not allow children to play with the packaging of the appliance. Plastic foil can cause suffocation.
- Adults must handle the appliance. Do not allow children to play with it or its controlling parts.
- If you are discarding the appliance pull the plug out of the socket, cut the connection cable (as close to the appliance as you can) and remove the door to prevent playing children to suffer electric shock or to close themselves into it.
- This appliance is not intended for use by persons (including children) with reduced physical sensory or mental capabilities, or lack of experience and knowledge, unless they have been given supervision or instruction concerning use of the appliance by a person responsible for their safety.

Safety precautions for installation

- Put the appliance to the wall to avoid touching or catching warm parts (compressor, condenser) to prevent possible burn.
- When moving the appliance take care of the plug not to be in the socket.
- When placing the appliance take care not to stand it on the power cord.
- Adequate air circulation should be around the appliance, lacking this leads to overheating. To achieve sufficient ventilation follow the instructions relevant to installation.

Safety precautions for isobutan

Warning

- The refrigerant of the appliance is isobutane (R600a) that is inflammable and explosive to a greater extent.
- Keep ventilation openings, in the appliance enclosure or in the built-in structure, clear of obstruction.
- Do not use mechanical devices or other means to accelerate the defrosting process, other than those recommended by the manufacturer.
- Do not damage the refrigerant circuit.
- Do not use electrical appliances inside the food storage compartments of the appliance, unless they are of the type recommended by the manufacturer.

For the safety of life and property keep the precautions of these user's instructions as the manufacturer is not responsible for damages caused by omission.

Instructions for the User

General information

The official designation of the appliance is home freezer. According to this the appliance is suitable for storing frozen and deep-frozen food, freezing products in quantity given in the user's instructions at home and making ice.

The appliance can meet the requirements of standards between different temperature limits according to the climate class. The letter symbol for climate class can be found on the data plate.

Waste handling

Packing materials

The materials marked with are reusable.

>PE< PE= polyethylene

>PS< PS= polystyrene

>PP< PP= polypropylene

The packing consists of reusable materials only.

Instructions for the Installer

Technical data

Model	EUF 10003 W
Gross capacity (l)	100
Net capacity (l)	80
Width (mm)	595
Height (mm)	850
Depth (mm)	635
Energy consumption (kWh/day) (kWh/year)	0,575 210
Energy class, according to EU Standards	A
Freezing capacity (kg/24h)	9
Rising time (h)	13
Rated current (A)	0,6
Weight (kg)	40

Transportation, unpacking

It is recommended to deliver the appliance in original packaging, in vertical position considering the protective warning on packaging.

After each transportation the appliance must not be switched on for approx. 2 hours.

Unpack the appliance and check if there are damages on it. Report possible damages immediately to the place you bought it. In that case retain packaging.

Cleaning

Remove every adhesive tape, which ensure the parts not to move in the appliance.

Wash the inside of the appliance using lukewarm water and mild detergent. Use soft cloth.

After cleaning wipe out the inside of the appliance.

Placement

The ambient temperature has an effect on the energy consumption and proper operation of the appliance. When placing, take into consideration that it is practical to operate the appliance between ambient temperature limits according to the climate class that is

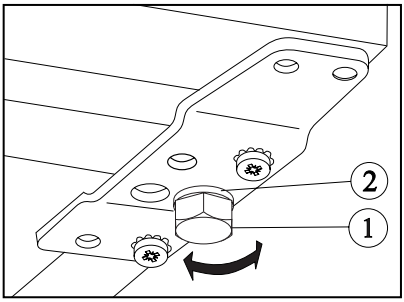

given in the chart below and can be found in the data label.

Class of climate	Ambient temperature
SN	+10 ... +32 °C
N	+16 ... +32 °C
ST	+18 ... + 38 °C

If the ambient temperature goes below the lower data the temperature of the cooling compartment can go beyond the prescribed temperature.

If the ambient temperature goes beyond the upper data this means longer operating time of the compressor, increasing temperature in the freezer or increasing energy consumption.

When placing the appliance ensure that it stands level. This can be achieved by two adjustable feet (1) at the bottom in front. 1-1 piece of distance washers (2) are accessories of the adjustable feet. If levelling the appliance requires, these washers can be removed.

Do not stand the appliance on a sunny place or close to a radiator or cooker.

If it is unavoidable because of furnishing and the appliance has to be stood near a cooker take these minimum distances into consideration:

- In case of gas or electric cooker 3 cm must be left, when it is less put a 0,5 - 1 cm non-flam insulation between the two appliances.
- In case of oil or coal-fired stove the distance must be 30 cm since they give off more heat.

The refrigerator is designed to operate when it is totally pushed to the wall.

When placing the refrigerator keep minimal distances recommended in figure.

A : placing it under a wall-cupboard
B : placing it freely

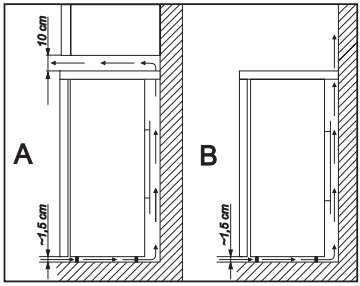

Switches and indicators

A) On/off indicator green

B) Thermostat and on/off switch

C) Quick freeze indicator yellow

D) Acoustic signal stop and quick freeze switch

E) Alarm indicator red

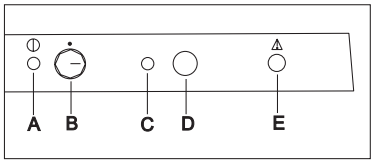

Operation and use

Installation

Insert the plug into the socket. In order to switch on the product, turn the thermostat **(B)** to a temperature lower than << -16°C >>. The green indicator will light up and the red indicator will blink. The lighting up of the on/off indicator **(A)** means that the product is switched on. The blinking of the red indicator means an improper temperature in the freezing compartment. In addition, an intermittent sound can be heard, which can be stopped by pressing button **(D)** once. You can switch off the freezer by turning the thermostat **(B)** in position << ● >>.

Adjusting the temperature

The internal temperature of the freezer is regulated electronically through five temperature positions and a switch-off << " >> setting.

Position << -16°C >> indicates the highest (least cold) temperature, while position << -24°C >> is for the lowest (coldest) temperature. Rotate the thermostat in the desired position.

In general, it is best to set the thermostat to << -18°C >> but, for the purpose of temperature setting, you should also consider

- the temperature of the room where the product is installed,
- the frequency of door openings,
- the volume of food to be stored in the product,
- the location of the product.

Therefore, you should consider all these factors and you may have to do some testing for finding the best temperature. If you want a lower temperature, turn the thermostat into a position of higher number or, vice versa, if you need a higher temperature, you should set a position of lower number. Please allow 24 hours for the freezer temperature to stabilize between two adjustments.

Alarm (red) indicator

The temperature alarm indicator **(E)** will light up when the internal temperature of the freezer increases to a level (above -12°C) where the long-term conservation of the foods in not ensured. Please note that, when switching on the freezer for the first time, the alarm indicator will blink until the internal temperature has reached a level required for the safe conservation of frozen food.

Temperature problem:

Under normal operating conditions, the internal temperature of the freezer will ensure the long-term conservation of the stored food. When such temperature rises above a certain level (-12°C), it will trigger an acoustic and light alarm. The light alarm is a continuous red light **(E)**, while the acoustic alarm is an intermittent sound. You can stop the acoustic alarm by pressing switch **(D)** once.

Freezing

Prepare the various foods properly and then freeze them always in the freezing compartment. For maximum freezing performance remove the freezer tray and baskets and then place the foods to be frozen directly on the evaporator. In case of freezing smaller food volumes you do not need to remove the freezer tray and baskets.

For using the quick freeze function, press the quick freeze on/off switch **(D)** for 2-3 seconds; in the case of small and great food volumes you should do it approx. 4 and 24 hours, respectively, before you want to freeze the fresh food. The yellow indicator **(C)** will light up. The compressor will operate continuously until the product reaches the freezing temperature.

Once the food is completely frozen (it may take up to 24 hours) you can manually switch off the quick freeze function by pressing the switch **(D)** for 2-3 seconds. If not switched off manually, the quick freeze function will be automatically switched off 48 hours later. The yellow indicator **(C)** will also go out.

Storing

It is practical to replace frozen products into the storing compartments (cages) after freezing has finished so that to make room in the freezing compartment for another freezing.

In large quantities of food are to be stored, remove the baskets except the lowermost one from appliance and place food on the shelves.

Intermediate freezing does not deteriorate foods already stored.

How to make ice cubes

To make ice cubes fill the enclosed ice cube tray with water and put it to the frozen food compartment. Wetting the bottom of the tray and setting thermostatic control knob to maximum stage can shorten preparing time. After finishing do not forget to reset the thermostatic control to the suitable stage.

Ready ice cubes can be taken out of the tray under running water then twist or hit it.

Freezing and storage of frozen foods

- As freezing with “No-Frost” technology is quicker, the foods frozen this way will preserve their original form, nutritional value and taste even after thawing.
- Place the foods to be frozen in the lower part of the product.
- For the perfect operation of the product, make sure that the frozen foods will not touch the ventilator cover or the ventilator mounted on the backside of the product.
- For the best results it is recommended to distribute the frozen foods evenly in the boxes.
- If you make small portions of the foods, the freezing process will take less time and subsequent thawing will be possible in small portions also.
- In order to avoid freezing burns, do not touch ice-creams immediately after

they have been taken out from the freezer.

- It is recommended to state the freezing date on the package so that later you can check the storage duration.

The time of transportation from the seller to the consumer must be as short as possible.

Some useful information and advice

- After opening and closing the door of freezer vacuum will rise inside the appliance because of the low temperature. So wait 2-3 minutes after closing the door - if you want to open it again - while inner pressure equalises.
- Take care of operating the freezer at a position of thermostatic control so that the inside temperature can never go beyond -18 °C, since temperature higher than this can deteriorate frozen foods.
- It is practical to make sure of faultless operation of the appliance daily so as to notice possible failure in time and prevent deterioration of frozen foods.
- After a power failure the product will restart and the quick freeze function will be switched on.

Hints and ideas

In this chapter practical hints and ideas are given about how to use the appliance to reach maximum energy saving and there is environmental information about the appliance as well.

How to save energy

- Avoid putting the appliance in a sunny place and near anything that gives off heat.
- Be sure that the condenser and the compressor are well ventilated. Do not cover the sections where ventilation is.
- Wrap products in tightly closing dishes or cling film to avoid building up unnecessary frost.
- Avoid products put in the freezer compartment to touch foods already frozen.
- Do not leave the door open longer than necessary and avoid unnecessary openings.
- Put warm foods into the appliance only when they are at room temperature.
- The condenser must be kept clean.

The appliance and environment

This appliance does not contain gasses which could damage the ozone layer, in either its refrigerant circuit or insulation materials. The appliance shall not be discarded together with the urban refuse and rubbish. Avoid damaging the cooling unit, especially at the rear near the heat exchanger. Information on your local disposal sites may be obtained from your municipal authorities.

The materials used on this appliance marked with the sympol ♻ are recyclable.

Maintenance

Automatic defrosting

This product is designed to avoid the formation of ice in the freezer. Accordingly, there is no need for manual defrosting. The product will automatically perform any defrosting once it becomes necessary.

No-Frost technology

In order to facilitate the removal of the ice layer, the evaporator is assisted by electric heating during the defrosting procedure. The ventilator is in OFF position. The defrost water will drip in the tray placed at the compressor and will evaporate. In the course of the defrosting procedure (approx. 30 minutes) the evaporator becomes warm but it has no influence on the internal temperature.

The foods should be kept well-packed in order to avoid any moisture loss as a result of air circulation.

Do not obstruct the vent holes because otherwise the operability of the product may be compromised.

For such purpose it is recommended to put all foods in the baskets in the freezer compartment.

Regular cleaning

It is practical to clean the inside of the freezer and defrost it at a time.

Household cleaner or soap must not be used.

After breaking the circuit wash the appliance using lukewarm water and wipe it.

Clean the door gasket with clean water.

After cleaning apply voltage to the appliance.

It is recommended to remove the dust and dirt collected on the back of the appliance and the condenser once or twice a year.

When the refrigerator is not in use

If you do not use the product for longer periods, make sure to perform the following:

Set the thermostat to position << • >>.

Disconnect the product from the mains.

Remove all foods from the product.

Perform defrosting and cleaning operations as described above.

Leave the doors ajar to avoid the build-up of unpleasant odors.

Trouble shooting

During operation of the appliance some smaller but annoying trouble can often occur, which does not require calling a technician out. In the following chart information is given about them to avoid unnecessary charges on service.

We draw your attention that operation of appliance goes with certain sounds (compressor- and circulating sound). This is not trouble, but means normal operation.

We draw it to your attention again that the appliance operates discontinuously, so the stopping of compressor does not mean being no-current. That is why you must not touch the electrical parts of the appliance before removing it from the mains socket.

Problem	Possible cause	Solution
The appliance does not cool sufficiently	Thermostatic control is set too low.	Set higher position.
	Before freezing the appliance was not precooled sufficiently.	Pre-cool the appliance for enough time.
	Large-sized food was put in.	Cut up food.
	Too many foods to be frozen were put in.	Put fewer foods to be cooled.
	Warm foods were put in.	Put foods max. at room temperature.
	Door is not shut properly.	Check if the door is shut.
The appliance cools too hard	The thermostatic control is set too high.	Set lower position.
The appliance does not cool at all	Plug is not connected to the mains socket properly.	Check if the connection is proper.
	There is no voltage in the mains socket.	Check if there is voltage.
	Thermostat set to "0" position.	Check thermostat setting.
The appliance is noisy	The appliance is not supported properly.	Check if the appliance stands stable (all the four feet should be on the floor).

As much as the advice does not lead to result, call the nearest brand-mark service.

Power or operation failure:

In case of power failure during the storage of frozen foods, make sure not to open the freezer door. Once the power failure is over, the yellow indicator (3) of the quick freeze function will light up and then, 5 hours after restart, it will automatically go out.

If a short power failure occurs (max. 13 hours) and the product is full, the stored foods will not deteriorate. Otherwise you must use the stored food as soon as possible (if the temperature of the frozen foods rises, their storability will be shorter).

Check stability of product support (all four feet should stand on floor).

If you fail to remedy a problem, please contact the nearest authorized service unit.

Operation failure

When the electronic system fails to detect the ACTUAL temperature, the alarm indicator will start to flash. The product will continue to operate with the use of a reserve system until the problem is eliminated by the local service personnel.

Change of door opening direction

Should the setting-up place or handling demand it, door-opening direction can be refitted from right-handed to left-handed.

Following operations are to be done on the basis of figures and explanations:

- Break the circuit of the appliance.
- Tilt back the appliance carefully so that the compressor can not touch the floor. It is recommended to ask another person for help, who can keep the appliance at this position safely.
- Unscrew the adjustable feet situated on both sides (2 pieces), in addition the screws fixing the lower door holders (2 pieces) and the screw on the other side respectively.

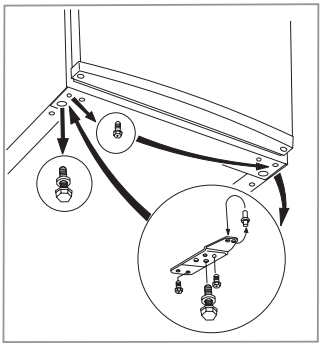

- Take off the freezer door by pulling it slightly downwards.
- Unscrew the top door hinge pin of the refrigerator then screw it back on the other side.
- Fit the freezer door on the upper door hinge pin.

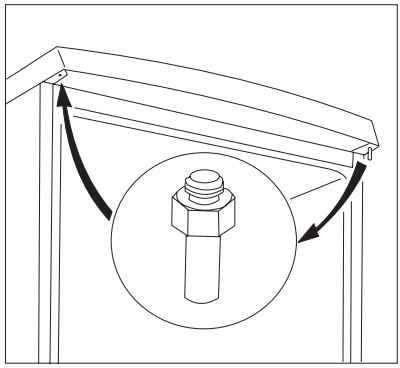

- Put over the pin in the lower door holding plate in the direction of the arrow.
- Take the door off.
- Unscrew the top door holding pin and put it on the other side.

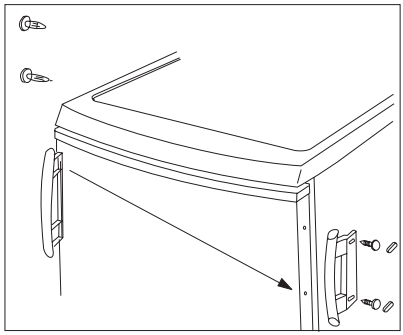

- Put over the handles on the other side and put the plastic covering nails supplied in the plastic bag of this instruction book into the holes set free.
- Put the appliance to its place, set it level and apply voltage to it.

In case you do not want to perform the procedures above, call the nearest brand-mark service. Technicians will accomplish the refitting expertly for charge.

Electrical connection

This refrigerator is designed to operate on a 230 V AC (~) 50 Hz supply.

The plug must be put into a socket with protective contact. If there is no such, it is recommended to get an electrician to fit an earthed socket in compliance with standards near the refrigerator.

CE This appliance complies with the following E.E.C. Directives:

- 73/23 EEC of 19.02.73 (Low Voltage Directive) and subsequent modifications,
- 89/336 EEC of 03.05.89 (Electromagnetic Compatibility Directive) and subsequent modifications.
- 96/57 EEC - 96/09/03 (Energy Efficiency Directive) and its subsequent amendments

Storage time chart

Storage time of deep-frozen and frozen products

Foods	-18°C
Vegetables: green beans, green peas, mixed vegetables, marrow, corn, etc.	12 months
Ready-cooked foods: vegetable dish, trimmings, with meat, etc.	12 months
Ready-cooked foods: sirloin steaks, stew from knuckle of ham, meat from pig pudding, etc.	6 months
Foods from potatoes, pasta: mashed potato, gnocchi, dumpling, pasta filled with jam, chips	12 months
Soups: meat-broth, soup from green beans, soup from green peas, etc.	6 months
Fruits: sour cherry, cherry, gooseberry, fruit cream, mashed maroon	12 months
Meat: chicken, duck, goose fillets, tuna fish	 5 months 6 months
Popsicle, ice-cream	3 weeks

2008. 04. 01. B/E/27. (08.) 200381722

www.electrolux.com

www.electrolux.fr

933 014 613 - 00 - 200381722