alpina®
switzerland
Quality Home Appliances

EN	SF-2819 Coffee Maker	Instruction for use
DE	SF-2819 Kaffeemaschine	Bedienungshinweise
FR	SF-2819 Cafetière	Mode d`emploi
IT	SF-2819 Macchina per il Caffè	Manuale d´uso
NL	SF-2819 Koffiezetter	Gebruiksaanwijzing
SW	SF-2819 Kaffemaskin	Bruksanvisnin
DK	SF-2819 Kaffemaskine	Brugervejledning
RU	SF-2819 Кофеварка	Инструкции по эксплуатации
RO	SF-2819 Filtru de cafea	Instrucțiuni de utilizare
HR	SF-2819 Aparat za kavu	Uputa za uporabu
CZ	SF-2819 Kávovar	Návod k použití
SK	SF-2819 Kávovar	Návod na použitie
HU	SF-2819 kávéfőzőgép	Használati utasítás
PL	SF-2819 Ekspres do kawy	Instrukcja użycia
TR	SF-2819 Kahve Makinesi	Kullanım talimatı
AR	SF-2819 صانع القهوة	تعليمات الاستخدام

SF-2819

EN: For your own safety read these instructions carefully before using the appliance.
DE: Bitte lesen Sie diese Anleitungen vor Inbetriebnahme des Geräts aufmerksam durch.
FR : Avant que vous utiliser cet appareil, lisez bien ce mode d´emploi pour votre sécurité.
IT: Per garantire la sicurezza personale raccomandiamo leggere attentamente il presente Manuale, ancora prima dell´uso dell´apparecchio elettrodomestico
NL: Leest u voor het eerste gebruik zorgzaam de gebruiksaanwijzing door.
SW: För din egen säkerhet ska du läsa dessa instruktioner noga innan du använder apparaten.
DK: Af hensyn til din egen sikkerhed skal du læse disse instruktioner nøje, inden du bruger udstyret.
RU: В целях вашей безопасности внимательно прочитайте инструкции прежде, чем приступить к эксплуатации прибора.
RO: Pentru propria dvs. siguranță, citiți cu atenție aceste instrucțiuni înainte de a utiliza aparatele.
HR: Radi vlastite sigurnosti prije uporabe uređaja pažljivo pročitajte ovu uputu.
CZ: Před použitím spotřebiče si kvůli své vlastní bezpečnosti důkladně přečtěte tento návod.
SK: V záujme vašej bezpečnosti si pozorne prečítajte tieto pokyny skôr, než začnete používať zariadenia.
HU: Kérjük a készülék első üzembehelyezése előtt saját biztonsága érdekében olvassa végig a használati utasítást és kövesse előírásait.
PL: Dla własnego bezpieczeństwa proszę uważnie przeczytać niniejszą instrukcję przed rozpoczęciem eksploatacji urządzenia.
TR: Kendi güvenliğiniz için, aletleri kullanmadan önce bu talimatları dikkatlice okuyun.
AR: حرصًا على سلامتك، اقرأ هذه التعليمات بعناية قبل استخدام الأجهزة .

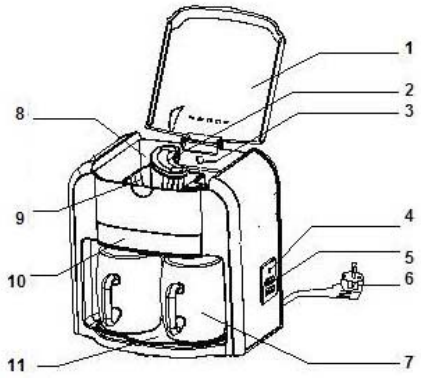

EN
Parts Description
1. Top Cover
2. Spout
3. Water Gauge
4. Lamp indication
5. Button
6. Plug
7. cup
8. Water Tank
9. Filter
10. Body decorated plate
11. Mat for cups

DE
BESCHREIBUNG DER KOMPONENTEN
1. Obere Abdeckung
2. Auslauf
3. Füllstandanzeige
4. Kontrollanzeige
5. Ein/Ausschalter
6. Netzkabel und Stecker
7. Tassen
8. Wassertank
9. Filter
10. Gerätegehäuse
11. Abstellfläche für Tassen

FR
DESCRIPTIONS DES ELEMENTS
1. Couvercle supérieur
2. Bec verseur
3. Jauge de niveau d'eau
4. Voyant
5. Bouton
6. Prise de courant
7. Tasse
8. Réservoir d'eau
9. Filtre
10. Plaque décorée à la main
11. Dessous-de-plat pour les tasses

IT
DESCRIZIONE COMPONENTI
1. Coperchio Superiore
2. Beccuccio
3. Misuratore d’Acqua
4. Spia luminosa
5. Bottone
6. Spina
7. Tazza
8. Serbatoio dell’acqua
9. Filtro
10. Piastra decorata
11. Sottobicchiere per le Tazze

NL
ONDERDELENLIJST
12. Deksel
13. Tuit
14. Watermeter
15. Indicatielampje
16. Toets
17. Stekker
18. Kopje
19. Waterreservoir
20. Filter
21. Decoratieve behuizing
22. Kopjeshouder

SW
KOMPONENTBESKRIVNING
1. Topp lock
2. Rör
3. Vattenmätare
4. Lampindikering
5. Knapp
6. Kontakt
7. Kopp
8. Vattentank
9. Filter
10. Dekorerad påt
11. Underllägg för koppar

DK
BESKRIVELSE AF DELE
1. Topdæksel
2. Afløb
3. Vandmåler
4. Lampeindikator
5. Knap
6. Ledning med kontakt
7. Kop
8. Vandbeholder
9. Filter
10. Dekoreret plade
11. Måtte til kopper

RU
COCTAB
1. Верхняя урышка
2. Сливной носик
3. Водомерное стекло
4. Индикаторная лампа
5. Кнопка
6. Вилка
7. Чашка
8. Водяной бачок
9. Фильтр
10. Декоративная пластинка
11. Подставка для чашек

RO
PREZENTAREA COMPONENTELOR
1. Capac superior
2. Duză
3. Indicator de nivel apă
4. Indicator luminos
5. Buton
6. Ştecăr
7. cană
8. Rezervor apă
9. Filtru
10. Placă ornamentală
11. Suport căni

HR

OPIS DIJELOVA

1. Gornji poklopac
2. Lijevak
3. Mjerač razine vode
4. Svjetlosna indikacija
5. Gumb
6. Utikač
7. Šalica
8. Spremnik za vodu
9. Filtar
10. Ukrasna ploča kućišta
11. Podmetač za šalice

SK

POPIS ČASTÍ

1. Horný kryt
2. Výlevka
3. Ukazovateľ množstva vody
4. Svetelný indikátor
5. Tlačidlo
6. Prípojka
7. Šálka
8. Nádržka na vodu
9. Filter
10. Dekoračná lišta
11. Podložka pod šálky

PL

OPIS CZĘŚ CI

1. Pokrywka górna
2. Dzióbek
3. Wskaźnik wody
4. Lampka wskaźnika
5. Przycisk
6. Wtyk
7. kubek
8. Zbiornik wody
9. Filtr
10. Płytka dekoracyjna korpusu
11. Mata pod kubki

AR

وصف الأجزاء

1- الغطاء العلوي
2- الفُوَّهة
3- مقياس المياه
4- لمبة الإشارة
5- زر
6- القابس
7- الكوب
8- خزان المياه
9- المرشح
10- لوحة مزينة تغطي جسم الجهاز
11- مفرش للأكواب

CZ

POPIS ČÁSTÍ

12. Horní kryt
13. Hubička
14. Vodoznak
15. Indikační žárovka
16. Tlačítko
17. Napájecí kabel
18. Šálek
19. Zásobník vody
20. Filtr
21. Dekorační štítek
22. Podložka pro šálky

HU

AZ ALKATRÉSZEK ELHELSEZKEDÉSE

12. Fedél
13. Garat
14. Vízszintmérő
15. Jelzőlámpa
16. Gomb
17. Csatlakozódugó
18. Csésze
19. Víztartály
20. Szűrő
21. Díszlap
22. Csészealátét

TR

PARÇA AÇIKLAMALARI

1. Üst Kapak
2. Boşaltma Ağzı
3. Su Ölçeği
4. Lamba göstergesi
5. Düğme
6. Fiş
7. Kupa
8. Su Haznesi
9. Filtre
10. Dekorasyonlu gövde plakası
11. Kupa için altlık

Dear Customer,

Thank you for choosing this ALPINA home appliance. Your Alpina appliance comes with a 2 year warranty and will provide years of service if looked after properly. The ALPINA name brings you Quality, Reliability and Dependability. We hope you will continue to make ALPINA your first choice in home appliances.

IMPORTANT SAFEGUARDS

When using electrical appliances, basic safety precautions should be followed:

1. Read all instructions carefully.
2. Make sure the power supply corresponds to one on the rating label.
3. To avoid electrical shock, do not immerse electrical parts in water or other liquid.
4. Do not allow children to operate or play with the appliance.
5. Unplug from outlet when not in use, or before putting on/taking off parts.
6. Do not use with damaged electrical cord or plug.
7. If damaged or malfunction occurs, refer to an authorized service center only.
8. Do not place on or near hot surfaces.
9. Never pull the appliance by the power cord.
10. Do not use the appliance for other than intended household use.

READ THESE INSTRUCTIONS

1. Place the appliance on a clean and level surface and away from flammable things.
2. To add some coffee powder or tea during operation, always turn the power off and turn on again after refilling.
3. If there is no water in the water tank, switch off the power, do not switch on if the power tank is empty.
4. Never leave the appliance unattended while in use.

INSTRUCTION FOR USE

1. Clean the device before use.
2. Uncover the water tank lid and fill in with clean water to the required level.
3. Put adequate coffee powder or tea in the filter and place it back in the filter basket.
4. Ensure that the cup is placed properly on its position.
5. Insert the mains plug into the wall socket and switch it on, the indicator lights up and start working.
6. When the coffee is ready, turn off the device first and then remove the cup.

Warning:

This appliance is equipped with a grounded, Type G, 3-pin power supply cord. This is a safety feature. Do not attempt to defeat the safety purpose of this plug.

Danger of scalding:

Please use caution when using this coffee maker. The steam emitted from this aperture can be very hot.

CLEANING & MAINTENANCE

1. Make sure the appliance is unplugged from electrical outlet before cleaning.
2. Wipe the outside body of the appliance with damp cloth.
3. The removable items (filter, filter holder, drip tray) can be washed on hot spray water (or in a dishwasher).
4. Decaled your appliance regularly. With normal use, after decaling, let the appliance work twice or more with only water to rinse away the detergent remainders.
5. To store, wind the cable into the base by holding the base in one hand and turning the top on a clockwise direction.

ENGLISH

DISPOSAL OF YOUR OLD APPLIANCE

1. When this crossed-out wheeled bin symbol is attached to a product it means the product is covered by the European Directive 2002/96/EC.
2. All electrical and electronic products should be disposed of separately from the municipal waste stream via designated collection facilities appointed by the government or the local authorities.
3. The correct disposal of your old appliance will help prevent potential negative consequences for the environment and human health.
4. For more detailed information about disposal of your old appliance, please contact your city office, waste disposal service or the shop where you purchase the product.

SPECIFICATION

Model No. : SF-2819
Rating : 220-240V ~ 50Hz
Wattage : 420-500W

GUARANTEE

This product is guaranteed for a period of 2 years from the date of purchase against defects in materials and workmanship. Under this guarantee the manufacturer undertakes to repair or replace any parts found to be defective, provided the product is brought back to the purchase address. This guarantee is only valid if the appliance has been used in accordance with the instructions, and that it has not been modified, repaired or interfered with by any unauthorized person, or damaged through misuse.

This guarantee does not cover wear and tear, or breakables such as ceramic items, etc. If the product fails to operate and needs to be returned, pack it carefully, enclosing your name and address and the reason for return and bring it to the address of purchase. If within the guarantee period, please also provide the guarantee card and proof of purchase

Email Service address

info@swisselektro.com

Sehr geehrter Kunde,

Vielen Dank, dass Sie sich für ein ALPINA Haushaltsgerät entschieden haben. Hiermit haben Sie sich für die besten Haushaltsgeräte mit einer 2-jährigen Garantie und vielen Jahren zuverlässiger Dienste entschieden. Mit ALPINA entscheiden Sie sich für Qualität, Zuverlässigkeit und Verlässlichkeit. Wir hoffen, dass Sie sich auch weiterhin für ALPINA Produkte bei der Auswahl Ihrer Haushaltsgeräte entscheiden werden.

WICHTIGE SICHERHEITSHINWEISE

Bei der Benutzung von Elektrogeräten folgen Sie bitte stets diesen allgemeinen Sicherheitshinweisen:

1. Lesen Sie alle Anleitungen aufmerksam durch.
2. Vergewissern Sie sich, dass Ihre Netzspannung mit den Angaben auf dem Typenschild übereinstimmt.
3. Zur Vermeidung von Stromschlag tauchen Sie elektrische Bauteile keinesfalls in Wasser oder sonstige Flüssigkeiten ein.
4. Lassen Sie Kinder das Gerät nicht bedienen und auch nicht damit spielen.
5. Ziehen Sie vor dem Anbau/Abbau von Zubehörteilen und bei Nichtbenutzung bitte den Netzstecker.
6. Benutzen Sie das Gerät nicht mit beschädigtem Netzkabel oder -stecker.
7. Wenden Sie sich bei Beschädigung oder Fehlfunktion stets an einen autorisierten Kundendienst.
8. Nicht auf oder in unmittelbarer Nähe von heißen Oberflächen aufstellen.
9. Halten und ziehen Sie das Gerät nicht am Kabel.
10. Benutzen Sie das Gerät nur für seinen Bestimmungszweck im Haushalt.

BITTE LESEN SIE DIESE BEDIENUNGSHINWEISE VOR INBETRIEBNAHME

1. Stellen Sie das Gerät auf einer sauberen und geraden Arbeitsfläche mit ausreichendem Abstand zu leicht entzündlichen Gegenständen auf.
2. Wollen Sie während des Betriebs Kaffee oder Tee nachfüllen, so schalten Sie die Kaffeemaschine stets erst aus und danach wieder ein.
3. Sofern der Wassertank leer ist, schalten Sie das Gerät aus. Schalten Sie das Gerät nicht mit leerem Wassertank ein.
4. Lassen Sie das Gerät während des Betriebs nicht unbeaufsichtigt.

BEDIENUNGSHINWEISE

1. Reinigen Sie das Gerät vor der ersten Benutzung.
2. Nehmen Sie den Deckel des Wassertanks ab und füllen Sie die benötigte Menge Wasser ein.
3. Geben Sie die benötigte Menge Kaffee oder Tee in den Filter und setzen Sie ihn in die Filterhalterung ein.
4. Achten Sie darauf, dass die Tasse korrekt in die Kaffeemaschine eingestellt wird.
5. Stecken Sie den Netzstecker in die Steckdose und schalten Sie das Gerät ein, die Statusanzeige leuchtet auf und das Gerät arbeitet.
6. Schalten Sie das Gerät aus, wenn der Kaffee durchgelaufen ist, danach nehmen Sie die Kaffeekanne von der Warmhalteplatte.

Warnung:

Dieses Gerät ist mit einem geerdeten Stecker ausgestattet und muss an einer geerdeten Steckdose angeschlossen werden.

Verbrühungsgefahr:

Bitte nehmen Sie die Kaffeemaschine mit größter Vorsicht in Betrieb. Der aus dem Gerät austretende Dampf kann sehr heiß sein.

DEUTSCH

REINIGUNG UND PFLEGE

1. Das Gerät muss vor dem Reinigen vom Stromnetz getrennt werden.
2. Reinigen Sie das Gerätegehäuse mit einem feuchten Tuch.
3. Das abnehmbare Zubehör (Filter, Filterhalterung, Abtropfwanne) können Sie wie gewöhnlich abwaschen (auch im Geschirrspüler).
4. Entkalken Sie das Gerät regelmäßig. Bei normaler Nutzung lassen Sie das Gerät nach dem Entkalken noch wenigstens zweimal mit klarem Wasser durchlaufen, um alle Restablagerungen herauszuspülen.
5. Vor dem Verstauen wickeln Sie das Kabel in der Kabelaufwicklung in der Grundplatte auf.

ENTSORGUNG VON ALTGERÄTEN

1. Die durchkreuzte Mülltonne bedeutet, dass dieses Produkt der europäischen Richtlinie 2002/96/EC unterliegt.
2. Alle elektrischen und elektronischen Geräte müssen getrennt vom Hausmüll über Sammelstellen entsorgt werden.
3. Die ordnungsgemäße Entsorgung Ihres Altgerätes hilft beim Umweltschutz.
4. Für weitere Informationen zur Entsorgung von Altgeräten wenden Sie sich bitte an Ihre Ortsverwaltung oder an Ihren Fachhändler.

Spezifikationen

Modellnummer	: SF-2819
Netzspannung	: 220-240V ~ 50Hz
Leistung	: 420-500W

Garantie

Dieses Produkt kommt mit einer 2-jährigen Garantie ab Kaufdatum für Material- und Fertigungsfehler auf. Unter dieser Garantie repariert oder ersetzt der Hersteller fehlerhafte Komponenten, sofern das Gerät bei dem Fachhändler eingereicht wird, von dem es erworben wurde. Die Garantie gilt nur, sofern das Gerät entsprechend der Bedienungsanleitung benutzt, nicht verändert oder repariert wurde und auch nicht auf andere Weise, nicht autorisierten Eingriffen Dritter ausgesetzt war oder zweckentfremdet wurde.

Diese Garantie deckt keine Verschleißteile und keine leicht zerbrechlichen Teile wie Keramik ab. Zeigt das Gerät Fehlfunktionen und muss umgetauscht werden, so verpacken Sie es bitte ordnungsgemäß und fügen Ihren Namen und Ihre Anschrift sowie eine Problembeschreibung bei und geben Sie es an Ihren Fachhändler zurück. Bitte legen Sie während der Garantiezeit auch Garantiekarte und Kaufbeleg bei.

Serviceadresse (E-Mail):

info@swisselektro.com

Cher Client,

Merci d'avoir choisi un appareil ménager ALPINA. Nous vous offrons une garantie de 2 ans, et un entretien adéquat de l'appareil garantira plusieurs années d'utilisation. ALPINA vous assure une bonne qualité et une fiabilité pour toujours. Nous espérons que les appareils électroménagers ALPINA continuent d'être votre premier choix.

CONSEILS DE SÉCURITÉ IMPORTANTS

Lors de toute utilisation d'un appareil électrique, il est essentiel de prendre un certain nombre de précautions élémentaires, notamment :

1. Lire attentivement toutes les instructions.
2. Vérifier que votre tension secteur correspond bien à l'un des voltages indiqués sur la plaque signalétique de l'appareil.
3. Pour éviter tout risque d'électrocution, ne plonger pas les parties électriques dans l'eau ou tout autre liquide.
4. Veiller à ce que les enfants n'utilisent et ne jouent avec l'appareil.
5. Débrancher l'appareil lorsque n'est pas utilisé, avant de le nettoyer et avant tout entretien.
6. Ne pas s'en servir si le cordon ou la fiche sont abîmés.
7. Si l'appareil est endommagé ou ne fonctionne pas, confier toute réparation à un centre de service agréé.
8. Ne pas placer l'appareil au-dessus ou à proximité de surfaces chaudes.
9. Ne jamais tirer sur le cordon d'alimentation.
10. Cet appareil n'est destiné qu'à un usage domestique, ne pas l'utilisers à d'autres fins.

LISEZ CES CONSIGNES

1. Placer l'appareil sur une surface propre et horizontale et loin de tout objet inflammable.
2. Avant d'ajouter du café en poudre ou du thé, éteignez l'appareil puis rallumez-le après avoir le remplissage.
3. S'il n'y a pas d'eau dans le réservoir d'eau, coupez le courant et ne branchez jamais avec un réservoir d'eau vide.
4. Ne jamais laisser l'appareil sans surveillance lorsqu'il est allumé.

MODE D'EMPLOI

1. Nettoyez l'appareil avant chaque utilisation.
2. Ouvrez le réservoir d'eau et remplissez-le d'eau propre jusqu'au niveau nécessaire.
3. Mettez la quantité de café en poudre ou de thé dans le filtre et mettez ce dans le panier pour filtre.
4. Assurez-vous que la tasse est bien en place.
5. Insérez la prise d'alimentation dans une prise secteur et allumez l'appareil, le voyant s'allume indiquant que l'appareil est en marche.
6. Une fois le café est prêt, éteignez d'abord l'appareil puis retirez la tasse.

Avertissement :

Cet appareil comprend un cordon d'alimentation muni d'une prise à 3 broches dont une de mise à la terre. C'est une mesure de sécurité. N'essayez pas de la modifier car elle ne deviendra d'aucune sécurité.

Risque de brûlures :

Utilisez l'humidificateur avec beaucoup de précaution. La vapeur dégagée par l'ouverture peut être très chaude.

NETTOYAGE ET ENTRETIEN

1. Avant de nettoyer l'appareil assurez-vous qu'il est débranché du secteur.
2. Nettoyez l'extérieur du corps de l'appareil à l'aide d'un chiffon humide.
3. Les pièces amovibles (filtre, support de filtre, plateau d'égouttement) peuvent être nettoyés à un jet d'eau chaude (ou dans le lave-vaisselle).
4. Détartrez votre appareil régulièrement. En utilisation normale, après détartrage, laissez l'appareil fonctionner deux fois ou plus avec de l'eau uniquement pour aller à bout du détergent résiduel.
5. Pour ranger, enrouler le cordon dans la base en tenant cette dernière dans une main et en la faisant tourner par le haut dans le sens horaire

FRANÇAIS

ELIMINATION DE VOTRE APPAREIL USAGE

1. Lorsque ce symbole d'une poubelle à roue barrée est joint à un produit, cela signifie que le produit est couvert par la Directive Européenne 2002/96/EC.
2. Tous les produits électriques et électroniques doivent être mis au rebut séparément des ordures ménagères dans des centres de collectes prévus à cet effet par les pouvoirs publics et les autorités locales.
3. La mise au rebut correcte de votre appareil usagé aidera à éviter des conséquences négatives potentielles pour l'environnement et la santé humaine.
4. Pour plus d'informations sur le mode d'élimination de votre appareil usagé, veuillez prendre contact avec les pouvoirs publics locaux, le service de traitement des déchets, ou l'endroit où vous avez acheté le produit.

SPECIFICATIONS

N° du modèle	: SF-2819
Tension	: 220-240V ~ 50Hz
Puissance	: 420-500W

GARANTIE

Ce produit est garanti pour une durée de 2 ans à compter de votre date d'achat contre tout défaut de matériel et vice de fabrication. Pendant cette période de garantie, le fabricant s'engage à réparer le produit défectueux ou le remplacer, pourvu qu'il soit retourné à l'adresse où il a été acheté. Cette garantie s'applique uniquement au cas où l'appareil a été utilisé conformément aux consignes d'instructions et à condition qu'il n'ait pas fait l'objet d'une quelconque modification ou réparation par une personne non habilitée, ou pour toute mauvaise utilisation.
Cette garantie ne s'applique pas en cas d'usure normale du produit, ou dans l'éventualité d'une casse d'accessoires dits fragiles tels que des composants céramiques. Si le produit ne fonctionne plus, le ranger, l'emballer soigneusement, ajouter votre nom, adresse et indiquer le motif du retour et retourner le produit défectueux au lieu d'achat. Si le retour s'opère pendant la période de garantie, joindre la carte de garantie avec la preuve d'achat (facture ou reçu).

Service d'adresses e-mail :

info@swisselektro.com

Gentile utente,

Grazie per aver scelto l'elettrodomestico ALPINA. Il vostro Alpina è dotato di una garanzia di 2 anni e fornirà anni di servizio se ve ne prederete cura. Il nome ALPINA vi offre qualità, affidabilità e sicurezza. Speriamo che continuerete a scegliere i prodotti ALPINA come elettrodomestici per la vostra casa.

AVVERTENZE IMPORTANTI

Quando si utilizza l'elettrodomestico, è necessario seguire le precauzioni di sicurezza:
1. Leggere le istruzioni attentamente.
2. Assicurarsi che l'alimentazione corrisponda a quello sull'etichetta.
3. Per evitare shock elettrico, non immergere parti elettriche in acqua o altri liquidi.
4. Non consentire ai bambini di giocare o usare l'elettrodomestico.
5. Scollegare dalla presa quando non in uso, o prima di staccare/mettere le parti.
6. Non adoperate l'apparecchio con il cavo elettrico o la spina danneggiati.
7. Se si verifica guasto o danno, fare riferimento ad un centro d'assistenza autorizzato.
8. Non porre su superfici calde o vicine.
9. Non tirare l'apparecchio dal cavo elettrico.
10. Non utilizzare l'apparecchio oltre che per l'uso per il quale è ideato.

LEGGERE QUESTE ISTRUZIONI
1. Mettere l'apparecchio su una superficie pulita e piana e lontano da oggetti infiammabili.
2. Per aggiungere polvere di caffè o tè durante l'uso, spegnere sempre e poi riaccendere dopo l'aggiunta.
3. Se non c'è acqua nel serbatoio dell'acqua, spegnere l'alimentazione, non accendere se il serbatoio è vuoto.
4. Non lasciare mai l'apparecchio incustodito durante l'uso.

ISTRUZIONI PER L'USO
1. Pulire l'apparecchio prima dell'uso.
2. Togliere il coperchio del serbatoio dell'acqua e riempirlo con acqua pulita fino al livello richiesto.
3. Mettere abbastanza polvere di caffè o tè nel filtro e rimetterlo nel cestello del filtro.
4. Assicurarsi che la tazza sia messa correttamente nella sua posizione.
5. Inserire la spina elettrica nella presa da parete e accendere, la spia luminosa si illumina e l'apparecchio inizia a funzionare.
6. Quando il caffè è pronto, spegnere prima l'apparecchio e poi togliere la tazza.

Avvertenza:
Questo apparecchio è dotato di un cavo di alimentazione tipo G 3-pin. È una caratteristica di sicurezza. Non cercare di smontare la spina.

Pericolo di surriscaldamento:
Fare attenzione quando si usa l'umidificatore. Il vapore emesso dall'apertura può essere molto caldo.

PULIZIA & MANUTENZIONE

1. Assicurarsi che l'apparecchio sia staccato dalla presa elettrica prima della pulizia.
2. Pulire la parte esterna dell'apparecchio con un panno umido.
3. Le parti rimovibili (filtro, portafiltro, vassoio antigoccia) possono essere lavate sotto uno spruzzo d'acqua bollente (o in una lavastoviglie).
4. Eliminare le incrostazioni dall'apparecchio regolarmente. Con l'uso normale, dopo aver eliminato le incrostazioni, lasciar funzionare l'apparecchio due o più volte con solo acqua per sciacquare via i residui di detergente.
5. Per conservarla, avvolgere il cavo intorno alla base tenendola con una mano e girando la parte superiore in direzione oraria.

ITALIANO

SMALTIMENTO DELL'APPARECCHIO VECCHIO

1. Quando questo simbolo del cestino sbarrato è attaccato ad un prodotto significa che esso è coperto dalla direttiva europea 2002/96/EC.
2. Tutti i prodotti elettrici ed elettronici dovrebbero essere eliminati separatamente dai rifiuti comunali attraverso le strutture di raccolta designate dal governo o autorità locali.
3. La rimozione corretta dell'apparecchio vecchio aiuta a evitare conseguenze negative per l'ambiente e la salute umana.
4. Per informazioni più dettagliate sulla rimozione del prodotto, contattare il comune locale, il sevizio di rimozione dei rifiuti, il negozio dove avete acquistato il prodotto.

SPECIFICHE TECNICHE

N. Modello : SF-2819
Tensione : 220-240V ~ 50Hz
Wattaggio : 420-500W

GARANZIA

Questo prodotto è garantito per un periodo di 2 anni dalla data di acquisto contro difetti del materiale e mano d'opera. Con questa garanzia, il produttore è tenuto alla riparazione o sostituzione di qualsiasi parte che è difettosa se il prodotto viene portato dove è stato acquistato. Questa garanzia è valida solo se l'elettrodomestico è stato usato secondo le istruzioni e non è stato modificato, riparato o è stato modificato da persone non autorizzate, o danneggiato a causa di cattivo utilizzo.

Questa garanzia non copre logori, o parti che si possono rompere come porcellane ecc... Se il prodotto non funziona e necessita di essere restituito, impacchettarlo attentamente accludendo il vostro nome e indirizzo e il motivo della restituzione e portatelo al luogo di acquisto. Se nel periodo di garanzia, fornite anche la scheda e la prova di acquisto/fattura/ricevuta di vendita.

Indirizzo e-mail assistenza:

info@swisselektro.com

Geachte klant,

Wij danken u voor de aankoop van dit ALPINA product.

Belangrijke veiligheidswaarschuwingen

Bij het gebruik van elektrische producten dient u bepaalde veiligheidsmaatregelen in acht nemen:
1. Lees alle instructies zorgvuldig door.
2. Verzeker u ervan dat de netvoeding overeenkomt met die op het gegevensplaatje.
3. Om een elektrische schok te voorkomen, mag u elektrische onderdelen niet in water of andere vloeistoffen onderdompelen.
4. Laat kinderen nooit het apparaat bedienen of ermee spelen.
5. Trek de stekker uit het stopcontact als het product niet gebruikt wordt of voordat u onderdelen los neemt of terug plaatst.
6. Niet gebruiken met een beschadigd snoer of een beschadigde stekker.
7. Als het apparaat beschadigd is of defect raakt, neem dan alleen contact op met een erkende reparatiedienst.
8. Plaats dit apparaat niet op of in de buurt van hete oppervlakken.
9. Trek nooit aan het apparaat door middel van het snoer.
10. Gebruik het apparaat alleen voor het huishoudelijke gebruik waarvoor het bedoeld is.

LEES DEZE INSTRUCTIES
1. Plaats het apparaat op een schoon en vlak oppervlakte, uit de buurt van ontvlambare voorwerpen.
2. Schakel het apparaat altijd uit voordat u tijdens gebruik koffiepoeder of thee bijvult. Schakel het apparaat weer in na het bijvullen.
3. Schakel het apparaat uit als er geen water in het waterreservoir is, schakel het apparaat nooit in wanneer het reservoir leeg is.
4. Laat het apparaat nooit onbeheerd achter wanneer in gebruik.

GEBRUIKSAANWIJZINGEN
1. Maak het apparaat vóór gebruik schoon.
2. Haal het deksel van het waterreservoir af en vul het met water tot het benodigde niveau.
3. Vul de filter met voldoende koffiepoeder of thee en steek het terug in de filterhouder.
4. Zorg ervoor het kopje in de juiste positie te plaatsen.
5. Steek de stekker in het stopcontact en schakel het apparaat in, het indicatielampje licht op en de koffiezetter begint te werken.
6. Schakel het apparaat eerst uit nadat de koffie is gezet en verwijder dan de glazen kom.

Waarschuwing:
Dit apparaat is uitgerust met een geaarde stekker, type G. Dit is een veiligheidsonderdeel. Probeer het veiligheidseffect van deze stekker niet ongedaan te maken.

Gevaar voor brandwonden:
Wees voorzichtig wanneer u de waterkoker gebruikt. De stoom die uit de opening komt kan erg heet zijn.

REINIGING & ONDERHOUD
1. Haal altijd de stekker uit het stopcontact voordat u het apparaat schoonmaakt.
2. Veeg de buitenzijden van het apparaat schoon met een vochtig doekje.
3. De afneembare onderdelen filter, filterhouder, opvangbakje) kunnen onder heet water worden gewassen (of in de afwasmachine).
4. Ontkalk uw apparaat regelmatig. Laat het apparaat bij normaal gebruik, na het ontkalken, minstens tweemaal met alleen water werken om ontkalkingresten weg te spoelen.
5. Om het apparaat op te bergen kunt u de kabel rondom de basis wikkelen door de basis met één hand vast te houden en de top rechtsom te draaien.

NEDERLANDS

WEGGOOIEN VAN UW APPARAAT

1. Wanneer dit doorgekruiste vuilnisbaksymbool zich op het product bevindt dan betekent dit dat het voldoet aan de Europese richtlijn 2002/96/EC.
2. Alle elektrische en elektronische producten dienen apart van de gemeentelijke afvalstroom weggegooid te worden via daartoe bestemde inzamelfaciliteiten die zijn aangewezen door de overheid of lokale autoriteiten.
3. Het correct weggooien van uw oude apparaat zal bijdragen aan het voorkomen van potentiële negatieve gevolgen voor het milieu en de volksgezondheid.
4. Voor gedetailleerde informatie over het weggooien van uw oude apparaat kunt u contact opnemen met uw gemeente, vuilnisdienst of de winkel waar u het product gekocht heeft.

SPECIFICATIE

Modelnr. : SF-2819
Voltage : 220-240V ~ 50Hz
Vermogen : 420-500W

GARANTIE

Dit product heeft een garantieperiode van 2 jaar tegen defekten in materialen en vakmanschap. Onder deze garantie is de fabrikant verplicht alle onderdelen met defekten te vervangen indien het product volgens de gebruiksaanwijzing werd gebruikt. Wanneer er handelingen door niet-erkende personen zijn verricht en/of het product door verkeerd gebruik beschadigd werd, geldt de garantie niet.

Verder geldt deze garantie niet voor slijtage of barsten en/of voor licht breekbare producten zoals ceramiek, enz. Wanneer het product niet functioneert en teruggebracht moet worden, pakt u het dan voorzichtig in, zet uw naam met adres erbij en de reden waarom u het product terugbrengt. Brengt u het daarna terug naar het adres waar u het product gekocht heeft. Let erop dat u het garantiekaartje en de kassabon erbij voegt.

E-mail Service-adres:

info@swisselektro.com

Bäste kund,

Tack för att du har valt ALPINA hemutrustning. Din Alpina-apparat levereras med 2 års garanti och kommer att fungera i många år om du tar hand om den. Namnet ALPINA ger dig Kvalitet, Pålitlighet och Säkerhet. Vi hoppas att du kommer att fortsätta att göra ALPINA till ditt förstahandsval för hemutrustning.

VIKTIGA SÄKERHETSÅTGÄRDER

Vid användning av elektriska apparater, måste grundläggande säkerhetsåtgärder följas:

1. Läs alla instruktioner noga.
2. Kontrollera att elnätet motsvarar det som indikeras på märkplåten.
3. För att undvika elektriska stötar får elektriska delar inte sänkas ner i vatten eller andra vätskor.
4. Låt inte barn använda eller leka med apparaten.
5. Dra ut kontakten när den inte används eller innan delar sätts på/tas av.
6. Använd inte med skadad strömsladd eller kontakt.
7. Vid skada eller problem med apparaten, kontakta ett auktoriserat servicecenter.
8. Placera inte apparaten på eller nära heta ytor.
9. Flytta aldrig på apparaten genom att dra i sladden.
10. Använd inte apparaten för andra ändamål än den är avsedd för.

LÄS DESSA ANVISNINGAR.

1. Placera apparaten på en ren och jämn yta och på avstånd från brandfarliga saker.
2. För att lägga till kaffebönor eller te under förloppet, stäng alltid av strömmen och slå på den igen efter påfyllning.
3. Är vattenbehållaren tom slå av strömmen, slå inte på strömmen om tanken är tom.
4. 7. Lämna aldrig apparaten utan uppmärksamhet när den är i bruk.

ANVÄNDARINSTRUKTION

1. Rengör apparaten innan den används.
2. Öppna locket till vattentanken och fyll den med rent vatten till önskad nivå.
3. Lägg lämplig mängd kaffebönor eller te i filtret och placera det i filterhållaren.
4. Se till att kopparna är placerade rätt på sin plats.
5. Sätt i kontakten i vägguttaget och slå på, indikatorlampan tänds och apparaten startar.
6. När kaffet är klart, stäng av apparaten först och ta därefter ut koppen.

Varning:

Denna apparat är försedd med en jordad, 3-stifts strömkontakt av typ G. Detta är en säkerhetsfunktion. Förstör inte säkerhetssyftet med denna typ av kontakt.

Risk för brännskador:

Var försiktig när du använder vattenkokaren . Den ånga som avges från denna öppning kan vara väldigt het.

RENGÖRING & SKÖTSEL

1. Se till att nätsladden är utdragen från vägguttaget före rengöring.
2. Torka av utsidan av apparaten med en dammtrasa.
3. De lösa delarna (filter, filterhållare, och droppskål) kan diskas med varmt sprutvatten (eller i diskmaskin).
4. Avkalka din apparat regelbundet. Vid normalt bruk, efter avkalkning, skall apparaten användas två eller fler gånger med bara vatten för att spola bort rengöringsmedelsrester.
5. För att förvara apparaten, linda kabeln runt basen genom att hålla med en hand och vrida toppen i klockans riktning.

SVENSKA

KASSERA DIN APPARAT

1. När denna överkorsade soptunnesymbol sitter på en produkt betyder det att produkten sorterar under EU-direktiv 2002/96/EC.
2. Alla elektriska och elektroniska produkter bör sorteras och kasseras separat från kommunens sopor via särskilda insamlingsställen; statliga eller kommunala.
3. Korrekt kassering av din gamla apparat hjälper till att förhindra potentiellt negativa effekter på miljön och människors hälsa.
4. För mer detaljerad information om kassering av din gamla apparat, kontakta ert kommunkontor, sopsorteringsstation eller butiken där ni köpte produkten.

SPECIFIKATION

Modellnr. : SF-2819
Spänning : 220-240V ~ 50Hz
Wattal : 420-500W

GARANTI

Produkten har en garanti på 2 år från och med inköpsdatum gällande defekter i material och arbete. Under denna garanti åtar sig tillverkaren att reparera eller byta ut delar som befunnit sig vara felaktiga, under förutsättning att produkten tas tillbaka till inköpsadressen. Garantin är bara giltig om apparaten har använts i enlighet med instruktionerna och under förutsättning att ingen icke-auktoriserad person har ändrat, reparerat eller mixtrat med eller skadat den genom felaktig användning.

Garantin täcker inte vanligt slitage eller bräckligt gods som porslinsföremål etc. Om produkten inte fungerar och måste returneras, ska den packas försiktigt tillsammans med ditt namn, adress och skälet till varför den returneras och lämnas till inköpsstället. Är garantiperioden fortfarande giltig ska även garantikortet och kvitto medsändas.

E-postadress för service:

info@swisselektro.com

Kære kunde,

Tak fordi du valgte dette ALPINA-produkt til hjemmet. Dit Alpina-produkt leveres med 2 års garanti og vil tjene dig i mange år, hvis du passer godt på det. Navnet ALPINA står for kvalitet, pålidelighed og troværdighed. Vi håber, at du Alpina fortsat vil være dit førstevalg ved anskaffelse af udstyr til hjemmet.

VIGTIGE SIKKERHEDSFORSKRIFTER

Ved brugen af elektrisk udstyr, skal basale sikkerhedsforskrifter følges:
1. Læs omhyggeligt alle instruktioner.
2. Kontroller, at strømforsyningen svarer til den, der er anført på mærkaten.
3. Kom ikke apparatet ned i vand eller anden væske, da det kan give elektrisk stød.
4. Børn må ikke betjene eller lege med apparatet.
5. Fjern ledningen fra stikkontakten, når apparatet ikke bruges, eller når dele monteres eller afmonteres.
6. Brug ikke apparatet, hvis ledningen eller kontakten er beskadiget.
7. Hvis apparatet beskadiges, eller der opstår en fejlfunktion, skal du kontakte et autoriseret serviceværksted.
8. Anbring den ikke på eller i nærheden af varme overflader.
9. Træk ikke apparatet i ledningen.
10. Brug ikke apparatet til andet end til det tilsigtede brug i husstanden.

LÆS DISSE INSTRUKTIONER
1. Anbring kaffemaskinen på en ren og lige overflade og væk fra brandfarlige ting.
2. Sluk altid for strømmen under påfyldning af kaffe eller te, mens maskinen arbejder. Bagefter kan der tændes igen.
3. Hvis der ikke er vand i vandbeholderen, skal der slukkes for strømmen. Tænd ikke med tom vandbeholder.
4. Maskinen skal altid holdes under opsyn under brug.

BRUGSANVISNING
1. Rengør kaffemaskinen inden brugen.
2. Åbn vanddækslet og fyld op med vand til det angivne niveau.
3. Kom tilstrækkelig med kaffe eller te i i filteret og sæt det tilbage i filterholderen.
4. Kontroller at koppen er korrekt anbragt.
5. Anbring stikket i stikkontakten og tænd. Indikatorlampen lyser og processen begynder.
6. Når kaffen eller teen er klar, sluk for maskinen og tag koppen ud.

Advarsel:
Af hensyn til sikkerheden er dette udstyr forsynet med en ledning med et trebens Type G-jordstik. Omgå ikke dette stiks sikkerhedsformål.

Fare for skoldning:
Vær forsigtig, når du bruger luftfugteren. Dampen, der kommer ud, kan være meget varm.

RENGØRING OG VEDLIGEHOLDELSE

1. Inden rengøring skal maskinens netledning fjernes fra stikkontakten.
2. Tør maskinens ydersider af med en fugtig klud.
3. Udtagelige ting (filter, filterholder og drypbakke) kan vaskes i varmt vand eller i opvaskemaskine.
4. Afkalk med jævne mellemrum maskinen. Efter afkalkning skal du lade maskinen gennemgå to eller flere cyklusser kun med vand for at fjerne alt afkalkningsmiddel.
5. Ved opbevaring, sno ledningen ind i foden ved at holde i foden med én hånd og dreje overdelen i urets retning.

DANSK

BORTSKAFFELSE AF GAMMELT UDSTYR

1. Når dette mærke med en overkrydset affaldsbeholder på hjul findes på produktet, betyder det, at produktet er dækket af det europæiske direktiv 2002/96/EC.
2. Alle elektriske og elektroniske produkter skal bortskaffes adskilt fra kommunalt affald på dertil bestemte opsamlingssteder udpeget af regeringen eller af de lokale myndigheder.
3. Korrekt bortskaffelse af gammelt udstyr er med til at forhindre mulige, negative påvirkninger af miljøet og den menneskelige sundhed.
4. Yderligere oplysninger om bortskaffelse af gammelt udstyr fås hos de lokale myndigheder, hos det lokale renholdningsselskab eller i forretningen, hvor produktet er købt.

Specifikationer

Modelnr.	: SF-2819
Spænding	: 220-240V ~ 50Hz
Watt	: 420-500W

GARANTI

Dette apparat er dækket af 2 års garanti for materialefejl og forarbejdning gældende fra købsdagen. I henhold til denne garanti reparerer eller udskifter fabrikanten alle defekte dele under forudsætning af, at produktet returneres til det sted, hvor det blev købt. Garantien dækker kun, hvis produktet er brugt i henhold til instruktionerne og ikke er ændret, repareret eller skadet af nogen uautoriseret person eller er blevet skadet ved misbrug.
Garantien dækker ikke slid eller, ting der kan brække såsom keramik osv. Hvis apparatet ikke virker og skal returneres, skal du pakke det omhyggeligt ned, vedlægge dit navn og adresse samt grunden til returneringen og bringe det til købsstedet. Inden for garantiperioden skal du også vedlægge garantibevis og købsbevis/faktura/kvittering.

E-mail-serviceadresse:

info@swisselektro.com

Уважаемый покупатель,

Благодарим вас зато, что вы выбрали этот качественный бытовой прибор ALPINA. Для вашего прибора Alpina мы предлагаем 2-годовую гарантию и при необходимости последующее сервисное обслуживание. Марка ALPINA – это Качество, Надежность. Надеемся, что вы продолжите использовать приборы марки ALPINA – лучший выбор бытовых приборов.

ВАЖНЫЕ ЗАМЕЧАНИЯ ПО ТЕХНИКЕ БЕЗОПАСНОСТИ

При использовании бытовой техники необходимо соблюдать следующие основные правила техники безопасности:

1. Внимательно прочитайте все инструкции.
2. Убедитесь в том, что характеристики сети соответствуют тем, что указаны на табличке с номинальными характеристиками прибора.
3. Во избежание поражения электрическим током не опускайте в воду или другие жидкости электрические детали приборов.
4. Не разрешайте детям работать и играть с бытовыми приборами.
5. Отключите прибор от сети, если не используете его или прежде, чем установить или снять принадлежности.
6. Не используйте прибор, если сетевой шнур поврежден или подключен к сети.
7. В случае повреждения прибора или его неисправности обращайтесь для ремонта только в сервисные центры.
8. Не оставляйте прибор на горячих поверхностях или вблизи них и не оставляйте приборы вне помещения.
9. Никогда не тяните прибор за сетевой шнур.
10. Используйте прибор только по назначению и только в качестве бытовой техники.

ПРОЧИТАЙТЕ ВНИМАТЕЛЬНО

1. Установите кофеварку на чистую ровную поверхность вдали от легковоспламеняющихся предметов.
2. Насыпайте кофе или чай только при выключенной кофеварке.
3. Никогда не включайте кофеварку, если резервуар для воды пуст.
4. Не оставляйте включенную кофеварку без внимания.

ИНСТРУКЦИЯ ПО ИСПОЛЬЗОВАНИЮ

1. Вымойте и высушите кофеварку перед использованием.
2. Откройте крышку резервуара для воды и заполните его чистой водой до нужного уровня.
3. Насыпьте нужное количество кофе или чая на фильтр и установите его в фильтродержатель.
4. Обеспечьте правильную установку чашек на свои позиции.
5. Подключите шнур питания к розетке и включите кофеварку, при этом должна загореться сигнальная лампочка.
6. Когда кофе сварится, выключите кофеварку и снимите стеклянный кувшин.

⚠ **Предупреждение:**

Данное устройство имеет сетевой шнур с 3-ех штырьковой вилкой с заземляющим контактом типа G. Это защитная функция. Не убирайте функцию защиты с вилки.

Опасность получения ожогов:

Пожалуйста, будьте аккуратны при использовании кофеварки. Пар, который выходит из носика может быть очень горячим.

РУССКИЙ

УХОД И ОЧИСТКА

1. Перед очисткой убедитесь, что кофеварка отключена от розетки.
2. Протрите внешние поверхности кофеварки влажной тряпочкой.
3. Съемные части (фильтр, фильтродержатель, сопло) промываются в проточной горячей воде (или в посудомоечной машине).
4. Периодически обрабатывайте кофеварку средством от накипи. После такой обработки, чтобы смыть остатки средства от накипи дважды прогоните в рабочем режиме через кофеварку только воду.
5. Перед постановкой на хранение сверните шнур питания, для чего держа основание одной рукой, другой – поворачивайте донце по часовой стрелке.

УТИЛИЗАЦИЯ ВЫШЕДШЕГО ИЗ СТРОЯ УСТРОЙСТВА

1. Если на устройстве имеется такой значок с перечеркнутым мусорным контейнером, это означает, что данных продукт отвечает Европейской Директиве 2002/96/EC.
2. Все электрические и электронные продукты необходимо утилизировать отдельно от бытового мусора на специально предназначенных для этого пунктах сбора, в соответствии с правилами, принятыми в вашей стране и местности.
3. Правильная утилизация вышедшего из строя устройства поможет предотвратить потенциально негативное воздействие на окружающую среду и здоровье человека.
4. Подробную информацию об утилизации вышедших из строя и устаревших устройств вы можете узнать, обратившись в свою городскую управу, службу утилизации отходов или магазин, где вы приобрели этот продукт.

ТЕХНИЧЕСКИЕ ХАРАКТЕРИСТИКИ

Модель №. : SF-2819
Напряжение : 220-240 В ~ 50Гц
Мощность : 420-500Вт

ГАРАНТИЯ

На этот продукт предоставляется 2-ух летняя гарантия, начиная с даты покупки, которая распространяется на дефекты материалов и качество изготовления. По этой гарантии производитель обязуется произвести ремонт или замену любой детали, которая окажется неисправной при условии, что продукт будет предъявлен по месту покупки. Данная гарантия действительна при условии, что прибор использовался в соответствии с инструкциями, не подвергался изменениям, ремонту или вскрытию лицами, не имеющими на то соответствующих полномочий, и не был поврежден в результате неправильной эксплуатации.

Данная гарантия не распространяется на износ, если есть повреждения пластиковых деталей корпуса и т.п. Если продукт не работает и подлежит возврату, аккуратно упакуйте его, укажите свое имя, адрес и причину возврата и доставьте по месту покупки. Если срок гарантии не истек, приложите также гарантийный талон и чек о покупке.

Адрес электронной почты

info@swisselektro.com

Stimate Client,

Vă mulțumim că ați ales acest aparat electrocasnic ALPINA de înaltă calitate. Aparatul Alpina dispune de o garanție de 2 ani şi vă va oferi ani întregi de funcționare în cazul unei întreținerii corecte. Marca ALPINA înseamnă Calitate, Fiabilitate şi Încredere. Sperăm că ALPINA va fi în continuare marca dvs. preferată în materie de electrocasnice.

INSTRUCȚIUNI DE SIGURANȚĂ IMPORTANTE

La utilizarea aparatelor electrice, se vor respecta următoarele măsuri de siguranță principale:

1. Citiți toate instrucțiunile cu atenție.
2. Asigurați-vă că alimentarea electrică corespunde celei indicate pe eticheta tehnică.
3. Pentru a evita electrocutarea, nu scufundați în apă sau în alte lichide componentele electrice.
4. Nu permiteți copiilor să acționeze sau să se joace cu aparatul.
5. Scoateți din priză în timpul neutilizării sau înainte de montarea/demontarea pieselor.
6. Nu utilizați cu un cablu de alimentare sau un ştecăr deteriorate.
7. În cazul survenirii unor deteriorări sau defecțiuni, consultați numai un centru de asistență tehnică autorizat.
8. Nu amplasați pe sau în apropierea suprafețelor fierbinți.
9. Nu trageți niciodată aparatul de cablul de alimentare.
10. Nu folosiți aparatul pentru alte scopuri decât cele de uz domestic prevăzute.

CITIȚI ACESTE INSTRUCȚIUNI

1. Aşezați aparatul pe o suprafață curată, plană şi ferită de obiecte inflamabile.
2. Pentru a adăuga cafea măcinată sau ceai în timpul operării, opriți aparatul întotdeauna şi porniți-l din nou după ce l-ați umplut.
3. Dacă nu există apă în rezervorul de apă, opriți aparatul şi nu-l porniți dacă rezervorul de apă este gol.
4. Nu lăsați aparatul niciodată nesupravegheat când este în funcțiune.

INSTRUCȚIUNI DE FOLOSIRE

1. Curățați dispozitivul înainte de folosire.
2. Ridicați capacul rezervorului de apă şi umpleți cu apă curată până la nivelul cerut.
3. Adăugați cantitatea adecvată de cafea măcinată sau ceai în filtru şi aşezați înapoi în coşul filtrului.
4. Asigurați-vă că ați aşezat adecvat cana în poziția sa.
5. Introduceți ştecărul în priză şi porniți aparatul; indicatorul luminos se va aprinde şi aparatul va începe să funcționeze.
6. Când cafeaua e gata, opriți dispozitivul mai întâi şi apoi îndepărtați vasul de sticlă.

Avertisment:

Acest aparat este dotat cu un cablu de alimentare electrică cu împământare, cu ştecăr cu trei lamele, tip G. Aceasta este o funcție de siguranță. Nu încercați să interveniți asupra utilității de siguranță a acestui ştecăr.

Pericol de opărire:

Utilizați acest fierbător cu prudență. Aburul degajat din această deschizătură poate fi foarte fierbinte.

CURĂȚAREA & ÎNTREȚINEREA

1. Asigurați-vă că aparatul este deconectat de la priza electrică înainte de a-l curăța.
2. Ştergeți corpul exterior al aparatului cu o cârpă umedă.
3. Părțile detaşabile (filtru, suport filtru şi tava de picurare) pot fi spălate sub jet de apă fierbinte (sau în maşina de spălat vase).
4. Curățați regulat aparatul de calcar. Pentru a reveni la o folosire normală, după îndepărtarea calcarului, lăsați aparatul să funcționeze de cel puțin două ori doar cu apă pentru a îndepărta rămăşițele agentului de curățare.
5. Pentru depozitare, înfăşurați cablul în baza aparatului ținând aparatul într-o mână, iar cu cealaltă înfăşurați cablul în sensul acelor de ceasornic.

ROMÂNĂ

ELIMINAREA APARATULUI UZAT

1. Când simbolul tomberonului tăiat figurează pe un produs, acesta indică faptul că respectivul produs intră sub incidența Directivei Europene 2002/96/CE.
2. Toate produsele electrice şi electronice trebuie să fie eliminate separat de deşeurile municipale la centre de colectare avizate de către guvern sau autoritățile locale.
3. Eliminarea corectă a aparatului dv uzat va contribui la evitarea unor consecințe potențial negative asupra mediului înconjurător şi asupra sănătății populației.
4. Pentru detalii suplimentarea privind eliminarea aparatului dv uzat, vă rugăm să luați legătura cu primăria, serviciul de eliminare a deşeurilor sau magazinul de la care ați achiziționat produsul.

DATE TEHNICE

Nr. model. : SF-2819
Tensiune : 220-240V ~ 50Hz
Consum : 420-500W

GARANȚIE

Acest produs este garantat pe o perioadă de 2 ani începând cu data achiziționării contra defectelor materiale şi de fabricație. În cadrul acestei garanții, fabricantul se angajează să repare sau să înlocuiască orice componente cu defecte dovedite, cu condiția ca produsul să fie returnat la punctul de achiziționare. Această garanție este valabilă numai dacă aparatul a fost utilizat în conformitate cu instrucțiunile şi cu condiția ca acesta să nu fi suferit modificări, reparații sau intervenții neautorizate ori deteriorări provocate de o utilizare inadecvată.

Această garanție nu acoperă uzura normală şi nici obiecte casante precum cele din ceramică etc. Dacă produsul nu funcționează şi este necesară returnarea sa, ambalați-l cu atenție, incluzând numele şi adresa dvs. precum şi motivul returnării, aducându-l la punctul de achiziționare. În cazul în care produsul se află în perioada de garanție, furnizați şi certificatul de garanție şi dovada achiziționării.

Adresă serviciu de e-mail

info@swisselektro.com

Dragi korisniče,

Zahvaljujemo Vam što ste odabrali kućanski uređaj marke ALPINA. Odabrali ste najbolji uređaj koji nudi jamstvo od 2 godine i godinu servisa. Ime ALPINA vam donosi kvalitetu, pouzdanost i sigurnost. Nadamo se da će Vam ALPINA i dalje biti prvi izbor kad su u pitanju kućanski uređaji.

VAŽNE MJERE ZAŠTITE

Prilikom korištenja električnih uređaja, potrebno je slijediti osnovne mjere sigurnosti:

1. Pažljivo pročitajte sve upute.
2. Provjerite odgovara li izvor napajanja podacima s pločice s nazivnim podacima.
3. Kako biste izbjegli električni udar, ne uranjajte električne dijelove u vodu ili druge tekućine.
4. Ne dopustite djeci da koriste ili da se igraju s aparatom.
5. Isključite ga iz utičnice kad se ne koristi ili prije umetanja/uklanjanja dijelova.
6. Ne koristite ga s oštećenim električnim kabelom ili utikačem.
7. Ukoliko dođe do oštećenja ili neispravnosti u radu, obratite se isključivo ovlaštenom servisnom centru.
8. Nemojte ga stavljati na ili u blizini vrućih površina ili ostavljati vani.
9. Aparat nikad ne povlačite za njegov kabel za napajanje.
10. Aparat ne koristite u druge svrhe osim u kućanstvu.

PROČITAJTE OVE UPUTE

1. Stavite aparat na čistu i ravnu površinu, što dalje od zapaljivih predmeta.
2. Ako želite dodati kavu u prahu ili čaj za vrijeme rada, uvijek isključite napajanje i opet ga uključite nakon završenog dopunjavanja.
3. Ako nema vode u spremniku, isključite napajanje i nemojte ga uključivati dok je spremnik prazan.
4. Nikad ne ostavljajte aparat u radu bez nadzora.

UPUTE ZA KORIŠTENJE

1. Očistite uređaj prije upotrebe.
2. Otklopite spremnik s vodom i napunite ga čistom vodom do željene razine.
3. Dodajte odgovarajuću količinu kave u prahu ili čaja u filtar i stavite ga natrag u košaru za filtar.
4. Provjerite da li je šalica propisno postavljena na svoje mjesto.
5. Utaknite mrežni utikač u zidnu utičnicu i uključite aparat, svjetlosni indikator će zasvijetliti i početi s radom.
6. Kad kave bude spremna, prvo isključite aparat i zatim uklonite šalicu.

pozorenje:

Aparat je opremljen uzemljenim, trožilnim kabelom za napajanje G tipa. Ovo je sigurnosno obilježje. Nemojte pokušavati zaobići sigurnosnu namjenu ovog utikača.

Opasnost od opeklina parom:

Čajnikom rukujte oprezno. Para koja izlazi iz otvora može biti vrlo vruća.

ČIŠĆENJE I ODRŽAVANJE

1. Provjerite je li aparat isključen iz električne utičnice prije čišćenja.
2. Prebrišite vanjski dio kućišta mlinca vlažnom krpom.
3. Skidljivi predmeti (filtar, držač filtra, ladica za kapanje) mogu se prati pod vrućom prskajućom vodom (ili u perilici za suđe).
4. Odstranite kamenac s uređaja kako treba. U normalnom radu, nakon odstranjivanja kamenca, pustite aparat da odradi dva ciklusa samo s vodom kako bi se iz njega isprali ostaci deterdženta.
5. Prije skladištenja, namotajte kabel u bazu držeći je jednom rukom i okrećući vrh u smjeru kazaljke na satu.

HRVATSKI

ZBRINJAVANJE DOTRAJALOG APARATA

1. Kad se na proizvodu nalazi prekriženi simbol kante za smeće na kotačima, to znači da je proizvod obuhvaćen Europskom direktivom 2002/96/EZ.
2. Svi električni i elektronički uređaji moraju se zbrinuti odvojeno od kućnog otpada u predviđenim sabirnim postrojenjima koja su za to odredile službe državne i lokalne vlasti.
3. Pravilan način zbrinjavanja vaših dotrajalih uređaja će pomoći u sprječavanju mogućih štetnih posljedica za okoliš i zdravlje čovjeka.
4. Radi više pojedinosti o zbrinjavanju ovog proizvoda, molimo obratite se vašim lokalnim vlastima, vašoj lokalnoj organizaciji za zbrinjavanje otpada ili trgovini u kojoj ste kupili ovaj proizvod.

TEHNIČKI PODACI:

Br. Modela:	SF-2819
Napon:	220-240V ~ 50Hz
Snaga:	420-500W

JAMSTVO

Ovaj proizvod ima jamstvo u trajanju od 2 godine od datuma kupnje za oštećenja u materijalima i izradi. Pod ovim jamstvom proizvođač se obvezuje na popravak ili zamjenu oštećenih dijelova, pod uvjetom da se proizvod vrati tamo gdje je kupljen. Jamstvo je valjano samo ako je uređaj korišten u skladu s uputama te da nije prepravljan, popravljan ili posredovan od neovlaštene osobe ili oštećen nepravilnom uporabom.
Ovo jamstvo ne obuhvaća trošenje i habanje niti lomove poput keramičkih dijelova, itd. Ako uređaj ne radi i potrebno ga je vratiti, pažljivo ga zapakirajte, napišite svoje ime i adresu te razlog vraćanja i dostavite ga na adresu kupnje. Unutar razdoblja valjanosti jamstva također dostavite jamstvenu karticu i dokaz o kupnji.

Adresa usluge e-pošte:

info@swisselektro.com

Vážený zákazníku,

Děkujeme vám, že jste si zvolil/a kvalitní domácí spotřebič ALPINA. Váš spotřebič Alpina má 2 roky záruku a při dobré péči vám poskytne roky provozu. Značka ALPINA přináší kvalitu a provozní spolehlivost. Doufáme, že ALPINA bude i nadále vaší první volbou v domácích spotřebičích.

DŮLEŽITÉ BEZPEČNOSTNÍ POKYNY

Při používání elektrických spotřebičů je třeba dodržovat základní bezpečnostní opatření:

1. Důkladně si přečtěte návod.
2. Ujistěte se, že napájení elektrickým proudem odpovídá napájení na štítku se jmenovitým napětím.
3. Abyste se vyvarovali elektrickému šoku, neponořujte elektrické části do vody nebo jiné tekutiny.
4. Dětem nedovolte spotřebič používat nebo si s ním hrát.
5. Pokud spotřebič nepoužíváte, nebo na něj připevňujete či odstraňujete jeho části, odpojte jej ze zásuvky.
6. Nepoužívejte poškozený elektrický kabel nebo zástrčku.
7. Pokud dojde k poškození nebo poruše, obraťte se pouze na autorizované servisní středisko.
8. Nepokládejte spotřebič na nebo do blízkosti horkých povrchů, nenechávejte jej venku.
9. Nikdy netahejte přístroj za síťový kabel.
10. Spotřebič používejte pouze pro určené použití v domácnosti.

PŘEČTĚTE SI TYTO POKYNY

1. Umístěte kávovar na čistý a rovný povrch v dostatečné vzdálenosti od hořlavých látek.
2. Je-li kávovar v provozu a vy chcete přidat další množství kávy nebo čaje, vždy ho před doplněním vypněte.
3. Jestliže již není v zásobníku voda, vypněte kávovar - nikdy ho nezapínejte, je-li zásobník vody prázdný.
4. Je-li kávovar zapnut, nikdy ho nenechávejte bez dozoru.

POKYNY K POUŽÍVÁNÍ

1. Před použitím kávovar vyčistěte.
2. Otevřete víko zásobníku vody a naplňte ho požadovaným množstvím čisté vody.
3. Vložte do filtru přiměřené množství kávy nebo čaje a zasuňte ho zpět do filtračního koše.
4. Ujistěte se, že jsou šálky ve správné pozici.
5. Vložte napájecí kabel do síťové zásuvky k zapnutí kávovaru, indikátor zapnutí se rozsvítí a kávovar se spustí.
6. Po uvaření kávy nejprve vypněte kávovar a potom z něj vyjměte šálek.

Varování:

Tento spotřebič je vybaven 3kolíkovým uzemněným napájecím kabelem typu G. Tento kabel má bezpečnostní funkci. Nesnažte se ho proto upravovat ani používat jiný.

Nebezpečí opaření:

Při používání konvice buďte prosím opatrní. Pára z ní vycházející může být velmi horká.

ČIŠTĚNÍ & ÚDRŽBA

1. Před čištěním se ujistěte, že je napájecí kabel kávovaru vyjmut ze síťové zásuvky.
2. Otřete vnější část přístroje pomocí navlhčeného hadříku.
3. Vyjímatelné součásti (filtr, objímka filtru, odkapávací nádržka) mohou být omývány proudem vody (nebo v myčce na nádobí).
4. Pravidelně svůj kávovar odvápňujte. Po odvápnění do kávovaru nalijte pouze vodu a zapněte ho dvakrát nebo vícekrát k vyplavení zbytku odvápňovacího prostředku.
5. K uskladnění kávovaru uchopte jednou rukou napájecí kabel a druhou otáčejte horní části kávovaru ve směru hodinových ručiček ke svinutí kabelu do spodní části kávovaru.

ČESKY

LIKVIDACE STARÉHO SPOTŘEBIČE

1. Pokud je na spotřebiči tento symbol přeškrtnuté popelnice, znamená to, že na výrobek se vztahuje evropská směrnice 2002/96/ES.
2. Veškeré elektrické a elektronické výrobky musí být likvidovány odděleně od domovního odpadu na příslušných sběrných místech určených vládou nebo místními úřady.
3. Správná likvidace vašeho starého spotřebiče pomůže předcházet možným negativním vlivům na životní prostředí a lidské zdraví.
4. Ohledně podrobnějších informací o likvidaci vašeho starého spotřebiče kontaktujte prosím městský úřad, sběrné suroviny nebo obchod, ve kterém jste výrobek zakoupili.

TECHNICKÉ ÚDAJE:

Model č. : SF-2819
Napětí : 220-240V ~ 50Hz
Příkon : 420-500W

ZÁRUKA

Na tento výrobek je poskytována záruka po dobu 2 let od data zakoupení na vady materiálu a zpracování. Na základě této záruky výrobce provede opravu nebo vymění části, které jsou vadné, pokud je výrobek dopraven na místo prodeje. Tato záruka je platná pouze tehdy, pokud byl spotřebič používán podle těchto pokynů a pokud nebyl upravován nebo opravován neoprávněnou osobou nebo byl poškozen nesprávným používáním.
Tato záruka se netýká opotřebování ani rozbití keramických částí atd.Pokud výrobek nefunguje a je třeba jej vrátit, důkladně jej zabalte, přiložte své jméno a adresu a důvod pro navrácení výrobku a zaneste jej na místo zakoupení. Pokud je výrobek v záruční době, dodejte také záruční listinu a doklad o jeho zakoupení.

Adresa e-mailové služby:

info@swisselektro.com

Vážený zákazník,

Ďakujeme, že ste si zakúpili tento kvalitný prístroj do domácnosti ALPINA. Na prístroj Alpina sa vzťahuje dvojročná záruka a bude vám slúžiť roky, ak sa s ním budete správne zaobchádzať. Značka ALPINA predstavuje kvalitu, istotu a spoľahlivosť. Dúfame, že aj pri výbere ďalších prístrojov do domácnosti zostanete pri značke ALPINA.

DÔLEŽITÉ BEZPEČNOSTNÉ UPOZORNENIA

Pri používaní elektrických spotrebičov vždy dodržujte základné bezpečnostné opatrenia:

1. Pozorne si prečítajte všetky pokyny.
2. Uistite sa, že napájanie zodpovedá hodnotám uvedeným na typovom štítku.
3. Elektrické časti zariadenia neponárajte do vody alebo inej tekutiny, aby ste predišli úrazu elektrickým prúdom.
4. Nedovoľte deťom obsluhovať zariadenie alebo sa s ním hrať.
5. Zariadenie vytiahnite zo zásuvky ak ho nepoužívate alebo pred zmontovaním alebo rozmontovaním častí.
6. Zariadenie nepoužívajte s poškodeným káblom alebo zástrčkou.
7. Ak sa objaví poškodenie alebo porucha, obráťte sa len na autorizovaný servis.
8. Zariadenie neklaďte na horúci povrch alebo do jeho blízkosti.
9. Nikdy neťahajte prístroj za napájaciu šnúru.
10. Spotrebič nepoužívajte inak ako určeným spôsobom použitia v domácnosti.

PREČÍTAJTE SI TIETO POKYNY

1. Prístroj položte na čistý a rovný povrch, ďaleko od horľavých predmetov.
2. Ak chcete pridať kávu alebo čaj počas prevádzky, vždy vypnite napájanie a po doplnení ho zapnite znova.
3. Ak nie je voda v nádržke, vypnite napájanie a nezapínajte ho, kým je nádržka prázdna.
4. Nikdy nenechávajte prístroj bez dozoru, keď je v činnosti.

NÁVOD NA POUŽITIE

1. Pred použitím prístroj očistite.
2. Odkryte veko na nádržke na vodu a naplňte ju čistou vodou až po požadovanú úroveň.
3. Nasypte do filtra vhodné množstvo mletej kávy alebo čaju a vložte ho do koša filtra.
4. Presvedčte sa, či je šálka umiestnená na svoje miesto.
5. Zapojte konektor napájania do sieťovej zásuvky a zapnite prístroj. Kontrolné svetlá sa rozsvietia a prístroj začne pracovať.
6. Keď je káva hotová, najprv vypnite zariadenie a potom odoberte šálku.

Upozornenie:

Toto zariadenie je vybavené uzemneným napájacím káblom typu G s 3-kolíkovou prípojkou. Je to bezpečnostná funkcia. Nepokúšajte odstrániť bezpečnostnú funkciu tejto prípojky.

Nebezpečenstvo obarenia:

Počas používania kanvice buďte veľmi opatrní. Para vychádzajúca z otvoru môže byť veľmi horúca.

ČISTENIE A ÚDRŽBA

1. Pred čistením zariadenia sa uistite, že je odpojené z elektrickej siete.
2. Vonkajšie plochy zariadenia utrite vlhkou handrou.
3. Odstrániteľné časti (filter, držiak filtra, odkvapkávaciu tácku) môžete umývať pod horúcou tečúcou vodou (alebo v umývačke riadu).
4. Pravidelne odstraňujte vodný kameň z prístroja. Pri bežnom použití po odvápňovaní nechajte pracovať použitím iba vody aspoň dvakrát, aby sa opláchli zvyšky čistiaceho prostriedku.
5. Pred uskladnením naviňte kábel tak, že jednou rukou držíte podstavec a druhou rukou otáčate hornú časť v smere hodinových ručičiek.

SLOVENSKY

LIKVIDÁCIA STARÉHO ZARIADENIA

1. Ak je na prístroji nalepený tento symbol s prečiarknutým kontajnerom na odpadky, znamená to, že sa na výrobok vzťahuje Európska smernica 2002/96/EC.
2. Všetky elektrické a elektronické výrobky musia byť zlikvidované oddelene od komunálneho odpadu, a to prostredníctvom inštitúcií poverených vládou alebo miestnymi úradmi, ktoré sa zaoberajú zberom takéhoto odpadu.
3. Správna likvidácia starého zariadenia pomôže predísť možnému nepriaznivému vplyvu na životné prostredie a ľudské zdravie.
4. Ak potrebujete podrobnejšie informácie o likvidácii starého zariadenia, obráťte sa na príslušné úrady vo vašom meste, na službu zaoberajúcu sa likvidáciou odpadu alebo na predajňu, kde ste výrobok kúpili.

ŠPECIFIKÁCIA

Model č. : SF-2819
Napätie : 220-240 V ~ 50 Hz
Príkon : 420-500 W

ZÁRUKA

Na výrobok sa vzťahuje záruka na chyby materiálu a výrobné chyby počas dvoch rokov od dátumu kúpy. V rámci tejto záruky sa výrobca zaväzuje opraviť alebo vymeniť všetky chybné súčasti, za predpokladu, že výrobok je vrátený na miesto nákupu. Táto záruka je platná iba vtedy, ak zariadenie bolo používané v súlade s pokynmi, nebolo modifikované, opravované, nezasahovali doň neoprávnené osoby, a nebolo poškodené v dôsledku nesprávneho používania.

Táto záruka sa nevzťahuje na opotrebovanie a trhliny, ani na krehké, napr. keramické časti. Ak výrobok nefunguje a musí sa vrátiť, starostlivo ho zabaľte, priložte vaše meno, adresu a dôvod vrátenia a prineste ho na miesto kde ste ho zakúpili. Počas obdobia platnosti záruky pridajte aj záručný list a potvrdenie o kúpe.

Servisná e-mailová adresa:

info@swisselektro.com

Tisztelt Vásárló!

Köszönjük, hogy ezt a minőségi ALPINA otthoni készüléket választotta. Az Ön Alpina készülékére 2 év garancia van, és a szervizelése a későbbiekben is biztosított. Az ALPINA név az Ön számára a minőséget, a megbízhatóságot és a biztonságot szavatolja. Reméljük, hogy továbbra is elsősorban az ALPINA termékeket választja otthoni készülékeinek beszerzése során

FONTOS BIZTONSÁGI TANÁCSOK

Elektromos gépek használatakor be kell tartani az alapvető biztonsági intézkedéseket:

1. Olvasson el figyelmesen minden utasítást.
2. Ellenőrizze, hogy az áramforrás megfelel a követelményeknek.
3. Az elektromos áramütés elkerülése érdekében ne merítse vízbe vagy más folyadékba az elektromos részeket.
4. Ne engedje a gyermekeket hogy működtessék, vagy játszanak a géppel.
5. Áramtalanítsa, mikor nem használja, vagy mielőtt részeket szerel le vagy fel.
6. Ne használja sérült áramkábellel.
7. Ha megsérül, vagy hibás működés lép fel, csak engedélyezett szervizhez forduljon.
8. Ne helyezze forró felületre vagy ennek közelébe.
9. Soha ne húzza ki a kábeltől fogva.
10. Ne használja a gépet másra, mint amire készült.

KÉRJÜK, OLVASSA EL AZ ALÁBBI FIGYELMEZTETÉSEKET

1. A kávéfőzőt tiszta, vízszintes felületen, éghető anyagoktól távol használja.
2. Őrölt kávé vagy teafű betöltése előtt mindig kapcsolja ki, és csak a betöltés után kapcsolja be.
3. Ha elfogyott a víz a tartályból, kapcsolja ki a kávéfőzőt. Üres víztartállyal nem szabad bekapcsolni.
4. Használat közben ne hagyja őrizetlenül a készüléket.

HASZNÁLATI ÚTMUTATÓ

1. Használat előtt tisztítsa meg a készüléket.
2. Nyissa fel a víztartály fedelét, és töltsön tiszta vizet a tartályba, a szükséges szintig.
3. Helyezzen megfelelő mennyiségű őrölt kávét vagy teafüvet a szűrőbe, és helyezze vissza a szűrőkosárba.
4. Ügyeljen arra, hogy a csésze megfelelő helyre kerüljön.
5. Csatlakoztassa a készüléket a konnektorhoz, és kapcsolja be. A működést és jelzőlámpa jelzi.
6. Ha kész a kávé, először kapcsolja ki a kávéfőzőt, csak utána vegye el az üvegedényt.

Figyelmeztetés:

Ez egy G típusú, védőföldeléses készülék, háromérintkezős dugasszal. A harmadik érintkező áramütés ellen véd. Ne iktassa ki, ne bütykölje meg.

Forrázásveszély:

Bánjon óvatosan a vízforralóval. Az ezen a nyíláson kilépő gőz megégetheti.

TISZTÍTÁS ÉS KARBANTARTÁS

1. Tisztítás előtt feltétlenül húzza ki a készülék csatlakozóját a konnektorból.
2. A készülék külső felületeit nedves kendővel tisztítsa.
3. A kivehető tartozékokat (szűrő, szűrőtartó, cseppfogó tálca) meleg folyó vízben (vagy mosogatógépben) mossa tisztára.
4. Rendszeresen vízkőtelenítse a kávéfőzőt. Vízkőtelenítés után két vagy több menetben tiszta vízzel főzze ki belőle a tisztítószer maradványokat.
5. Tároláshoz tekercselje a kábelt a talpba: fogja meg egyik kezével a talpat, és forgassa a másik kezével az óramutató járásával azonos irányba.

MAGYAR

AZ ELHASZNÁLT KÉSZÜLÉK ELTÁVOLÍTÁSA

1. Ha az áthúzott kerekes tartály látható a terméknél, az azt jelenti, hogy a terméket az EU 2002/96/EC előírásnak megfelelően kell kezelni.
2. Valamennyi elektromos és elektronikai terméket a háztartási hulladékoktól külön, a kijelölt gyűjtőhelyeken vagy a helyi hatóságok által megjelölt helyen kell leadni.
3. A készülék megfelelő eltávolítása támogatja a környezet és az emberi egészségre vonatkozó negatív hatású következményeinek elkerülését.
4. További részletes információkért a készülék eltávolításával kapcsolatban kérjük vegye fel a kapcsolatot a helyi hivatallal, a hulladékhasznosító hellyel vagy a kereskedéssel, ahol a terméket vásárolta.

MŰSZAKI ADATOK

Modell szám	: SF-2819
Feszültség	: 220-240V ~ 50Hz
Fogyasztás	: 420-500W

GARANCIA

A termék 2 éves időszakra garantált a vásárlás dátumától számítva gyártási hibák ellen. A garancia értelmében a gyártó vállalja a javítást vagy cserét, ha alkatrész meghibásodik, feltéve, hogy a terméket visszajuttatják a vásárlási helyre. A garancia csak akkor érvényes, ha az utasításoknak megfelelően használják és nem módosította, javította nem engedélyezett személyzet vagy ha nem megfelelő használat miatt romlott el.

A garancia nem érvényes kopásra, vagy a törékeny részekre, pl. kerámia, stb. Ha a termék nem működik vagy vissza kell küldeni, csomagolja be gondosan, feltüntetve nevét és címét és a visszaküldés okát és hozza el a vásárlás helyére. Amennyiben a garanciás időszakban van, kérjük mellékelje a garanciaszelvényt és a vásárlási bizonylatot.

Szerviz e-mail cím

info@swisselektro.com

Szanowny Kliencie,

Dziękujemy za wybranie tego wysokiej jakości urządzenia gospodarstwa domowego ALPINA. Do Twojego urządzenia Alpina dołączona jest 2-letnia gwarancja. a w przypadku odpowiedniego korzystania urządzenie będzie działać latami. Nazwa ALPINA to jakość, rzetelność i niezawodność. Mamy nadzieję, że produkty firmy Alpina na stałe zagoszczą w Twoim domu.

WAŻNE INFORMACJE NA TEMAT BEZPIECZEŃSTWA

Podczas korzystania z urządzeń elektrycznych należy przestrzegać podstawowych zasad bezpieczeństwa:

1. Przed użyciem przeczytaj całą instrukcję.
2. Upewnij się, że zasilanie odpowiada wartości na tabliczce znamionowej.
3. Aby uniknąć porażenia elektrycznego, nie zanurzaj części elektrycznych w wodzie, ani innych płynach.
4. Dzieci nie powinny obsługiwać urządzenia lub nim się bawić.
5. Urządzenie należy odłączyć od zasilania, jeśli nie działa lub przed jego złożeniem/rozłożeniem.
6. Nie używaj, jeśli kabel elektryczny lub wtyczka są uszkodzone.
7. Jeśli zauważysz uszkodzenie lub nieprawidłowe działanie, zwróć się do autoryzowanego punktu napraw.
8. Nie stawiaj na lub w pobliżu gorących powierzchni.
9. Nigdy nie ciągnij urządzenia za kabel zasilania.
10. Nie używaj urządzenia niezgodnie z jego przeznaczeniem.

PROSZĘ PRZECZYTAĆ NINIEJSZE INSTRUKCJE

1. Urządzenie umieścić na czystej i równej powierzchni i zdala od łatwopalnych przedmiotów.
2. Przy dodawaniu zmielonej kawy lub herbaty, zawsze wyłączać zasilanie i włączać ponownie po napełnieniu.
3. Jeśli nie ma wody w zbiorniku, to proszę wyłączyć wyłącznik zasilania i nie włączać go przy pustym zbiorniku.
4. Nie pozostawiać pracującego urządzenia bez nadzoru.

INSTRUKCJA OBSŁUGI

1. Oczyścić urządzenie przed użyciem.
2. Otworzyć pokrywkę zbiornika i napełnić czystą wodą do wymaganego poziomu.
3. Nasypać odpowiednią ilość kawy lub herbaty do filtru i umieścić go w koszu filtru.
4. Upewnić się, że kubki są umieszczone na właściwym miejscu.
5. Włożyć wtyczkę zasilania do gniazdka i włączyć urządzenie, wskaźnik zaświeci się i zacznie ono pracować.
6. Gdy kawa jest gotowa, wyłączyć najpierw urządzenie a potem wyjąć kubki.

Ostrzeżenie:

Niniejsze urządzenie jest wyposażone w uziemiony, 3-bolcowy kabel zasilania typu G. Jest to zabezpieczenie. Nie należy próbować samemu modyfikować zabezpieczenia tej wtyczki.

Ryzyko poparzenia:

Podczas korzystania z czajnika proszę zachować ostrożność. Wydobywająca się z urządzenia para jest bardzo gorąca.

CZYSZCZENIE I KONSERWACJA

1. Przed czyszczeniem upewnić się, że urządzenie ma wtyczkę wyjętą z gniazdka.
2. Obudowę z zewnątrz czyścić wilgotną ściereczką.
3. Akcesoria zdejmowane (filtr, uchwyt filtru, taca ścieku) mogą być myte natryskiem gorącej wody (lub w zmywarce do naczyń).
4. Regularnie oczyszczać urządzenie z kamienia. Po oczyszczeniu z kamienia, w trakcie normalnego użytku proszę dwukrotnie uruchomić urządzenie dla przepłukania tylko z wodą, by wypłukać pozostałości detergentu.
5. Przy przechowywaniu owinąć kabel na podstawie, trzymając urządzenie w jednej ręce i obracając górę w kierunku wskazówek zegara.

POLSKI

LIKWIDACJA STAREGO URZĄDZENIA

1. Jeśli produkt oznaczony jest symbolem przekreślonego pojemnika na śmieci, podlega dyrektywie Unii Europejskiej 2002/96/EC.
2. Wszystkie elektryczne i elektroniczne produkty powinny być likwidowane osobno od odpadów domowych, poprzez punkty zbioru, wyznaczone przez rząd lub władze lokalne.
3. Prawidłowa likwidacja starego urządzenia pomoże zapobiec możliwemu negatywnemu wpływowi na środowisko i zdrowie ludzkie.
4. Aby uzyskać dalsze informacje o likwidacji starego urządzenia, proszę skontaktować się z miejscowymi władzami, punktem zbioru odpadów domowych lub sklepem, w którym zakupiono produkt.

SPECYFIKACJA

Model nr	: SF-2819
Napięcie	: 220-240V ~ 50Hz
Moc w watach	: 420-500W

GWARANCJA

Gwarantuje się, że produkt będzie działać prawidłowo i że będzie wolny od wad produkcyjnych w przeciągu 2 lat od daty zakupu. Zgodnie z niniejszą gwarancją producent naprawi lub wymieni wszelkie wadliwe części. Klient musi przynieść produkt do punktu zakupu. Gwarancja ta jest ważna tylko w przypadku, gdy urządzenie było eksploatowane zgodnie z instrukcją. Gwarancja jest nieważna jeśli urządzenie było modyfikowane, naprawiane lub zmieniane przez osoby nieupoważnione lub zostało uszkodzone wskutek nieprawidłowego użycia.

Niniejsza gwarancja nie pokrywa zużycia, rozdarcia, ani stłuczenia części ceramicznych, itp. Jeśli produkt nie działa i konieczny jest jego zwrot, ostrożnie je zapakuj, załączając swoje nazwisko i adres oraz powód zwrotu i przynieś do punktu zakupu. W przypadku ważnej gwarancji, przynieś kartę gwarancyjną oraz dowód zakupu

Adres email serwisu:

info@swisselektro.com

Sayın Müşterimiz,

Bu ALPINA ev aletini seçtiğiniz için teşekkür ederiz. Alpina aletiniz 2 yıllık garantiyle gelir ve iyi bakıldığında yıllarca hizmet görecektir. ALPINA adı, size Kaliteyi, Güvenilirliği ve Güvenceyi getirir. Ev aletlerinde ALPINA'nın ilk tercihiniz olmaya devam etmesini umarız.

ÖNEMLİ KURALLAR

Elektrikli aletler kullanılırken, temel güvenlik önlemleri izlenmelidir:

1. Tüm talimatları dikkatlice okuyun.
2. Güç kaynağının, tanımlama etiketindekine karşılık geldiğinden emin olun.
3. Elektrik çarpmasını önlemek için, elektrikli parçaları suya ya da diğer sıvılara batırmayın.
4. Çocukların, aleti çalıştırmasına ya da aletle oynamasına izin vermeyin.
5. Kullanımda değilken veya parçaları söküp takmadan önce fişini prizden çekin.
6. Hasarlı elektrik kablosu ya da fişiyle kullanmayın.
7. Hasar ya da hatalı çalışma meydana gelirse, yalnızca yetkili servise başvurun.
8. Sıcak yüzeylere ya da yakınına koymayın.
9. Aleti, kesinlikle güç kablosundan çekmeyin.
10. Aleti, tasarlanan ev kullanımı dışındaki amaçlar için kullanmayın.

BU TALİMATLARI OKUYUNUZ

1. Cihazı temiz ve düz bir yere, alev alabilen cisimlerden uzağa yerleştirin.
2. Cihaz çalışırken kahve ya da çay eklemek için daima gücü kesin ve ekledikten sonar tekrar açın.
3. Eğer su haznesinde su yoksa, gücü kapatın, güç hasnesi boş ise açmayın.
4. Cihazı kullanırken asla yalnız bırakmayın.

KULLANIM TALİMATI

1. Kullanmadan önce cihazı temizleyin.
2. Su haznesi kapağını açın ve istediğiniz seviyeye kadar içme suyu doldurun.
3. Filtreye yeterli miktarda kahve veya çay ekleyin ve yine filtre sepetine yerleştirin.
4. Kupanın yerine tam oturduğundan emin olun.
5. Elektrik fiºini elektrik prizine takın ve cihazı açın, gösterge ışığı yanar ve çalışmaya başlar.
6. Kahve hazır olduğunda, ilk olarak cihazı kapatın, ardından kupayı alın.

Uyarı:

Bu alet, topraklı, G Tipi, 3 pimli güç kablosuyla donatılmıştır. Bu bir güvenlik özelliğidir. Bu fişin güvenlik amacını bozmayı denemeyin.

Kaynar suyla yanma tehlikesi:

Isıtıcıyı kullanırken lütfen dikkatli olun. Delikten çıkan buhar çok sıcak olabilir.

TEMİZLİK VE BAKIM

1. Temizlemeden once cihazın fişinin elektrik prizinden çekildiğinden emin olun.
2. Cihazın dış yüzeyini nemli bir bezle silin.
3. Çıkarılabilir kısımlar (filtre, filter tutacağı, damlama tepsisi) sıcak su püskürtücüsünde (veya bulaşık makinesinde) yıkanabilir.
4. Cihazınızın kirecini düzenli olarak temizleyin. Normal kullanımlarda kireç temizlendikten sonra cihazı yalnızca su ile bir veya iki kez çalıştırarak deterjan kalıntılarının temizlenmesini sağlayın.
5. Cihazı saklayacağınızda tabanı bir elinizde tutarak kablosunu tabanına sarın ve üst kısmını saat yönünde çevirin.

TÜRKÇE

ESKİ ALETİNİZİN ELDEN ÇIKARILMASI

1. Bu üstü çizili tekerlekli çöp kutusu simgesinin bir üründe bulunması, ürünün, 2002/96/EC Avrupa Direktifi kapsamında olduğu anlamına gelir.
2. Tüm elektrikli ve elektronik ürünler, hükümet ya da yerel yetkililerce belirlenmiş özel toplama tesisleri aracılığıyla, belediye atık toplama sisteminden ayrı olarak elden çıkarılmalıdır.
3. Eski aletinizin doğru biçimde elden çıkarılması, çevre ve insan sağlığı için olası olumsuz sonuçları önlemeye yardımcı olacaktır.
4. Eski aletinizin elden çıkarılması konusunda daha fazla bilgi için, lütfen şehir ofisinize, atık toplama hizmetine veya ürünü satın aldığınız mağazaya danışın.

ÖZELLİKLER

Model No.	: SF-2819
Voltaj	: 220-240V ~ 50Hz
Elektrik Gücü	: 420-500W

GARANTİ

Bu ürün, satın alım tarihinden itibaren, malzeme ve işçilik kusurlarına karşı 2 yıllık garanti altındadır. Bu garanti altında, üretici, ürünün satın alınan adrese iade edilmesi koşuluyla, hasarlı olduğu görülen herhangi bir parçayı tamir etmeyi ya da değiştirmeyi üstlenir. Garanti yalnızca, aletin talimatlara göre kullanılmış olması ve yetkisiz bir kişi tarafından değiştirilmemiş, tamir edilmemiş ya da müdahalede bulunulmamış veya hatalı kullanımdan dolayı hasar görmemiş olması durumunda geçerlidir.

Bu garanti, aşınma ve yıpranmayı veya seramik unsurlar gibi kırılabilir parçaları kapsamaz. Ürün çalışmazsa ve iade edilmesi gerekirse, adınızı, adresinizi ve iade nedeninizi ekleyerek dikkatlice paketleyip satın alım adresine götürün. Garanti süresi içindeyse, lütfen garanti kartıyla satın alma belgesini de sağlayın.

E-posta Servis Adresi:

info@swisselektro.com

اللغة العربية

عزيزي العميل،

شكرًا لاختيارك جهاز *ALPINA* المنزلي. يأتي جهاز *Alpina* مع ضمان لمدة عامين، ويدوم الجهاز في خدمتك لسنوات عديدة إذا تم صيانته على الوجه الصحيح. إن اسم *ALPINA* يجلب لك الجودة والمصداقية والثقة. نتمني أن تكون أجهزة *ALPINA* هي اختيارك الأول دائمًا عند شراء الأجهزة المنزلية.

إجراءات وقائية هامة

عند استخدام الأجهزة الكهربائية يجب إتباع احتياطات السلامة الأساسية التالية:

1. اقرأ كل التعليمات بعناية.
2. تأكد من أن مصدر الطاقة الكهربائية يتوافق مع الموجود على ملصق التقدير.
3. لا تغمر الأجزاء الكهربائية في الماء أو أي سوائل أخرى حتى لا تتعرض لصدمة كهربائية.
4. لا تدع الأطفال يقومون بتشغيل الجهاز أو اللعب به.
5. انزع القابس الكهربائي من مأخذ التيار في حالة عدم استخدام الجهاز، أو قبل تركيب أو خلع الأجزاء.
6. لا تستخدم الجهاز في حالة تلف السلك الكهربائي أو القابس.
7. في حالة وقوع تلف أو عطل، ارجع إلى مركز خدمة معتمد فقط.
8. لا تضع الجهاز على الأسطح الساخنة أو بالقرب منها.
9. لا تقم أبدًا بسحب الجهاز من سلك الطاقة.
10. لا تستخدم الجهاز في غير الغرض المنزلي المخصص له.

اقرأ هذه التعليمات

1- ضع الجهاز على سطح نظيف ومستو وبعيد عن الاشياء القابلة للاشتعال.
2- عند إضافة مسحوق القهوة أو الشاي أثناء عملية الإعداد، أحرص دائمًا على إيقاف تشغيل الجهاز ثم أعد تشغيله بعد الإضافة.
3- إذا كان خزان المياه فارغًا، فقم بإيقاف التشغيل فورًا، ولا تقم بتشغيل الجهاز ما دام الخزان فارغًا.
4- لا تترك الجهاز بدون مراقبة أثناء الاستخدام.

تعليمات للاستخدام

1- قم بتنظيف الجهاز قبل الاستخدام.
2- ارفع غطاء خزان المياه، وأملء الخزان بمياه نظيفة حتى المستوى المطلوب.
3- ضع ما يكفي من مسحوق القهوة أو الشاي في المرشح ثم ضع المرشح في سلته مرة أخرى.
4- تأكد أن الكوب موضوع في مكانه بشكل صحيح.
5- ضع قابس التغذية الكهربية في مقبس الحائط، ثم قم بتشغيل الجهاز،عندئذ تضيء لمبة الإشارة ويبدأ الجهاز في العمل.
6- عندما تكون القهوة جاهزة، قم بإيقاف تشغيل الجهاز أولا ثم تناول الكوب.

تحذير:

هذا الجهاز مزود بسلك إمداد بالطاقة ذو ثلاث أسنان – من النوع G. وهذه ميزة أمان. **فلا تحاول إبطال غرض الأمان لهذا المقبس.**

خطر السَّمْط:

يرجى توخي الحذر عند استخدام الغلاية. فالبخار المنبعث من هذه الفتحة قد يكون ساخنًا جدًا.

التنظيف والصيانة

1- تأكد أن الجهاز غير متصل بمأخذ التيار الكهربائي قبل التنظيف.
2- امسح الجسم الخارجي للجهاز بقطعة قماش مبللة.
3- يمكن غسل الأجزاء القابلة للخلع (مثل المرشح، وحامل المرشح، وصينية التنقيط) برَشَاش الماء الساخن (أو في غسالة الصحون.(
4- احرص على إزالة الرواسب القشرية من جهازك بانتظام. مع الاستخدام العادي، وبعد إزالة الرواسب القشرية، دع الجهاز يعمل بالماء فقط مرتين أو أكثر من أجل تنظيف الجهاز من بقايا التنظيف.
5- لتخزين الجهاز، لف الكبل وضعه في القاعدة؛ عن طريق مسك القاعدة بيد ولف قمة الجهاز باليد الأخرى في اتجاه عقارب الساعة.

التخلص من جهازك القديم

1. عند وضع رمز صندوق القمامة المزود بعجلات وعليه خطين متقاطعين على المنتج فإن هذا يعني أن التوجيه الأوروبي 2002/96/EC يشمل هذا المنتج.
2. يجب التخلص من كل المنتجات الكهربائية والإلكترونية بشكل منفصل عن مجرى النفايات الخاص بالمجلس البلدي عبر مرافق جمع القمامة المخصصة والمعينة من قبل الحكومة أو السلطات المحلية.
3. التخلص الصحيح من جهازك القديم سيساعد على منع الآثار السلبية المحتملة على البيئة وصحة الإنسان.
4. لمزيد من المعلومات التفصيلية حول كيفية التخلص من جهازك القديم، يرجى الاتصال بمكتب مدينتك أو بخدمات التخلص من النفايات أو المحل الذي اشتريت منه المنتج.

المواصفات

رقم الطراز: SF-2819
الفلطية: 240-220 فولت/ 50 هرتز
الواطيَّة: 500-420 واط

الضمان

يخضع هذا المنتج لضمان لمدة سنتين من تاريخ الشراء ضد عيوب المواد وعيوب التصنيع. وبموجب هذا الضمان يتعهد الصانع بإصلاح أو استبدال أي أجزاء معيبة، بشرط إعادة المنتج إلى عنوان الشراء. يسري هذا الضمان فقط إذا تم استخدام الجهاز وفقًا للتعليمات، وطالما لم يقم أي شخص غير مفوض بتعديل أو إصلاح الجهاز، وطالما أن تلف الجهاز غير ناتج عن سوء الاستخدام.

لا يشمل هذا الضمان إتلاف أو تمزيق أو كسور المواد الخزفية إلخ. في حالة تعطل الجهاز والحاجة إلى إعادته، يجب عليك تعليبه بعناية وإرفاق اسمك وعنوانك وسبب إعادته ثم إحضاره إلى عنوان الشراء. وإذا كان الجهاز في فترة الضمان، يرجى أيضًا تقديم بطاقة الضمان وإثبات الشراء.

البريد الإلكتروني للخدمة:

info@swisselektro.com