Harper

MANUEL D'UTILISATION

ASPIRATEUR EAU ET POUSSIÈRES

TC 820

Lisez attentivement ce mode d'emploi avant d'utiliser l'appareil et conservez-le pour un usage ultérieur

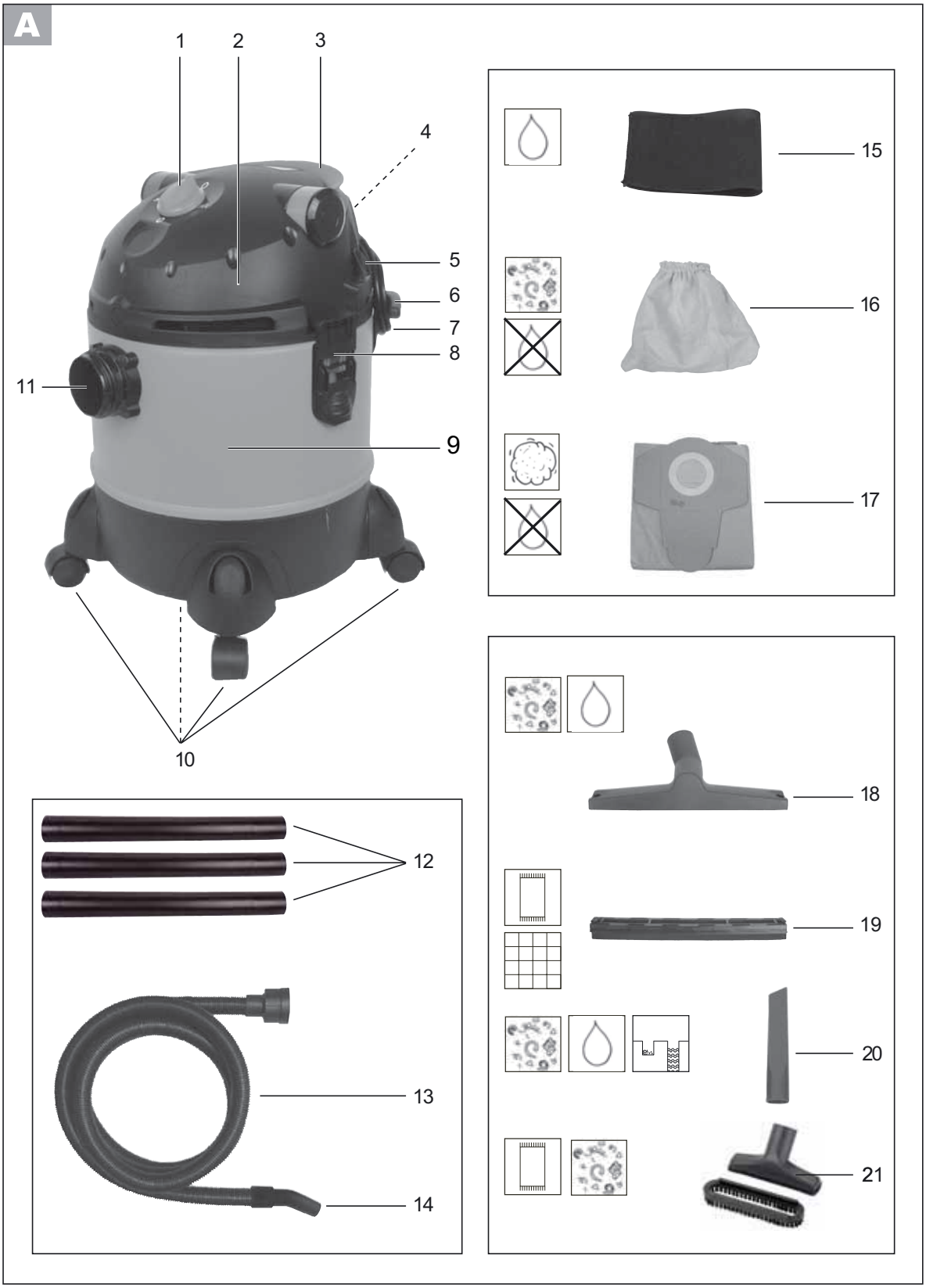
A
1
2
3
4
5
6
7
8
9
10
11
12
13
14
15
16
17
18
19
20
21

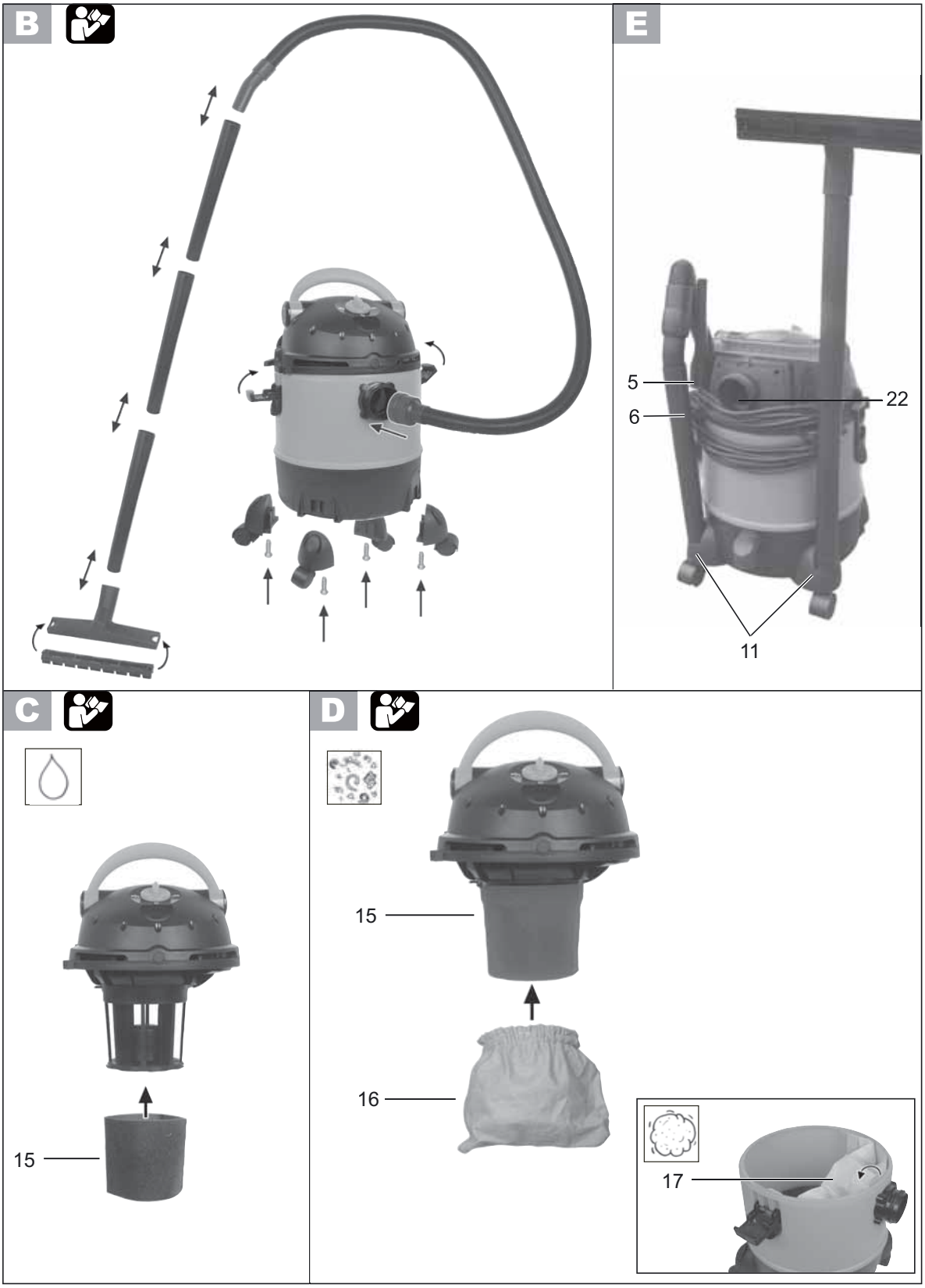
B
E
5
6
22
11
C
15
D
15
16
17

Contenu

Emploi.....3
Symboles utilisés dans le mode d'emploi.....3
Règles de sécurité.....3
Description du fonctionnement 4
Assemblage 5
Allumer / Eteindre.....5
Aspiration d'eau 5
Aspiration de poussières 5
Soufflerie 6
Nettoyage/ Entretien/ Rangement.....6
Rangement..... 6
Incidents courants et dépannage 7
Caractéristiques techniques..... 7

Emploi

Aspirateur eau et poussière
L'appareil est destiné à l'aspiration de poussière et de liquides à des fins ménagères, p. ex. pour la maison, l'atelier de bricolage, dans la voiture ou le garage. Il est interdit d'aspirer des substances combustibles, explosives ou dangereuses pour la santé.
Le fabricant décline toute responsabilité en cas de dommages dus à un usage non conforme aux dispositions suivantes ou à une mauvaise utilisation.

Symboles utilisés dans le mode d'emploi

Signes de danger avec conseils de prévention des accidents sur les personnes ou des dégâts matériels.

Signes indicatifs (l'impératif est expliqué à la place des points d'exclamation) avec conseils de prévention des dégâts.

Signes de conseils avec des informations pour une meilleure manipulation de l'appareil.

Règles de sécurité

Pour la première mise en service, veuillez lire avec attention ce mode d'emploi avant d'utiliser l'appareil. Conservez bien la notice et transmettez-la aux prochains utilisateurs afin que les informations soient constamment disponibles.

Lisez les consignes de sécurité suivantes pour éviter les risques d'incendies, de chocs électriques, de blessures de personnes et de dégâts matériels:

- Confiez l'utilisation de l'appareil à des enfants uniquement sous surveillance.
- N'aspirez pas d'individus et d'animaux avec l'appareil.
- N'aspirez pas de substances bouillantes, incandescentes, combustibles, explosives ou dangereuses pour la santé comme par exemple de la cendre chaude, de l'essence, des solvants, des acides ou de la lessive. Vous risquez de vous blesser.
- Veillez à ce que les suceurs et le tuyau d'aspiration ne se trouvent pas à proximité de la tête lors de l'utilisation. Vous risquez de vous blesser.
- Veillez à ce que l'appareil soit correctement assemblé et que les filtres soient bien mis en place.
- N'utilisez pas l'appareil sans filtre, cela pourrait l'endommager.
- Veillez à ne pas endommager le câble d'alimentation en le tirant sur des bords tranchants, en le coinçant ou en l'utilisant pour transporter l'appareil.
- N'utilisez pas un appareil endommagé ou un appareil dont le câble d'alimentation est endommagé.
  Danger de choc électrique.

- Ne laissez jamais sans surveillance un appareil prêt à fonctionner.
- Eteignez l'appareil et débranchez-le :
  - lorsque vous n'utilisez pas l'appareil,
  - avant d'ouvrir l'appareil,
  - lors de travaux d'entretien et de nettoyage,
  - lorsque le câble d'alimentation est endommagé ou emberlificoté.
- N'utilisez que des pièces de rechange et des accessoires livrés et conseillés par notre centre de services (cf. adresse page). L'utilisation de pièces qui ne sont pas d'origine entraîne une perte immédiate des droits de garantie.
- N'utilisez pas le câble d'alimentation pour débrancher l'appareil. Protégez le câble d'alimentation de la chaleur, d'huile et de bords tranchants lorsque vous l'enlevez de la prise secteur.
- Confiez vos réparations uniquement à des services clientèle disposant de notre autorisation.
- Respectez les indications relatives au nettoyage et à l'entretien de l'appareil.
- Conservez l'appareil à un endroit sec et hors de portée des enfants.
- Veillez à ce que la tension du secteur soit compatible avec les données se trouvant sur la plaquette signalétique.
- Ne branchez l'appareil qu'à une prise de courant protégée au moins par un fusible 16A.
- En cas d'utilisation dans un environnement humide (par exemple salle de bains), branchez l'appareil à l'aide d'un interrupteur de défaut de fuite à la terre (GFCI) avec un courant assigné ne dépassant pas 30 mA.

Description du fonctionnement

L'aspirateur TC 820 est équipé d'un récipient en plastique pour la récupération de l'eau. L'arrêt du courant d'air aspirant se fait grâce à un flotteur lorsque la cuve est remplie. Les descriptions suivantes vous donneront plus de détails sur la fonction des accessoires.

A **Aspirateur**

1 Interrupteur de marche/ arrêt
2 Compartiment du moteur
3 Poignée mobile
4 Grille du filtre à air
5 Supports pour accessoires
6 Porte câble
7 Câble d'alimentation
8 Clip de verrouillage
9 Cuve
10 Roulettes
11 Raccord d'aspiration

Accessoires

12 Tube d'aspiration en trois parties
13 Flexible
14 Poignée

Filtres

15 Filtre en mousse pour l'aspiration d'eau
16 Filtre en tissu pour l'aspiration de poussières grossières
17 Sac à poussière en papier pour l'aspiration de poussières fines

Brosses

18 Brosse pour sols
19 Embout en caoutchouc pour les tapis et les surfaces lisses
20 Suceur long
21 Brosse souple
22 Raccord pour la fonction soufflerie

Assemblage

Déballez l'appareil et contrôlez si les pièces sont au complet. (cf. Aperçu). Débarrassez-vous du matériel d'emballage de façon réglementaire.

Tirez le câble réseau.

B

1. Positionnez les pieds dans l'appareil et fixez-les avec les vis livrées avec.
2. Placez le filtre:
   - Filtre en mousse pour l'aspiration d'eau (voir C N° 15).
   - Filtre en mousse et filtre en tissu (voir D N° 16) pour l'aspiration de poussières
   - Sac à poussière en papier pour les poussières fines (voir D N° 17).

   N'utilisez jamais l'aspirateur sans filtre !
3. Posez le compartiment à moteur sur la cuve et verrouillez-le à l'aide des clips.
4. Raccordez le tuyau d'aspiration et les accessoires.

Allumer / Eteindre

Branchez la fiche d'alimentation.

Allumer l'aspirateur:
Interrupteur marche/arrêt (voir A N° 1)
En position

Eteindre l'aspirateur:
Interrupteur marche/arrêt (voir A N° 1)
En position 0

C Aspiration d'eau

Pour l'aspiration d'eau, positionnez le filtre en mousse (15) dans le support pour filtre. N'utilisez qu'un filtre sec.

Lorsque la cuve est pleine, un flotteur bloque l'orifice d'aspiration, le processus d'aspiration est interrompu. Débranchez l'appareil et videz la cuve.

Si vous constatez que de la mousse ou du liquide s'échappent de l'appareil, éteignez-le immédiatement.

Attention : en aspiration d'eau, NE MUNISSEZ PAS votre aspirateur D'UN SAC À POUSSIÈRE.

D Aspiration des poussières

Pour l'aspiration de poussière, placez le filtre en tissu (16) sur la corbeille à filtre contenant déjà un filtre en mousse (15).

Aspiration des poussières fines:

Lors de l'aspiration de poussières très fines, il est possible que le filtre en tissu s'encrasse plus vite que d'habitude. C'est pourquoi nous conseillons d'utiliser en plus le sac à poussière en papier.

1. placez le filtre en tissu (16) sur la corbeille à filtre contenant déjà un filtre en mousse (15).
2. Posez le sac à poussière en papier (17) par dessus les raccords intérieurs du tuyau d'aspiration.

E

Soufflerie

Insérez le flexible dans le raccord pour la fonction soufflerie(22) Placez l'interrupteur Marche/Arrêt sur "Marche".

Attention : avant d'utiliser l'aspirateur pour chasser la poussière ou d'autres déchets solides vous devez installer un sac à poussière et un filtre en mousse.

Attention : éteignez l'appareil et débranchez-le avant tout montage, démontage ou changement d'accessoires.

Nettoyage/ Entretien/ Rangement

Débranchez la prise.

Nettoyer l'appareil:

N'aspergez pas l'appareil avec de l'eau et n'utilisez aucun nettoyant ou solvant fort. Ceci pourrait endommager l'appareil.

- Après utilisation, videz la cuve.
- Nettoyez la cuve avec un chiffon humide.
- Lavez le filtre en mousse à l'eau tiède et au savon et laissez le sécher.
- Tapez légèrement sur le filtre en tissu pour le vider. Lavez-le éventuellement à l'eau tiède et au savon et faites-le sécher.
- Remplacez le sac à poussière en papier lorsqu'il est plein .

Rangement:

- Pour ranger l'appareil, enroulez le câble autour du support de câble (6) situé à l'arrière de l'appareil.
- Mettez les tuyaux d'aspiration démontés dans le logement prévu pour les accessoires dans les pieds de l'appareil (10).
- Des supports (5) montés sur le compartiment du moteur servent à ranger les accessoires .

- Conservez l'appareil à un endroit sec et hors de portée des enfants.
- Avant chaque utilisation, contrôlez les défauts apparents de l'appareil comme par exemple un câble d'alimentation défectueux et faites-le réparer ou remplacer .

INCIDENTS COURANTS ET DÉPANNAGE

Si, en cas de réduction de la puissance d'aspiration accompagnée d'un bruit anormal, l'aspirateur ne fonctionne plus ou son moteur cogne:

un accessoire est obstrué .....éliminez l'obstruction;

la cuve est pleine .....videz la cuve;

laissez le moteur refroidir;

le filtre est colmaté.....nettoyez-le ou remplacez-le.

Si le problème persiste, prenez plutôt contact avec votre Centre de dépannage spécialisé.
Attention : avant toute intervention, vous devez couper l'alimentation de l'aspirateur.

Caractéristiques techniques:

Tension: 220-240V,50Hz

Puissance: 1250W (1500W max)

Classe de protection : II

Poids Net: 5.7Kg

Cet appareil est conforme aux directives CE appropriées et a été fabriqué selon les règles techniques de sécurité les plus récentes.

Recyclage

Cet appareil est marqué du symbole du tri sélectif relatif aux déchets d'équipements électriques et électroniques. Cela signifie que ce produit doit être pris en charge par un système de collecte sélectif conformément à la directive européenne 2002/96/CE afin de pouvoir être soit recyclé soit démantelé dans le but de réduire tout impact sur l'environnement.
Pour plus de renseignements, vous pouvez contacter votre administration locale ou régionale.

Les produits électroniques n'ayant pas fait l'objet d'un tri sélectif sont potentiellement dangereux pour l'environnement et la santé humaine en raison de la présence de substances dangereuses.

Importé par

tradecom

93300 Aubervilliers
www.tradecom.fr