# VC 20-U-Y / VC 20-UM-Y / VC 40-U-Y / VC 40-UM-Y

| | |
|---|---|
| Bedienungsanleitung | de |
| Mode d'emploi | fr |
| Istruzioni d'uso | it |
| Gebruiksaanwijzing | nl |
| Instrukcja obsługi | pl |
| Návod k obsluze | cs |
| Návod na obsluhu | sk |
| Navodila za uporabo | sl |

Printed: 08.07.2013 | Doc-Nr: PUB / 5140184 / 000 / 01

1

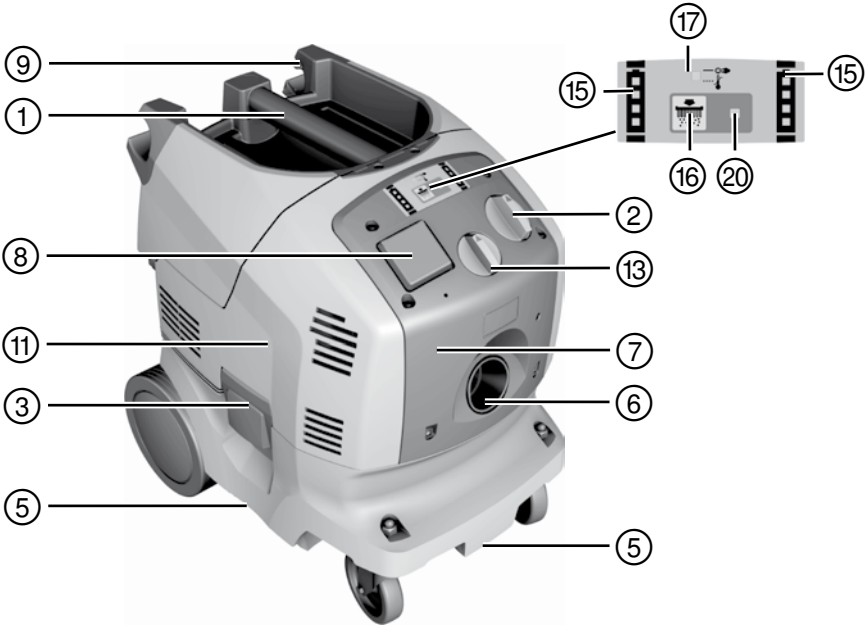


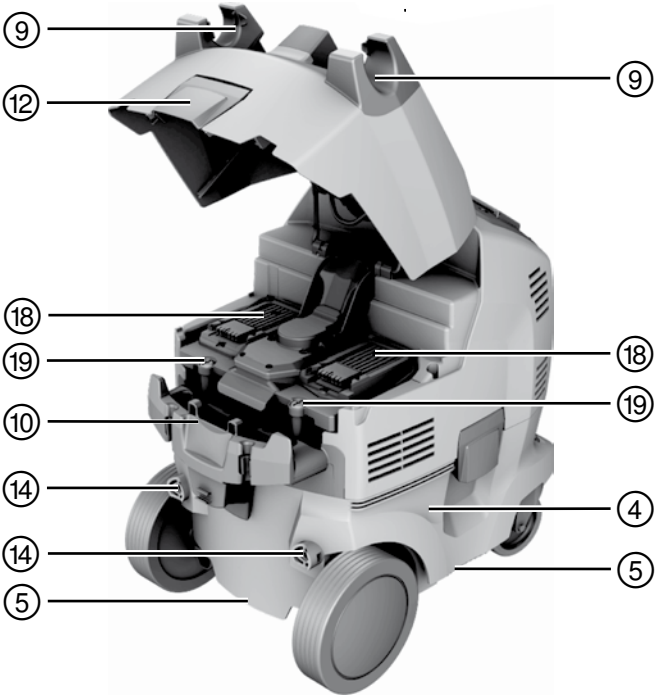


Printed: 08.07.2013 | Doc-Nr: PUB / 5140184 / 000 / 01

**2**

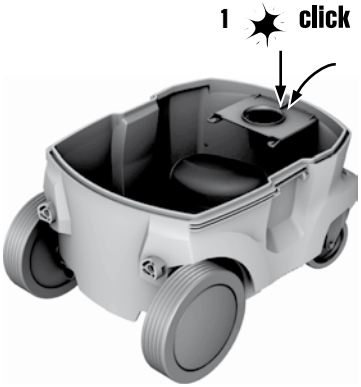


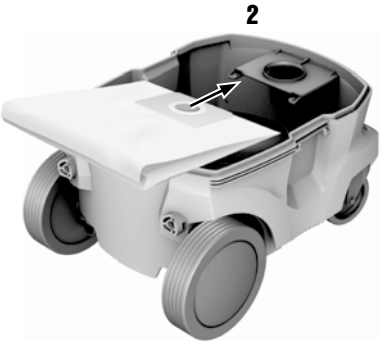


**3**

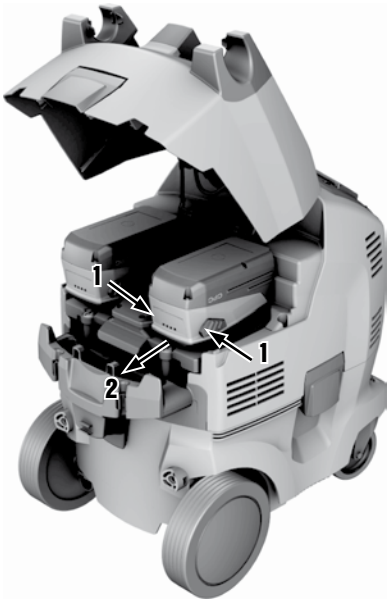


**4**

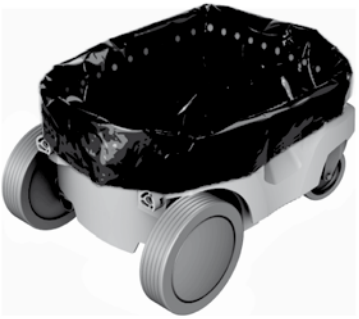

Printed: 08.07.2013 | Doc-Nr: PUB / 5140184 / 000 / 01

5

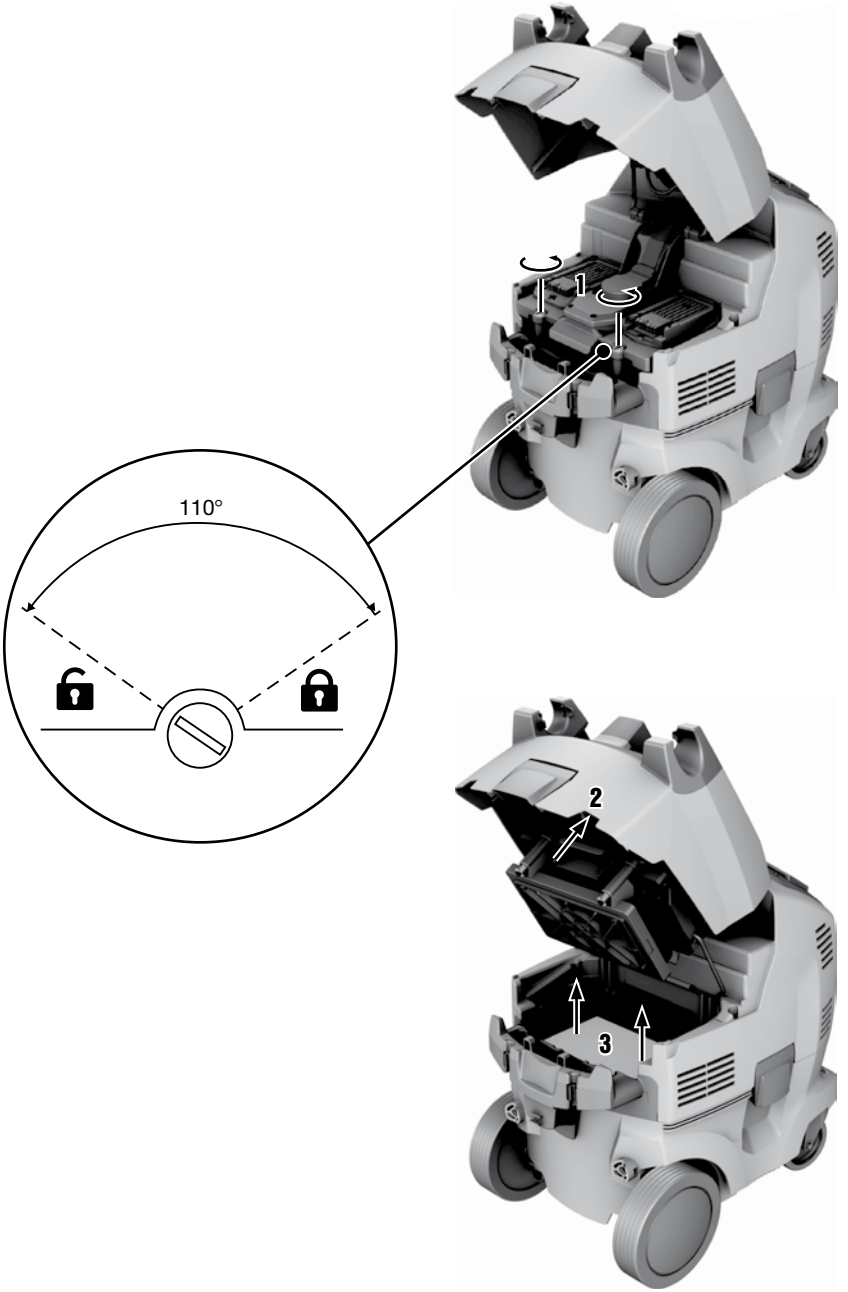


Printed: 08.07.2013 | Doc-Nr: PUB / 5140184 / 000 / 01

# ORIGINAL BEDIENUNGSANLEITUNG

# VC 20-U-Y/VC 20-UM-Y/VC 40-U-Y/VC 40-UM-Y Nass-Trockensauger

de

**Lesen Sie die Bedienungsanleitung vor Inbetriebnahme unbedingt durch.**

**Bewahren Sie diese Bedienungsanleitung immer beim Gerät auf.**

**Geben Sie das Gerät nur mit Bedienungsanleitung an andere Personen weiter.**


| Inhaltsverzeichnis | Seite |
|---|---|
| 1 Allgemeine Hinweise | 2 |
| 2 Beschreibung | 3 |
| 3 Zubehör | 5 |
| 4 Technische Daten | 6 |
| 5 Sicherheitshinweise | 8 |
| 6 Inbetriebnahme | 12 |
| 7 Bedienung | 14 |
| 8 Pflege und Instandhaltung | 19 |
| 9 Fehlersuche | 21 |
| 10 Entsorgung | 23 |
| 11 Herstellergewährleistung Geräte | 24 |
| 12 EG-Konformitätserklärung (Original) | 25 |


**1** Die Zahlen verweisen jeweils auf Abbildungen. Die Abbildungen zum Text finden Sie auf den ausklappbaren Umschlagseiten. Halten Sie diese beim Studium der Anleitung geöffnet.
Im Text dieser Bedienungsanleitung bezeichnet »das Gerät« immer den Nass-Trockensauger VC 20-U-Y/ VC 20-UM-Y/ VC 40-U-Y/ VC 40-UM-Y. Alle Texte dieser Bedienungsanleitung beziehen sich auf alle 4 Geräte, es sei denn sie sind explizit für den VC 20-UM-Y / VC 40-UM-Y ausgewiesen.

**Gerätebauteile, Bedienungs- und Anzeigeelemente 1**

① Handgriff
② Geräteschalter
③ Verschlussklammer
④ Schmutzbehälter
⑤ Griffmulden
⑥ Schlauch Einlassfitting
⑦ Deckel für Einlassfitting (nur VC 20-UM-Y/ VC 40-UM-Y)
⑧ Gerätesteckdose
⑨ Schlauchhalterung
⑩ Kabelaufwicklung
⑪ Saugerkopf
⑫ Verschlussklammer für Akku Deckel
⑬ Schlauchdurchmesser Auswahlschalter (nur VC 20-UM-Y/ VC 40-UM-Y)
⑭ Befestigungsbohrungen für Schiebebügel (Schiebebügel ist Zubehör)
⑮ Ladezustandsanzeige
⑯ Taster Filterabreinigung AUS/EIN
⑰ Statusanzeige Ladestation
⑱ Akku-Schacht (li/re)
⑲ Verschlussschrauben Filterdeckel
⑳ Statusanzeige automatische Filterabreinigung

# 1 Allgemeine Hinweise

de

## 1.1 Signalworte und Ihre Bedeutung

**GEFAHR**
Für eine unmittelbar drohende Gefahr, die zu schweren Körperverletzungen oder zum Tod führt.

**WARNUNG**
Für eine möglicherweise gefährliche Situation, die zu schweren Körperverletzungen oder zum Tod führen kann.

**VORSICHT**
Für eine möglicherweise gefährliche Situation, die zu leichten Körperverletzungen oder zu Sachschaden führen könnte.

**HINWEIS**
Für Anwendungshinweise und andere nützliche Informationen.

## 1.2 Erläuterung der Piktogramme und weitere Hinweise

### Verbotszeichen

Am Kran transportieren verboten

### Warnzeichen

Warnung vor allgemeiner Gefahr

Warnung vor ätzenden Stoffen

Warnung vor gefährlicher elektrischer Spannung

Warnung vor explosionsgefährlichen Stoffen

### Gebotszeichen

Schutzkleidung benutzen

Schutzhandschuhe benutzen

Gehörschutz benutzen

Schutzschuhe benutzen

Atemschutz benutzen

### Symbole

Vor Benutzung Bedienungsanleitung lesen

Abfälle der Wiederverwertung zuführen

### Am Gerät

WARNUNG: Dieses Gerät enthält gesundheitsgefährliche Stäube. Entleerung und Wartung, einschliesslich der Entfernung des Staubbeutels, dürfen nur von sachkundigen Personen vorgenommen werden, die geeignete persönliche Schutzausrüstung tragen. Nicht einschalten, bevor das komplette Filtersystem installiert

ist und die Funktion der Volumenstromkontrolle überprüft wurde.

**Ort der Identifizierungsdetails auf dem Gerät**
Die Typenbezeichnung und die Serienkennzeichnung sind auf dem Typenschild Ihres Geräts angebracht. Übertragen Sie diese Angaben in Ihre Bedienungsanleitung und beziehen Sie sich bei Anfragen an unsere Vertretung oder Servicestelle immer auf diese Angaben.

Typ:

Generation: 01

Serien Nr.:

de

# 2 Beschreibung

## 2.1 Bestimmungsgemässe Verwendung

Das Gerät ist ein universaler Industriesauger mit einer effektiven Abreinigung für Trockenstaub. Er ist sowohl für Trocken- als auch für Nassanwendungen einsetzbar.
Das Gerät kann sowohl am Netz als auch netzunabhängig mit Hilti 36V Li-Ion Akkus betrieben werden. Im Netzbetrieb kann das Gerät gleichzeitig als universelle Ladestation für alle Hilti Li-Ion Akkus (14V/22V/36V) verwendet werden. Bei Verwendung von Adapterplatte und Schiebebügel (Zubehör) kann der Sauger als Transportwagen für bis zu drei Hilti Gerätekoffer verwendet werden.
Das Gerät ist zum Absaugen von mineralischem Bohrschlamm im Nasseinsatz mit Hilti Diamantbohrgeräten bzw. Hilti Diamantsägen und zum Absaugen von grossen Mengen von Mineralstäuben im Trockeneinsatz mit Hilti Diamantschleifern, Trennschleifern, Bohrhämmern und Trockenbohrkronen geeignet.
Die Geräte VC 20-UM-Y und VC 40-UM-Y sind geeignet für das Auf-/ Absaugen von trockenen, nicht brennbaren Stäuben, Flüssigkeiten, Holzspänen, quarzhaltigen Mineralstäuben und gefährlichen Stäuben mit Expositionsgrenzwerten (bspw. MAK- oder AGW-Werte) ≧0,1 mg/m³ (Staubklasse M nach IEC/EN 60335-2-69).
Das Aufsaugen von allen anderen gesundheitsgefährdenden Stoffen ist verboten.
Das Aufsaugen von Öl und flüssigen Medien mit einer Temperatur grösser 60°C ist verboten.
Beim Saugen von Stäuben mit Expositionsgrenzwerten muss eine ausreichende Luftwechselrate im Raum vorhanden sein, wenn die Abluft des Gerätes in den Raum zurückgeführt wird (Beachten Sie hierzu die für Sie gültigen nationalen Bestimmungen).
Das Gerät darf nicht zum Aufsaugen von explosionsgefährlichen Stoffen, glühenden oder brennenden bzw. brennbaren (Ausnahme: Holzspäne) und aggressiven Stäuben (zum Beispiel Magnesium-Aluminiumstaub usw.) und Flüssigkeiten (zum Beispiel Benzin, Lösungsmittel, Säuren, Kühl- und Schmiermitteln usw.) eingesetzt werden.
Das Gerät darf nicht liegend betrieben werden.
Das Gerät darf mit Zuladung und inklusive Sauggut maximal 80 kg wiegen.
Benutzen Sie das Gerät nicht als Leiterersatz.
Setzen Sie das Gerät nicht im stationären Dauerbetrieb, in automatischen oder halbautomatischen Anlagen ein.
Das Bedienpersonal des Gerätes ist vor der Arbeit über die Handhabung des Gerätes, die vom Material ausgehenden Gefahren und die sichere Entsorgung des aufgesaugten Materials zu informieren.
Unterwasseranwendung ist verboten.
Menschen und Tiere dürfen mit diesem Gerät nicht abgesaugt werden.
Verwenden Sie zur Vermeidung elektrostatischer Effekte einen antistatischen Saugschlauch.
Dieses Gerät ist für den gewerblichen Gebrauch geeignet, zum Beispiel in Hotels, Schulen, Krankenhäusern, Fabriken, Läden, Büros und Vermietergeschäften.
Gesundheitsgefährdende Werkstoffe (z.B. Asbest) dürfen nicht bearbeitet werden.
Das Arbeitsumfeld kann sein: Baustelle, Werkstatt, Renovierungen, Umbau und Neubau.

Befolgen Sie die Angaben zu Betrieb, Pflege und Instandhaltung in der Bedienungsanleitung.
Benutzen Sie, um Verletzungsgefahren zu vermeiden, nur Original Hilti Zubehör und Werkzeuge.
Vom Gerät und seinen Hilfsmitteln können Gefahren ausgehen, wenn sie von unausgebildetem Personal unsachgemäss behandelt oder nicht bestimmungsgemäss verwendet werden.
Manipulationen oder Veränderungen am Gerät sind nicht erlaubt.

de

Befolgen Sie auch die Sicherheits- und Bedienungshinweise des verwendeten Zubehörs.
Verwenden Sie, um Gefahren zu vermeiden nur zugelassene Akku-Packs und Ladegeräte.
Benutzen Sie die Akku-Packs nicht als Energiequelle für andere nicht spezifizierte Verbraucher.

## 2.2 Schlauchdurchmessereinstellungen (nur VC 20-UM-Y/ VC 40-UM-Y)

Zur korrekten Einstellung der Warntonschwelle der M-Funktion wählen Sie den Schlauchdurchmesser entsprechend des mit dem Gerät verwendeten Schlauchs.

## 2.3 Zum Lieferumfang der Standardausrüstung gehören:

1 Gerät inklusive Filterelement
1 Saugschlauch komplett mit Schlauchanschluss, elektrisch leitend, Schlauchmuffe und Konusadapter
1 Staubsack Kunststoff PE VC 20
1 Bedienungsanleitung

## 2.4 Einsatz von Verlängerungskabel

Verwenden Sie nur für den Einsatzbereich zugelassene Verlängerungskabel mit ausreichendem Querschnitt. Ansonsten kann Leistungsverlust beim Gerät und Überhitzung des Kabels eintreten. Kontrollieren Sie das Verlängerungskabel regelmässig auf Beschädigungen. Ersetzen Sie beschädigte Verlängerungskabel.

**Empfohlene Mindestquerschnitte und max. Kabellängen für das Gerät im Betrieb mit einem Elektrowerkzeug über die Gerätesteckdose:**

| Leiterquerschnitt | 1,5 mm² | 2,5 mm² | 3,5 mm² |
|---|---|---|---|
| Netzspannung 220-240 V | 20 m | 40 m | 50 m |

Verwenden Sie nur Verlängerungskabel, die einen Schutzleiter haben!
Verwenden Sie keine Verlängerungskabel mit einem Leiterquerschnitt kleiner als 1,5 mm².

## 2.5 Verlängerungskabel im Freien

Verwenden Sie im Freien nur dafür zugelassene und entsprechend gekennzeichnete Verlängerungskabel.

## 2.6 Einsatz eines Generators oder Transformators

Dieses Gerät kann an einem Generator oder bauseitigen Transformator betrieben werden, wenn die folgenden Bedingungen eingehalten sind: Abgabeleistung in Watt mindestens doppelte maximale Leistung wie auf dem Typenschild des Geräts angegeben, die Betriebsspannung muss jederzeit innerhalb +5 % und -15 % zur Nennspannung sein und die Frequenz muss 50 bis 60 Hz betragen, niemals über 65 Hz und es muss ein automatischer Spannungsregler mit Anlaufverstärkung vorhanden sein.
Betreiben Sie am Generator/Transformator keinesfalls gleichzeitig andere Geräte. Das Ein- und Ausschalten anderer Geräte kann Unterspannungs- und/oder Überspannungsspitzen verursachen, die das Gerät beschädigen können.

## 2.7 Anwendungshinweise Zubehör

| Zubehör | Anwendungsart |
|---|---|
| Staubsack Kunststoff PE VC 20/40 | mineralische Anwendungen, nass und trocken |
| Staubsack Papier VC 20/40 | Holzanwendungen |
| Filterelement PTFE | nass und intensive Trockenanwendung |
| Filterelement VC 20/40 | vorwiegend trocken |
| Filterelement PES VC 20/40 | nass und trocken |
| Saugschlauch antistatisch 27 mm mit 3,5 m | nass und trocken |
| Saugschlauch antistatisch 36 mm mit 4,65 m | nass und trocken |

Für den VC 20-UM-Y und den VC 40-UM-Y ist ein Staubsack (Staubsack Kunststoff oder Staubsack Papier) zwingend zu verwenden!

## 2.8 Ladezustand des Li-Ionen Akku-Packs während des Ladevorgangs

| LED Dauerlicht | LED blinkend | Ladezustand in % |
|---|---|---|
| LED 1,2,3,4 | - | = 100 % |
| LED 1,2,3 | LED 4 | 75 % bis 100% |
| LED 1,2 | LED 3 | 50 % bis 75 % |
| LED 1 | LED 2 | 25 % bis 50 % |
| - | LED 1 | < 25 % |

# 3 Zubehör

**Ersatzteile, Werkzeug und Zubehör sind über die Hilti Vertriebskanäle erhältlich.**

| Bezeichnung | Artikelnummer, Beschreibung |
|---|---|
| Staubsack Kunststoff PE VC 20 | 203854, M-Klasse-Sauger: mineralische Anwendungen |
| Staubsack Kunststoff PE VC 40 | 203852, M-Klasse-Sauger: mineralische Anwendungen |
| Staubsack Papier kpl. VC 20 | 203858, M-Klasse-Sauger: Holzanwendungen |
| Staubsack Papier kpl. VC 40 | 203856, M-Klasse-Sauger: Holzanwendungen |
| Filterelement PTFE | 436058 |
| Filterelement VC 20/40 | 203862 |
| Filterelement PES VC 20/40 | 203863 |
| Saugschlauch antistatisch 27 mm mit 3,5 m | 203865 |
| Saugschlauch antistatisch 36 mm mit 4,65 m | 203867 |
| Konusadapter | 203878 |
| Schiebebügel VC 20 | 2044214 |
| Schiebebügel VC 40 | 2047174 |
| Adapterplatte | 2044211 |

| Bezeichnung | Artikelnummer, Beschreibung |
|---|---|
| Zubehörbox | 2044212 |
| Zubehörset | 2044213, 1 Krümmer, 3 Verlängerungsrohre, 1 Bodendüse mit Lamellenlippen und 1 Satz Bürsten |

de

# 4 Technische Daten

Technische Änderungen vorbehalten!

| Bemessungs-spannung | 220…240 V | 220...240V/CH | 220...240V/GB | 36 V |
|---|---|---|---|---|
| Bemessungs-aufnahme | 1200 W | 1200 W | 1200 W | 750 W |
| Anschlussleis-tung integrierte Gerätesteck-dose für Elek-trowerkzeug (falls vorhanden) | 2000 W | 700 W | 1400 W | |
| Netzanschluss (Typ) | H07 RN-F 3G 1,5 mm² | H07 RN-F 3G 1,5 mm² | H07 RN-F 3G 1,5 mm² | |

| Stromversorgung | Netzbetrieb (230V) | Akku-Betrieb |
|---|---|---|
| Max. Volumenstrom (Luft) VC 20-U-Y, VC 40-U-Y | 74 l/s | 57 l/s |
| Max. Volumenstrom (Luft) VC 20-UM-Y, VC 40-UM-Y | 136 m³/h | 106 m³/h |
| Max. Unterdruck VC 20-U-Y, VC 40-U-Y | 23 kPa | 16,6 kPa |
| Max. Unterdruck VC 20-UM-Y, VC 40-UM-Y | 22 kPa | 15,6 kPa |

**Geräte- und Anwendungsinformationen**

| | |
|---|---|
| Schutzklasse | Schutzklasse I |
| Schutzart | IP X4 Spritzwasser geschützt |

**Geräuschinformation (gemessen nach EN 60335-2-69):**

| | |
|---|---|
| Typischer A-bewerteter Emissions-Schalldruckpegel | 71 dB (A) |
| Unsicherheit für die genannten Schallpegel | 2,5 dB (A) |

| Gerät | VC 20-U-Y / VC 20-UM-Y | VC 40-U-Y / VC 40-UM-Y |
|---|---|---|
| Netz-Frequenz | 50 / 60 Hz | 50 / 60 Hz |
| Gewicht entsprechend EPTA-Procedure 01/2003 | 15,3 kg / 15,3 kg | 16,9 kg / 16,9 kg |
| Gewicht Saugschlauch | 1,3 kg | 1,3 kg |

| Gerät | VC 20-U-Y / VC 20-UM-Y | VC 40-U-Y / VC 40-UM-Y |
|---|---|---|
| Abmessungen (L x B x H) | 530 mm X 380 mm X 540 mm | 530 mm X 380 mm X 670 mm |
| Netzanschlusskabel | 5 m | 5 m |
| Behältervolumen | 21 l | 36 l |
| Staubnutzmenge | 23 kg | 40 kg |
| Wassernutzvolumen | 13,5 l | 25 l |
| Saugschlauchdurchmesser (Drehmuffe saugseitig; Gerätemuffe geräteseitig) | 36 mm | 36 mm |
| Lufttemperatur | -10…+40 °C | -10…+40 °C |
| automatische Filterreinigung (abschaltbar) ca. alle | 15 s | 15 s |

de

**Ladestation**

| | |
|---|---|
| Ausgangsleistung | 365 W |
| Ausgangsspannung | 7,2…36 V |
| Steuerung | Elektronische Ladekontrolle und Steuerung über Mikrokontroller |
| Kühlung | Aktive Kühlung |
| Akku-Pack | Li-Ion |

**HINWEIS**

Bei zu hohen oder zu niedrigen Temperaturen verlängern sich die Ladezeiten der Akku-Packs. Kalte Temperaturen können dazu führen, dass der Akku nicht vollständig aufgeladen wird.

| Spannung | Typ | Ladezeit | Zum Beispiel für die Geräte: |
|---|---|---|---|
| 14,4 V | B 14/1.6 Li-Ion | 21 min | SFC 14-A |
| 14,4 V | B 14/3.3 Li-Ion | 23 min | SFC 14-A |
| 21,6 V | B 22/1.6 Li-Ion | 21 min | SFC 22-A |
| 21,6 V | B 22/2.6 Li-Ion | 24 min | SFH 22-A |
| 21,6 V | B 22/3.3 Li-Ion | 31 min | SFC 22-A |
| 36 V | B 36/3.0 Li-Ion | 24 min | TE 6-A36 |
| 36 V | B 36/3.9 Li-Ion | 44 min | TE 7-A |
| 36 V | B 36/6.0 Li-Ion | 42 min | TE 30-A |

| Akku-Pack | B 36/6.0 Li-Ion |
|---|---|
| Bemessungsspannung | 36 V |
| Kapazität | 6 Ah |
| Energieinhalt | 216 Wh |
| Gewicht | 1,8 kg |
| Zellenart | Li-Ion |
| Temperaturüberwachung | NTC |
| Tiefentladeschutz | ja |

# 5 Sicherheitshinweise

de

## 5.1 Allgemeine Sicherheitshinweise

**WARNUNG! Lesen Sie alle Sicherheitshinweise und Anweisungen.** Versäumnisse bei der Einhaltung der Sicherheitshinweise und Anweisungen können elektrischen Schlag, Brand und/oder schwere Verletzungen verursachen. **Bewahren Sie alle Sicherheitshinweise und Anweisungen für die Zukunft auf.**

### 5.1.1 Arbeitsplatzsicherheit

a) **Halten Sie Ihren Arbeitsbereich sauber und gut beleuchtet.** Unordnung oder unbeleuchtete Arbeitsbereiche können zu Unfällen führen.

b) **Arbeiten Sie mit dem Gerät nicht in explosionsgefährdeter Umgebung, in der sich brennbare Flüssigkeiten, Gase oder Stäube befinden.** Geräte erzeugen Funken, die den Staub oder die Dämpfe entzünden können.

c) **Halten Sie Kinder und andere Personen während der Benutzung des Geräts fern.** Bei Ablenkung können Sie die Kontrolle über das Gerät verlieren.

### 5.1.2 Elektrische Sicherheit

a) **Der Anschlussstecker des Geräts muss in die Steckdose passen. Der Stecker darf in keiner Weise verändert werden. Verwenden Sie keine Adapterstecker gemeinsam mit schutzgeerdeten Geräten.** Unveränderte Stecker und passende Steckdosen verringern das Risiko eines elektrischen Schlags.

b) **Vermeiden Sie Körperkontakt mit geerdeten Oberflächen wie von Rohren, Heizungen, Herden und Kühlschränken.** Es besteht ein erhöhtes Risiko durch elektrischen Schlag, wenn Ihr Körper geerdet ist.

c) **Halten Sie das Gerät von Regen oder Nässe fern.** Das Eindringen von Wasser in ein Elektrogerät erhöht das Risiko eines elektrischen Schlags.

d) **Zweckentfremden Sie das Kabel nicht, um das Gerät zu tragen, aufzuhängen oder um den Stecker aus der Steckdose zu ziehen. Halten Sie das Kabel fern von Hitze, Öl, scharfen Kanten oder sich bewegenden Geräteteilen.** Beschädigte oder verwickelte Kabel erhöhen das Risiko eines elektrischen Schlags.

e) **Wenn Sie mit einem Gerät im Freien arbeiten, verwenden Sie nur Verlängerungskabel, die auch für den Aussenbereich geeignet sind.** Die Anwendung eines für den Aussenbereich geeigneten Verlängerungskabels verringert das Risiko eines elektrischen Schlages.

f) **Wenn der Betrieb des Gerätes in feuchter Umgebung nicht vermeidbar ist, verwenden Sie einen Fehlerstromschutzschalter.** Der Einsatz eines Fehlerstromschutzschalters vermindert das Risiko eines elektrischen Schlages.

### 5.1.3 Sicherheit von Personen

a) **Seien Sie aufmerksam, achten Sie darauf, was Sie tun, und gehen Sie mit Vernunft an die Arbeit mit dem Gerät. Benutzen Sie das Gerät nicht, wenn Sie müde sind oder unter dem Einfluss von Drogen, Alkohol oder Medikamenten stehen.** Ein Moment der Unachtsamkeit beim Gebrauch des Geräts kann zu ernsthaften Verletzungen führen.

b) **Vermeiden Sie eine unbeabsichtigte Inbetriebnahme. Vergewissern Sie sich, dass das Gerät ausgeschaltet ist, bevor Sie es an die Stromversorgung und/oder den Akku anschliessen, es aufnehmen oder tragen.** Wenn Sie beim Tragen des Gerätes den Finger am Schalter haben oder das Gerät eingeschaltet an die Stromversorgung anschliessen, kann dies zu Unfällen führen.

c) **Vermeiden Sie eine abnormale Körperhaltung. Sorgen Sie für einen sicheren Stand und halten Sie jederzeit das Gleichgewicht.** Dadurch können Sie das Gerät in unerwarteten Situationen besser kontrollieren.

d) **Tragen Sie geeignete Kleidung. Tragen Sie keine weite Kleidung oder Schmuck. Halten Sie Haare, Kleidung und Handschuhe fern von sich bewegenden Teilen.** Lockere Kleidung, Schmuck oder lange Haare können von sich bewegenden Teilen erfasst werden.

e) **Wenn Staubabsaug- und -auffangeinrichtungen montiert werden können, vergewissern Sie sich, dass diese angeschlossen sind und richtig verwendet werden.** Verwendung einer Staubabsaugung kann Gefährdungen durch Staub verringern.

### 5.1.4 Verwendung und Behandlung des Gerätes

a) **Überlasten Sie das Gerät nicht. Verwenden Sie für Ihre Arbeit das dafür bestimmte Gerät.** Mit dem passenden Gerät arbeiten Sie besser und sicherer im angegebenen Leistungsbereich.

b) **Benutzen Sie kein Gerät, dessen Schalter defekt ist.** Ein Gerät, das sich nicht mehr ein- oder ausschalten lässt, ist gefährlich und muss repariert werden.

c) **Ziehen Sie den Stecker aus der Steckdose und/oder entfernen Sie den Akku, bevor Sie Geräteeinstellungen vornehmen, Zubehörteile wechseln oder das Gerät weglegen.** Diese Vorsichtsmassnahme verhindert den unbeabsichtigten Start des Gerätes.

d) **Bewahren Sie unbenutzte Geräte ausserhalb der Reichweite von Kindern auf. Lassen Sie Personen das Gerät nicht benutzen, die mit diesem nicht vertraut sind oder diese Anweisungen nicht gelesen haben.** Geräte sind gefährlich, wenn Sie von unerfahrenen Personen benutzt werden.

e) **Pflegen Sie das Gerät mit Sorgfalt. Kontrollieren Sie, ob bewegliche Geräteteile einwandfrei funktionieren und nicht klemmen, ob Teile gebrochen oder so beschädigt sind, dass die Funktion des Geräts beeinträchtigt ist. Lassen Sie beschädigte Teile vor dem Einsatz des Geräts reparieren.** Viele Unfälle haben Ihre Ursache in schlecht gewarteten Geräten.

f) **Verwenden Sie Gerät, Zubehör, Einsatzwerkzeuge usw. entsprechend diesen Anweisungen und so, wie es für diesen speziellen Gerätetyp vorgeschrieben ist. Berücksichtigen Sie dabei die Arbeitsbedingungen und die auszuführende Tätigkeit.** Der Gebrauch von Geräten für andere als die vorgesehenen Anwendungen kann zu gefährlichen Situationen führen.

### 5.1.5 Service

**Lassen Sie Ihr Gerät nur von qualifiziertem Fachpersonal und nur mit Original-Ersatzteilen reparieren.** Damit wird sichergestellt, dass die Sicherheit des Geräts erhalten bleibt.

de

## 5.2 Zusätzliche Sicherheitshinweise

### 5.2.1 Persönliche Schutzausrüstung

a) **Der Benutzer und die sich in der Nähe aufhaltenden Personen müssen während dem Einsatz und der Wartung des Geräts eine geeignete Schutzbrille, Schutzhelm, Gehörschutz, Schutzhandschuhe, Sicherheitsschuhe und einen Atemschutz (P2) benutzen.**

b) **Tragen Sie, beim Arbeiten mit mineralischem Bohrschlamm Schutzkleidung und vermeiden Sie den Hautkontakt (pH>9 ätzend)**

### 5.2.2 Anforderungen an den Benutzer

a) **Das Gerät darf nur von autorisiertem, eingewiesenem Personal bedient, gewartet und instand gehalten werden. Dieses Personal muss speziell über die auftretenden Gefahren unterrichtet sein.**

b) **Sein Sie besonders aufmerksam, wenn Sie auf Treppen arbeiten.**

c) **Stecken Sie nichts in Öffnungen am Gerät. Arbeiten Sie nicht mit dem Gerät, wenn Öffnungen blockiert sind. Halten Sie diese frei von Staub, Flusen, Haaren und allem, was den Luftfluss behindern kann.**

de

### 5.2.3 Sachgemässe Einrichtung der Arbeitsplätze

a) **Sorgen Sie für gute Belüftung des Arbeitsplatzes.** Schlecht belüftete Arbeitsplätze können Gesundheitsschäden durch Staubbelastung hervorrufen.
b) **Halten Sie Ihren Arbeitsbereich in Ordnung.Halten Sie das Arbeitsumfeld frei von Gegenständen an denen Sie sich verletzen könnten.** Unordnung im Arbeitsbereich kann Unfälle zur Folge haben.
c) **Lassen Sie andere Personen nicht das Gerät oder das Verlängerungskabel berühren.**
d) **Führen Sie beim Arbeiten das Netz-, das Verlängerungskabel und den Absaugschlauch immer nach hinten vom Gerät weg.** Dies vermindert die Sturzgefahr während des Arbeitens.
e) **Räumen Sie nach dem Arbeiten das Netz-, das Verlängerungskabel und den Absaugschlauch immer weg.** Dies vermindert die Sturzgefahr.
f) **Transportieren Sie das Gerät nicht mit einem Kran.**
g) **Kinder sollten unterwiesen sein, dass sie nicht mit dem Gerät spielen dürfen.**
h) **Das Gerät ist nicht dafür bestimmt, durch Personen (einschließlich Kinder) mit eingeschränkten physischen, sensorischen oder geistigen Fähigkeiten oder mangels Erfahrung und/oder mangels Wissen benutzt zu werden, es sei denn, sie werden durch eine für ihre Sicherheit zuständige Person beaufsichtigt oder erhielten von ihr Anweisungen, wie das Gerät zu benutzen ist.**

### 5.2.4 Sorgfältiger Umgang und Gebrauch des Gerätes

a) **Lassen Sie das Gerät nie unbeaufsichtigt.**
b) **Das Gerät ist vor Frost zu schützen.**
c) **Für M-Klasse Sauger ist zu beachten, dass bei Transport und Nicht-Gebrauch des Gerätes das Einlassfitting mit der Verschlussmuffe zu verschliessen ist.**
d) **Überprüfen Sie den korrekten Sitz des Filters. Stellen Sie sicher, dass der Filter unbeschädigt ist.**
e) **Fahren Sie mit dem Staubsauger nicht über das Netzkabel.**
f) **Die Wasserstandsbegrenzungseinrichtung ist nach den Anweisungen regelmässig mit einer Bürste zu reinigen und auf Anzeichen einer Beschädigung zu untersuchen.**
g) **Laden Sie die Akkus nur in Ladegeräten auf, die vom Hersteller empfohlen werden.** Für ein Ladegerät, das für eine bestimmte Art von Akkus geeignet ist, besteht Brandgefahr, wenn es mit anderen Akkus verwendet wird.
h) **Halten Sie den nicht benutzten Akku fern von Büroklammern, Münzen, Schlüsseln, Nägeln, Schrauben oder anderen kleinen Metallgegenständen, die eine Überbrückung der Kontakte verursachen könnten.** Ein Kurzschluss zwischen den Akkukontakten kann Verbrennungen oder Feuer zur Folge haben.
i) **Bei falscher Anwendung kann Flüssigkeit aus dem Akku austreten. Vermeiden Sie den Kontakt damit. Bei zufälligem Kontakt mit Wasser abspülen. Wenn die Flüssigkeit in die Augen kommt, nehmen Sie zusätzlich ärztliche Hilfe in Anspruch.** Austretende Akkuflüssigkeit kann zu Hautreizungen oder Verbrennungen führen.
j) **Halten Sie Akku-Packs von hohen Temperaturen und Feuer fern.** Es besteht Explosionsgefahr.
k) **Die Akku-Packs dürfen nicht zerlegt, gequetscht, über 80°C erhitzt oder verbrannt werden.** Es besteht ansonsten Feuer- Explosions- und Verätzungsgefahr.
l) **Vermeiden Sie das Eindringen von Feuchtigkeit.**Eingedrungene Feuchtigkeit kann einen Kurzschluss verursachen und Verbrennungen oder Feuer zur Folge haben.
m) **Verwenden Sie keine ausser die für das jeweilige Gerät zugelassenen Akku-Packs.** Bei der Verwendung von anderen Akku-Packs oder der Verwendung

der Akku-Packs für andere Zwecke besteht die Gefahr von Feuer und Explosion.

n) **Beachten Sie die besonderen Richtlinien für Transport, Lagerung und Betrieb von Li-Ionen Akku-Packs.**

o) **Vermeiden Sie einen Kurzschluss am Akkupack.**Überprüfen Sie vor Einsetzen des Akku-Packs in das Gerät, dass die Kontakte des Akku-Packs und im Gerät frei von Fremdkörpern sind. Werden Kontakte eines Akku-Packs kurzgeschlossen, besteht Feuer-, Explosions- und Verätzungsgefahr.

p) **Beschädigte Akku-Packs (zum Beispiel Akku-Packs mit Rissen, gebrochenen Teilen, verbogenen, zurückgestossenen und/ oder herausgezogenen Kontakten) dürfen weder geladen noch weiter verwendet werden.**

### 5.2.5 Mechanisch

**Befolgen Sie die Hinweise für die Pflege und Instandhaltung.**

### 5.2.6 Elektrisch

a) **Stecken Sie den Stecker in eine geeignete, geerdete Steckdose, welche sicher installiert und mit allen lokalen Gegebenheiten abgestimmt ist.**

b) **Sollten Sie im Zweifel sein, ob die Steckdose sicher geerdet ist, lassen Sie diese durch eine qualifizierten Elektrofachkraft prüfen.**

c) **Kontrollieren Sie regelmässig die Anschlussleitung des Geräts und lassen Sie diese bei Beschädigung von einer Hilti Servicestelle erneuern. Kontrollieren Sie Verlängerungsleitungen regelmässig und ersetzen Sie diese, wenn Sie beschädigt sind.**

d) **Prüfen Sie das Gerät und Zubehör auf ordnungsgemässen Zustand. Betreiben Sie das Gerät und Zubehör nicht, wenn Beschädigungen vorliegen, das System nicht komplett ist oder Bedienungselemente sich nicht einwandfrei betätigen lassen.**

e) **Wird bei der Arbeit das Netz- oder Verlängerungskabel beschädigt, dürfen Sie das Kabel nicht berühren. Ziehen Sie den Netzstecker aus der Steckdose.** Beschädigte Anschlussleitungen und Verlängerungsleitungen stellen eine Gefährdung durch elektrischen Schlag dar.

f) **Die Netzanschlussleitung darf nur durch den in der Bedienungsanleitung festgelegten Typ ersetzt werden.**

g) **Bei Stromunterbrechung: Gerät ausschalten, Stecker herausziehen.**

h) **Verlängerungskabel mit Mehrfachsteckdosen und gleichzeitigem Betrieb von mehreren Geräten sind zu vermeiden.**

i) **Verwenden Sie die Gerätesteckdose nur für die in der Bedienunganleitung festgelegten Zwecke.**

j) **Das Saugoberteil niemals mit Wasser abspritzen: Gefahr für Personen und Gerät.**

k) **Kupplungen von Netz-, Verlängerungs- oder Geräteanschlusskabeln müssen spritzwassergeschützt sein.**

l) **Netzanschlussleitungen nur direkt am Stecker ausziehen (nicht durch Ziehen oder Zerren an der Anschlussleitung).**

m) **Ziehen Sie den Sauger niemals am Netzkabel in eine andere Arbeitsposition.**

n) **Betreiben Sie das Gerät nie in verschmutztem oder nassem Zustand. An der Geräteoberfläche haftender Staub, vor allem von leitfähigen Materialien, oder Feuchtigkeit können unter ungünstigen Bedingungen zu elektrischem Schlag führen. Lassen Sie daher, vor allem wenn häufig leitfähige Materialien bearbeitet werden, verschmutzte Geräte in regelmässigen Abständen vom Hilti Service überprüfen.**

o) **Vergewissern Sie sich, dass das Kabel nicht in Pfützen liegt.**

p) **Benutzen Sie die Steckdose oder Zubehör nicht mit nassen Händen.**

### 5.2.7 Sauggut

de

a) **Gesundheitsgefährliche, brennbare und/ oder explosive Stäube dürfen nicht gesaugt werden (Magnesium-Aluminiumstaub, Asbest usw.).**
b) Das Gerät in Staubklasse M ist geeignet für das Auf-/ Absaugen von trockenen, nicht brennbaren Stäuben, Holzspänen, quarzhaltigen Minaralstäuben und gefährlichen Stäuben mit Expositionsgrenzwerten ≧0,1mg/m³. **Je nach Gefährlichkeit der auf-/ abzusaugenden Stäube muss das Gerät mit geeigneten Filtern ausgerüstet werden.**
c) **Brennbare, explosive, aggressive Flüssigkeiten dürfen nicht gesaugt werden (Kühl- und Schmiermittel, Benzin, Lösungsmittel, Säure (pH<5), Laugen (pH>12,5)usw.)**
d) **Gerät sofort ausschalten, bei Austritt von Schaum oder Flüssigkeiten.**
e) **Vermeiden Sie den Kontakt mit basischen oder sauren Flüssigkeiten. Bei zufälligem Kontakt mit Wasser abspülen. Kommt die Flüssigkeit in die Augen, spülen Sie diese mit viel Wasser aus und nehmen Sie zusätzlich ärztliche Hilfe in Anspruch.**
f) **Tragen Sie beim Aufsaugen von heissem Sauggut bis max. 60°C Schutzhandschuhe.**
g) **Saugen Sie keine Gegenstände ein, die durch den Staubsack zu Verletzungen führen können (zum Beispiel spitzes oder scharfkantiges Sauggut).**

### 5.2.8 Thermisch

**Heisse Materialien >60°C dürfen nicht gesaugt werden (glimmende Zigarette, heisse Asche usw.).**

# 6 Inbetriebnahme

### 6.1 Saugen

**VORSICHT**
**Die Netzspannung muss mit der Angabe auf dem Typenschild übereinstimmen. Das Gerät darf nicht an das Netz angeschlossen sein.**

**GEFAHR**
**Schliessen Sie das Gerät nur an eine ordnungsgemäss geerdete Stromquelle an.**

**VORSICHT**
**Sorgen Sie jederzeit für einen sicheren Stand des Saugers durch Betätigung der Radbremsen.**

**VORSICHT**
**Achten Sie beim Aufsetzen des Saugerkopfes darauf, dass Sie sich nicht klemmen und das Netzkabel nicht verletzen.**

### 6.1.1 Erste Inbetriebnahme

1. Nehmen Sie das Gerät aus der Verpackung und schliessen sie den mitgelieferten Saugschlauch an das Schlauch Einlassfitting an.
   **HINWEIS** Zum Aufsaugen von Stäuben mit Expositionsgrenzwerten von ≧0,1mg/m³ verwenden Sie die M-Klasse Ausführung. Staubsack (Kunststoff) für mineralische Stäube oder Staubsack Papier für Holzspäne nach Anleitung in den Behälter einlegen.
   **HINWEIS** Zum Aufsaugen von ungefährlichen Stäuben: Staubsack Kunststoff nach Anleitung (Anleitung aufgedruckt) in den Behälter einlegen.

#### 6.1.1.1 Staubsack Papier einlegen für Saugen von Holzspänen 2

1. Öffnen Sie die zwei Verschlussklammern.
2. Heben Sie den Saugerkopf vom Schmutzbehälter ab.

3. Schieben Sie den Kartonflansch des Staubsack Papier in den Kunststoff Adapter ein.
4. Rasten Sie den Kunststoff Adapter mit dem Staubsack Papier in die vorgesehene Aufnahme im Behälter ein.
5. Setzen Sie den Saugerkopf auf den Schmutzbehälter.
6. Schliessen Sie die zwei Verschlussklammern.
7. Vergewissern Sie sich, dass der Saugerkopf richtig montiert und verriegelt ist.
8. Schliessen Sie den Saugschlauch an das Gerät an.

#### 6.1.1.2 Staubsack Kunststoff einlegen

1. Öffnen Sie die zwei Verschlussklammern.
2. Heben Sie den Saugerkopf vom Schmutzbehälter ab.
3. Befestigen Sie einen neuen Staubsack Kunststoff (Anleitung aufgedruckt) im Schmutzbehälter.
4. Setzen Sie den Saugerkopf auf den Schmutzbehälter.
5. Schliessen Sie die zwei Verschlussklammern.

## 6.2 Laden von Akku-Packs

### 6.2.1 Sorgfältiger Umgang mit Akku-Packs

**VORSICHT**
Das Gerät ist auf die angegebenen Hilti Akku-Packs abgestimmt. Andere Akku-Packs dürfen nicht geladen werden. Es kann sonst zu Personenschäden, Feuer, Brand und Zerstörung des Akku-Packs und Geräts führen. Aus defekten Akku-Packs kann ätzende Flüssigkeit austreten. Vermeiden Sie die Berührung mit dieser Flüssigkeit.

**HINWEIS**
Prüfen Sie vor dem Einsetzen der Akku-Packs in die Ladestation, dass die Kontakte sauber und fettfrei sind.

Lagern Sie das Akku-Pack möglichst kühl und trocken. Lagern Sie das Akku-Pack nie in der Sonne, auf Heizungen oder hinter Glasscheiben. Am Ende ihrer Lebensdauer müssen die Akku-Packs umweltgerecht und sicher entsorgt werden.

### 6.2.2 Akku-Pack laden

**GEFAHR**
**Verwenden Sie nur die vorgesehenen Hilti Akku-Packs.**

**GEFAHR**
**Laden Sie die Akku-Packs nur im Gerät oder in Hilti Ladegeräten.**

#### 6.2.2.1 Erstladung eines neuen Akku-Packs

Laden Sie die Akku-Packs vor der ersten Inbetriebnahme vollständig auf.

#### 6.2.2.2 Ladung eines gebrauchten Akku-Packs

**GEFAHR**
**Laden Sie die Akku-Packs nur im Gerät oder in Hilti Ladegeräten.**

Stellen Sie sicher, dass die Aussenflächen des Akku-Packs sauber und trocken sind, bevor Sie das Akku-Pack in die Ladestation einführen.

#### 6.2.2.3 Wiederholungsladung Li-Ionen Akku-Pack

**VORSICHT**
**Stellen Sie sicher, dass die Aussenflächen des Akku-Packs sauber und trocken sind bevor Sie es in die Ladestation einsetzen.**

Li-Ionen Akku-Packs sind zu jeder Zeit, auch im teilgeladenen Zustand einsatzbereit. Der Ladefortschritt wird Ihnen durch die LEDs angezeigt.

### 6.2.3 Akku-Pack einsetzen

**GEFAHR**
**Verwenden Sie nur die vorgesehenen Hilti Akku-Packs.**

1. Öffnen Sie den Akkudeckel.
2. Schieben Sie das Akku-Pack von hinten in das Gerät bis es hörbar mit Klick am Anschlag einrastet.

3. **VORSICHT Ein herunterfallendes Akku-Pack kann Sie und/oder andere gefährden.**
   Kontrollieren Sie vor Arbeitsbeginn den sicheren Sitz des Akku-Packs im Gerät.

de

### 6.2.4 Akku-Pack entfernen 3

1. Öffnen Sie den Akkudeckel.
2. Drücken Sie den einen oder beide Entriegelungsknöpfe.
3. Ziehen Sie das Akku-Pack nach hinten aus dem Gerät.

### 6.2.5 Transport und Lagerung von Akku-Packs

Wenn Sie ein Akku-Pack zum Transport oder der Lagerung vom Gerät trennen, stellen Sie sicher dass die Kontakte der Akku-Packs nicht kurzgeschlossen werden. Entfernen Sie lose Metallteile wie z.B. Schrauben, Nägel, Klammern, lose Schraubbits, Drähte oder Metallspäne aus dem Koffer, der Werkzeugkiste oder dem Transportbehälter bzw. verhindern Sie den Kontakt dieser Teile mit den Akku-Packs.
Beachten Sie beim Versand von Akku-Packs (Strassen-, Schienen-, See- oder Lufttransport) die national und international geltenden Transportvorschriften.

### 6.3 Saugen im Akku-Betrieb (nach dem Laden)

Setzen Sie einen oder zwei für den Betrieb zulässigen Akku-Packs wie vorher beschrieben ein.

**HINWEIS**
Stellen Sie sicher dass die Akku-Packs geladen sind.

### 6.4 Transport

**GEFAHR**
**Für M-Klasse Sauger ist zu beachten, dass bei Transport und Nicht-Gebrauch des Gerätes das Einlassfitting mit der Verschlussmuffe zu verschliessen ist.**

Das volle Gerät darf nicht getragen werden.
Entleeren Sie das Gerät, bevor es an einen anderen Standort getragen werden soll.
Nach dem Aufsaugen von Wasser das Gerät nicht kippen oder liegend transportieren.
Zum Transport können Sie mit Hilfe des Konusadapters die beiden Schlauchenden zusammenstecken.

## 7 Bedienung

**WARNUNG**
Für M-Klasse Sauger ist zu beachten: **Bevor das Gerät aus einem mit gefährlichen Stoffen belasteten Gebiet entfernt wird, saugen Sie das Äussere des Geräts ab, wischen es sauber ab oder verpacken Sie das Gerät dicht. Alle Maschinenteile müssen als verunreinigt angesehen werden, wenn sie aus dem gefährlichen Bereich genommen werden, und geeignete Massnahmen müssen ergriffen werden, um eine Staubverteilung zu vermeiden.**

**VORSICHT**
Für M-Klasse Sauger ist zu beachten: **ACHTUNG: Verwenden Sie immer einen geeigneten Staubsammelbeutel. Dieses Gerät enthält gesundheitsschädlichen Staub. Leerungs- und Wartungsvorgänge, einschließlich der Beseitigung der Staubsammelbeutel, dürfen nur von Fachleuten durchgeführt werden, die entsprechende Schutzausrüstung (Atemschutzmaske P2 oder höherwertig und Einwegkleidung) tragen. Nicht ohne das vollständige Filtrationssystem betreiben.**

**VORSICHT**
**Sorgen Sie jederzeit für einen sicheren Stand des Saugers durch Betätigung der Radbremsen.**

### 7.1 Netzbetrieb

1. Stecken Sie den Netzstecker in die Steckdose.
2. Drehen Sie den Geräteschalter auf Stellung "ON".

## 7.2 Akku-Betrieb

**HINWEIS**
Das Gerät arbeitet sowohl mit einem als auch mit zwei eingesetzten 36V-Akkus. Mit einem Akku-Pack steht nur die halbe Laufzeit zur Verfügung.

**HINWEIS**
Im Akku Betrieb kann die Gerätesteckdose nicht benutzt werden.

1. Setzen Sie mindestens einen Hilti 36V 6.0Ah Li-Ion Akku in einen Akku-Schacht.
2. Drehen Sie den Geräteschalter auf Stellung "ON".
3. Während des Betriebs wird der Ladezustand durch die Anzeige am Gerät angezeigt.

## 7.3 Schlauchdurchmessereinstellung (VC 20-UM-Y/ VC 40-UM-Y)

Zur korrekten Einstellung der Warntonschwelle der M-Funktion wählen Sie den Schlauchdurchmesser entsprechend des mit dem Gerät verwendeten Schlauchs.

## 7.4 Betrieb mit Benutzung der Gerätesteckdose (nur im Netzbetrieb)

**GEFAHR**
Die Steckdose ist nur zum direkten Anschluss von Elektrowerkzeugen an den Sauger bestimmt.

**HINWEIS**
Vergewissern Sie sich vor dem Einstecken des Netzsteckers in die Steckdose, dass das Elektrowerkzeug ausgeschaltet ist.

**HINWEIS**
Bei an der Gerätesteckdose angeschlossenen Elektrowerkzeugen sind deren Bedienungsanleitung und die darin enthaltenen Sicherheitshinweise zu beachten.

**HINWEIS**
Überprüfen Sie, ob die maximale Leistungsaufnahme des anzuschliessenden Elektrowerkzeugs unterhalb der zulässigen maximalen Gerätesteckdosenleistung liegt (Tabelle "Technische Daten" und Aufdruck auf der Gerätesteckdose).

1. Stecken Sie den Netzstecker des Geräts in die Steckdose.
2. Drehen Sie den Geräteschalter auf Stellung "AUTO".
3. Schalten Sie das Elektrowerkzeug ein. Der Sauger startet automatisch.
   **HINWEIS** Nach dem Ausschalten des Elektrowerkzeugs läuft das Gerät noch einen kurzen Moment nach, damit der im Saugschlauch befindliche Staub abgesaugt wird.

## 7.5 Trockene Stäube saugen

**HINWEIS**
Vor dem Absaugen von trockenen Stäuben und besonders mineralischen Stäuben ist zu beachten, dass immer der richtige Staubsack im Behälter eingelegt ist (Hilti Zubehör). Das aufgesaugte Material ist dann einfach und sauber zu entsorgen.

**VORSICHT**
**Das Sauggut muss gemäss den gesetzlichen Bestimmungen entsorgt werden.**

**VORSICHT**
**Saugen Sie nie ohne Filterelement.**

**VORSICHT**
**Achten Sie beim Aufsetzen des Saugerkopfes darauf, dass Sie sich nicht klemmen und das Netzkabel nicht verletzen.**

### 7.5.1 Automatische Filterelementreinigung

**HINWEIS**
Das Filterelement zum Reinigen nicht gegen harte Gegenstände klopfen oder mit harten beziehungsweise spitzen Gegenstände bearbeiten. Dadurch sinkt die Lebensdauer des Filterelementes.

**HINWEIS**
Das Filterelement darf nicht mit einem Luftdruckreiniger gereinigt werden. Dies kann zu Rissen im Filtermaterial führen.

**HINWEIS**
Das Filterelement ist ein Verschleissteil. Es sollte mindestens halbjährlich, bei intensiver Nutzung des Gerätes jedoch öfter ersetzt werden.

de

**HINWEIS**
Die Filterelementreinigung funktioniert nur bei angeschlossenem Saugschlauch.

Das Gerät verfügt über eine automatische Filterabreinigung, um das Filterelement von anhaftendem Staub zu befreien. Die Filterabreinigung lässt sich durch Drücken des Tasters (16) AUS und durch wiederholtes Drücken wieder EIN Schalten. Der Status wird durch die "Statusanzeige automatische Filterabreinigung" angezeigt: Lampe leuchtet = Filterabreinigung aktiv. Lampe leuchtet nicht = Filterabreinigung deaktiviert. Bei jedem Start des Geräts wird die Filterabreinigung automatisch auf EIN gesetzt. Das Filterelement wird durch einen Luftstoss (pulsierendes Geräusch) automatisch gereinigt.

### 7.5.2 Staubsack Papier wechseln 2

**GEFAHR**
**Vergewissern Sie sich, das keine Gegenstände den Sack durchstossen haben, an denen Sie sich verletzen können.**

**VORSICHT**
**Das Sauggut muss gemäss den gesetzlichen Bestimmungen entsorgt werden.**

1. Ziehen Sie den Netzstecker aus der Steckdose.
2. Öffnen Sie die zwei Verschlussklammern.
3. Heben Sie den Saugerkopf vom Schmutzbehälter ab.
4. Trennen Sie beim Staubsack Papier die Filtersackmuffe vorsichtig vom Adapter.
5. Schliessen Sie die Filtersackmuffe mit dem Schieber.
6. Reinigen Sie den Schmutzbehälter mit einem Tuch.
7. Befestigen Sie einen neuen Staubsack im Schmutzbehälter.
8. Setzen Sie den Saugerkopf auf den Schmutzbehälter.
9. Schliessen Sie die zwei Verschlussklammern.

### 7.5.3 Staubsack Kunststoff wechseln 4

**GEFAHR**
**Vergewissern Sie sich, das keine Gegenstände den Sack durchstossen haben, an denen Sie sich verletzen können.**

**VORSICHT**
**Das Sauggut muss gemäss den gesetzlichen Bestimmungen entsorgt werden.**

1. Ziehen Sie den Netzstecker aus der Steckdose.
2. Öffnen Sie die zwei Verschlussklammern.
3. Heben Sie den Saugerkopf vom Schmutzbehälter ab.
4. Verschliessen Sie den Staubsack Kunststoff mit einem Kabelbinder unterhalb der eingestanzten Löcher.
5. Entnehmen Sie den Staubsack Kunststoff.
6. Reinigen Sie den Schmutzbehälter mit einem Tuch.
7. Befestigen Sie einen neuen Staubsack Kunststoff (Anleitung aufgedruckt) im Schmutzbehälter.
8. Setzen Sie den Saugerkopf auf den Schmutzbehälter.
9. Schliessen Sie die zwei Verschlussklammern.

## 7.6 Akustisches Signal (VC 20-UM-Y/ VC 40-UM-Y)

Fällt die Luftgeschwindigkeit im Saugschlauch unter 20m/s, ertönt aus Sicherheitsgründen ein akustisches Warnsignal. Ursachen siehe Kapitel Fehlersuche.

## 7.7 Flüssigkeiten saugen

**GEFAHR**
Saugen Sie keine gesundheitsgefährlichen Stäube auf.

**GEFAHR**
**Bei Wartungsarbeiten müssen der Netzstecker aus der Steckdose gezogen und die Akku-Packs aus dem Gerät entfernt sein.**

**VORSICHT**
**Saugen Sie nie ohne Filterelement.**

### 7.7.1 Vor dem Absaugen von Flüssigkeiten

1. Nehmen Sie den Staubsack aus dem Schmutzbehälter.

2. Prüfen Sie die Elektroden der Füllstandsüberwachung (zwei Metallscheiben an der Unterseite des Saugerkopfes) auf Verschmutzung und reinigen Sie diese bei Verunreinigungen mit einer Bürste.

### 7.7.2 Während dem Absaugen von Flüssigkeiten

Verwenden Sie nach Möglichkeit ein separates Filterelement für die Nassanwendung.

**HINWEIS**

Verwenden Sie nach Möglichkeit das Hilti PTFE Filterelement.

Beenden Sie bei Schaumentwicklung die Arbeit sofort und entleeren Sie den Behälter.
Bei Erreichen des maximalen Flüssigkeitsstandes schaltet das Gerät automatisch ab.

### 7.7.3 Nach dem Absaugen von Flüssigkeiten

1. Öffnen Sie die zwei Verschlussklammern.
2. Heben Sie den Saugerkopf vom Schmutzbehälter ab.
3. Entleeren Sie den Behälter und säubern Sie den Behälter mit einem Wasserschlauch und die Elektroden mit einer Bürste.

## 7.8 Nach der Arbeit

1. Schalten Sie das Elektrowerkzeug aus.
2. Drehen Sie den Geräteschalter auf "OFF".
3. Ziehen Sie den Netzstecker aus der Steckdose.
4. Wickeln Sie das Netzkabel auf die Kabelaufwicklung auf.
5. Wickeln Sie den Saugschlauch um das Gerät und fixieren Sie das Ende in der Schlauchhalterung.
6. Stellen Sie das Gerät, geschützt gegen unbefugte Benutzung, in einem trockenen Raum ab.

## 7.9 Entleeren des Schmutzbehälters

**VORSICHT**

**Entfernen Sie vor der Entleerung des Sauggutes alle auf dem Saugerkopf befestigten Teile (z.B. Hilti Gerätekoffer) von der Adapterplatte.**

de

### 7.9.1 Schmutzbehälter entleeren bei trockenen Stäuben

#### 7.9.1.1 Vor dem Entleeren des Schmutzbehälters sind folgende Arbeitsschritte zu erledigen:

1. Ziehen Sie den Netzstecker aus der Steckdose.
2. Heben Sie den Saugerkopf vom Schmutzbehälter ab und stellen ihn auf einen ebenen Untergrund ab.

#### 7.9.1.2 Nach dem Entleeren des Schmutzbehälters sind folgende Arbeitsschritte zu erledigen:

**VORSICHT**

**Achten Sie beim Aufsetzen des Saugerkopfes darauf, dass Sie sich nicht klemmen und das Netzkabel nicht verletzen.**

Setzen Sie den Saugerkopf auf den Schmutzbehälter und schliessen Sie die zwei Verschlussklammern.

### 7.9.2 Schmutzbehälter ohne Staubsack entleeren (bei Flüssigkeiten)

**HINWEIS**

Das Sauggut muss gemäss den gesetzlichen Bestimmungen entsorgt werden.

1. Entleeren Sie den Schmutzbehälter unter Benutzung der vorgesehenen Griffmulden durch auskippen.
2. Reinigen Sie den Rand des Schmutzbehälters mit einem feuchten Tuch.

## 7.10 Betrieb als Ladestation

Statusanzeige Ladestation im Überblick

| | | |
|---|---|---|
| · | Dauerlicht | Das Gerät ist an das Netz angeschlossen und funktionsbereit. |
| | Blinklicht | Der Akku-Pack ist zu kalt oder zu heiss, es erfolgt keine Ladung. Sobald der Akku-Pack die erforderliche Temperatur erreicht hat, schaltet das Gerät automatisch auf den Ladevorgang um. |
| | Licht aus | Störung am Lader. Stecken Sie das Gerät aus und wieder ein, sollte das Licht immer noch aus sein, bringen Sie das Gerät bitte in den Hilti Reparaturservice. |

### 7.10.1 Anzeige des Ladevorgangs

Leuchtet die grüne LED der Statusanzeige Ladestation als Dauerlicht, zeigt das Blinken einer LED der beiden Ladezustandsanzeigen den Ladevorgang an.

### 7.10.2 Anzeige der Über- / Untertemperatur

Ist das Akku-Pack zu heiss oder zu kalt wird dies durch Blinken der grünen LED der Ladezustandsanzeige angezeigt. Die LEDs am Akku-Pack zeigen dabei den Ladezustand des Li-Ionen Akku-Packs an.

### 7.10.3 Anzeige eines defekten Akku-Packs

Leuchtet die grüne LED der Statusanzeige Ladestation als Dauerlicht und sind alle LDEs einer Ladezustandsanzeige aus, ziehen Sie das entsprechende Akku-Pack aus der Ladestation. Bleiben auch die LEDs der Ladezustandsanzeige am Akku-Pack selbst nach deren Aktivierung aus, so ist das Akku-Pack defekt. Lassen Sie das Akku-Pack im Hilti Center überprüfen.

## 7.11 Verwendung als Transportwagen

1. Montieren Sie den Schiebebügel gemäss beiliegender Montageanleitung.
2. Befestigen Sie die Adapterplatte gemäss beiliegender Montageanleitung.
3. Klappen Sie den Kofferhaltebügel in die senkrechte Position.
4. Schieben Sie die den gewünschten Hilti Gerätekoffer mit dem Handgriff über den Kofferhaltebügel. Stellen Sie sicher, dass die Beschriftung des Hilti Koffers lesbar ist (nicht auf dem Kopf steht).
5. Die Hilti Gerätekoffer sind durch die Rippen und den Kofferhaltebügel gegen Verrutschen gesichert.
   **HINWEIS** Die maximale Zuladung beträgt 25 kg. Stapeln Sie nur soviel Koffer übereinander, so dass der Kofferhaltebügel immer über die Handgrifföffnung des obersten Koffers ragt.

## 7.12 Fixieren des DPC 20 (Anwendungen mit Schleifgerät DG 150)

1. Montieren Sie den Schiebebügel gemäss beiliegender Montageanleitung.
2. Befestigen Sie die Adapterplatte gemäss beiliegender Montageanleitung.
3. Stellen Sie sicher, dass der Kofferhaltebügel in der waagerechten Position eingerastet ist.
4. Stellen Sie das DPC 20 in die Vertiefungen. Stellen Sie sicher, dass die Steckdose nach vorne zeigt.
5. Befestigen Sie das DPC 20 mit den Spanngummis.

# 8 Pflege und Instandhaltung

**HINWEIS**
Entfernen Sie vor dem Öffnen des Akkudeckels alle auf dem Saugerkopf befestigten Teile (z.B. Hilti Gerätekoffer) von der Adapterplatte.

**HINWEIS**
Beim Saugen quarzhaltiger Mineralstäube soll die automatische Filterabreinigung nicht abgeschaltet werden.

**VORSICHT**
Für M-Klasse Sauger ist zu beachten: **ACHTUNG: Verwenden Sie immer einen geeigneten Staubsammelbeutel. Dieses Gerät enthält gesundheitsschädlichen Staub. Leerungs- und Wartungsvorgänge, einschließlich der Beseitigung der Staubsammelbeutel, dürfen nur von Fachleuten durchgeführt werden, die entsprechende Schutzausrüstung (Atemschutzmaske P2 oder höherwertig und Einwegkleidung) tragen. Nicht ohne das vollständige Filtrationssystem betreiben.**

## 8.1 Filterelement wechseln

**VORSICHT**
**Saugen Sie nie ohne Filterelement.**

### 8.1.1 Filterelement demontieren 5

1. Ziehen Sie den Netzstecker aus der Steckdose.
2. Öffnen Sie die Verschlussklammer für die Filterabdeckung.
3. Öffnen Sie den Akkudeckel mit Verschlusslasche.
4. Entfernen Sie eventuell vorhandene Akkus aus dem Akkuschacht.
5. Drehen Sie die zwei Verschlussschrauben des Filterdeckels mithilfe eines Schraubendrehers nach links.
6. Heben Sie die Filterabdeckung am mittigen Handgriff an bis sie einrastet.
7. Entnehmen Sie vorsichtig das Filterelement.

### 8.1.2 Filterelement montieren

1. Reinigen Sie die Dichtungsfläche mit einem Tuch.
2. Setzen Sie das neue Filterelement ein.
3. Schliessen Sie die Filterabdeckung, indem Sie die Deckelarretierung nach vorne klappen.
4. Drehen Sie die zwei Verschlussschrauben des Filterdeckels mithilfe eines Schraubendrehers nach rechts.
5. Setzen Sie evtl. entfernte Akkus wieder ein.
6. Schliessen Sie den Akkudeckel und verriegeln Sie die Verschlusslasche.

## 8.2 Füllstandsüberwachung prüfen

Prüfen Sie die Abschaltkontakte auf Verschmutzungen und reinigen Sie diese gegebenenfalls mit einer Bürste.

## 8.3 Gerät schliessen

**VORSICHT**
**Achten Sie beim Aufsetzen des Saugerkopfes darauf, dass Sie sich nicht klemmen und das Netzkabel nicht verletzen.**

1. Prüfen Sie die Dichtung am Saugerkopf auf Verschmutzung und reinigen Sie diese gegebenenfalls mit einem Tuch.
2. Setzen Sie den Saugerkopf auf den Schmutzbehälter.
3. Schliessen Sie die beiden Verschlussklammern.

## 8.4 Pflege des Geräts

**GEFAHR**
**Ziehen Sie den Netzstecker aus der Steckdose. Entfernen Sie eventuell vorhandene Akku-Packs aus dem Akkuschacht.**

Betreiben Sie das Gerät nie mit verstopften Lüftungsschlitzen! Reinigen Sie die Lüftungsschlitze vorsichtig mit einer trockenen Bürste. Reinigen Sie die Geräteaussenseite regelmässig mit einem Putzlappen. Verwenden Sie kein Sprühgerät, Hochdruckreiniger, Dampfstrahlgerät oder fliessendes Wasser zur Reinigung! Die elektrische Sicherheit des Geräts kann dadurch gefährdet werden. Halten Sie die Griffpartien am Gerät immer frei von Öl und Fett. Verwenden Sie keine silikonhaltigen Pflegemittel.

Für die M-Klasse Sauger ist zu beachten: Zur Wartung und Reinigung muss das Gerät so behandelt werden, dass keine Gefahr für das Wartungspersonal und andere Personen entsteht. Wenden Sie gefilterte Zwangsentlüftung an. Tragen Sie Schutzkleidung. Reinigen Sie den Wartungsbereich so, dass keine gefährlichen Stoffe in die Umgebung gelangen.
Bevor das Gerät aus dem mit gefährlichen Stoffen belasteten Gebiet entfernt wird, saugen Sie das Äussere des Geräts ab, wischen es sauber ab oder verpacken Sie das Gerät dicht. Vermeiden Sie dabei die Verteilung der abgelagerten, gefährlichen Staubes.
Bei Wartungs- und Reparaturarbeiten müssen alle verunreinigten Teile, die nicht zufriedenstellend gereinigt werden konnten in undurchlässigen Beuteln verpackt werden und in Übereinstimmung mit den für die Beseitigung gültigen Vorschriften entsorgt werden.
Für die Sauger der M-Klasse ist mindestens jährlich vom Hilti Service oder einer ausgebildeten Person eine staubtechnische Überprüfung durchzuführen, zum Beispiel auf Beschädigung des Filters, Luftdichtigkeit des Gerätes und Funktion der Kontrolleinrichtungen.

## 8.5 Pflege der Akku-Packs Li-Ionen

Vermeiden Sie das Eindringen von Feuchtigkeit.
Laden Sie die Akku-Packs vor der ersten Inbetriebnahme vollständig auf.
Um die maximale Lebensdauer der Akku-Packs zu erreichen, beenden Sie die Entladung sobald die Leistung der Gerätes deutlich nachlässt.

**HINWEIS**

Bei weiterem Betrieb des Gerätes, wird die Entladung automatisch beendet, bevor es zu einer Schädigung der Zellen kommen kann. Das Gerät schaltet sich ab.

Laden Sie die Akku-Packs mit den zugelassenen Hilti Ladegeräten für Li-Ionen Akku-Packs auf.

**HINWEIS**

- Ein Auffrischen der Akku-Packs, wie bei NiCd ist nicht nötig.
- Eine Unterbrechung des Ladevorgangs beeinträchtigt die Lebensdauer des Akku-Packs nicht.
- Der Ladevorgang kann jederzeit ohne Beeinträchtigung auf die Lebensdauer gestartet werden. Einen Memory Effekt wie bei NiCd gibt es nicht.
- Die Akku-Packs werden am besten im voll geladenen Zustand möglichst kühl und trocken gelagert. Die Lagerung der Akku-Packs bei hohen Umgebungstemperaturen (hinter Fensterscheiben) ist ungünstig, beeinträchtigt die Lebensdauer der Akku-Packs und erhöht die Selbstentladerate der Zellen.
- Wird das Akku-Pack nicht mehr vollständig geladen, hat es durch Alterung oder Überbeanspruchung an Kapazität verloren. Ein Arbeiten mit diesem Akku-Pack ist noch möglich, Sie sollten bei Zeiten das Akku-Pack gegen ein Neues ersetzen.

## 8.6 Instandhaltung

**WARNUNG**

**Reparaturen an elektrischen Teilen dürfen nur durch eine Elektrofachkraft ausgeführt werden.**

Prüfen Sie regelmässig alle aussenliegenden Teile des Geräts auf Beschädigungen und alle Bedienungselemente auf einwandfreie Funktion. Betreiben Sie das Gerät nicht, wenn Teile beschädigt sind, oder Bedienelemente nicht einwandfrei funktionieren. Lassen Sie das Gerät vom Hilti-Service reparieren.

## 8.7 Kontrolle nach Pflege- und Instandhaltungsarbeiten

Nach Pflege- und Instandhaltungsarbeiten ist zu prüfen, ob der Sauger wieder richtig zusammengebaut ist und fehlerfrei funktioniert.
Führen Sie einen Funktionstest durch.

# 9 Fehlersuche

**GEFAHR**
Im Falle einer Störung ziehen Sie den Netzstecker aus der Steckdose. Entfernen Sie eventuell vorhandene Akku-Packs aus dem Akkuschacht. Vor erneuter Inbetriebnahme muss die Störung beseitigt sein.

de

## 9.1 Akku- und Netzbetrieb

| Fehler | Mögliche Ursache | Behebung |
|---|---|---|
| Ansprechen des akustischen Warnsignals (verminderte Saugleistung; VC 20-UM-Y/ VC 40-UM-Y). | Staubsack voll. | Staubsack wechseln.<br>Siehe Kapitel: 7.5.3 Staubsack Kunststoff wechseln 4<br>Siehe Kapitel: 7.5.2 Staubsack Papier wechseln 2 |
| | Filterelement ist stark verschmutzt. | Automatische Filterabreinigung einschalten, dann "Powerabreinigung" durchführen: Schlauch abziehen, Saugöffnung mit Hand verschliessen, drei Abreinigungszyklen ablaufen lassen. Gegebenenfalls Filterelement wechseln.<br>Siehe Kapitel: 8.1 Filterelement wechseln |
| | Schlauch Sauger oder Staubhaube Elektrowerkzeug verstopft. | Schlauch und Staubhaube säubern. |
| | Schlauchdurchmesser stimmt nicht mit Schalterstellung überein. | Schalterstellung mit Schlauchdurchmesser abstimmen.<br>Siehe Kapitel: 7.3 Schlauchdurchmessereinstellung (VC 20-UM-Y/ VC 40-UM-Y) |
| Staub wird vom Gerät ausgeblasen. | Staubansammlung in den Dichtflächen Behälter/ Kopf. | Dichtflächen reinigen. |
| | Filterelement nicht richtig montiert. | Filterelement neu montieren. |
| | Filterelement beschädigt. | Neues Filterelement einbauen. |
| | Filterdichtung beschädigt. | Neues Filterelement einbauen. |
| Gerät läuft nicht oder schaltet nach kurzem Anlauf ab. | Füllstandsüberwachung hat ausgelöst. | Elektroden der Füllstandsüberwachung und Umfeld mit Bürste reinigen. |
| Akku-Pack wird nicht erkannt, d.h. keine der LEDs leuchtet oder blinkt. | Akku-Pack zu schnell aus- und eingeschoben. | Akku-Pack herausziehen und nach ca. 2s wieder einschieben. |

de

## 9.2 Netzbetrieb

| Fehler | Mögliche Ursache | Behebung |
|---|---|---|
| Motor läuft nicht mehr. | Sicherung der Netzsteckdose hat ausgelöst. | Sicherung einschalten. Nach nochmaligem Auslösen Ursache für Überstrom suchen. |
| | Behälter voll. | Gerät ausschalten. Behälter entleeren.<br>Siehe Kapitel: 7.9.2 Schmutzbehälter ohne Staubsack entleeren (bei Flüssigkeiten) |
| Gerät schaltet ungewollt ein und aus oder es erfolgen statische Entladungen über den Benutzer. | Elektrostatische Ableitung ist nicht gewährleistet; Gerät an nicht geerdete Steckdose angeschlossen. | Gerät an geerdete Steckdose anschliessen; Antistatikschlauch verwenden. |
| LED der Statusanzeige Lader blinkt. | Akku-Pack zu heiss oder zu kalt. | Akku-Pack auf Raumtemperatur bringen. |
| Kein Umschalten auf leeres Akku-Pack. | Kein Kontakt. | Akku-Pack nochmals einsetzen. |
| | Akku-Pack nicht erkannt. | Akku-Pack aus Gerät nehmen und Hilti Service aufsuchen. |
| Motor läuft nicht im Automatikbetrieb. | Angeschlossenes Gerät ist defekt oder nicht richtig eingesteckt. | Angeschlossenes Gerät auf Funktion prüfen bzw. Stecker fest einstecken. |
| Automatische Filterelementreinigung funktioniert nicht. | Kein Saugschlauch angeschlossen. | Saugschlauch anschliessen. |
| | APFC-Schalter aus (LED aus). | APFC-Schalter drücken. |

## 9.3 Akkubetrieb

| Fehler | Mögliche Ursache | Behebung |
|---|---|---|
| Gerät funktioniert nicht. | Falsches Akku-Pack verwendet. | Richtiges Akku-Pack einsetzen. |
| | Akku-Pack nicht komplett eingesteckt oder Akku-Pack ist leer. | Akku-Pack muss mit hörbarem Klick einrasten bzw. Akku-Pack muss geladen werden. |
| | Elektrischer Fehler. | Akku-Pack aus Gerät nehmen und Hilti-Service aufsuchen. |
| | Akku-Pack zu heiss oder zu kalt. | Akku-Pack auf Raumtemperatur bringen. |
| Gerät funktioniert nicht und 1 LED blinkt. | Akku-Pack ist entladen. | Akku-Pack wechseln und leeres Akku-Pack laden. |
| | Akku-Pack zu heiss oder zu kalt. | Akku-Pack auf Raumtemperatur bringen. |
| Gerät funktioniert nicht und Lader-LED blinkt. | Überhitzungsschutz. | Gerät abkühlen lassen. |
| Akku-Pack wird schneller leer als üblich. | Akku-Pack Zustand nicht optimal. | Diagnose bei Hilti oder Akku-Pack erneuern. |

| Fehler | Mögliche Ursache | Behebung |
|---|---|---|
| Akku-Pack rastet nicht mit hörbarem „Klick“ ein. | Rastnasen am Akku-Pack verschmutzt. | Rastnasen reinigen und Akku-Pack einrasten. Hilti Service aufsuchen falls Problem weiter besteht. |
| Starke Hitzeentwicklung im Gerät oder Akku-Pack. | Elektrischer Defekt. | Gerät sofort ausschalten, Akku-Pack aus Gerät nehmen und Hilti Service aufsuchen. |
| Keine Umschaltung auf volles Akku-Pack. | Kein Kontakt. | Akku-Pack nochmals einsetzen. |
| | Akku-Pack nicht erkannt. | Akku-Pack aus Gerät nehmen und Hilti Service aufsuchen. |
| Gerät schaltet ab bei Entnahme eines Akku-Packs, obwohl ein zweites Akku-Pack eingesteckt ist. | Entnommenes Akku-Pack war "aktiv", d.h. es war gerade im Entladebetrieb. | Gerät ausschalten und wieder einschalten. |

de

## 10 Entsorgung

**VORSICHT**
Bei unsachgemässem Entsorgen der Ausrüstung können folgende Ereignisse eintreten: Beim Verbrennen von Kunststoffteilen entstehen giftige Abgase, an denen Personen erkranken können. Batterien können explodieren und dabei Vergiftungen, Verbrennungen, Verätzungen oder Umweltverschmutzung verursachen, wenn sie beschädigt oder stark erwärmt werden. Bei leichtfertigem Entsorgen ermöglichen Sie unberechtigten Personen, die Ausrüstung sachwidrig zu verwenden. Dabei können Sie sich und Dritte schwer verletzen sowie die Umwelt verschmutzen.

**VORSICHT**
Entsorgen Sie defekte Akku-Packs unverzüglich. Halten Sie diese von Kindern fern. Zerlegen Sie Akku-Packs nicht und verbrennen Sie diese nicht.

**VORSICHT**
Entsorgen Sie die Akku-Packs nach den nationalen Vorschriften oder geben Sie ausgediente Akku-Packs zurück an Hilti.

Hilti-Geräte sind zu einem hohen Anteil aus wieder verwendbaren Materialien hergestellt. Voraussetzung für eine Wiederverwendung ist eine sachgemässe Stofftrennung. In vielen Ländern ist Hilti bereits eingerichtet, Ihr Altgerät zur Verwertung zurückzunehmen. Fragen Sie den Hilti Kundenservice oder Ihren Verkaufsberater.

Nur für EU Länder

Werfen Sie Elektrogeräte nicht in den Hausmüll!

Gemäss Europäischer Richtlinie über Elektro- und Elektronik-Altgeräte und Umsetzung in nationales Recht müssen verbrauchte Elektrogeräte und Akku-Packs getrennt gesammelt und einer umweltgerechten Wiederverwertung zugeführt werden.

**Entsorgung Bohrschlamm**
Unter Umweltgesichtspunkten ist das Einleiten von Bohrschlamm in Gewässer oder in die Kanalisation ohne geeignete Vorbehandlung problematisch. Erkundigen Sie sich bei den lokalen Behörden über die bestehenden Vorschriften. Wir empfehlen folgende Vorbehandlung:

de

1. Sammeln Sie den Bohrschlamm (zum Beispiel mittels Nasssauger).
2. Lassen Sie den Bohrschlamm absetzen und entsorgen Sie den festen Anteil auf einer Bauschuttdeponie. (Flockungsmittel können den Abscheidungsprozess beschleunigen)
3. Bevor Sie das verbleibende Wasser (basisch, pH-Wert > 7) in die Kanalisation einleiten, neutralisieren Sie dieses durch Beimengen von saurem Neutralisationsmittel oder durch Verdünnen mit viel Wasser.

**Entsorgung Bohrstaub**
Der gesammelte Bohrstaub ist nach den bestehenden nationalen, gesetzlichen Vorschriften zu entsorgen.

## 11 Herstellergewährleistung Geräte

Hilti gewährleistet, dass das gelieferte Gerät frei von Material- und Fertigungsfehler ist. Diese Gewährleistung gilt unter der Voraussetzung, dass das Gerät in Übereinstimmung mit der Hilti Bedienungsanleitung richtig eingesetzt und gehandhabt, gepflegt und gereinigt wird, und dass die technische Einheit gewahrt wird, d.h. dass nur Original Hilti Verbrauchsmaterial, Zubehör und Ersatzteile mit dem Gerät verwendet werden.

Diese Gewährleistung umfasst die kostenlose Reparatur oder den kostenlosen Ersatz der defekten Teile während der gesamten Lebensdauer des Gerätes. Teile, die dem normalen Verschleiss unterliegen, fallen nicht unter diese Gewährleistung.

**Weitergehende Ansprüche sind ausgeschlossen, soweit nicht zwingende nationale Vorschriften entgegenstehen. Insbesondere haftet Hilti nicht für unmittelbare oder mittelbare Mangel- oder Mangelfolgeschäden, Verluste oder Kosten im Zusammenhang mit der Verwendung oder wegen der Unmöglichkeit der Verwendung des Gerätes für irgendeinen Zweck. Stillschweigende Zusicherungen für Verwendung oder Eignung für einen bestimmten Zweck werden ausdrücklich ausgeschlossen.**

Für Reparatur oder Ersatz sind Gerät oder betroffene Teile unverzüglich nach Feststellung des Mangels an die zuständige Hilti Marktorganisation zu senden.

Die vorliegende Gewährleistung umfasst sämtliche Gewährleistungsverpflichtungen seitens Hilti und ersetzt alle früheren oder gleichzeitigen Erklärungen, schriftlichen oder mündlichen Verabredungen betreffend Gewährleistung.

# 12 EG-Konformitätserklärung (Original)

| | |
|---|---|
| Bezeichnung: | Nass-Trockensauger |
| Typenbezeichnung: | VC 20-U-Y/VC 20-UM-Y/VC 40-U-Y/VC 40-UM-Y |
| Generation: | 01 |
| Konstruktionsjahr: | 2012 |

Wir erklären in alleiniger Verantwortung, dass dieses Produkt mit den folgenden Richtlinien und Normen übereinstimmt: 2006/42/EG, 2004/108/EG, 2011/65/EU, EN 60335-1, EN 60335-2-69, EN 60335-2-29, EN ISO 12100.

**Hilti Aktiengesellschaft, Feldkircherstrasse 100, FL-9494 Schaan**

**Paolo Luccini**
Head of BA Quality and Process Management
Business Area Electric Tools & Accessories
07/2012

**Johannes Wilfried Huber**
Senior Vice President
Business Unit Diamond
07/2012

**Technische Dokumentation bei:**

Hilti Entwicklungsgesellschaft mbH
Zulassung Elektrowerkzeuge
Hiltistrasse 6
86916 Kaufering
Deutschland

de

# NOTICE ORIGINALE

# VC 20-U-Y/VC 20-UM-Y/VC 40-U-Y/VC 40-UM-Y Aspirateur de déchets secs et liquides

fr

**Avant de mettre l'appareil en marche, lire impérativement son mode d'emploi et bien respecter les consignes.**

**Le présent mode d'emploi doit toujours accompagner l'appareil.**

**Ne pas prêter ou céder l'appareil à un autre utilisateur sans lui fournir le mode d'emploi.**


| Sommaire | Page |
|---|---|
| 1 Consignes générales | 27 |
| 2 Description | 28 |
| 3 Accessoires | 30 |
| 4 Caractéristiques techniques | 31 |
| 5 Consignes de sécurité | 33 |
| 6 Mise en service | 38 |
| 7 Utilisation | 40 |
| 8 Nettoyage et entretien | 44 |
| 9 Guide de dépannage | 46 |
| 10 Recyclage | 49 |
| 11 Garantie constructeur des appareils | 50 |
| 12 Déclaration de conformité CE (original) | 51 |


**1** Les chiffres renvoient aux illustrations se trouvant sur les pages rabattables. Pour lire le mode d'emploi, rabattre ces pages de manière à voir les illustrations.
Dans le présent mode d'emploi, « l'appareil » désigne toujours l'aspirateur de déchets secs et liquides VC 20-U-Y/ VC 20-UM-Y/ VC 40-U-Y/ VC 40-UM-Y. Les textes du présent mode d'emploi se rapportent tous aux 4 appareils, à moins qu'ils ne se rapportent explicitement au VC 20-UM-Y / VC 40-UM-Y.

**Organes de commande, éléments de l'appareil et éléments d'affichage 1**

① Poignée
② Commutateur de l'appareil
③ Brides de fermeture
④ Cuve collectrice de saletés
⑤ Poignée encastrée
⑥ Raccord d'entrée de flexible
⑦ Couvercle du raccord d'entrée (VC 20-UM-Y/ VC 40-UM-Y uniquement)
⑧ Prise de l'appareil
⑨ Fixation du flexible
⑩ Tambour d'enroulement de câble
⑪ Tête aspirante
⑫ brides de fermeture pour couvercle d'accu
⑬ Sélecteur du diamètre du flexible d'aspiration (VC 20-UM-Y/ VC 40-UM-Y uniquement)
⑭ Orifices de fixation pour arceau de poussée (l'arceau de poussée est un accessoire)
⑮ Affichage de l'état de charge
⑯ Touche de nettoyage de filtre MARCHE/ARRÊT
⑰ Indication de l'état de la station de charge
⑱ Compartiment à accu (g/d)
⑲ Vis de fermeture du couvercle du filtre
⑳ Indication de l'état de nettoyage de filtre automatique

# 1 Consignes générales

## 1.1 Termes signalant un danger

**DANGER**
Pour un danger imminent qui peut entraîner de graves blessures corporelles ou la mort.

**AVERTISSEMENT**
Pour attirer l'attention sur une situation pouvant présenter des dangers susceptibles d'entraîner des blessures corporelles graves ou la mort.

**ATTENTION**
Pour attirer l'attention sur une situation pouvant présenter des dangers susceptibles d'entraîner des blessures corporelles légères ou des dégâts matériels.

**REMARQUE**
Pour des conseils d'utilisation et autres informations utiles.

## 1.2 Explication des pictogrammes et autres symboles d'avertissement

### Symboles d'interdiction

Transport par grue interdit

### Symboles d'avertissement

Avertissement danger général

Avertissement matières corrosives

Avertissement tension électrique dangereuse

Avertissement substances explosives

### Symboles d'obligation

Porter des vêtements de protection

Porter des gants de protection

Porter un casque antibruit

Porter des chaussures de protection

Porter un masque respiratoire

### Symboles

Lire le mode d'emploi avant d'utiliser l'appareil

Recycler les déchets

### Sur l'appareil

AVERTISSEMENT : Cet appareil contient des poussières dangereuses pour la santé. La vidange et l'entretien de l'appareil, y compris l'enlèvement du sachet de poussière, sont des opérations exclusivement réservées à des spécialistes porteurs d'un équipement de protec-

fr

tion personnel. N'enclenchez pas l'appareil tant que le système de filtration n'a pas été installé au complet et que le bon fonctionnement du contrôleur de débit n'a pas été vérifié.

**Emplacement des détails d'identification sur l'appareil**

fr

La désignation du modèle et le numéro de série se trouvent sur la plaque signalétique de l'appareil. Inscrire ces renseignements dans le mode d'emploi et toujours s'y référer pour communiquer avec notre représentant ou agence Hilti.

Type : _____

Génération : 01 _____

N° de série : _____

# 2 Description

## 2.1 Utilisation conforme à l'usage prévu

L'appareil est un aspirateur industriel universel qui permet d'aspirer efficacement les poussières sèches. Il peut être utilisé tant pour les applications sèches que les applications humides.
L'appareil peut tout aussi bien fonctionner sur réseau que sur le bloc-accu Li-Ion Hilti 36V indépendant du réseau. En mode de fonctionnement sur réseau, l'appareil peut être utilisé simultanément en tant que station de charge pour tous les blocs-accus Li-Ion (14V/22V/36V). Si une plaque adaptatrice et un arceau de poussée (accessoire) sont utilisés, l'aspirateur peut être utilisé comme chariot de transport pour jusqu'à trois coffrets d'appareil Hilti.
L'appareil a été conçu pour aspirer des boues de forage minérales humides lorsqu'il est utilisé avec des carotteuses diamant Hilti resp. des scies diamantées Hilti, ainsi que pour aspirer de grandes quantités de poussières minérales à sec lorsqu'il est utilisé avec des meules diamantées, tronçonneuses, marteaux perforateurs et des couronnes pour forage à sec Hilti.
Les appareils VC 20-UM-Y et VC 40-UM-Y sont conçus pour l'aspiration/la succion de poussières sèches, non inflammables, de liquides, de copeaux de bois, de poussières minérales contenant du quartz et de poussières nocives ayant des valeurs limites d'exposition (par exemple, valeurs MAK ou AGW) ≧ 0,1 mg/m³ (classe de poussières M selon la norme IEC/EN 60335-2-69).
L'aspiration de toutes les autres substances nocives est interdite.
Il est interdit d'aspirer de l'huile et des fluides dont la température est supérieure à 60 °C.
Lors de l'aspiration de poussières avec des valeurs limites d'exposition, le taux de renouvellement d'air dans le local doit être suffisant, si l'air d'évacuation de l'appareil reflue dans le local (observer les prescriptions nationales en vigueur à ce sujet).
L'appareil ne doit pas être utilisé pour aspirer des matières explosives, des poussières incandescentes ou brûlantes resp. inflammables (excepté : copeaux de bois) et les poussières agressives (telles que des poussières de magnésium-aluminium, etc.) et des liquides (tels que de l'essence, des solvants, des acides, des liquides de refroidissement ou lubrifiants,etc.).
Ne pas utiliser l'appareil lorsqu'il est à l'horizontale.
L'appareil, avec charge et matériau aspiré, ne doit pas peser plus de 80 kg au maximum.
Ne pas utiliser l'appareil comme escabeau.
Ne pas utiliser l'appareil dans des installations à fonctionnement continu, automatique ou semi-automatique.
Le personnel utilisateur doit être informé, avant la mise en service, sur la manipulation de l'appareil, les dangers engendrés par les matériaux et l'élimination en toute sécurité des matériaux aspirés.
Toute utilisation en immersion est interdite.
Il est interdit d'utiliser cet appareil pour aspirer sur des êtres humains ou des animaux.
Pour éviter tout effet électrostatique, utiliser un flexible d'aspiration antistatique.
Cet appareil est destiné à un usage professionnel, tel que dans des hôtels, écoles, hôpitaux, usines, magasins, bureaux et agences de location.
Ne pas travailler sur des matériaux susceptibles de nuire à la santé (par ex. amiante).

L'environnement de travail peut être : chantiers, ateliers, sites de rénovation, sites de constructions nouvelles ou de constructions en cours de réaménagement.
Bien respecter les consignes concernant l'utilisation, le nettoyage et l'entretien de l'appareil qui figurent dans le présent mode d'emploi.
Pour éviter tout risque de blessure, utiliser uniquement les accessoires et outils Hilti d'origine.
L'appareil et ses accessoires peuvent s'avérer dangereux s'ils sont utilisés de manière incorrecte par un personnel non qualifié ou de manière non conforme à l'usage prévu.
Toute manipulation ou modification de l'appareil est interdite.
Respecter également les instructions de sécurité et d'utilisation de l'accessoire utilisé.
Pour éviter tout risque, utiliser uniquement les blocs-accus et chargeurs homologués.
Ne pas utiliser les blocs-accus comme source d'énergie pour d'autres appareils non spécifiés.



## 2.2 Réglages du diamètre du flexible d'aspiration (VC 20-UM-Y/ VC 40-UM-Y uniquement)

Pour régler correctement le seuil de tonalité d'avertissement de la fonction M, sélectionner le diamètre du flexible d'aspiration correspondant au flexible utilisé avec l'appareil.

## 2.3 La livraison de l'équipement standard comprend :

1 Appareil avec cartouche filtrante
1 Flexible d'aspiration complet avec raccord d'entrée, conducteur électrique, manchon de raccord du flexible et adaptateur conique
1 Sac à poussières en plastique PE VC 20
1 Mode d'emploi

## 2.4 Utilisation de câbles de rallonge

Utiliser uniquement des câbles de rallonge homologués pour le champ d'action correspondant et de section suffisante, afin d'éviter toute perte de puissance de l'appareil et toute surchauffe du câble. Contrôler régulièrement si le câble de rallonge n'est pas endommagé. Remplacer les câbles de rallonge endommagés.
**Section minimale recommandée et longueurs de câbles maximales pour VC utilisé avec un appareil électrique par le biais de la prise de l'appareil :**

| Section du conducteur | 1,5 mm² | 2,5 mm² | 3,5 mm² |
|---|---|---|---|
| Tension du secteur 220-240 V | 20 m | 40 m | 50 m |

Utiliser uniquement des câbles de rallonge pourvus d'un conducteur de protection !
Ne pas utiliser de câble de rallonge d'une section de conducteur inférieure à 1,5 mm².

## 2.5 Câble de rallonge à l'extérieur

À l'extérieur, n'utiliser que des câbles de rallonge homologués avec le marquage correspondant.

## 2.6 Utilisation d'un générateur ou d'un transformateur

Cet appareil peut être alimenté par un générateur ou un transformateur (non fourni), si les conditions suivantes sont respectées : une puissance délivrée en watts au moins égale au double de la puissance maximale indiquée sur la plaque signalétique de l'appareil, la tension de service doit être en permanence située dans une plage de tolérance de +5 % et -15 % par rapport à la

tension nominale, la fréquence doit être comprise entre 50 et 60 Hz, sans jamais dépasser 65 Hz, et un régulateur de tension automatique avec système d'amplification au démarrage doit être présent.
Ne jamais faire fonctionner d'autres appareils simultanément sur le générateur / transformateur. La mise en marche ou l'arrêt d'autres appareils peut entraîner des pointes de sous-tension et/ou de surtension pouvant endommager l'appareil.

fr

### 2.7 Conseils d'utilisation des accessoires

| Accessoires | Type d'application |
|---|---|
| Sac à poussières en plastique PE VC 20/40 | applications minérales, humides et sèches |
| Sac à poussières en papier VC 20/40 | applications sur bois |
| Cartouche filtrante PTFE | applications humides et intensives |
| Cartouche filtrante VC 20/40 | essentiellement sèches |
| Cartouche filtrante PES VC 20/40 | humides et sèches |
| Flexible d'aspiration antistatique 27 mm avec 3,5 m | humides et sèches |
| Flexible d'aspiration antistatique 36 mm avec 4,65 m | humides et sèches |

Pour le VC 20-UM-Y et le VC 40-UM-Y, il convient d'utiliser impérativement un sac à poussières (sac à poussières en plastique ou en papier) !

### 2.8 État de charge du bloc-accu Li-Ion pendant le processus de charge

| DEL allumée en continu | DEL clignotante | État de charge en % |
|---|---|---|
| DEL 1,2,3,4 | - | = 100 % |
| DEL 1,2,3 | DEL 4 | 75 % à 100% |
| DEL 1,2 | DEL 3 | 50 % à 75 % |
| DEL 1 | DEL 2 | 25 % à 50 % |
| - | DEL 1 | < 25 % |

## 3 Accessoires

**Les pièces de rechange, outils et accessoires peuvent être obtenus par le biais des canaux de distribution Hilti.**

| Désignation | Code article, Description |
|---|---|
| Sac à poussières en plastique PE VC 20 | 203854, Aspirateurs de classe M : applications minérales |
| Sac à poussières en plastique PE VC 40 | 203852, Aspirateurs de classe M : applications minérales |
| Sac à poussières en papier compl. VC 20 | 203858, Aspirateurs de classe M : applications sur bois |
| Sac à poussières en papier compl. VC 40 | 203856, Aspirateurs de classe M : applications sur bois |
| Cartouche filtrante PTFE | 436058 |
| Cartouche filtrante VC 20/40 | 203862 |
| Cartouche filtrante PES VC 20/40 | 203863 |

| Désignation | Code article, Description |
|---|---|
| Flexible d'aspiration antistatique 27 mm avec 3,5 m | 203865 |
| Flexible d'aspiration antistatique 36 mm avec 4,65 m | 203867 |
| Adaptateur conique | 203878 |
| Arceau de poussée VC 20 | 2044214 |
| Arceau de poussée VC 40 | 2047174 |
| Plaque adaptatrice | 2044211 |
| Boîtier d'accessoire | 2044212 |
| Set d'accessoires | 2044213, 1 coude, 3 allonges de tube, 1 suceur de sol avec joint à lèvre lamellaire et 1 jeu de brosses |

fr

# 4 Caractéristiques techniques

Sous réserve de modifications techniques !

| Tension nominale | 220…240 V | 220 à 240V/CH | 220 à 240V/GB | 36 V |
|---|---|---|---|---|
| Puissance absorbée de référence | 1.200 W | 1.200 W | 1.200 W | 750 W |
| Puissance connectée de la prise de l'appareil intégrée pour appareil électrique (si existante) | 2.000 W | 700 W | 1.400 W | |
| Alimentation secteur (type) | H07 RN-F 3G 1,5 mm² | H07 RN-F 3G 1,5 mm² | H07 RN-F 3G 1,5 mm² | |

| Alimentation électrique | Fonctionnement sur réseau (230 V) | Fonctionnement sur accu |
|---|---|---|
| Débit volumétrique max. (air) VC 20-U-Y, VC 40-U-Y | 74 l/s | 57 l/s |
| Débit volumétrique max. (air) VC 20-UM-Y, VC 40-UM-Y | 136 m³/h | 106 m³/h |
| Dépression max. VC 20-U-Y, VC 40-U-Y | 23 kPa | 16,6 kPa |
| Dépression max. VC 20-UM-Y, VC 40-UM-Y | 22 kPa | 15,6 kPa |

**Informations concernant les appareils et les applications**

| | |
|---|---|
| Classe de protection | Classe de protection I |
| Type de protection | IP X4 Protégé contre les projections d'eau |

**Données d'émissions acoustiques (mesurées selon EN 60335-2-69) :**

fr

| | |
|---|---|
| Niveau de pression acoustique d'émission pondéré (A) type | 71 dB (A) |
| Incertitude du niveau acoustique indiqué | 2,5 dB (A) |

| **Appareil** | **VC 20-U-Y/ VC 20-UM-Y** | **VC 40-U-Y/ VC 40-UM-Y** |
|---|---|---|
| Fréquence réseau | 50 / 60 Hz | 50 / 60 Hz |
| Poids selon la procédure EPTA 01/2003 | 15,3 kg / 15,3 kg | 16,9 kg / 16,9 kg |
| Poids du flexible d'aspiration | 1,3 kg | 1,3 kg |
| Dimensions (L x l x H) | 530 mm X 380 mm X 540 mm | 530 mm X 380 mm X 670 mm |
| Câble d'alimentation secteur | 5 m | 5 m |
| Volume de cuve | 21 l | 36 l |
| Volume de poussières utile | 23 kg | 40 kg |
| Volume d'eau utile | 13,5 l | 25 l |
| Diamètre du flexible d'aspiration (manchon tournant côté aspiration ; manchon de couplage côté appareil) | 36 mm | 36 mm |
| Température de l'air | -10...+40 °C | -10...+40 °C |
| Nettoyage de filtre automatique (désactivable) env. tous les | 15 s | 15 s |

**Station de charge**

| | |
|---|---|
| Puissance de sortie | 365 W |
| Tension de sortie | 7,2...36 V |
| Commande | Contrôle électronique de charge et commande par le biais d'un microcontrôleur |
| Refroidissement | Refroidissement actif |
| Bloc-accu | Li-Ion |

**REMARQUE**

En cas de températures trop élevées ou trop basses, les temps de charge des blocs-accus sont prolongés. Des températures froides peuvent expliquer une charge seulement partielle du bloc-accu.

| **Tension** | **Type** | **Durée de la charge** | **Par exemple pour les appareils :** |
|---|---|---|---|
| 14,4 V | B 14/1.6 Li-Ion | 21 min | SFC 14-A |
| 14,4 V | B 14/3.3 Li-Ion | 23 min | SFC 14-A |
| 21,6 V | B 22/1.6 Li-Ion | 21 min | SFC 22-A |
| 21,6 V | B 22/2.6 Li-Ion | 24 min | SFH 22-A |

| Tension | Type | Durée de la charge | Par exemple pour les appareils : |
|---|---|---|---|
| 21,6 V | B 22/3.3 Li-Ion | 31 min | SFC 22-A |
| 36 V | B 36/3.0 Li-Ion | 24 min | TE 6-A36 |
| 36 V | B 36/3.9 Li-Ion | 44 min | TE 7-A |
| 36 V | B 36/6.0 Li-Ion | 42 min | TE 30-A |

fr

| Bloc-accu | B 36/6.0 Li-Ion |
|---|---|
| Tension nominale | 36 V |
| Capacité | 6 Ah |
| Consommation d'énergie électrique | 216 Wh |
| Poids | 1,8 kg |
| Type de cellules | Li-Ion |
| Surveillance de la température | NTC |
| Protection contre la décharge totale | oui |

# 5 Consignes de sécurité

## 5.1 Consignes générales de sécurité

**AVERTISSEMENT ! Lire et comprendre toutes les consignes de sécurité et instructions.** Le non-respect des consignes de sécurité et instructions indiquées ci-après peut entraîner un choc électrique, un incendie et / ou de graves blessures sur les personnes. **Les consignes de sécurité et instructions doivent être intégralement conservées pour les utilisations futures.**

### 5.1.1 Sécurité sur le lieu de travail

a) **Maintenez l'endroit de travail propre et bien éclairé.** Un lieu de travail en désordre ou mal éclairé augmente le risque d'accidents.

b) **N'utilisez pas l'appareil dans un environnement présentant des risques d'explosion et où se trouvent des liquides, des gaz ou poussières inflammables.** Les appareils génèrent des étincelles risquant d'enflammer les poussières ou les vapeurs.

c) **Tenir les enfants et autres personnes éloignés durant l'utilisation de l'appareil.** En cas d'inattention vous risquez de perdre le contrôle de l'appareil.

### 5.1.2 Sécurité relative au système électrique

a) **La fiche de secteur de l'outil électroportatif doit être appropriée à la prise de courant. Ne modifiez en aucun cas la fiche. N'utilisez pas de fiches d'adaptateur avec des appareils avec mise à la terre.** Les fiches non modifiées et les prises de courant appropriées réduisent le risque de choc électrique.

b) **Évitez le contact physique avec des surfaces mises à la terre tels que tuyaux, radiateurs, cuisinières et réfrigérateurs.** Il y a un risque élevé de choc électrique au cas où votre corps serait relié à la terre.

c) **N'exposez pas l'outil électroportatif à la pluie ou à l'humidité.** La pénétration d'eau dans un outil électroportatif augmente le risque d'un choc électrique.

d) **N'utilisez pas le câble à d'autres fins que celles prévues, n'utilisez pas le câble pour porter l'appareil, pour l'accrocher ou encore pour le débrancher de la prise de courant. Maintenez le câble éloigné des sources de chaleur, des parties grasses, des bords tranchants ou des parties de l'appareil en rotation.** Un

câble endommagé ou torsadé augmente le risque d'un choc électrique.

e) **Si un appareil est utilisé à l'extérieur, il convient d'utiliser uniquement une rallonge homologuée pour les applications extérieures.** L'utilisation d'une rallonge électrique homologuée pour les applications extérieures réduit le risque d'un choc électrique.

f) **Si l'utilisation de l'appareil dans un environnement humide ne peut pas être évitée, un interrupteur de protection contre les courants de court-circuit doit être utilisé.** L'utilisation d'un tel interrupteur de protection réduit le risque d'une décharge électrique.

fr

### 5.1.3 Sécurité des personnes

a) **Rester vigilant, surveiller ses gestes. Faire preuve de bon sens en utilisant l'appareil. Ne pas utiliser l'appareil en étant fatigué ou après avoir consommé de l'alcool, des drogues ou avoir pris des médicaments.** Un moment d'inattention lors de l'utilisation de l'appareil peut entraîner de graves blessures.

b) **Évitez une mise en service par mégarde. S'assurer que l'appareil est arrêté avant de le brancher à la source de courant et/ou au bloc-accu, de le prendre ou de le porter.** Le fait de porter l'appareil avec le doigt sur l'interrupteur ou de brancher l'appareil sur la source de courant lorsque l'interrupteur est en position de fonctionnement peut entraîner des accidents.

c) **Adoptez une bonne posture. Veillez à garder toujours une position stable et équilibrée.** Ceci vous permet de mieux contrôler l'appareil dans des situations inattendues.

d) **Portez des vêtements appropriés. Ne portez pas de vêtements amples ni de bijoux. Maintenez cheveux, vêtements et gants éloignés des parties de l'appareil en rotation.** Des vêtements amples, des bijoux ou des cheveux longs peuvent être happés par des pièces en mouvement.

e) **Si des dispositifs servant à aspirer ou à recueillir les poussières doivent être utilisés, vérifiez que ceux-ci sont effectivement raccordés et qu'ils sont correctement utilisés.** L'utilisation d'un dispositif d'aspiration peut engendrer un risque à cause des poussières.

### 5.1.4 Utilisation et maniement de l'appareil

a) **Ne surchargez pas l'appareil. Utiliser l'appareil approprié au travail à effectuer.** Un appareil approprié permet de mieux travailler et avec plus de sécurité à la vitesse pour laquelle il est prévu.

b) **Ne pas utiliser un appareil dont l'interrupteur est défectueux.** Un appareil qui ne peut plus être mis en ou hors fonctionnement est dangereux et doit être réparé.

c) **Retirez la fiche de la prise de courant et/ou le bloc-accu avant d'effectuer des réglages sur l'appareil, de changer les accessoires, ou de ranger l'appareil.** Cette mesure de précaution empêche un fonctionnement de l'appareil par mégarde.

d) **Garder les outils non utilisés hors de portée des enfants. Ne pas permettre l'utilisation de l'appareil à des personnes qui ne se sont pas familiarisées avec celui-ci ou qui n'ont pas lu ces instructions.** Les appareils sont dangereux lorsqu'ils sont utilisés par des personnes non initiées.

e) **Prendre soin des outils électroportatifs. Vérifier que les parties en mouvement fonctionnent correctement et qu'elles ne sont pas coincées. Vérifier également qu'aucune pièce cassée ou endommagée ne risque d'entraver le bon fonctionnement de l'appareil. Faire réparer les parties endommagées avant d'utiliser l'appareil.** De nombreux accidents sont dus à des appareils mal entretenus.

f) **Utiliser les appareils, accessoires, outils à monter, etc. conformément à ces instructions et aux prescriptions en vigueur pour ce type d'appareil. Tenir compte également des conditions de travail et du travail à effectuer.** L'utilisation d'appareils à d'autres fins que celles prévues peut entraîner des situations dangereuses.

### 5.1.5 Service

**Ne faites réparer l'outil électroportatif que par un personnel qualifié et seulement avec des pièces de rechange d'origine.** Ceci permet d'assurer la sécurité de l'appareil.

## 5.2 Consignes de sécurité supplémentaires

### 5.2.1 Équipement de protection individuel

a) **L'utilisateur et les personnes se trouvant à proximité pendant l'utilisation et l'entretien de l'appareil doivent porter des lunettes de protection adaptées, un casque de protection, un casque antibruit, des gants de protection, des chaussures de sécurité et un masque respiratoire (P2).**
b) **Lors de travaux avec boues de forage minérales, porter des vêtements de protection et éviter tout contact avec la peau (pH>9 corrosif)**

### 5.2.2 Exigences vis-à-vis de l'utilisateur

a) **L'appareil ne doit être utilisé, entretenu et réparé que par un personnel agréé et formé à cet effet. Ce personnel doit être au courant des dangers inhérents à l'utilisation de l'appareil.**
b) **Redoubler d'attention lors d'interventions sur des escaliers.**
c) **Ne rien insérer dans les ouvertures de l'appareil. Ne pas travailler avec l'appareil, si les ouvertures sont bloquées. Maintenir celles-ci dégagées de poussières, peluches, cheveux et de tout ce qui peut empêcher l'air de passer.**

### 5.2.3 Aménagement correct du poste de travail

a) **Veiller à ce que la place de travail soit bien ventilée.** Des places de travail mal ventilées peuvent nuire à la santé du fait de la présence excessive de poussière.
b) **Laisser le poste de travail en ordre. Débarrasser le poste de travail de tous objets susceptibles de causer des blessures.** Un désordre sur le lieu de travail peut provoquer des accidents.
c) **Ne laisser personne toucher l'appareil ou le câble de rallonge.**
d) **Pendant le travail, toujours ranger les câbles d'alimentation réseau et de rallonge ainsi que le flexible d'aspiration.** Ceci permet d'éviter tout risque de chute en trébuchant pendant le travail.
e) **Une fois le travail terminé, toujours ranger les câbles d'alimentation réseau et de rallonge ainsi que le flexible d'aspiration.** Ceci permet d'éviter tout risque de chute en trébuchant.
f) **Ne jamais transporter l'appareil à l'aide d'une grue.**
g) **Avertir les enfants et veiller à ce qu'ils ne jouent pas avec l'appareil.**
h) **L'appareil n'est pas conçu pour être utilisé par des personnes (y compris des enfants) ayant des déficiences motrices, sensorielles ou mentales, ou manquant d'expérience et/ou ayant des connaissances insuffisantes, à moins qu'elles ne soient surveillées par une personne responsable de leur sécurité ou qu'elles aient reçu des instructions de cette personne leur indiquant comment utiliser correctement cet appareil.**

### 5.2.4 Utilisation et emploi soigneux de l'appareil

a) **Ne jamais laisser l'appareil sans surveillance.**
b) **L'appareil est à protéger du gel.**
c) **Dans le cas des aspirateurs de la classe M, veiller à fermer le raccord d'entrée avec le manchon de fermeture lors du transport et lorsque l'appareil n'est pas utilisé.**
d) **Vérifier que le filtre est bien en place. Vérifier que le filtre n'est pas endommagé.**
e) **Ne pas rouler avec l'aspirateur sur le câble d'alimentation.**
f) **Le dispositif de contrôle du niveau d'eau doit être nettoyé régulièrement avec une brosse comme stipulé par les instruc-**

fr

**tions et inspecté afin de détecter d'éventuels signes de détérioration.**

g) **Ne chargez les accumulateurs que dans des chargeurs recommandés par le fabricant.** Si un chargeur approprié à un type spécifique d'accumulateurs est utilisé avec des blocs-accus non recommandés pour celui-ci, il y a risque d'incendie.

h) **Tenez l'accumulateur non utilisé à l'écart de tous objets métalliques tels qu'agrafes, pièces de monnaie, clés, clous, vis ou autres, étant donné qu'un pontage peut provoquer un court-circuit.** Un court-circuit entre les contacts d'accu peut provoquer des brûlures ou un incendie.

i) **En cas d'utilisation abusive, du liquide peut sortir de l'accumulateur. Évitez tout contact avec ce liquide. En cas de contact par mégarde, rincez soigneusement avec de l'eau. Au cas où le liquide rentrerait dans les yeux, consultez en plus un médecin.** Le liquide qui sort de l'accumulateur peut entraîner des irritations de la peau ou causer des brûlures.

j) **Ne pas exposer les blocs-accus à des températures élevées ni au feu.** Il y a risque d'explosion.

k) **Les blocs-accus ne doivent pas être démontés, écrasés, chauffés à une température supérieure à 80 °C ou jetés au feu.** Sinon, il y a risque d'incendie, d'explosion et de brûlure par l'acide.

l) **Éviter toute pénétration d'humidité.** Toute infiltration d'humidité risque de provoquer un court-circuit et des brûlures ou un incendie.

m) **N'utiliser aucun autre bloc-accu que ceux homologués pour l'appareil concerné.** En cas d'utilisation d'autres blocs-accus ou d'utilisation non conforme des blocs-accus, il y a risque d'incendie et d'explosion.

n) **Respecter les directives spécifiques relatives au transport, au stockage et à l'utilisation des blocs-accus Li-Ion.**

o) **Éviter tout court-circuit dans le bloc-accu.**Avant d'insérer le bloc-accu dans l'appareil, s'assurer que les contacts du bloc-accu et dans l'appareil sont exempts de corps étrangers. Si les contacts d'un bloc-accu sont court-circuités, il y a risque d'incendie, d'explosion et de brûlure par acide.

p) **Les blocs-accus endommagés (par exemple des blocs-accus fissurés, dont certaines pièces sont cassées, dont les contacts sont déformés, rentrés et / ou sortis) ne doivent plus être chargés ni utilisés.**

### 5.2.5 Mécanique

**Bien respecter les instructions relatives au nettoyage et à l'entretien de l'appareil.**

### 5.2.6 Dangers électriques

a) **Brancher la fiche dans une prise appropriée, convenablement mise à la terre, installée en toute sécurité et conforme à toutes les exigences locales.**

b) **S'il n'est pas certain que la prise est bien mise à la terre, la faire vérifier par un électricien qualifié.**

c) **Contrôler régulièrement les câbles de raccordement de l'appareil et les faire remplacer par le S.A.V. Hilti s'ils sont endommagés. Contrôler régulièrement les câbles de rallonge et les remplacer s'ils sont endommagés.**

d) **Vérifier que l'appareil et les accessoires sont en parfait état. Ne pas utiliser l'appareil ou un accessoire s'il est abîmé, si le système n'est pas complet, ou si des organes de commande ne fonctionnent pas parfaitement.**

e) **Si le câble d'alimentation réseau ou de rallonge est endommagé pendant le travail, ne pas le toucher. Débrancher la fiche de la prise.** Les cordons d'alimentation et câbles de rallonge endommagés représentent un danger d'électrocution.

f) **Le câble d'alimentation doit uniquement être remplacé par un câble conforme au type indiqué dans le présent mode d'emploi.**

g) **En cas de coupure de courant : mettre l'appareil sur arrêt, débrancher la fiche.**
h) **Les câbles de raccordement avec prises multiples et le fonctionnement simultané de plusieurs appareils doivent être évités.**
i) **Utiliser la prise de l'appareil uniquement aux fins stipulées dans le présent mode d'emploi.**
j) **Ne jamais éclabousser d'eau la partie supérieure de l'aspirateur : il y a risque pour les personnes et l'appareil.**
k) **Les branchements aux câbles d'alimentation secteur, de rallonge ou de couplage d'appareil doivent être protégés contre les projections d'eau.**
l) **Veiller à seulement tirer les câbles d'alimentation secteur directement par la fiche (et ne pas tirer sur ni arracher le câble).**
m) **Ne jamais tirer l'aspirateur par le câble d'alimentation réseau dans une autre position de travail.**
n) **Ne jamais faire fonctionner l'appareil s'il est encrassé ou mouillé. Dans de mauvaises conditions d'utilisation, la poussière collée à la surface de l'appareil, surtout la poussière de matériaux conducteurs, ou l'humidité, peuvent entraîner une électrocution. En cas d'interventions fréquentes sur des matériaux conducteurs, faire contrôler les appareils encrassés à intervalles réguliers par le S.A.V. Hilti.**
o) **S'assurer que le câble ne repose pas dans des flaques.**
p) **Ne pas toucher la prise ou des accessoires avec des mains humides.**

### 5.2.7 Matériau aspiré

a) **Il est interdit d'aspirer des poussières nuisibles à la santé, inflammables et/ou explosives (poussières magnésium-aluminium, amiante, etc.).**
b) L'appareil de la classe de poussières M est conçu pour l'aspiration de poussières sèches, non inflammables, de copeaux de bois, de poussières minérales contenant du quartz et de poussières nocives ayant des valeurs limites d'exposition ≧0,1mg/m³. **Équiper l'appareil des filtres qui conviennent en fonction de la dangerosité des poussières à aspirer.**
c) **Il est interdit d'aspirer des liquides inflammables, explosifs, agressifs (liquide de refroidissement ou lubrifiant, essence, solvant, acide (pH<5), lessive alcaline (pH>12,5), etc.)**
d) **Arrêter immédiatement l'appareil si de la mousse ou des liquides en sortent.**
e) **Éviter tout contact avec des liquides basiques ou acides. En cas de contact par mégarde, rincer soigneusement avec de l'eau. Si le liquide rentre dans les yeux, les rincer abondamment à l'eau et consulter en plus un médecin.**
f) **Porter des gants pour aspirer des matériaux brûlants jusqu'à une températures max. de 60 °C.**
g) **N'aspirer aucun objet susceptible de provoquer des blessures à travers le sac à poussières (tel qu'un matériau pointu ou tranchant)**.

### 5.2.8 Thermique

**Ne pas aspirer des matériaux brûlants >60 °C (cigarettes incandescentes, cendres chaudes, etc.).**

# 6 Mise en service

fr

## 6.1 Aspiration

**ATTENTION**
**La tension du secteur doit correspondre à celle indiquée sur la plaque signalétique. S'assurer que l'appareil n'est pas raccordé au réseau électrique.**

**DANGER**
**Raccorder uniquement l'appareil à une source de courant correctement mise à la terre.**

**ATTENTION**
**Veiller à ce que l'aspirateur soit toujours stable en actionnant les freins sur roue.**

**ATTENTION**
**Lors de la mise en place de la tête aspirante, veiller à ne pas se coincer et à ne pas endommager le câble d'alimentation réseau.**

### 6.1.1 Première mise en service

1. Sortir l'appareil de l'emballage et raccorder le flexible fourni au raccord d'entrée pour flexible.
   **REMARQUE** Pour aspirer des poussières ayant des valeurs limites d'exposition ≧ 0,1mg/m³, utiliser uniquement la version de classe M. Mettre en place dans la cuve, le sac à poussières (plastique) pour poussières minérales ou le sac en papier pour copeaux de bois conformément aux instructions.
   **REMARQUE** Pour aspirer des poussières non nocives : Mettre en place dans la cuve le sac à poussières en plastique conformément aux instructions (telles qu'imprimées dessus).

#### 6.1.1.1 Mettre en place un sac à poussières en papier pour aspirer des copeaux de bois. 2

1. Ouvrir les deux brides de fermeture.
2. Soulever la tête aspirante de la cuve collectrice de saletés.
3. Pousser la bride en carton du sac à poussières en papier dans l'adaptateur en plastique.
4. Encliqueter l'adaptateur en plastique avec le sac à poussières en papier dans le logement prévu à cet effet dans la cuve.
5. Mettre la tête aspirante en place sur la cuve collectrice de saletés.
6. Fermer les deux brides de fermeture.
7. S'assurer que la tête aspirante est correctement montée et verrouillée.
8. Raccorder le flexible d'aspiration à l'appareil.

#### 6.1.1.2 Mise en place du sac à poussières en plastique

1. Ouvrir les deux brides de fermeture.
2. Soulever la tête aspirante de la cuve collectrice de saletés.
3. Fixer un nouveau sac à poussières en plastique dans la cuve collectrice de saletés (conformément aux instructions imprimées).
4. Mettre la tête aspirante en place sur la cuve collectrice de saletés.
5. Fermer les deux brides de fermeture.

## 6.2 Charge des blocs-accus

### 6.2.1 Utilisation soigneuse des blocs-accus

**ATTENTION**
L'appareil est prévu pour recevoir les blocs-accus Hilti indiqués. Ne pas l'utiliser pour charger d'autres blocs-accus. Si tel est le cas, il y a risque de blessures corporelles, de feu, d'incendie et de détériorations du bloc-accu et de l'appareil. Du liquide corrosif peut s'échapper des blocs-accus s'ils sont abîmés. Éviter tout contact avec ce liquide.

**REMARQUE**
Avant d'insérer le bloc-accu dans la station de charge, vérifier que les contacts sont propres et exempts de graisse.

Stocker si possible le bloc-accu dans un endroit sec et frais. Ne jamais conserver le bloc-accu dans un endroit exposé au soleil, sur un appareil de chauffage ou derrière des vitres.

Une fois arrivés au terme de leur durée de service, les blocs-accus doivent être éliminés conformément à la réglementation en vigueur et en toute sécurité.

### 6.2.2 Charge du bloc-accu

**DANGER**
**Utiliser uniquement les blocs-accus Hilti prévus à cet effet.**

**DANGER**
**Charger uniquement les blocs-accus dans l'appareil ou des chargeurs Hilti.**

#### 6.2.2.1 Recharge initiale d'un nouveau bloc-accu

Avant la première mise en service, charger complètement les blocs-accus.

#### 6.2.2.2 Recharge d'un bloc-accu utilisé

**DANGER**
**Charger uniquement les blocs-accus dans l'appareil ou des chargeurs Hilti.**

Vérifier que les surfaces extérieures du bloc-accu sont propres et sèches avant de l'insérer dans la station de charge.

#### 6.2.2.3 Recharge d'un bloc-accu Li-Ion

**ATTENTION**
**Vérifier que les surfaces extérieures du bloc-accu sont propres et sèches avant de l'insérer dans la station de charge.**

Les blocs-accus Li-Ion sont toujours prêts à l'emploi, même lorsqu'ils sont partiellement chargés. La progression du processus de charge est indiquée par le biais de DELs.

### 6.2.3 Mise en place du bloc-accu

**DANGER**
**Utiliser uniquement les blocs-accus Hilti prévus à cet effet.**

1. Ouvrir le couvercle du compartiment d'accu.
2. Insérer le bloc-accu dans l'appareil par l'arrière, jusqu'à ce qu'il s'encliquette en butée de manière audible.
3. **ATTENTION Toute chute du bloc-accu peut mettre l'opérateur ou des tierces personnes en danger.**
   Avant d'entamer le travail, vérifier que le bloc-accu est solidement fixé dans l'appareil.

### 6.2.4 Retrait du bloc-accu 3

1. Ouvrir le couvercle du compartiment d'accu.
2. Appuyer sur l'un des boutons de déverrouillage ou les deux.
3. Tirer le bloc-accu vers l'arrière hors de l'appareil.

### 6.2.5 Transport et stockage des blocs-accus

Lors du retrait d'un bloc-accu pour le transport ou le stockage de l'appareil, s'assurer que les contacts du bloc-accu ne sont pas court-circuités. Sortir du coffret, de la caisse à outils ou du contenant de transport, toutes les pièces métalliques détachées, telles que des vis, clous, brides de fixation, embouts filetés libres, fils ou copeaux métalliques, ou éviter que de telles pièces ne viennent en contact avec le bloc-accu.
Pour l'expédition du bloc-accu (que ce soit par transport routier, ferroviaire, maritime ou aérien), il convient d'observer les directives nationales et internationales en vigueur.

## 6.3 Aspiration en mode de fonctionnement sur accu (après la charge)

Mettre en place un ou deux blocs-accus autorisés pour le fonctionnement comme décrit précédemment.
**REMARQUE**
S'assurer que les blocs-accus sont chargés.

## 6.4 Transport

**DANGER**
**Dans le cas des aspirateurs de la classe M, veiller à fermer le raccord d'entrée avec le**

**manchon de fermeture lors du transport et lorsque l'appareil n'est pas utilisé.**

fr

Ne pas porter l'appareil à l'état plein.

Vider l'appareil avant de le transporter à un autre endroit.
Après avoir aspiré de l'eau, ne pas renverser l'appareil ni le transporter à l'horizontale.
Pour le transport, les deux extrémités de flexible peuvent être raccordées à l'aide de l'adaptateur conique.

# 7 Utilisation

**AVERTISSEMENT**
Dans le cas des aspirateurs de la classe M, les points suivants doivent être observés : **Avant de retirer l'appareil d'une zone polluée par des matières dangereuses, aspirer l'extérieur de l'appareil, l'essuyer jusqu'à ce qu'il soit propre ou l'emballer de façon étanche. Les pièces de la machine doivent toutes être considérées comme contaminées lorsqu'elles sont sorties de la zone de danger, et des mesures appropriées doivent être prises, pour éviter la propagation des poussières.**

**ATTENTION**
Dans le cas des aspirateurs de la classe M, les points suivants doivent être observés : **ATTENTION : Il convient de toujours utiliser un sac adapté à la collecte des poussières. Cet appareil contient des poussières nuisibles pour la santé. Les opérations de vidage et d'entretien, y compris l'élimination du sac pour la collecte des poussières, doivent uniquement être effectuées par un personnel spécialisé, équipé comme il se doit d'un équipement de protection individuelle adéquat (masque anti-poussière P2 ou supérieur ainsi que des vêtements jetables). Ne pas travailler sans le système de filtration complet.**

**ATTENTION**
**Veiller à ce que l'aspirateur soit toujours stable en actionnant les freins sur roue.**

## 7.1 Fonctionnement sur réseau

1. Brancher la fiche dans la prise.
2. Tourner le commutateur de l'appareil sur la position "ON".

## 7.2 Fonctionnement sur accu

**REMARQUE**
L'appareil peut indifféremment fonctionner avec un ou deux blocs-accus 36V La seule différence est qu'avec un bloc-accu, le temps de fonctionnement disponible est divisé par deux.

**REMARQUE**
En mode de fonctionnement sur accu, la prise de l'appareil ne doit pas être utilisée.

1. Installer au moins un bloc-accu Li-Ion Hilti 36V 6.0Ah dans l'un des compartiments à accu.
2. Tourner le commutateur de l'appareil sur la position MARCHE.
3. En cours de fonctionnement, l'état de charge de l'appareil est indiqué sur l'appareil.

## 7.3 Réglage du diamètre du flexible d'aspiration (VC 20-UM-Y/ VC 40-UM-Y)

Pour régler correctement le seuil de tonalité d'avertissement de la fonction M, sélectionner le diamètre du flexible d'aspiration correspondant au flexible utilisé avec l'appareil.

## 7.4 Fonctionnement avec utilisation de la prise de l'appareil (en fonctionnement sur réseau uniquement)

**DANGER**
La prise est uniquement prévue pour raccorder directement des outils électroportatifs à l'aspirateur.

**REMARQUE**
Avant de brancher la fiche secteur dans la prise, s'assurer que l'appareil électrique est arrêté.

**REMARQUE**
Lorsque des outils électroportatifs sont branchés à la prise de l'appareil, observer impérativement les instructions du mode d'emploi et les consignes de sécurité qui y figurent.

**REMARQUE**
Vérifier si la puissance absorbée maximale de l'appareil électrique à raccorder est inférieure à la puissance de l'appareil maximale admise (tableau "Caractéristiques techniques" et données imprimées sur la prise de l'appareil).

1. Brancher la fiche d'alimentation de l'appareil dans la prise.
2. Tourner le commutateur de l'appareil sur la position "AUTO".
3. Mettre l'appareil électrique en marche. L'aspirateur se met automatiquement en marche.
   **REMARQUE** Après l'arrêt de l'outil électroportatif, l'appareil continue encore de marcher un court instant, le temps que la poussière se trouvant dans le flexible soit aspirée.

## 7.5 Aspiration de poussières sèches

**REMARQUE**
Avant d'aspirer des poussières sèches et en particulier des poussières minérales, toujours vérifier que le sac à poussières qui convient a bien été mis dans la cuve (accessoire Hilti). Le matériau aspiré peut ainsi être facilement et proprement éliminé.

**ATTENTION**
**Le matériau aspiré doit être éliminé conformément aux dispositions prévues par la loi.**

**ATTENTION**
**Ne jamais aspirer sans cartouche filtrante.**

**ATTENTION**
**Lors de la mise en place de la tête aspirante, veiller à ne pas se coincer et à ne pas endommager le câble d'alimentation réseau.**

### 7.5.1 Nettoyage automatique de la cartouche filtrante

**REMARQUE**
Pour le nettoyage de la cartouche filtrante, veiller à ne pas la cogner contre des objets durs et ne pas intervenir dessus avec des objets durs ou pointus. Ceci raccourcirait la durée d'utilisation de la cartouche filtrante.

**REMARQUE**
La cartouche filtrante ne doit pas être nettoyée avec un nettoyeur haute pression. Ceci risquerait de déchirer le matériau du filtre.

**REMARQUE**
La cartouche filtrante est une pièce d'usure. Elle devrait être remplacée au moins deux fois par an, et plus souvent, en cas d'utilisation intensive.

**REMARQUE**
Le nettoyage de la cartouche filtrante fonctionne uniquement si le flexible d'aspiration est raccordé.

L'appareil dispose d'une fonction de nettoyage de filtre automatique, qui permet d'éliminer la poussière adhérente à la cartouche filtrante. Le nettoyage de filtre peut être désactivé en appuyant sur la touche (16) ARRÊT et réactivé en réappuyant sur la touche MARCHE. L'état est indiqué par l'indication de l'état de nettoyage de filtre automatique. Si le témoin est allumé = le nettoyage de filtre est actif. Si le témoin est éteint = le nettoyage de filtre est désactivé. Au démarrage de l'appareil, le nettoyage de filtre est automatiquement activé (MARCHE).
La cartouche filtrante est automatiquement nettoyée par un souffle d'air (bruit pulsatif).

### 7.5.2 Remplacement du sac à poussières en papier 2

**DANGER**
**Vérifier que le sac n'a pas été percé par des objets qui risquent de blesser.**

**ATTENTION**
**Le matériau aspiré doit être éliminé conformément aux dispositions prévues par la loi.**

1. Débrancher la fiche de la prise.
2. Ouvrir les deux brides de fermeture.
3. Soulever la tête aspirante de la cuve collectrice de saletés.
4. Dans le cas d'un sac à poussières en papier, séparer avec précaution le manchon du sac filtrant de son adaptateur.
5. Fermer le manchon du sac filtrant à l'aide du curseur.
6. Nettoyer la cuve collectrice de saletés avec un chiffon.
7. Fixer un nouveau sac à poussières dans la cuve collectrice de saletés.
8. Mettre la tête aspirante en place sur la cuve collectrice de saletés.
9. Fermer les deux brides de fermeture.

fr

### 7.5.3 Remplacement du sac à poussières en plastique 4

**DANGER**
**Vérifier que le sac n'a pas été percé par des objets qui risquent de blesser.**

**ATTENTION**
**Le matériau aspiré doit être éliminé conformément aux dispositions prévues par la loi.**

1. Débrancher la fiche de la prise.
2. Ouvrir les deux brides de fermeture.
3. Soulever la tête aspirante de la cuve collectrice de saletés.
4. Fermer le sac à poussières en plastique avec un lien sous les perforations.
5. Sortir le sac à poussières en plastique.
6. Nettoyer la cuve collectrice de saletés avec un chiffon.
7. Fixer un nouveau sac à poussières en plastique dans la cuve collectrice de saletés (conformément aux instructions imprimées).
8. Mettre la tête aspirante en place sur la cuve collectrice de saletés.
9. Fermer les deux brides de fermeture.

## 7.6 Signal acoustique (VC 20-UM-Y/ VC 40-UM-Y)

Pour des raisons de sécurité, si la vitesse de l'air dans le flexible d'aspiration est inférieure à 20 m/s, un signal d'avertissement retentit. Causes, voir Chapitre Dépannage.

## 7.7 Aspiration de liquides

**DANGER**
Ne pas aspirer de poussières nocives.

**DANGER**
**Avant d'entreprendre des travaux d'entretien, sortir la fiche de la prise et retirer les blocs-accus de l'appareil.**

**ATTENTION**
**Ne jamais aspirer sans cartouche filtrante.**

### 7.7.1 Avant l'aspiration de liquides

1. Sortir le sac à poussières de la cuve collectrice de saletés.
2. Vérifier que les électrodes du détecteur du niveau de remplissage (deux plaquettes métalliques sur la face inférieure de la tête aspirante) ne sont pas encrassées et, le cas échéant, les nettoyer à l'aide d'une brosse.

### 7.7.2 Pendant l'aspiration de liquides

Dans la mesure du possible, utiliser une autre cartouche filtrante pour aspirer les déchets humides.
**REMARQUE**
Utiliser si possible la cartouche filtrante Hilti PTFE.

En cas de formation de mousse, arrêter immédiatement d'utiliser l'appareil et vider la cuve. Lorsque le niveau maximal est atteint, l'appareil s'arrête automatiquement.

### 7.7.3 Après l'aspiration de liquides

1. Ouvrir les deux brides de fermeture.
2. Soulever la tête aspirante de la cuve collectrice de saletés.
3. Vider la cuve et la nettoyer à l'aide d'un flexible d'eau, et nettoyer les électrodes à l'aide d'une brosse.

## 7.8 Après le travail

1. Arrêter l'appareil électrique.
2. Tourner le commutateur de l'appareil sur "OFF".
3. Débrancher la fiche de la prise.

4. Enrouler le câble sur le tambour d'enroulement de câble.
5. Enrouler le flexible d'aspiration autour de l'appareil et fixer l'extrémité dans le dispositif de fixation du flexible.
6. Déposer l'appareil dans un local sec, à l'abri de toute utilisation non autorisée.

## 7.9 Vidage de la cuve collectrice de saletés

**ATTENTION**
**Avant de vider le matériau aspiré, enlever toutes les pièces montées sur la tête aspirante (cf. par ex. coffret d'appareil Hilti) de la plaque adaptatrice.**

### 7.9.1 Vidage de la cuve collectrice en cas de poussières sèches

#### 7.9.1.1 Avant de vider la cuve collectrice de saletés, effectuer les étapes suivantes :

1. Débrancher la fiche de la prise.
2. Soulever la tête aspirante du récipient-collecteur de saletés et la poser sur un support plan.

#### 7.9.1.2 Après avoir vidé la cuve collectrice de saletés, effectuer les étapes suivantes :

**ATTENTION**
**Lors de la mise en place de la tête aspirante, veiller à ne pas se coincer et à ne pas endommager le câble d'alimentation réseau.**

Mettre la tête aspirante en place sur la cuve collectrice de saletés et fermer les deux brides de fermeture.

### 7.9.2 Vider la cuve collectrice de saletés sans sac à poussières (en cas d'aspiration de liquides)

**REMARQUE**
Le matériau aspiré doit être éliminé conformément aux dispositions prévues par la loi.

1. Pour vider la cuve collectrice de saletés, prendre l'appareil par la poignée encastrée prévue à cet effet et le renverser.
2. Nettoyer le bord de la cuve collectrice de saletés avec un chiffon humide.

## 7.10 Fonctionnement en tant que station de charge

Vue d'ensemble de l'indication de l'état de la station de charge

| | | |
|---|---|---|
| · | Allumé en continu | L'appareil est raccordé au secteur et est prêt à fonctionner. |
| | Témoin clignotant | Le bloc-accu est trop froid ou trop chaud, la charge ne se fait pas. Dès qu'il a atteint la température nécessaire, l'appareil commute automatiquement sur le processus de charge. |
| | Témoin éteint | Anomalie de fonctionnement du chargeur. Si après avoir débranché et rebranché l'appareil, le témoin ne s'allume toujours pas, apporter l'appareil à l'agence Hilti la plus proche pour le faire réparer. |

### 7.10.1 Indicateur du processus de charge

Si la DEL verte d'indication de l'état de charge est allumée en continu, le clignotement d'une DEL des deux témoins de l'indicateur de l'état de charge indique que le processus de charge est en cours.

### 7.10.2 Indicateur d'une température trop élevée / insuffisante

Si le bloc-accu est trop chaud ou trop froid, la DEL verte de l'indicateur de l'état de charge clignote. Les DELs sur le bloc-accu indiquent ainsi l'état de charge du bloc-accu Li-Ion.

### 7.10.3 Indicateur d'un bloc-accu défectueux

fr

Si la DEL verte d'indication de l'état de charge est allumée en continu et que toutes les DELs d'un indicateur de l'état de charge sont éteintes, sortir le bloc-accu correspondant de la station de charge. Si les DELs d'indication de l'état de charge clignotent sur le bloc-accu, même après leur désactivation, c'est que le bloc-accu est défectueux. Faire contrôler le bloc-accu par une agence Hilti.

### 7.11 Utilisation en tant que chariot de transport

1. Monter l'arceau de poussée conformément aux instructions de montage jointes.
2. Fixer la plaque adaptatrice conformément aux instructions de montage jointes.
3. Rabattre l'étrier de retenue de coffret en position verticale.
4. Pousser le coffret d'appareil Hilti souhaité en place à l'aide de la poignée au-delà de l'étrier de retenue. Vérifier que l'inscription du coffret Hilti est bien lisible (n'est pas tête en bas).
5. Des nervures ainsi que l'étrier de retenue empêchent que les coffrets d'appareil Hilti ne se déplacent.
   **REMARQUE** La charge maximale est de 25 kg. Empiler seulement autant de coffrets de sorte que l'étrier de retenue de coffret soit toujours au-dessus de l'ouverture de poignée du coffret le plus élevé.

### 7.12 Fixation du DPC 20 (applications avec meuleuse DG 150)

1. Monter l'arceau de poussée conformément aux instructions de montage jointes.
2. Fixer la plaque adaptatrice conformément aux instructions de montage jointes.
3. S'assurer que l'étrier de retenue de coffret est bien encliqueté en position horizontale.
4. Poser le DPC 20 dans les encoches. S'assurer que la prise est orientée vers l'avant.
5. Fixer le DPC 20 à l'aide des tendeurs en caoutchouc.

## 8 Nettoyage et entretien

**REMARQUE**
Avant d'ouvrir le couvercle du compartiment d'accu, enlever toutes les pièces montées sur la tête aspirante (cf. par ex. coffret d'appareil Hilti) de la plaque adaptatrice.

**REMARQUE**
Lors de l'aspiration de poussières minérales contenant du quartz, veiller à ce que le nettoyage de filtre automatique ne soit pas coupé.

**ATTENTION**
Dans le cas des aspirateurs de la classe M, les points suivants doivent être observés : **ATTENTION : Il convient de toujours utiliser un sac adapté à la collecte des poussières. Cet appareil contient des poussières nuisibles pour la santé. Les opérations de vidage et d'entretien, y compris l'élimination du sac pour la collecte des poussières, doivent uniquement être effectuées par un personnel spécialisé, équipé comme il se doit d'un équipement de protection individuelle adéquat (masque anti-poussière P2 ou supérieur ainsi que des vêtements jetables). Ne pas travailler sans le système de filtration complet.**

## 8.1 Remplacement de la cartouche filtrante

**ATTENTION**
**Ne jamais aspirer sans cartouche filtrante.**

### 8.1.1 Démontage de la cartouche filtrante 5

1. Débrancher la fiche de la prise.
2. Ouvrir les brides de fermeture pour couvercle de filtre.
3. Ouvrir le couvercle du compartiment d'accu par les attaches de fermeture.
4. Enlever les éventuels blocs-accus du compartiment à accus.
5. Tourner les deux vis de fermeture du couvercle du filtre vers la gauche à l'aide d'un tournevis.
6. Soulever le couvercle de filtre par la poignée du milieu jusqu'à ce qu'il s'encliquète.
7. Enlever prudemment la cartouche filtrante.

### 8.1.2 Montage de la cartouche filtrante

1. Nettoyer les surfaces d'étanchéité avec un chiffon.
2. Insérer la cartouche filtrante.
3. Fermer le couvercle de filtre en rabattant le dispositif d'arrêt du couvercle vers l'avant.
4. Tourner les deux vis de fermeture du couvercle du filtre vers la droite à l'aide d'un tournevis.
5. Remettre en place les blocs-accus éventuellement retirés.
6. Fermer le couvercle du compartiment d'accu et verrouiller les attaches de fermeture.

## 8.2 Contrôle du dispositif de surveillance de niveau

Vérifier que les contacts d'arrêt ne sont pas encrassés et, si nécessaire, les nettoyer avec une brosse.

## 8.3 Fermeture de l'appareil

**ATTENTION**
**Lors de la mise en place de la tête aspirante, veiller à ne pas se coincer et à ne pas endommager le câble d'alimentation réseau.**

1. Vérifier que le joint d'étanchéité sur la tête aspirante n'est pas encrassé et le nettoyer le cas échéant avec un chiffon.
2. Mettre la tête aspirante en place sur la cuve collectrice de saletés.
3. Fermer les deux brides de fermeture.

## 8.4 Maintenance de l'appareil

**DANGER**
**Débrancher la fiche de la prise. Enlever les éventuels blocs-accus du compartiment à accus.**

Ne jamais faire fonctionner l'appareil si ses ouïes d'aération sont bouchées ! Les nettoyer avec précaution au moyen d'une brosse sèche. Nettoyer régulièrement l'extérieur de l'appareil avec un chiffon. Ne pas utiliser de pulvérisateur, ni de nettoyeur haute pression, ni d'appareil à jet de vapeur, ni d'eau courante pour nettoyer l'appareil ! Ceci risquerait de nuire à la sécurité électrique de l'appareil. Veiller à ce que les parties préhensibles de l'appareil soient toujours exemptes de toute trace d'huile et de graisse. Ne pas utiliser de nettoyants à base de silicone.
Dans le cas des aspirateurs de la classe M, les points suivants doivent être observés : Pour l'entretien ou le nettoyage, manipuler l'appareil en veillant à ce qu'il ne présente aucun danger pour le personnel d'entretien ou toute autre personne. Utiliser une ventilation forcée filtrée. Porter des vêtements de protection. Nettoyer la zone concernée en veillant à ce qu'aucune substance dangereuse ne pollue l'environnement.
Avant de retirer l'appareil de la zone polluée par des matières dangereuses, aspirer l'extérieur de l'appareil, l'essuyer jusqu'à ce qu'il soit propre ou l'emballer de façon étanche. Ce faisant, veiller à ce que la poussière dangereuse déposée ne se répande pas.
Lors de travaux d'entretien et de réparation, toutes les pièces qui n'ont pas pu être nettoyées de manière satisfaisante, doivent être emballées dans des sacs étanches avant d'être éliminées conformément aux prescriptions en vigueur.
Dans le cas des aspirateurs de la classe M, faire contrôler l'appareil du point de vue de la poussière au moins une fois par an par le S.A.V Hilti ou une personne compétente, pour vérifier notamment que le filtre n'est pas endommagé, que l'appareil est étanche à l'air et que les dispositifs de commande sont opérationnels.

fr

### 8.5 Maintenance des bloc-accus Li-Ion

Éviter toute pénétration d'humidité.
Avant la première mise en service, charger complètement les blocs-accus.
Pour que les blocs-accus atteignent leur longévité maximale, terminer la décharge dès que la puissance de l'appareil diminue nettement.

**REMARQUE**

En cas de prolongation de l'utilisation de l'appareil, la décharge s'arrête automatiquement avant que les cellules ne risquent d'être endommagées. L'appareil s'arrête.

Charger les blocs-accus à l'aide des chargeurs Hilti homologués pour les blocs-accus Li-Ion.

**REMARQUE**

- Contrairement aux blocs-accus NiCd, une recharge de régénération des blocs-accus n'est pas nécessaire.
- Une interruption du processus de charge ne réduit pas la longévité du bloc-accu.
- Le processus de charge peut à tout moment être démarré sans réduire la longévité. Il n'y a pas d'effet mémoire comme pour les blocs-accus NiCd.
- Les blocs-accus seront de préférence stockés complètement chargés et, si possible, dans un endroit sec et frais. Le stockage des blocs-accus à des températures élevées (derrière des vitres) est défavorable, réduit la longévité des blocs-accus et augmente le taux d'autodécharge des éléments.
- Si le bloc-accu n'est plus complètement chargé, c'est qu'il a perdu de sa capacité par vieillissement ou sollicitation excessive. Il est encore possible de travailler avec ce bloc-accu, mais il faudrait penser à le remplacer à temps par un neuf.

### 8.6 Entretien

**AVERTISSEMENT**

**Toute réparation des pièces électriques ne doit être effectuée que par un électricien qualifié.**

Vérifier régulièrement toutes les pièces extérieures de l'appareil pour voir si elles ne sont pas abîmées et s'assurer que tous les organes de commande fonctionnent correctement. Ne pas utiliser l'appareil si des pièces sont abîmées ou si des organes de commande ne fonctionnent pas parfaitement. Faire réparer l'appareil dans votre agence Hilti.

### 8.7 Contrôle après des travaux de maintenance et d'entretien

Après tous travaux d'entretien et de remise en état, vérifier que l'aspirateur a été correctement remonté et qu'il fonctionne correctement.
Procéder à un test de fonctionnement.

## 9 Guide de dépannage

**DANGER**

En cas de dérangement, débrancher la fiche de la prise. Enlever les éventuels blocs-accus du compartiment à accus. Remédier au dysfonctionnement avant toute remise en marche.

### 9.1 Fonctionnement sur accu et sur réseau

| Défauts | Causes possibles | Solutions |
|---|---|---|
| Retentissement du signal d'avertissement (puissance d'aspiration affaiblie ; VC 20-UM-Y/ VC 40-UM-Y). | Le sac à poussières est plein. | Remplacer le sac à poussières. Voir chapitre : 7.5.3 Remplacement du sac à poussières en plastique 4<br>Voir chapitre : 7.5.2 Remplacement du sac à poussières en papier 2 |

| Défauts | Causes possibles | Solutions |
|---|---|---|
| Retentissement du signal d'avertissement (puissance d'aspiration affaiblie ; VC 20-UM-Y/ VC 40-UM-Y). | La cartouche filtrante est très encrassée. | Activer la fonction de nettoyage de filtre automatique, puis procéder à un nettoyage intensif: Retirer le flexible, obturer l'ouverture du flexible avec la main, laisser s'écouler trois cycles de nettoyage.<br>Le cas échéant, remplacer la cartouche filtrante.<br>Voir chapitre : 8.1 Remplacement de la cartouche filtrante |
| | Le flexible, le suceur, ou le collecteur de poussières de l'outil électroportatif est bouché. | Nettoyer le flexible ou le collecteur de poussières. |
| | Le diamètre du flexible d'aspiration ne correspond pas au réglage du commutateur. | Régler le commutateur en fonction du diamètre du flexible d'aspiration.<br>Voir chapitre : 7.3 Réglage du diamètre du flexible d'aspiration (VC 20-UM-Y/ VC 40-UM-Y) |
| La poussière est soufflée hors de l'appareil. | Accumulation de poussières dans les surfaces d'étanchéité de la cuve/ tête. | Nettoyer les surfaces d'étanchéité. |
| | La cartouche filtrante n'est pas montée correctement. | Remonter la cartouche filtrante. |
| | La cartouche filtrante est endommagée. | Monter une nouvelle cartouche filtrante. |
| | Le joint du filtre est endommagé. | Monter une nouvelle cartouche filtrante. |
| L'appareil ne se met pas en marche ou s'arrête après un bref démarrage. | Le détecteur du niveau de remplissage a réagi. | Nettoyer les électrodes du détecteur du niveau de remplissage et son environnement à l'aide d'une brosse. |
| Le bloc-accu n'est pas reconnu, c.-à-d. qu'aucune des DELs n'est allumée ou ne clignote. | Bloc-accu retiré ou inséré trop rapidement. | Retirer le bloc-accu puis le réinsérer après 2 s env. |

## 9.2 Fonctionnement sur réseau

| Défauts | Causes possibles | Solutions |
|---|---|---|
| Le moteur ne fonctionne plus. | Le fusible de la prise a réagi. | Remettre le fusible. S'il réagit à nouveau, rechercher l'origine de la surintensité. |

fr

fr

| Défauts | Causes possibles | Solutions |
|---|---|---|
| Le moteur ne fonctionne plus. | La cuve est pleine. | Arrêter l'appareil. Vider la cuve. Voir chapitre : 7.9.2 Vider la cuve collectrice de saletés sans sac à poussières (en cas d'aspiration de liquides) |
| L'appareil se met en marche et s'arrête de manière incontrôlée, ou l'utilisateur subit des décharges statiques. | La décharge électrostatique n'est pas assurée ; raccordement à une prise non mise à la terre. | Raccorder l'appareil à une prise mise à la terre ; utiliser un flexible antistatique. |
| La DEL d'indication de l'état du chargeur clignote. | Bloc-accu trop chaud ou trop froid. | Amener le bloc-accu à la température ambiante. |
| Pas de commutation sur bloc-accu vide. | Absence de contact. | Remettre en place le bloc-accu. |
| | Le bloc-accu n'est pas reconnu. | Sortir le bloc-accu de l'appareil et contacter le S.A.V. Hilti. |
| Le moteur ne marche pas en mode automatique. | L'appareil raccordé est défectueux ou n'est pas correctement branché. | Contrôler le fonctionnement de l'appareil raccordé ou s'assurer que la fiche est bien insérée. |
| Le nettoyage automatique de la cartouche filtrante ne fonctionne pas | Aucun flexible d'aspiration n'est raccordé. | Raccorder le flexible d'aspiration. |
| | Interrupteur APFC sur arrêt (DEL éteinte.). | Appuyer sur l'interrupteur APFC. |

## 9.3 Fonctionnement sur accu

| Défauts | Causes possibles | Solutions |
|---|---|---|
| L'appareil ne fonctionne pas. | Bloc-accu inapproprié. | Mettre en place un bloc-accu approprié |
| | Le bloc-accu n'est pas complètement encliqueté ou est vide. | Vérifier que le bloc-accu s'encliquette avec un « clic » audible. Le charger si nécessaire. |
| | Erreur d'origine électrique. | Sortir le bloc-accu de l'appareil et contacter le S.A.V. Hilti. |
| | Bloc-accu trop chaud ou trop froid. | Amener le bloc-accu à la température ambiante. |
| L'appareil ne fonctionne pas et 1 DEL clignote. | Le bloc-accu est déchargé. | Changer de bloc-accu et charger le bloc-accu vide. |
| | Bloc-accu trop chaud ou trop froid. | Amener le bloc-accu à la température ambiante. |
| L'appareil ne fonctionne pas et la DEL du chargeur clignote. | Protection contre les surchauffes. | Laisser refroidir l'appareil. |
| Le bloc-accu se vide plus rapidement que d'habitude. | L'état du bloc-accu n'est pas optimal. | Diagnostic par Hilti ou remplacement de bloc-accu. |

| Défauts | Causes possibles | Solutions |
|---|---|---|
| Le bloc-accu ne s'encliquette pas avec un « clic » audible. | Ergots d'encliquetage encrassés sur le bloc-accu. | Nettoyer les ergots d'encliquetage et insérer le bloc-accu jusqu'au « clic ». S'adresser au S.A.V. Hilti si le problème subsiste. |
| Important dégagement de chaleur dans l'appareil ou dans le bloc-accu. | Défaut électrique. | Arrêter immédiatement l'appareil, sortir le bloc-accu de l'appareil et s'adresser au S.A.V. Hilti. |
| Pas de commutation sur bloc-accu plein. | Absence de contact. | Remettre en place le bloc-accu. |
| | Le bloc-accu n'est pas reconnu. | Sortir le bloc-accu de l'appareil et contacter le S.A.V. Hilti. |
| L'appareil s'arrête sitôt qu'un bloc-accu est retiré, même si un second bloc-accu est encore en place. | Le bloc-accu retiré était "actif", c.à.d. que son processus de charge était en cours. | Arrêter l'appareil et le remettre en marche. |

fr

## 10 Recyclage

**ATTENTION**
En cas de recyclage incorrect du matériel, les risques suivants peuvent se présenter : la combustion de pièces en plastique risque de dégager des fumées et gaz toxiques nocifs pour la santé. Les piles abîmées ou fortement échauffées peuvent exploser, causer des empoisonnements ou intoxications, des brûlures (notamment par acides), voire risquent de polluer l'environnement. En cas de recyclage sans précautions, des personnes non autorisées risquent d'utiliser le matériel de manière incorrecte, voire de se blesser sérieusement, d'infliger de graves blessures à des tierces personnes et de polluer l'environnement.

**ATTENTION**
Éliminer immédiatement les blocs-accus défectueux. Les tenir hors de portée des enfants. Ne pas démonter les blocs-accus ni les jeter au feu.

**ATTENTION**
Éliminer les blocs-accus conformément aux prescriptions nationales en vigueur ou les renvoyer à Hilti.

Les appareils Hilti sont fabriqués pour une grande part en matériaux recyclables dont la réutilisation exige un tri correct. Dans de nombreux pays, Hilti est déjà équipé pour reprendre votre ancien appareil afin d'en recycler les composants. Consulter le service clients Hilti ou votre conseiller commercial.

Pour les pays de l'UE uniquement.

Ne pas jeter les appareils électriques dans les ordures ménagères !

Conformément à la directive européenne concernant les appareils électriques et électroniques anciens et sa transposition au niveau national, les appareils électriques usagés et les blocs-accus doivent être collectés séparément et recyclés de manière non polluante.

fr

**Élimination des boues de forage**

En raison de la protection de l'environnement, les boues de forage ne doivent pas être versées dans les cours d'eau ou les canalisations sans prétraitement approprié. Veuillez vous renseigner auprès de votre administration locale sur les directives en vigueur en la matière. Nous recommandons le prétraitement suivant :

1. Collecter les boues de forage (par exemple au moyen d'un aspirateur de déchets liquides).
2. Faire décanter les boues de forage et éliminer les fractions sèches dans une déchetterie spécialisée pour les gravats. (Un agent floculant peut accélérer le processus de décantation)
3. Avant de déverser l'eau résiduelle (basique, pH > 7) dans les canalisations, il convient de la neutraliser en ajoutant un neutralisant acide ou en la diluant avec beaucoup d'eau.

**Élimination des poussières de forage**

Les poussières de forage aspirées doivent être éliminées selon les prescriptions légales nationales en vigueur.

## 11 Garantie constructeur des appareils

Hilti garantit l'appareil contre tout vice de matières et de fabrication. Cette garantie s'applique à condition que l'appareil soit utilisé et manipulé, nettoyé et entretenu correctement, en conformité avec le mode d'emploi Hilti, et que l'intégrité technique soit préservée, c'est-à-dire sous réserve de l'utilisation exclusive de consommables, accessoires et pièces de rechange d'origine Hilti.

Cette garantie se limite strictement à la réparation gratuite ou au remplacement gracieux des pièces défectueuses pendant toute la durée de vie de l'appareil. Elle ne couvre pas les pièces soumises à une usure normale.

**Toutes autres revendications sont exclues pour autant que des dispositions légales nationales impératives ne s'y opposent pas. En particulier, Hilti ne saurait être tenu pour responsable de toutes détériorations, pertes ou dépenses directes, indirectes, accidentelles ou consécutives, en rapport avec l'utilisation ou dues à une incapacité à utiliser l'appareil dans quelque but que ce soit. Hilti exclut en particulier les garanties implicites concernant l'utilisation et l'aptitude dans un but bien précis.**

Pour toute réparation ou tout échange, renvoyer l'appareil ou les pièces concernées au réseau de vente Hilti compétent, sans délai, dès constatation du défaut.

La présente garantie couvre toutes les obligations d'Hilti et annule et remplace toutes les déclarations antérieures ou actuelles, de même que tous accords oraux ou écrits concernant des garanties.

# 12 Déclaration de conformité CE (original)

| | |
|---|---|
| Désignation : | Aspirateur de déchets secs et liquides |
| Désignation du modèle : | VC 20-U-Y/VC 20-UM-Y/VC 40-U-Y/VC 40-UM-Y |
| Génération : | 01 |
| Année de fabrication : | 2012 |

Nous déclarons sous notre seule et unique responsabilité que ce produit est conforme aux directives et normes suivantes : 2006/42/CE, 2004/108/CE, 2011/65/UE, EN 60335-1, EN 60335-2-69, EN 60335-2-29, EN ISO 12100.

**Hilti Corporation, Feldkircherstrasse 100, FL-9494 Schaan**

**Paolo Luccini**
Head of BA Quality and Process Management
Business Area Electric Tools & Accessories
07/2012

**Johannes Wilfried Huber**
Senior Vice President
Business Unit Diamond
07/2012

**Documentation technique par :**

Hilti Entwicklungsgesellschaft mbH
Zulassung Elektrowerkzeuge
Hiltistrasse 6
86916 Kaufering
Deutschland

fr

# ISTRUZIONI ORIGINALI

# Aspiratore a umido/a secco VC 20-U-Y/VC 20-UM-Y/VC 40-U-Y/VC 40-UM-Y

it

**Leggere attentamente il manuale d'istruzioni prima della messa in funzione.**

**Conservare sempre il presente manuale d'istruzioni insieme all'attrezzo.**

**Se affidato a terzi, l'attrezzo deve essere sempre provvisto del manuale d'istruzioni.**


| Indice | Pagina |
|---|---|
| 1 Indicazioni di carattere generale | 53 |
| 2 Descrizione | 54 |
| 3 Accessori | 56 |
| 4 Dati tecnici | 57 |
| 5 Indicazioni di sicurezza | 59 |
| 6 Messa in funzione | 63 |
| 7 Utilizzo | 65 |
| 8 Cura e manutenzione | 70 |
| 9 Problemi e soluzioni | 72 |
| 10 Smaltimento | 74 |
| 11 Garanzia del costruttore | 75 |
| 12 Dichiarazione di conformità CE (originale) | 76 |


**1** I numeri rimandano alle figure corrispondenti. Le figure relative al testo si trovano nelle pagine pieghevoli della copertina. Tenere aperte queste pagine durante la lettura del manuale d'istruzioni.

Nel testo del presente manuale d'istruzioni, con il termine «attrezzo» si fa sempre riferimento agli aspiratori a umido/a secco VC 20-U-Y/ VC 20-UM-Y/ VC 40-U-Y/ VC 40-UM-Y. Tutti i testi del presente manuale d'istruzioni si riferiscono a tutti e 4 gli attrezzi, salvo esplicito riferimento al VC 20-UM-Y / VC 40-UM-Y.

**Componenti dell'attrezzo, elementi di comando e di visualizzazione 1**

① Impugnatura
② Interruttore dell'attrezzo
③ Fermaglio di chiusura
④ Contenitore rifiuti
⑤ Maniglie
⑥ Raccordo di immissione flessibile
⑦ Coperchio per raccordo di immissione (solo VC 20-UM-Y/ VC 40-UM-Y)
⑧ Presa dell'attrezzo
⑨ Supporto per flessibile
⑩ Avvolgicavo
⑪ Testa di aspirazione
⑫ Fermaglio di chiusura per coperchio batteria
⑬ Diametro flessibile selettore (solo VC 20-UM-Y/ VC 40-UM-Y)
⑭ Fori di fissaggio per maniglia per trasporto (accessorio)
⑮ Indicatore del livello di carica
⑯ Tasto pulizia filtro OFF/ON
⑰ Indicatore di stato stazione di carica
⑱ Vano batteria (sx/dx)
⑲ Tappi a vite coperchio filtro
⑳ Indicatore di stato pulizia automatica del filtro

# 1 Indicazioni di carattere generale

## 1.1 Indicazioni di pericolo e relativo significato

**PERICOLO**
Porre attenzione ad un pericolo imminente, che può essere causa di lesioni gravi o mortali.

**ATTENZIONE**
Situazione potenzialmente pericolosa, che può causare lesioni gravi o mortali.

**PRUDENZA**
Situazione potenzialmente pericolosa, che potrebbe causare lesioni lievi alle persone o danni materiali.

**NOTA**
Per indicazioni sull'utilizzo e altre informazioni utili.

## 1.2 Simboli e segnali

### Segnali di divieto

Proibito il trasporto con gru

### Segnali di avvertimento

Attenzione: pericolo generico

Attenzione: sostanze corrosive

Attenzione: alta tensione

Attenzione: materiali esplosivi

### Segnali di obbligo

Utilizzare l'abbigliamento protettivo

Indossare guanti di protezione

Indossare protezioni acustiche

Indossare calzature antinfortunistiche

Utilizzare una mascherina di protezione

### Simboli

Prima dell'uso leggere il manuale d'istruzioni

Provvedere al riciclaggio dei materiali di scarto

### Sull'attrezzo

ATTENZIONE: Questo apparecchio contiene polveri nocive alla salute. Lo svuotamento e la

it

manutenzione, compresa la rimozione del sacchetto raccoglipolvere, devono essere eseguiti solo da persone competenti, che indossano un idoneo equipaggiamento di sicurezza personale. Non mettere in funzione l'apparecchio prima che sia stato installato il sistema di filtri completo e che sia stato verificato il funzionamento del dispositivo di controllo del flusso volumetrico.

it

**Localizzazione dei dati identificativi sull'attrezzo**

La denominazione del modello e il numero di serie sono riportati sulla targhetta dell'attrezzo. Riportare questi dati sul manuale d'istruzioni ed utilizzarli sempre come riferimento in caso di richieste rivolte al referente Hilti o al Centro Riparazioni Hilti.

Modello: _____

Generazione: 01 _____

Numero di serie: _____

# 2 Descrizione

## 2.1 Utilizzo conforme

L'attrezzo è un aspiratore industriale universale, con un efficace sistema di filtraggio per la polvere asciutta. Può essere utilizzato sia per applicazioni a secco che per applicazioni a umido.
L'attrezzo può essere azionato sia mediante cavo di alimentazione che con le batterie al litio Hilti da 36V. Nel funzionamento con cavo di alimentazione, l'attrezzo può anche essere utilizzato al contempo come stazione di carica universale per tutte le batterie al litio Hilti (14V/22V/36V). In caso di utilizzo della piastra dell'adattatore e della maniglia per trasporto (accessorio), l'aspiratore può essere utilizzato come carrello per trasportare fino a tre valigette Hilti.
L'attrezzo è adatto all'aspirazione di fanghi di perforazione di natura minerale nell'impiego a umido con trapani con corona diamantata Hilti o seghe diamantate Hilti e per l'aspirazione di grandi quantità di polvere minerale nell'impiego a secco, con le mole diamantate, le levigatrici, i martelli perforatori e le corone di perforazione a secco Hilti.
Gli attrezzi VC 20-UM-Y e VC 40-UM-Y sono adatti per l'aspirazione di polveri asciutte e non infiammabili, di liquidi, di trucioli di legno, polveri minerali contenenti quarzo e polveri pericolose con valori soglia di esposizione (ad es. valori MAK o AGW) ≧0,1 mg/m³ (classe di polveri M secondo IEC/EN 60335-2-69).
È vietata l'aspirazione di tutte le altre sostanze pericolose per la salute.
È vietata l'aspirazione di olio e liquidi aventi una temperatura superiore ai 60°C.
Durante l'aspirazione di polveri con valori limite di esposizione, deve essere garantito un ricambio d'aria sufficiente nell'ambiente nel momento in cui l'aria di scarico dell'attrezzo viene fatta ricircolare (a tale proposito osservare le norme vigenti a livello nazionale).
L'attrezzo non deve essere impiegato per l'aspirazione di materiali a rischio di esplosione, polveri incandescenti, infiammate o infiammabili (eccezione: trucioli di legno) e aggressive (ad esempio polvere di magnesio / alluminio, ecc.) e liquidi (ad esempio benzina, solventi, acidi, liquidi refrigeranti e lubrificanti, ecc.).
L'attrezzo non deve essere usato orizzontalmente.
L'attrezzo può pesare al massimo 80 kg con carico massimo e materiale aspirato.
Non usare l'attrezzo come scala.
Non impiegare l'attrezzo per un uso stazionario prolungato, su impianti automatici o semiautomatici.
Prima di lavorare, l'utilizzatore dell'attrezzo va informato su come maneggiarlo, sui rischi derivanti dal materiale aspirato e sullo smaltimento sicuro del materiale aspirato.
È vietato l'utilizzo sott'acqua.

Non rivolgere questo attrezzo contro persone o animali.
Onde evitare gli effetti elettrostatici, utilizzare un tubo flessibile di aspirazione antistatico.
Il presente attrezzo è adatto all'uso commerciale, ad esempio in hotel, scuole, ospedali, fabbriche, negozi, uffici e locali in affitto.
Non è consentito utilizzare l'attrezzo per lavorare materiali pericolosi per la salute (ad esempio l'amianto).
Le aree di lavoro possono essere: cantieri, officine, opere di restauro, ristrutturazione e nuove costruzioni.
Osservare le indicazioni per il funzionamento, la cura e la manutenzione dell'attrezzo riportate nel manuale d'istruzioni.
Per evitare il rischio di lesioni, utilizzare esclusivamente accessori ed utensili originali Hilti.
L'attrezzo ed i suoi accessori possono essere causa di pericoli, se utilizzati da personale non opportunamente istruito, utilizzati in maniera non idonea o non conforme allo scopo.
Non è consentito manipolare o apportare modifiche all'attrezzo.
Osservare le indicazioni per la sicurezza e l'utilizzo degli accessori in uso.
Per evitare pericoli, utilizzare esclusivamente batterie e caricabatteria approvati.
Non utilizzare le batterie come fonte di energia per altre utenze non specificate.



## 2.2 Impostazione del diametro del flessibile (solo VC 20-UM-Y/ VC 40-UM-Y)

Per una corretta regolazione della soglia per l'allarme acustico della funzione M, selezionare il diametro del flessibile in base al flessibile impiegato con l'attrezzo.

## 2.3 La dotazione standard comprende:

1 Attrezzo comprensivo di elemento filtrante
1 Tubo flessibile di aspirazione completo di attacco, a conduzione elettrica, manicotto e adattatore conico
1 Sacchetto per la polvere in plastica PE VC 20
1 Manuale d'istruzioni

## 2.4 Utilizzo dei cavi di prolunga

Utilizzare esclusivamente cavi di prolunga omologati per la specifica applicazione, con una sezione sufficiente. In caso contrario si potrebbero riscontrare perdite di potenza dell'attrezzo e surriscaldamento del cavo. Controllare regolarmente che il cavo di prolunga non sia danneggiato. I cavi di prolunga danneggiati devono essere sostituiti.

**Sezioni minime consigliate e lunghezze cavo max. per l'attrezzo in funzione con un attrezzo elettrico collegato alla presa dell'attrezzo:**

| Sezione del conduttore | 1,5 mm² | 2,5 mm² | 3,5 mm² |
|---|---|---|---|
| Tensione di rete 220-240 V | 20 m | 40 m | 50 m |

Utilizzare solamente cavi di prolunga provvisti di conduttore di terra!
Non utilizzare cavi di prolunga con sezione del conduttore inferiore a 1,5 mm².

## 2.5 Utilizzo dei cavi di prolunga all'aperto

Per l'utilizzo all'aperto, utilizzare solo cavi di prolunga omologati per tale scopo e provvisti del relativo contrassegno.

## 2.6 Utilizzo di generatori o trasformatori

Questo attrezzo può essere utilizzato anche collegandolo ad un generatore o ad un trasformatore, purché vengano rispettate le seguenti condizioni: la potenza erogata in watt deve essere almeno doppia rispetto alla potenza massima riportata sulla targhetta dell'attrezzo, la tensione d'esercizio deve sempre essere compresa tra +5% e –15% della tensione nominale, la frequenza deve essere entro l'intervallo tra 50 e 60 Hz e non deve mai superare i 65 Hz e si deve utilizzare un regolatore di tensione automatico con rinforzo di spunto.

it

Non collegare contemporaneamente al generatore / trasformatore nessun altro attrezzo. L'accensione e lo spegnimento di altri attrezzi può provocare picchi di sottotensione e/o sovratensione, che possono danneggiare l'attrezzo.

## 2.7 Indicazioni per l'uso degli accessori

| Accessori | Tipo di applicazione |
|---|---|
| Sacchetto raccoglipolvere in plastica PE VC 20/40 | applicazioni con sostanze minerali, a umido e a secco |
| Sacchetto raccoglipolvere in carta VC 20/40 | applicazioni con legno |
| Elemento filtrante PTFE | applicazione a secco intensiva e a umido |
| Elemento filtrante VC 20/40 | prevalentemente a secco |
| Elemento filtrante PES VC 20/40 | a umido e a secco |
| Tubo flessibile di aspirazione antistatico 27 mm da 3,5 m | a umido e a secco |
| Tubo flessibile di aspirazione antistatico 36 mm da 4,65 m | a umido e a secco |

Per VC 20-UM-Y e V C 40-UM-Y occorre impiegare un sacchetto raccoglipolvere (in plastica o in carta)!

## 2.8 Livello di carica della batteria al litio durante il processo di carica

| LED con luce fissa | LED lampeggiante | Livello di carica in % |
|---|---|---|
| LED 1, 2, 3, 4 | - | = 100% |
| LED 1, 2, 3 | LED 4 | da 75% a 100% |
| LED 1, 2 | LED 3 | da 50% a 75% |
| LED 1 | LED 2 | da 25% a 50% |
| - | LED 1 | < 25% |

# 3 Accessori

**Le parti di ricambio, gli utensili e gli accessori sono disponibili attraverso i canali di vendita Hilti.**

| Denominazione | Codice articolo, descrizione |
|---|---|
| Sacchetto per la polvere in plastica PE VC 20 | 203854, Aspiratori di classe M: applicazione con sostanze minerali |
| Sacchetto per la polvere in plastica PE VC 40 | 203852, Aspiratori di classe M: applicazione con sostanze minerali |

| Denominazione | Codice articolo, descrizione |
|---|---|
| Sacchetto raccoglipolvere carta compl. VC 20 | 203858, Aspiratori di classe M: applicazioni con legno |
| Sacchetto raccoglipolvere carta compl. VC 40 | 203856, Aspiratori di classe M: applicazioni con legno |
| Elemento filtrante PTFE | 436058 |
| Elemento filtrante VC 20/40 | 203862 |
| Elemento filtrante PES VC 20/40 | 203863 |
| Tubo flessibile di aspirazione antistatico 27 mm da 3,5 m | 203865 |
| Tubo flessibile di aspirazione antistatico 36 mm da 4,65 m | 203867 |
| Adattatore conico | 203878 |
| Maniglia per trasporto VC 20 | 2044214 |
| Maniglia per trasporto VC 40 | 2047174 |
| Piastra dell'adattatore | 2044211 |
| Scatola accessori | 2044212 |
| Set di accessori | 2044213, 1 tubo a gomito, 3 tubi flessibili di prolunga, 1 ugello per pavimento con labbro a lamelle e 1 set di spazzole |



# 4 Dati tecnici

Con riserva di modifiche tecniche.

| Tensione nominale | 220…240 V | 220...240V/CH | 220...240V/GB | 36 V |
|---|---|---|---|---|
| Assorbimento di potenza nominale | 1.200 W | 1.200 W | 1.200 W | 750 W |
| Presa dell'attrezzo con cavo di alimentazione integrato per attrezzo elettrico (se presente) | 2.000 W | 700 W | 1.400 W | |
| Allacciamento alla rete (tipo) | H07 RN-F 3G 1,5 mm² | H07 RN-F 3G 1,5 mm² | H07 RN-F 3G 1,5 mm² | |

| Alimentazione | Con collegamento alla rete elettrica (230V) | Funzionamento a batteria |
|---|---|---|
| Portata in volume max (aria) VC 20-U-Y / VC 40-U-Y | 74 l/s | 57 l/s |
| Portata in volume max (aria) VC 20-UM-Y, VC 40-UM-Y | 136 m³/h | 106 m³/h |
| Depressione max VC 20-U-Y, VC 40-U-Y | 23 kPa | 16,6 kPa |

| Alimentazione | Con collegamento alla rete elettrica (230V) | Funzionamento a batteria |
|---|---|---|
| Depressione max<br>VC 20-UM-Y/ VC 40-UM-Y | 22 kPa | 15,6 kPa |

**Informazioni relative all'attrezzo ed alle applicazioni**

| | |
|---|---|
| Classe di protezione | Classe di protezione I |
| Tipo di protezione | Protezione da spruzzi d'acqua IP X4 |

it

**Informazioni sulla rumorosità (misurate secondo la norma EN 60335-2-69):**

| | |
|---|---|
| Livello tipico di pressione acustica delle emissioni di grado A | 71 dB (A) |
| Incertezza per i dati relativi al livello sonoro | 2,5 dB (A) |

| Attrezzo | VC 20-U-Y/ VC 20-UM-Y | VC 40-U-Y/ VC 40-UM-Y |
|---|---|---|
| Frequenza di rete | 50 / 60 Hz | 50 / 60 Hz |
| Peso secondo la procedura EPTA 01/2003 | 15,3 kg / 15,3 kg | 16,9 kg / 16,9 kg |
| Peso tubo flessibile di aspirazione | 1,3 kg | 1,3 kg |
| Dimensioni (L x P x H) | 530 mm X 380 mm X 540 mm | 530 mm X 380 mm X 670 mm |
| Cavo di collegamento alla rete | 5 m | 5 m |
| Volume del contenitore | 21 l | 36 l |
| Quantità utile per polvere | 23 kg | 40 kg |
| Volume utile per acqua | 13,5 l | 25 l |
| Diametro tubo flessibile di aspirazione (manicotto rotante lato aspirazione; manicotto dell'attrezzo lato attrezzo) | 36 mm | 36 mm |
| Temperatura aria | -10...+40 °C | -10...+40 °C |
| Pulizia automatica del filtro (disinseribile) circa ogni | 15 s | 15 s |

**Stazione di carica**

| | |
|---|---|
| Potenza d'uscita | 365 W |
| Tensione in uscita | 7,2...36 V |
| Comando | Controllo elettronico del livello di carica e comando mediante microcontroller |
| Raffreddamento | Sistema di raffreddamento attivo |
| Batteria | Al litio |

**NOTA**

In caso di temperature troppo elevate o troppo basse, i tempi di carica delle batterie possono prolungarsi. Le basse temperature possono impedire alla batteria di caricarsi completamente.

| Tensione | Tipo | Tempo di carica | Esempi di attrezzi che utilizzano queste batterie: |
|---|---|---|---|
| 14,4 V | B 14/1.6 Li-Ion | 21 min | SFC 14-A |
| 14,4 V | B 14/3.3 Li-Ion | 23 min | SFC 14-A |
| 21,6 V | B 22/1.6 Li-Ion | 21 min | SFC 22-A |
| 21,6 V | B 22/2.6 Li-Ion | 24 min | SFH 22-A |
| 21,6 V | B 22/3.3 Li-Ion | 31 min | SFC 22-A |
| 36 V | B 36/3.0 Li-Ion | 24 min | TE 6-A36 |
| 36 V | B 36/3.9 Li-Ion | 44 min | TE 7-A |
| 36 V | B 36/6.0 Li-Ion | 42 min | TE 30-A |

| Batteria | B 36/6.0 Li-Ion |
|---|---|
| Tensione nominale | 36 V |
| Capacità | 6 Ah |
| Contenuto di energia | 216 Wh |
| Peso | 1,8 kg |
| Tipo di celle | Al litio |
| Controllo della temperatura | NTC |
| Protezione contro lo scaricamento completo | sì |

# 5 Indicazioni di sicurezza

## 5.1 Indicazioni generali di sicurezza

**ATTENZIONE! Leggere tutte le indicazioni di sicurezza e le avvertenze.** Eventuali omissioni nell'adempimento delle indicazioni di sicurezza e avvertenze potranno causare scosse elettriche, incendi e/o lesioni gravi. **Si raccomanda di conservare tutte le indicazioni di sicurezza e le istruzioni per gli utilizzi futuri.**

### 5.1.1 Sicurezza sul posto di lavoro

a) **Mantenere pulita e ben illuminata la zona di lavoro.** Il disordine o le zone di lavoro non illuminate possono essere fonte di incidenti.

b) **Evitare di lavorare con l'attrezzo in ambienti soggetti a rischio di esplosioni nei quali si trovino liquidi, gas o polveri infiammabili.** Gli attrezzi producono scintille che possono far infiammare la polvere o i gas.

c) **Tenere lontani i bambini e le altre persone durante l'impiego dell'attrezzo.** Eventuali distrazioni potranno comportare la perdita del controllo sull'attrezzo.

### 5.1.2 Sicurezza elettrica

a) **La spina di collegamento dell'attrezzo deve essere adatta alla presa. Evitare assolutamente di apportare modifiche alla spina. Non utilizzare adattatori con gli attrezzi dotati di messa a terra di protezione.** Le spine non modificate e le prese adatte allo scopo riducono il rischio di scosse elettriche.

b) **Evitare il contatto del corpo con superfici con messa a terra, come tubi, radiatori, fornelli e frigoriferi.**Sussiste un maggior rischio di scosse elettriche nel momento in cui il corpo è collegato a terra.

c) **Tenere l'attrezzo al riparo dalla pioggia o dall'umidità.** L'eventuale infiltrazione di acqua in un attrezzo elettrico aumenta il rischio di scosse elettriche.

d) **Non usare il cavo per scopi diversi da quelli previsti, per trasportare o appendere l'attrezzo, né per estrarre la spina dalla presa di corrente. Tenere il cavo al riparo da fonti di calore, dall'olio, dagli spigoli o da parti dell'attrezzo in movi-**

**mento.** I cavi danneggiati o aggrovigliati aumentano il rischio di scosse elettriche.

e) **Qualora si voglia usare l'attrezzo all'aperto, impiegare esclusivamente cavi di prolunga adatti anche per l'esterno.** L'uso di un cavo di prolunga omologato per l'impiego all'esterno riduce il rischio di scosse elettriche.

it

f) **Se non è possibile evitare l'uso dell'attrezzo in ambienti umidi, utilizzare un interruttore di sicurezza per le correnti di guasto.** L'utilizzo di un circuito di sicurezza per correnti di guasto evita il rischio di scosse elettriche.

### 5.1.3 Sicurezza delle persone

a) **È importante concentrarsi su ciò che si sta facendo e maneggiare con attenzione l'attrezzo durante le operazioni di lavoro. Non utilizzare l'attrezzo in caso di stanchezza o sotto l'effetto di droghe, bevande alcoliche o medicinali.** Anche solo un attimo di disattenzione durante l'uso dell'attrezzo potrebbe provocare lesioni gravi.

b) **Evitare la messa in funzione involontaria dell'attrezzo. Accertarsi che l'attrezzo sia spento prima di collegare l'alimentazione di corrente e/o la batteria, prima di prenderlo o trasportarlo.** Comportamenti come tenere il dito sopra l'interruttore durante il trasporto o collegare l'attrezzo acceso all'alimentazione di corrente possono essere causa di incidenti.

c) **Evitare di assumere posture anomale. Cercare di tenere una posizione stabile e di mantenere sempre l'equilibrio.** In questo modo sarà possibile controllare meglio l'attrezzo in situazioni inaspettate.

d) **Indossare un abbigliamento adeguato. Evitare di indossare vestiti larghi o gioielli. Tenere i capelli, i vestiti e i guanti lontani da parti in movimento.** I vestiti larghi, i gioielli o i capelli lunghi possono impigliarsi nelle parti in movimento.

e) **Se è possibile montare dispositivi di aspirazione o di raccolta della polvere, assicurarsi che questi siano collegati e vengano utilizzati in modo corretto.** L'impiego di un dispositivo di aspirazione della polvere può diminuire il pericolo rappresentato dalla polvere.

### 5.1.4 Utilizzo e cura dell'attrezzo

a) **Non sovraccaricare l'attrezzo. Impiegare l'attrezzo adatto per eseguire il lavoro.** Utilizzando l'attrezzo adatto, si potrà lavorare meglio e con maggior sicurezza nell'ambito della gamma di potenza indicata.

b) **Non utilizzare attrezzi con interruttori difettosi.** Un attrezzo che non si possa più accendere o spegnere è pericoloso e deve essere riparato.

c) **Estrarre la spina dalla presa di corrente e/o la batteria, prima di regolare l'attrezzo, di sostituire pezzi di ricambio e accessori o prima di riporre l'attrezzo.** Tale precauzione eviterà che l'attrezzo possa essere messo in funzione inavvertitamente.

d) **Custodire gli attrezzi non utilizzati al di fuori della portata dei bambini. Non far usare l'attrezzo a persone che non sono abituate ad usarlo o che non abbiano letto le presenti istruzioni.** Gli attrezzi sono pericolosi se utilizzati da persone inesperte.

e) **Effettuare accuratamente la manutenzione dell'attrezzo. Verificare che le parti mobili dell'attrezzo funzionino perfettamente e non s'inceppino, che non ci siano pezzi rotti o danneggiati al punto tale da limitare la funzione dell'attrezzo stesso. Far riparare le parti danneggiate prima d'impiegare l'attrezzo.** Molti incidenti sono provocati da una manutenzione scorretta degli attrezzi.

f) **Utilizzare attrezzo, accessori, utensili, ecc. in conformità con le presenti istruzioni e secondo quanto previsto per questo tipo specifico di attrezzo. A tale scopo, valutare le condizioni di lavoro e il lavoro da eseguire.** L'impiego di strumenti per usi diversi da quelli consentiti potrà dar luogo a situazioni di pericolo.

### 5.1.5 Assistenza

**Fare riparare l'attrezzo esclusivamente da personale specializzato qualificato e solo impiegando pezzi di ricambio originali.** In questo modo potrà essere salvaguardata la sicurezza dell'attrezzo.

## 5.2 Indicazioni di sicurezza aggiuntive

### 5.2.1 Equipaggiamento di protezione personale

a) **Durante l'utilizzo e la manutenzione dell'attrezzo, l'operatore e le persone nelle immediate vicinanze devono indossare adeguati occhiali protettivi, un elmetto di protezione, protezioni acustiche, guanti di protezione, calzature antinfortunistiche e una mascherina protettiva (P2).**
b) **Quando si lavora con fanghi di perforazione a base minerale, indossare l'abbigliamento protettivo previsto ed evitare il contatto con la pelle (pH > 9 corrosivo).**

### 5.2.2 Requisiti per gli utilizzatori

a) **L'uso, la manutenzione e la cura dell'attrezzo devono essere eseguiti esclusivamente da personale autorizzato ed addestrato. Questo personale deve essere istruito specificamente sui pericoli che possono presentarsi.**
b) **Prestare particolare attenzione lavorando sulle scale.**
c) **Non inserire nulla nelle feritoie dell'attrezzo. Non lavorare con l'attrezzo se le feritoie sono bloccate. Mantenerle prive di polvere, liquidi, capelli e qualunque cosa possa ostruire il passaggio dell'aria.**

### 5.2.3 Corretto allestimento dell'area di lavoro

a) **Fare in modo che la postazione di lavoro sia ben ventilata.** L'aerazione insufficiente del posto di lavoro può provocare danni alla salute causati dalla polvere.
b) **Tenere il posto di lavoro in ordine. Tenere il piano di lavoro libero da oggetti che possano ferire.** Il disordine nella postazione di lavoro può essere causa di incidenti.
c) **Non consentire ad altre persone di toccare l'attrezzo o il cavo di prolunga.**
d) **Durante il lavoro far scorrere sempre il cavo di rete, il cavo di prolunga e il tubo di aspirazione dietro l'attrezzo.** Ciò riduce il pericolo di caduta durante il lavoro.
e) **Durante il lavoro, allontanare sempre il cavo di rete, il cavo di prolunga e il tubo di aspirazione dietro l'attrezzo.** In questo modo si eviterà il rischio di caduta.
f) **Non trasportare l'attrezzo con una gru.**
g) **Evitare di lasciare giocare i bambini con l'attrezzo.**
h) **L'attrezzo non è progettato per essere utilizzato da persone (bambini inclusi) con facoltà fisiche, sensoriali o mentali limitate o senza esperienza e/o conoscenza, a meno che non vengano supervisionate da una persona responsabile per la loro sicurezza o che non vengano fornite loro le istruzioni su come utilizzare l'attrezzo.**

### 5.2.4 Utilizzo conforme e cura dell'attrezzo

a) **Non lasciare mai l'attrezzo incustodito.**
b) **L'attrezzo deve essere protetto dal gelo.**
c) **Per gli aspiratori di classe M occorre fare attenzione che durante il trasporto e i periodi di mancato utilizzo dell'attrezzo, il raccordo d'immissione sia collegato al manicotto di chiusura.**
d) **Controllare che il filtro sia correttamente in sede. Accertarsi che il filtro non sia danneggiato.**
e) **Non passare con l'aspirapolvere sul cavo di rete.**
f) **Il dispositivo di limitazione del livello d'acqua deve essere pulito regolarmente con una spazzola secondo le istruzioni e ispezionato per rilevarne eventuali danneggiamenti.**
g) **Caricare le batterie esclusivamente nei caricabatteria consigliati dal produttore.**Se un caricabatteria previsto

per un determinato tipo di batteria viene utilizzato con altri tipi di batterie, sussiste pericolo di incendio.

h) **Tenere la batteria non utilizzata lontana da graffette, monete, chiavi, chiodi, viti o da altri oggetti di metallo di piccole dimensioni che potrebbero causare un collegamento tra i contatti.**Un eventuale cortocircuito tra i contatti della batteria potrà dare origine a ustioni o ad incendi.

i) **In caso di impiego errato possono verificarsi fuoriuscite di liquido dalla batteria. Evitare il contatto con questo liquido. In caso di contatto casuale, sciacquare con acqua. Qualora il liquido dovesse entrare in contatto con gli occhi, chiedere immediato consiglio al medico.**Il liquido fuoriuscito dalla batteria può causare irritazioni cutanee o ustioni.

j) **Tenere le batterie lontano da fonti di calore e dal fuoco.** Sussiste pericolo di esplosione.

k) **Le batterie non devono essere smontate, schiacciate, riscaldate a temperature superiori a 80°C o bruciate.** In caso contrario, sussiste pericolo di incendio, di esplosione e di corrosione.

l) **Evitare l'infiltrazione di umidità nella batteria.** Un'infiltrazione di umidità può causare un cortocircuito e quindi ustioni o incendi.

m) **Non utilizzare le batterie non approvate per questo tipo di attrezzo.** In caso di utilizzo di altre batterie o di utilizzo delle batterie per altri scopi, sussiste il pericolo di incendio e di esplosione.

n) **Osservare le direttive particolari per il trasporto, il magazzinaggio e l'utilizzo di batterie al litio.**

o) **Evitare un cortocircuito della batteria.**Prima di inserire la batteria nell'attrezzo, controllare che sui contatti della batteria e su quelli dell'attrezzo non siano presenti corpi estranei. Se i contatti di una batteria entrano in cortocircuito, sussiste il pericolo di incendio, di esplosione e di corrosione.

p) **Le batterie danneggiate (ad esempio batterie con fessure, con parti rotte, con contatti piegati, arretrati e/o sporgenti) non devono essere ricaricate né utilizzate.**

### 5.2.5 Parte meccanica

**Osservare sempre le avvertenze per la cura e la manutenzione dell'attrezzo.**

### 5.2.6 Parte elettrica

a) **Inserire la spina in una presa adatta con messa a terra, che sia installata in sicurezza e tenendo conto di tutte le caratteristiche locali.**

b) **Se non si è sicuri sulla corretta messa a terra della presa, farla controllare da un elettricista specializzato.**

c) **Controllare regolarmente il cavo di alimentazione dell'attrezzo e, in caso di danni, farlo sostituire da un Centro Riparazioni Hilti. Controllare regolarmente i cavi di prolunga e sostituirli qualora risultassero danneggiati.**

d) **Controllare che l'attrezzo e gli accessori siano in perfette condizioni. Non azionare l'attrezzo e gli accessori, se questi presentano dei danni, se il sistema è incompleto o se gli elementi di comando non possono essere azionati correttamente.**

e) **Non toccare il cavo di alimentazione o di prolunga se questo è stato danneggiato durante il lavoro. Disinserire la spina dalla presa.** Se i cavi di alimentazione e di prolunga sono danneggiati sussiste il pericolo di scossa elettrica.

f) **Il cavo di rete deve essere sostituito soltanto con il modello specificato nel manuale d'istruzioni.**

g) **In caso di interruzione della corrente: spegnere l'attrezzo ed estrarre la spina dell'alimentazione.**

h) **Evitare di usare cavi di prolunga con prese multiple e di azionare più attrezzi contemporaneamente.**

i) **Utilizzare la presa dell'attrezzo solo per gli scopi descritti nel manuale d'istruzioni.**

j) **Non esporre mai la parte superiore dell'aspiratore agli spruzzi d'acqua: pericolo per le persone e l'attrezzo.**

k) **I raccordi dei cavi di rete, di prolunga e dell'attrezzo devono essere protetti dagli spruzzi d'acqua.**
l) **I cavi per il collegamento in rete devono essere estratti prendendo la spina (non tirando il cavo).**
m) **Non tirare mai l'aspiratore dal cavo di rete in un'altra postazione di lavoro.**
n) **Non utilizzare l'attrezzo se è sporco o bagnato. In circostanze sfavorevoli, la polvere eventualmente presente sulla superficie dell'attrezzo, soprattutto se proveniente da materiali conduttori, oppure l'umidità, possono causare scosse elettriche. Pertanto, soprattutto se vengono lavorati frequentemente materiali conduttori, far controllare ad intervalli regolari gli attrezzi sporchi presso un Centro Riparazioni Hilti.**
o) **Accertarsi che il cavo non sia immerso in pozzanghere.**
p) **Non maneggiare la presa o gli accessori con le mani bagnate.**

### 5.2.7 Materiale aspirato

a) **Le polveri dannose per la salute, infiammabili e/o esplosive non devono essere aspirate (polvere di magnesio / alluminio, amianto ecc.).**
b) L'apparecchio con classe polvere M è adatto all'aspirazione di polveri asciutte, non infiammabili, trucioli di legno, polveri di minerali contenenti quarzo e polveri pericolose con valori soglia di esposizione ≧0,1mg/m³. **A seconda della pericolosità delle polveri da aspirare, occorre applicare all'attrezzo filtri adatti.**
c) **I liquidi infiammabili, esplosivi o aggressivi non devono essere aspirati (refrigeranti e lubrificanti, benzina, solventi, acidi (pH<5), soluzioni alcaline (pH>12,5), ecc.)**
d) **Spegnere immediatamente l'attrezzo in caso di fuoriuscita di schiuma o altri liquidi.**
e) **Evitare il contatto con liquidi basici o acidi. In caso di contatto casuale, sciacquare con acqua. Se il liquido entra in contatto con gli occhi, risciacquare abbondantemente con acqua e consultare un medico.**
f) **Durante l'aspirazione di materiale caldo fino a max 60 °C, indossare guanti protettivi.**
g) **Evitare di aspirare oggetti che possono comportare lesioni attraverso il sacchetto per la polvere (ad esempio oggetti appuntiti o affilati).**

### 5.2.8 Sicurezza termica

**I materiali caldi >60°C non devono essere aspirati (sigarette accese, ceneri calde, ecc.).**

it

# 6 Messa in funzione

### 6.1 Aspirazione

**PRUDENZA**
**La tensione di rete deve corrispondere a quanto indicato sulla targhetta. L'attrezzo non deve essere collegato alla rete elettrica.**

**PERICOLO**
**Collegare l'attrezzo soltanto ad una fonte di alimentazione adatta e collegata a terra.**

**PRUDENZA**
**Accertarsi che l'aspiratore sia sempre in una posizione sicura attivando il freno della ruota.**

**PRUDENZA**
**Durante l'applicazione della testa di aspirazione, prestare attenzione a non incepparsi e a non danneggiare il cavo di rete.**

### 6.1.1 Prima messa in funzione

1. Togliere l'attrezzo dall'imballaggio e collegare il tubo flessibile di aspirazione in dotazione al raccordo di immissione.
   **NOTA** Per aspirare polveri con valori limite di esposizione ≧0,1 mg/m³, utilizzare la versione classe M. Inserire nel serbatoio il sacchetto raccoglipolvere (in plastica) per le polveri minerali, oppure inserire il sacchetto in carta per i trucioli di legno secondo le istruzioni.
   **NOTA** Per aspirare polveri pericolose: inserire nel serbatoio il sacchetto raccoglipolvere in plastica secondo le istruzioni (manuale stampato).

#### 6.1.1.1 Inserire il sacchetto raccoglipolvere in carta per aspirare trucioli di legno 2

1. Aprire i due fermagli di chiusura.
2. Sollevare la testa di aspirazione dal contenitore rifiuti.
3. Inserire la flangia in cartone del sacchetto raccoglipolvere in carta nell'adattatore in plastica.
4. Inserire l'adattatore in plastica con il sacchetto raccoglipolvere in carta nell'attacco previsto del serbatoio.
5. Applicare la testa di aspirazione sul contenitore rifiuti.
6. Chiudere i due fermagli di chiusura.
7. Accertarsi che la testa di aspirazione sia montata correttamente e bloccata.
8. Collegare il tubo flessibile di aspirazione all'attrezzo.

#### 6.1.1.2 Inserimento del sacchetto raccoglipolvere in plastica

1. Aprire i due fermagli di chiusura.
2. Sollevare la testa di aspirazione dal contenitore rifiuti.
3. Fissare un nuovo sacchetto raccoglipolvere in plastica (manuale stampato) nel contenitore rifiuti.
4. Applicare la testa di aspirazione sul contenitore rifiuti.
5. Chiudere i due fermagli di chiusura.

## 6.2 Carica delle batterie

### 6.2.1 Utilizzo conforme delle batterie

**PRUDENZA**
L'attrezzo è stato progettato per l'uso con batterie Hilti. Non è consentito ricaricare altre batterie. In caso contrario si possono causare lesioni alle persone e incendi, e si possono danneggiare in modo irreparabile la batteria e l'attrezzo. È possibile che da una batteria difettosa fuoriesca del liquido corrosivo. Evitare il contatto con questo liquido.

**NOTA**
Prima di inserire la batteria nella stazione di carica, verificare che i contatti siano puliti e privi di tracce di grasso.

Conservare la batteria in un luogo il più possibile fresco e asciutto. Non lasciare mai la batteria al sole, su caloriferi, dietro finestre o finestrini di veicoli esposti al sole. Al termine della durata utile della batteria, è necessario smaltirla in modo eco-compatibile e sicuro.

### 6.2.2 Ricarica della batteria

**PERICOLO**
**Utilizzare soltanto le batterie Hilti previste.**

**PERICOLO**
**Caricare la batteria soltanto nell'attrezzo o su un caricabatteria Hilti.**

#### 6.2.2.1 Prima ricarica di una batteria nuova

Prima di mettere in funzione la batteria per la prima volta, caricarla completamente.

#### 6.2.2.2 Ricarica di una batteria usata

**PERICOLO**
**Caricare la batteria soltanto nell'attrezzo o su un caricabatteria Hilti.**

Prima di inserire la batteria nella stazione di carica, accertarsi che le superfici esterne della batteria stessa siano pulite e asciutte.

#### 6.2.2.3 Ricarica di batterie al litio

**PRUDENZA**
**Prima di inserire la batteria nella stazione di carica, assicurarsi che le superfici esterne della batteria siano pulite e asciutte.**

Le batterie al litio sono pronte all'uso in qualunque momento, anche se non sono completamente cariche. Il livello di carica viene visualizzato mediante i LED.

### 6.2.3 Inserimento della batteria

**PERICOLO**
**Utilizzare soltanto le batterie Hilti previste.**

1. Aprire il coperchio delle batterie.
2. Inserire la batteria dalla parte posteriore nell'attrezzo, finché non si innesta in posizione in modo udibile con un "clic".
3. **PRUDENZA La caduta della batteria può mettere in pericolo l'utilizzatore e/o terzi.**
   Prima di iniziare a lavorare, controllare che la batteria sia fermamente innestata nell'attrezzo.

### 6.2.4 Rimozione della batteria 3

1. Aprire il coperchio delle batterie.
2. Premere uno o entrambi i pulsanti di sbloccaggio.
3. Estrarre la batteria dall'attrezzo, tirandola verso il lato posteriore.

### 6.2.5 Trasporto e magazzinaggio delle batterie

Quando si scollega una batteria dall'attrezzo, per effettuarne il trasporto o il magazzinaggio, accertarsi che i contatti delle batterie non entrino in cortocircuito. Rimuovere parti metalliche non fissate, quali ad es. viti, chiodi, graffe, bit per viti non fissati, fili o trucioli metallici dalla valigetta, dalla cassetta degli attrezzi o dal contenitore per il trasporto, oppure impedire il contatto di tali parti con le batterie.
Per la spedizione delle batterie (trasporto stradale, su rotaia, via mare o via aerea), attenersi alle prescrizioni di trasporto nazionali ed internazionali in vigore.

## 6.3 Aspirazione nel funzionamento a batteria (dopo la carica)

Inserire una o due batterie adatte all'uso come precedentemente descritto.
**NOTA**
Accertarsi che le batterie siano cariche.

## 6.4 Trasporto

**PERICOLO**
**Per gli aspiratori di classe M occorre fare attenzione che durante il trasporto e i periodi di mancato utilizzo dell'attrezzo, il raccordo d'immissione sia collegato al manicotto di chiusura.**

Non trasportare l'attrezzo se non è stato svuotato.
Svuotare l'attrezzo prima di spostarlo in un'altra sede.
Dopo l'aspirazione di acqua, non piegare o non trasportare l'attrezzo in posizione orizzontale.
Per il trasporto, si possono unire le due estremità del tubo flessibile per mezzo dell'adattatore conico.

# 7 Utilizzo

**ATTENZIONE**
Per gli aspiratori di classe M occorre tenere presente quanto segue: **prima di allontanare l'attrezzo da una zona soggetta all'azione di sostanze pericolose, aspirare l'esterno dell'attrezzo, pulirlo strofinando o imballarlo in modo ermetico. Tutti i componenti dell'attrezzo devono essere considerati come contaminati, quando vengono allontanati dalla zona pericolosa, ed è necessario prendere provvedimenti idonei al fine di evitare la dispersione della polvere.**

**PRUDENZA**
Per gli aspiratori di classe M occorre tenere presente quanto segue: **ATTENZIONE: Utilizzare sempre un sacchetto di raccolta della polvere adatto. questo attrezzo contiene polvere dannosa per la salute. I processi di svuotamento e di manutenzione, compresa l'eliminazione del sacchetto di raccolta della polvere, devono essere eseguiti soltanto da personale specializzato attrezzato con dispositivi di protezione adeguati (mascherina protettiva di grado P2 o superiore e abbigliamento usa e getta). Non azionare l'attrezzo senza il sistema di filtrazione completo.**

**PRUDENZA**
**Accertarsi che l'aspiratore sia sempre in una posizione sicura attivando il freno della ruota.**

## 7.1 Funzionamento con cavo di alimentazione

1. Inserire la spina nella presa.
2. Ruotare l'interruttore dell'attrezzo in posizione "ON".

## 7.2 Funzionamento a batteria

**NOTA**
L'attrezzo lavora sia con una che con due batterie da 36V inserite. Con una batteria è a disposizione soltanto la metà del tempo di carica.

**NOTA**
Nel funzionamento a batteria non è possibile utilizzare la presa dell'attrezzo.

1. Impiegare almeno una batteria al litio Hilti da 36V 6,0 Ah in un vano batteria.
2. Ruotare l'interruttore dell'attrezzo in posizione "ON".
3. Durante il funzionamento, il livello di carica della batteria viene indicato sull'attrezzo.

## 7.3 Regolazione del diametro del tubo flessibile (VC 20-UM-Y/ VC 40-UM-Y)

Per una corretta regolazione della soglia per l'allarme acustico della funzione M, selezionare il diametro del flessibile in base al flessibile impiegato con l'attrezzo.

## 7.4 Utilizzo con presa per attrezzo (solo con funzionamento con cavo di alimentazione)

**PERICOLO**
La presa è concepita esclusivamente per il collegamento diretto di attrezzi elettrici all'aspiratore.

**NOTA**
Prima di inserire la spina nella presa, accertarsi che l'attrezzo elettrico sia spento.

**NOTA**
Per quanto concerne gli attrezzi elettrici collegati alla presa dell'attrezzo, osservare i relativi manuali d'istruzioni le indicazioni di sicurezza ivi contenute.

**NOTA**
Verificare che la massima potenza assorbita dell'attrezzo elettrico da collegare sia inferiore alla potenza massima consentita per la presa dell'attrezzo (tabella "Dati tecnici" e dati stampati sulla presa dell'attrezzo).

1. Inserire la spina dell'attrezzo nella presa.
2. Ruotare l'interruttore dell'attrezzo in posizione "AUTO".
3. Accendere l'attrezzo elettrico. L'aspiratore si avvia automaticamente.
   **NOTA** Dopo lo spegnimento dell'attrezzo elettrico, l'attrezzo rimane in funzione ancora per pochi istanti per consentire l'aspirazione della polvere che si trova all'interno del tubo flessibile.

## 7.5 Aspirazione di polveri asciutte

**NOTA**
Prima dell'aspirazione di polveri asciutte e, in particolare, di polveri minerali, occorre accertarsi che venga sempre applicato il sacchetto raccoglipolvere corretto nel contenitore (accessori Hilti). Il materiale aspirato a questo punto potrà essere smaltito in modo semplice e pulito.

**PRUDENZA**
**Il materiale aspirato deve essere smaltito secondo le disposizioni di legge.**

**PRUDENZA**
**Non aspirare mai senza elemento filtrante.**

**PRUDENZA**
**Durante l'applicazione della testa di aspirazione, prestare attenzione a non incepparsi e a non danneggiare il cavo di rete.**

### 7.5.1 Pulizia automatica dell'elemento filtrante

**NOTA**
Per la pulizia, evitare di far urtare l'elemento filtrante contro oggetti duri o di utilizzare oggetti duri o appuntiti. Ciò comporta una riduzione della durata dell'elemento filtrante.

**NOTA**
L'elemento filtrante non deve essere pulito con idropulitrice. In caso contrario potrebbero formarsi strappi nel materiale del filtro.

**NOTA**
L'elemento filtrante è un componente soggetto ad usura. Deve essere sostituito almeno ogni sei mesi o più frequentemente in caso di uso intensivo dell'attrezzo.

**NOTA**
La pulizia dell'elemento filtrante funziona soltanto con il tubo flessibile di aspirazione collegato.

L'attrezzo è dotato di un sistema automatico di pulizia del filtro per liberare l'elemento filtrante dalla polvere. La pulizia del filtro si disattiva premendo il tasto (16) OFF e si riattiva premendo nuovamente il tasto ON. Lo stato viene visualizzato dall'"indicatore di stato pulizia automatica del filtro": Luce accesa = pulizia del filtro attiva. Luce spenta = pulizia del filtro disattivata. Ad ogni avvio dell'attrezzo la pulizia del filtro viene attivata automaticamente.
L'elemento filtrante viene pulito automaticamente con un getto d'aria (rumore a impulsi).

### 7.5.2 Sostituzione del sacchetto raccoglipolvere in carta 2

**PERICOLO**
**Accertarsi che il sacchetto non venga colpito da oggetti che comportino il rischio di lesioni.**

**PRUDENZA**
**Il materiale aspirato deve essere smaltito secondo le disposizioni di legge.**

1. Estrarre la spina dalla presa.
2. Aprire i due fermagli di chiusura.
3. Sollevare la testa di aspirazione dal contenitore rifiuti.
4. In caso di sacchetto raccoglipolvere in carta, rimuovere il manicotto del sacchetto filtro con cautela.
5. Chiudere il manicotto del sacchetto filtro con il cursore.
6. Pulire il contenitore rifiuti con un panno.
7. Fissare un nuovo sacchetto raccoglipolvere nel contenitore rifiuti.
8. Applicare la testa di aspirazione sul contenitore rifiuti.
9. Chiudere i due fermagli di chiusura.

### 7.5.3 Sostituzione del sacchetto raccoglipolvere in plastica 4

**PERICOLO**
**Accertarsi che il sacchetto non venga colpito da oggetti che comportino il rischio di lesioni.**

**PRUDENZA**
**Il materiale aspirato deve essere smaltito secondo le disposizioni di legge.**

1. Estrarre la spina dalla presa.
2. Aprire i due fermagli di chiusura.
3. Sollevare la testa di aspirazione dal contenitore rifiuti.
4. Chiudere il sacchetto raccoglipolvere in plastica con un serracavo sotto i fori punzonati.
5. Rimuovere il sacchetto raccoglipolvere in plastica.
6. Pulire il contenitore rifiuti con un panno.
7. Fissare un nuovo sacchetto raccoglipolvere in plastica (manuale stampato) nel contenitore rifiuti.
8. Applicare la testa di aspirazione sul contenitore rifiuti.
9. Chiudere i due fermagli di chiusura.

## 7.6 Segnale acustico (VC 20-UM-Y/ VC 40-UM-Y)

Se la velocità dell'aria all'interno del tubo flessibile di aspirazione scende sotto i 20 m/s, per motivi di sicurezza si attiva un segnale di avvertimento acustico. Per le cause, si rimanda al capitolo Problemi e soluzioni.

it

## 7.7 Aspirazione di liquidi

**PERICOLO**
Non aspirare polveri nocive per la salute.

**PERICOLO**
**Durante i lavori di manutenzione, la spina di rete deve essere estratta dalla presa e la batteria rimossa dall'attrezzo.**

**PRUDENZA**
**Non aspirare mai senza elemento filtrante.**

### 7.7.1 Prima dell'aspirazione di liquidi

1. Estrarre il sacchetto per la polvere dal contenitore dei rifiuti.
2. Verificare che gli elettrodi del controllo di livello (due dischetti metallici sulla parte inferiore della testa di aspirazione) non siano sporchi e pulirli con una spazzola se occorre.

### 7.7.2 Durante l'aspirazione di liquidi

Utilizzare, se possibile, un elemento filtrante separato per l'aspirazione di liquidi.
**NOTA**
Utilizzare, se possibile, l'elemento filtrante PTFE di Hilti.

In caso di formazione di schiuma, terminare il lavoro immediatamente e svuotare il serbatoio. Una volta raggiunto il livello di liquido massimo, l'attrezzo si spegne automaticamente.

### 7.7.3 Dopo l'aspirazione di liquidi

1. Aprire i due fermagli di chiusura.
2. Sollevare la testa di aspirazione dal contenitore rifiuti.
3. Svuotare il contenitore e pulirlo con un tubo dell'acqua, pulendo gli elettrodi con una spazzola.

## 7.8 Dopo il lavoro

1. Spegnere l'attrezzo elettrico.
2. Ruotare l'interruttore dell'attrezzo in posizione "OFF".
3. Estrarre la spina dalla presa.
4. Avvolgere il cavo di alimentazione sull'avvolgicavo.
5. Avvolgere il tubo flessibile di aspirazione attorno all'attrezzo e fissare l'estremità nel supporto.
6. Collocare l'attrezzo in un luogo asciutto e protetto da un utilizzo non autorizzato.

## 7.9 Svuotamento del contenitore rifiuti

**PRUDENZA**
**Prima di procedere con lo svuotamento del materiale aspirato, rimuovere tutti i pezzi fissati alla testa di aspirazione (ad es. valigetta Hilti) dalla piastra dell'adattatore.**

### 7.9.1 Svuotamento del contenitore rifiuti con polveri asciutte

#### 7.9.1.1 Prima di svuotare il contenitore rifiuti, eseguire le seguenti operazioni:

1. Estrarre la spina dalla presa.
2. Estrarre la testa di aspirazione dal contenitore rifiuti e posarla su una superficie piana.

#### 7.9.1.2 Una volta svuotato il contenitore rifiuti, eseguire le seguenti operazioni:

**PRUDENZA**
**Durante l'applicazione della testa di aspirazione, prestare attenzione a non incepparsi e a non danneggiare il cavo di rete.**

Applicare la testa di aspirazione al contenitore rifiuti e chiudere i due fermagli di chiusura.

### 7.9.2 Svuotare il contenitore rifiuti senza il sacchetto per la polvere (per i liquidi)

**NOTA**
Il materiale aspirato deve essere smaltito secondo le disposizioni di legge.

1. Servendosi delle apposite maniglie, svuotare il contenitore rifiuti rovesciandolo.
2. Pulire il bordo del contenitore rifiuti con un panno umido.

## 7.10 Funzionamento come stazione di carica

Indicatore di stato stazione di carica – Panoramica

| | | |
|---|---|---|
| · | Luce fissa | L'attrezzo è collegato alla rete ed è pronto all'uso. |
| | Luce lampeggiante | La batteria è troppo fredda o troppo calda, non avviene alcuna carica. Non appena la batteria raggiungerà la temperatura ideale, il caricabatteria passerà automaticamente alla ricarica. |
| | Luce spenta | Anomalia nel caricabatteria. Estrarre la spina dalla presa e reinserirla; se la luce continua ad essere spenta, portare il caricabatteria presso il Centro Riparazioni Hilti più vicino. |

### 7.10.1 Indicatore del processo di carica

Quando il LED verde dell'indicatore di stato della stazione di carica è acceso con luce fissa, se uno dei LED dei due indicatori di stato lampeggia significa che il processo di carica è in corso.

### 7.10.2 Indicazione della temperatura troppo alta/troppo bassa

Se la batteria è troppo calda o troppo fredda, lampeggia il LED verde dell'indicatore del livello di carica. I LED sulla batteria indicano il livello di carica della batteria al litio.

### 7.10.3 Indicazione di una batteria difettosa

Se il LED verde dell'indicatore di stato della stazione di carica si accende con luce fissa e tutti i LED di un indicatore del livello di carica sono spenti, scollegare la batteria dalla stazione di carica. Se anche i LED dell'indicatore del livello di carica sulla batteria rimangono spenti dopo l'attivazione, la batteria è difettosa. Far controllare la batteria presso un Centro Riparazioni Hilti.

## 7.11 Utilizzo come carrello di trasporto

1. Montare la maniglia per trasporto secondo le istruzioni allegate.
2. Fissare la piastra dell'adattatore secondo le istruzioni di montaggio.
3. Ribaltare la staffa della valigetta in posizione verticale.
4. Spostare la valigetta Hilti desiderata con l'impugnatura sopra la staffa. Accertarsi che la scritta della valigetta Hilti sia leggibile (che non sia sulla testa).
5. Le valigette Hilti presentano una superficie antiscivolo, realizzata tramite nervature e la staffa per valigetta.
   **NOTA** La portata massima è di 25 kg. Impilare soltanto un numero di valigette tale da permettere che la staffa delle valigette arrivi sempre al di sopra dell'apertura dell'impugnatura della valigetta superiore.

## 7.12 Fissaggio del DPC 20 (applicazioni con levigatrice DG 150)

1. Montare la maniglia per trasporto secondo le istruzioni allegate.
2. Fissare la piastra dell'adattatore secondo le istruzioni di montaggio.
3. Accertarsi che la staffa della valigetta sia incastrata in posizione orizzontale.
4. Inserire il DPC 20 negli incavi. Accertarsi che la presa sia rivolta in avanti.
5. Fissare il DPC 20 con i gommini di bloccaggio.

# 8 Cura e manutenzione

**NOTA**
Prima di aprire il coperchio della batteria, rimuovere tutti i pezzi fissati alla testa di aspirazione (ad es. valigetta Hilti) dalla piastra dell'adattatore.

it

**NOTA**
Per l'aspirazione di polveri minerali contenenti quarzo, non disattivare la pulizia automatica del filtro.

**PRUDENZA**
Per gli aspiratori di classe M occorre tenere presente quanto segue: **ATTENZIONE: Utilizzare sempre un sacchetto di raccolta della polvere adatto. questo attrezzo contiene polvere dannosa per la salute. I processi di svuotamento e di manutenzione, compresa l'eliminazione del sacchetto di raccolta della polvere, devono essere eseguiti soltanto da personale specializzato attrezzato con dispositivi di protezione adeguati (mascherina protettiva di grado P2 o superiore e abbigliamento usa e getta). Non azionare l'attrezzo senza il sistema di filtrazione completo.**

## 8.1 Sostituire l'elemento filtrante

**PRUDENZA**
**Non aspirare mai senza elemento filtrante.**

### 8.1.1 Smontaggio dell'elemento filtrante 5

1. Estrarre la spina dalla presa.
2. Aprire il fermaglio di chiusura per il coperchio del filtro.
3. Aprire il coperchio delle batterie con linguetta di chiusura.
4. Rimuovere le batterie eventualmente presenti nel vano batteria.
5. Girare verso sinistra le due viti di chiusura del coperchio del filtro con l'ausilio di un cacciavite.
6. Sollevare il coperchio del filtro dall'impugnatura centrale fino a farlo scattare in sede.
7. Rimuovere con cautela l'elemento filtrante.

### 8.1.2 Montaggio dell'elemento filtrante

1. Pulire la superficie della guarnizione con un panno.
2. Inserire il nuovo elemento filtrante.
3. Chiudere il coperchio del filtro ribaltando in avanti il blocco del coperchio.
4. Girare verso destra le due viti di chiusura del coperchio del filtro con l'ausilio di un cacciavite.
5. Eventualmente inserire nuovamente la batteria rimossa.
6. Chiudere il coperchio della batteria e bloccare la linguetta di chiusura.

## 8.2 Controllo del monitoraggio livello di riempimento

Controllare che i contatti di interruzione non siano imbrattati e, all'occorrenza, pulirli con una spazzola.

## 8.3 Chiusura dell'attrezzo

**PRUDENZA**
**Durante l'applicazione della testa di aspirazione, prestare attenzione a non incepparsi e a non danneggiare il cavo di rete.**

1. Controllare che la guarnizione sulla testa dell'aspiratore non sia imbrattata e, all'occorrenza, pulirla con un panno.
2. Applicare la testa dell'aspiratore sul contenitore rifiuti.
3. Chiudere i due fermagli di chiusura.

## 8.4 Cura dell'attrezzo

**PERICOLO**
**Estrarre la spina dalla presa. Rimuovere le batterie eventualmente presenti nel vano batteria.**

Non utilizzare mai l'attrezzo se le feritoie di ventilazione sono ostruite! Pulire con cautela le feritoie di ventilazione utilizzando una spazzola asciutta. Pulire regolarmente la parte esterna dell'attrezzo con un panno. Per la pulizia dell'attrezzo non utilizzare apparecchi a getto d'acqua, idropulitrici o apparecchi a getto di vapore o acqua corrente! La sicurezza elettrica dell'attrezzo ne può essere compromessa. Mantenere l'impugnatura dell'attrezzo sempre pulita da olio o grasso. Non utilizzare prodotti detergenti contenenti silicone.
Per gli aspiratori di classe M occorre tenere presente quanto segue. Per la manutenzione

e la pulizia occorre maneggiare l'attrezzo in modo tale da evitare pericoli per il personale addetto alla manutenzione o per altre persone. Applicare lo scarico obbligato dell'aria filtrato. Indossare indumenti protettivi. Pulire la zona predisposta per la manutenzione in modo tale da evitare che nell'ambiente circostante si trovino sostanze pericolose.
Prima di allontanare l'attrezzo dalla zona soggetta all'azione di sostanze pericolose, aspirare l'esterno dell'attrezzo, pulirlo strofinando o imballarlo in modo ermetico. Evitare la distribuzione delle polveri pericolose sedimentate.
Per i lavori di manutenzione e riparazione, tutti i componenti imbrattati che non possono essere puliti in modo soddisfacente devono essere imballati in sacchetti ermetici e smaltiti secondo le norme valide per lo smaltimento.
L'aspiratore della classe M deve essere ispezionato almeno una volta all'anno dal servizio di assistenza Hilti o da personale competente, ad esempio per individuare eventuali danneggiamenti del filtro, controllare la tenuta ermetica dell'attrezzo e il funzionamento dei dispositivi di controllo.

## 8.5 Cura delle batterie al litio

Evitare l'infiltrazione di umidità nella batteria.
Prima di mettere in funzione la batteria per la prima volta, caricarla completamente.
Per raggiungere la durata massima delle batterie, interromperne lo scaricamento non appena si riscontra una sensibile diminuzione delle prestazioni dello strumento.

**NOTA**

Qualora si continuasse ad utilizzare lo strumento, lo scaricamento della batteria verrebbe completato automaticamente, prima che le celle possano essere danneggiate. Lo strumento si spegne.

Ricaricare le batterie con il caricabatteria Hilti omologato per le batterie al litio.

**NOTA**

- Per queste batterie non è necessaria la rigenerazione, che è invece indicata per le batterie al NiCd.
- L'eventuale interruzione del processo di ricarica non pregiudica la durata della batteria.
- Il processo di ricarica può essere avviato in qualunque momento, senza pregiudicare la durata della batteria. L'effetto memoria, tipico delle batterie al NiCd, non è presente in queste batterie.
- Le batterie si conservano al meglio se vengono riposte completamente cariche in un luogo il più possibile fresco e asciutto. La conservazione delle batterie a temperature ambiente elevate (ad esempio dietro una finestra) è sfavorevole, pregiudica la durata delle batterie ed aumenta la velocità di scaricamento delle celle.
- Se non è più possibile caricare completamente la batteria, significa che la sua capacità è stata compromessa a causa dell'invecchiamento o di sollecitazioni eccessive. Non è più possibile lavorare con questa batteria, è necessario sostituirla con una batteria nuova.

## 8.6 Manutenzione

**ATTENZIONE**

**Tutte le riparazioni relative alle parti elettriche devono essere eseguite solo da elettricisti specializzati.**

Controllare regolarmente che le parti esterne dell'attrezzo non siano danneggiate e che gli elementi di comando funzionino perfettamente. Non utilizzare l'attrezzo se questo presenta parti danneggiate o se gli elementi di comando non funzionano correttamente. Fare riparare l'attrezzo dal Centro Riparazioni Hilti.

## 8.7 Verifiche a seguito di lavori di cura e manutenzione

Dopo i lavori di cura e manutenzione occorre controllare se l'aspiratore è correttamente assemblato e se funziona correttamente.
Eseguire un test di funzionamento.

# 9 Problemi e soluzioni

**PERICOLO**
In caso di anomalia, estrarre la spina dalla presa. Rimuovere le batterie eventualmente presenti nel vano batteria. Prima di effettuare una nuova messa in funzione occorre eliminare l'anomalia.

## 9.1 Funzionamento a batteria e con cavo di alimentazione

it

| Problema | Possibile causa | Soluzione |
|---|---|---|
| Attivazione del segnale di avviso acustico (potenza di aspirazione ridotta; VC 20-UM-Y/ VC 40-UM-Y). | Sacchetto per la polvere pieno. | Sostituire il sacchetto della polvere.<br>Vedere capitolo: 7.5.3 Sostituzione del sacchetto raccoglipolvere in plastica 4<br>Vedere capitolo: 7.5.2 Sostituzione del sacchetto raccoglipolvere in carta 2 |
| | L'elemento filtrante è molto sporco. | Attivare la pulizia automatica del filtro, quindi eseguire la "pulizia power": rimuovere il flessibile, chiudere manualmente l'apertura di aspirazione, far eseguire tre cicli di pulizia. Se necessario, sostituire l'elemento filtrante.<br>Vedere capitolo: 8.1 Sostituire l'elemento filtrante |
| | Tubo flessibile dell'aspiratore o cappa di protezione antipolvere dell'utensile elettrico intasati. | Pulire tubo flessibile e cappa di protezione antipolvere. |
| | Il diametro del tubo flessibile non coincide con la posizione dell'interruttore. | Regolare la posizione dell'interruttore con il diametro del tubo flessibile.<br>Vedere capitolo: 7.3 Regolazione del diametro del tubo flessibile (VC 20-UM-Y/ VC 40-UM-Y) |
| La polvere viene soffiata via dall'attrezzo. | Raccolta della polvere in superfici di tenuta serbatoio/testa. | Pulire le superfici di tenuta. |
| | Elemento filtrante non montato correttamente. | Montare nuovamente l'elemento filtrante. |
| | Elemento filtrante danneggiato. | Montare un nuovo elemento filtrante. |
| | Guarnizione del filtro danneggiata. | Montare un nuovo elemento filtrante. |
| L'attrezzo non funziona o si spegne dopo un breve avviamento. | È scattato il controllo di livello. | Pulire gli elettrodi del controllo di livello e l'area circostante con una spazzola. |

| Problema | Possibile causa | Soluzione |
|---|---|---|
| La batteria non viene riconosciuta, ovvero i LED non si accendono né lampeggiano. | La batteria è stata inserita o estratta troppo velocemente. | Estrarre la batteria e attendere ca. 2s prima di reinserirla. |

## 9.2 Funzionamento con cavo di alimentazione

| Problema | Possibile causa | Soluzione |
|---|---|---|
| Il motore non gira più. | La sicura della presa di rete è scattata. | Attivare la sicura. Se scatta nuovamente, ricercare la causa del sovraccarico di corrente. |
| | Contenitore pieno. | Spegnere l'attrezzo. Svuotare il contenitore.<br>Vedere capitolo: 7.10 Funzionamento come stazione di carica |
| L'attrezzo si accende e spegne involontariamente oppure vengono esercitate scariche elettrostatiche sull'utilizzatore. | La conduttanza elettrostatica non è garantita; l'attrezzo non è collegato ad una presa con messa a terra. | Collegare l'attrezzo ad una presa con messa a terra; utilizzare un tubo antistatico. |
| Il LED dell'indicatore del livello di carica del caricabatteria lampeggia. | Batteria troppo calda o troppo fredda. | Portare la batteria a temperatura ambiente. |
| Non è possibile commutare sulla batteria scarica. | Contatto assente. | Reinserire la batteria. |
| | Batteria non riconosciuta. | Estrarre la batteria dall'attrezzo e rivolgersi al Centro Riparazioni Hilti più vicino. |
| Il motore non funziona in modalità di servizio automatico. | L'attrezzo collegato è difettoso o non è innestato correttamente. | Controllare il funzionamento dell'attrezzo collegato o innestare bene la spina. |
| La pulizia automatica dell'elemento filtrante non funziona. | Nessun flessibile di aspirazione collegato. | Collegare il tubo flessibile di aspirazione. |
| | Interruttore APFC OFF (LED spento). | Premere l'interruttore APFC. |

## 9.3 Funzionamento a batteria

| Problema | Possibile causa | Soluzione |
|---|---|---|
| L'attrezzo non funziona. | È stata utilizzata una batteria errata. | Inserire la batteria corretta. |
| | La batteria non è completamente inserita oppure è scarica. | La batteria deve scattare in sede con un "clic" udibile oppure la batteria deve essere ricaricata. |
| | Guasto elettrico. | Estrarre la batteria dall'attrezzo e rivolgersi al Centro Riparazioni Hilti più vicino. |

| Problema | Possibile causa | Soluzione |
|---|---|---|
| L'attrezzo non funziona. | Batteria troppo calda o troppo fredda. | Portare la batteria a temperatura ambiente. |
| L'attrezzo non funziona e 1 LED lampeggia. | La batteria è scarica. | Sostituire la batteria e ricaricare la batteria scarica. |
| | Batteria troppo calda o troppo fredda. | Portare la batteria a temperatura ambiente. |
| L'attrezzo non funziona e il LED del caricabatteria lampeggia. | Protezione contro il surriscaldamento. | Lasciar raffreddare l'attrezzo. |
| La batteria si scarica più rapidamente del solito. | Condizioni della batteria non ottimali. | Far eseguire una diagnosi presso un Centro Riparazioni Hilti o sostituire la batteria. |
| La batteria non scatta in sede con un "clic" udibile. | Contatti della batteria sporchi. | Pulire i contatti e inserire nuovamente la batteria nell'attrezzo. Rivolgersi al Centro Riparazioni Hilti in caso di persistenza dei problemi. |
| Forte sviluppo di calore nell'attrezzo o nella batteria. | Guasto elettrico. | Spegnere immediatamente l'attrezzo, estrarre la batteria dall'attrezzo e rivolgersi al Centro Riparazioni Hilti. |
| Non è possibile commutare sulla batteria carica. | Contatto assente. | Reinserire la batteria. |
| | Batteria non riconosciuta. | Estrarre la batteria dall'attrezzo e rivolgersi al Centro Riparazioni Hilti più vicino. |
| L'attrezzo si spegne al momento di rimuovere la batteria, anche se è inserita la seconda batteria. | La batteria estratta era "attiva", ovvero era già nell'esercizio di scarica. | Spegnere l'attrezzo e quindi riaccenderlo. |

## 10 Smaltimento

**PRUDENZA**
Uno smaltimento non conforme dei componenti potrebbe comportare i seguenti inconvenienti: durante la combustione di parti in plastica vengono prodotti gas tossici che possono causare problemi di salute. Le batterie possono esplodere se sono danneggiate o notevolmente surriscaldate e, di conseguenza, possono causare avvelenamenti, ustioni, corrosione o inquinamento. Uno smaltimento sconsiderato può far sì che persone non autorizzate utilizzino l'attrezzatura in modo improprio, provocando gravi lesioni a sé stessi oppure a terzi, e inquinando l'ambiente.

**PRUDENZA**
Smaltire immediatamente le batterie difettose. Tenerle fuori dalla portata dei bambini. Non smontare le batterie e non bruciarle.

**PRUDENZA**
Smaltire le batterie secondo le direttive nazionali vigenti in materia, oppure restituire le batterie esauste a Hilti.

Gli attrezzi Hilti sono in gran parte realizzati con materiali riciclabili. Condizione essenziale per il riciclaggio è che i materiali vengano accuratamente separati. In molte nazioni, Hilti si è già organizzata per provvedere al ritiro dei vecchi strumenti / attrezzi ed al loro riciclaggio. Per informazioni al riguardo, contattare il Servizio Clienti Hilti oppure il proprio referente Hilti.



Solo per Paesi UE

Non gettare le apparecchiature elettriche tra i rifiuti domestici.

Secondo la Direttiva Europea sui rifiuti di apparecchiature elettriche ed elettroniche e la sua attuazione in conformità alle norme nazionali, le apparecchiature elettriche e le batterie esauste devono essere raccolte separatamente, al fine di essere reimpiegate in modo ecocompatibile.

**Smaltimento del fango di foratura**
Dal punto di vista ambientale, l'immissione del fango di foratura nelle acque o nelle fognature senza un idoneo trattamento preliminare, è problematica. Si raccomanda di informarsi presso le autorità locali in merito alle normative vigenti. Si raccomanda inoltre il seguente pretrattamento:

1. Raccogliere il fango di foratura (ad esempio con aspiratore per liquidi).
2. Lasciare sedimentare il fango di foratura e smaltire la parte solida in una discarica per macerie. (Un agente flocculante può accelerare il processo di separazione)
3. Prima di smaltire nelle fognature l'acqua residua (basica, pH > 7), neutralizzarla aggiungendo un neutralizzatore acido o diluendola con molta acqua.

**Smaltimento polvere di foratura**
La polvere di foratura raccolta deve essere smaltita conformemente alle normative nazionali vigenti.

## 11 Garanzia del costruttore

Hilti garantisce che l'attrezzo fornito è esente da difetti di materiale e di produzione. Questa garanzia è valida a condizione che l'attrezzo venga correttamente utilizzato e manipolato in conformità al manuale d'istruzioni Hilti, che venga curato e pulito e che l'unità tecnica venga salvaguardata, cioè vengano utilizzati per l'attrezzo esclusivamente materiale di consumo, accessori e ricambi originali Hilti.

La garanzia si limita rigorosamente alla riparazione gratuita o alla sostituzione delle parti difettose per l'intera durata dell'attrezzo. Le parti sottoposte a normale usura non rientrano nei termini della presente garanzia.

**Si escludono ulteriori rivendicazioni, se non diversamente disposto da vincolanti prescrizioni nazionali. In particolare Hilti non si assume alcuna responsabilità per eventuali difetti o danni accidentali o consequenziali diretti o indiretti, perdite o costi relativi alla possibilità / impossibilità d'impiego dell'attrezzo per qualsivoglia ragione. Si escludono espressamente tacite garanzie per l'impiego o l'idoneità per un particolare scopo.**

Per riparazioni o sostituzioni dell'attrezzo o di singoli componenti e subito dopo aver rilevato qualsivoglia danno o difetto, è necessario contattare il Servizio Clienti Hilti. Hilti Italia SpA provvederà al ritiro dello stesso, a mezzo corriere.

Questi sono i soli ed unici obblighi in materia di garanzia che Hilti è tenuta a rispettare; quanto sopra annulla e sostituisce tutte le dichiarazioni

precedenti e / o contemporanee alla presente, nonché altri accordi scritti e / o verbali relativi alla garanzia.

## 12 Dichiarazione di conformità CE (originale)

| | |
|---|---|
| Denominazione: | Aspiratore a umido/a secco |
| Modello: | VC 20-U-Y/VC 20-UM-Y/VC 40-U-Y/VC 40-UM-Y |
| Generazione: | 01 |
| Anno di progettazione: | 2012 |

Sotto nostra unica responsabilità, dichiariamo che questo prodotto è stato realizzato in conformità alle seguenti direttive e norme: 2006/42/CE, 2004/108/CE, 2011/65/EU, EN 60335-1, EN 60335-2-69, EN 60335-2-29, EN ISO 12100.

**Hilti Corporation, Feldkircherstrasse 100, FL-9494 Schaan**

**Paolo Luccini**
Head of BA Quality and Process Management
Business Area Electric Tools & Accessories
07/2012

**Johannes Wilfried Huber**
Senior Vice President
Business Unit Diamond
07/2012

**Documentazione tecnica presso:**

Hilti Entwicklungsgesellschaft mbH
Zulassung Elektrowerkzeuge
Hiltistrasse 6
86916 Kaufering
Deutschland

# OORSPRONKELIJKE GEBRUIKSAANWIJZING

# VC 20-U-Y/VC 20-UM-Y/VC 40-U-Y/VC 40-UM-Y Nat-/droogstofzuiger

nl

**Lees de handleiding vóór het eerste gebruik beslist door.**

**Bewaar deze handleiding altijd bij het apparaat.**

**Geef het apparaat alleen samen met de handleiding aan andere personen door.**


| Inhoud | Pagina |
|---|---|
| 1 Algemene opmerkingen | 78 |
| 2 Beschrijving | 79 |
| 3 Toebehoren | 81 |
| 4 Technische gegevens | 82 |
| 5 Veiligheidsinstructies | 84 |
| 6 Inbedrijfneming | 88 |
| 7 Bediening | 90 |
| 8 Verzorging en onderhoud | 94 |
| 9 Foutopsporing | 96 |
| 10 Afval voor hergebruik recyclen | 98 |
| 11 Fabrieksgarantie op apparatuur | 99 |
| 12 EG-conformiteitsverklaring (origineel) | 100 |


**1** Deze nummers verwijzen naar afbeeldingen. De afbeeldingen bij de tekst vindt u op de uitklapbare omslagpagina's. Houd deze bij het bestuderen van de handleiding open.
In de tekst van deze handleiding wordt met »het apparaat« altijd de nat/droog stofzuiger VC 20-U-Y/VC 20-UM-Y/VC 40-U-Y/ VC 40-UM-Y bedoeld. Alle teksten in deze handleiding hebben betrekking op alle 4 de apparaten. Teksten die specifiek voor de VC 20-UM of de VC 40-UM gelden zijn als zodanig aangegeven.

**Onderdelen, bedienings- en indicatie-elementen 1**

① Handgreep
② Functieschakelaar
③ Sluitklemmen
④ Vuilreservoir
⑤ Handgrepen
⑥ Slang inlaataansluiting
⑦ Dop voor inlaataansluiting (alleen VC 20-UM-Y/ VC 40-UM-Y)
⑧ Stopcontact
⑨ Slanghouder
⑩ Kabelhaspel
⑪ Zuigkop
⑫ Sluitklem voor accudeksel
⑬ Keuzeschakelaar slangdiameter (alleen VC 20-UM-Y/ VC 40-UM-Y)
⑭ Bevestigingsboringen voor duwbeugel (duwbeugel is accessoire)
⑮ Laadtoestandaanduiding
⑯ Toets filterreiniging UIT/AAN
⑰ Statusindicatie acculader
⑱ Accuschacht (li/re)
⑲ Schroeven filterdeksel
⑳ Statusindicatie automatische filterreiniging

# 1 Algemene opmerkingen

## 1.1 Signaalwoorden en hun betekenis

**GEVAAR**
Voor een direct dreigend gevaar dat tot ernstig letsel of tot de dood leidt.

**WAARSCHUWING**
Voor een eventueel gevaarlijke situatie die tot ernstig letsel of tot de dood kan leiden.

**ATTENTIE**
Voor een eventueel gevaarlijke situatie die tot licht letsel of tot materiële schade kan leiden.

**AANWIJZING**
Voor gebruikstips en andere nuttige informatie.

## 1.2 Verklaring van de pictogrammen en overige aanwijzingen

### Verbodstekens

Verboden met een kraan te transporteren

### Waarschuwingstekens

Waarschuwing voor algemeen gevaar

Waarschuwing voor bijtende stoffen

Waarschuwing voor gevaarlijke elektrische spanning

Waarschuwing voor explosieve stoffen

### Gebodstekens

Beschermende kleding dragen

Werkhandschoenen dragen

Gehoorbescherming dragen

Werkschoenen dragen

Stofmasker dragen

### Symbolen

Handleiding vóór gebruik lezen

Afval voor hergebruik recyclen

### Op het apparaat

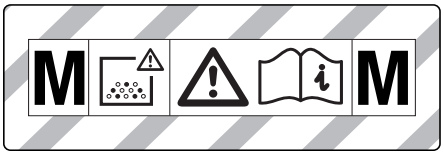


WAARSCHUWING: Dit apparaat bevat stoffen die gevaarlijk zijn voor de gezondheid. Alleen deskundige personen die een geschikte persoonlijke veiligheidsuitrusting dragen mogen het apparaat onderhouden en leegmaken, daarbij inbegrepen het verwijderen van de stofzak. Schakel het apparaat niet in voordat het volledige filtersysteem geïnstalleerd en de werking van de volumestroomcontrole getest is.

**Plaats van de identificatiegegevens op het apparaat**
Het type en het seriekenmerk staan op het typeplaatje van uw apparaat. Neem deze gegevens over in uw handleiding en geef ze altijd door wanneer u onze vertegenwoordiging of ons servicestation om informatie vraagt.

Type: _____

Generatie: 01 _____

Serienr.: _____

# 2 Beschrijving

## 2.1 Gebruik volgens de voorschriften

Het apparaat is een universele industriestofzuiger met een effectieve reinigingsfunctie voor droogstof. Hij is zowel voor "droge" als "natte" toepassingen geschikt.
Het apparaat kan zowel aan het elektriciteitsnet als ook los van het elektriciteitsnet met Hilti 36 V Li-ion accu's gebruikt worden. Bij gebruik aan het elektriciteitsnet kan het apparaat tegelijkertijd als universeel acculader voor alle Hilti Li-ion accu's (14 V/22 V/36 V) worden gebruikt. Bij gebruik van de adapterplaat en duwbeugel (toebehoren) kan de zuiger als transportwagen voor maximaal drie Hilti gereedschapskoffers worden gebruikt.
Het apparaat is geschikt om mineraal boorslib van natte werkzaamheden met Hilti diamant-boorgereedschap resp. Hilti diamantzagen en grote hoeveelheden droog mineraal stof afkomstig van Hilti diamantslijpmachines, haakse slijpmachines, boorhamers en boorkronen voor droge toepassingen op te zuigen.
De apparaten VC 20-UM-Y en VC 40-UM-Y zijn geschikt voor het op-/afzuigen van droge, niet brandbare stoffen, vloeistoffen, houtsnippers, kwartshoudend mineraalstof en gevaarlijk stof met explosiegrenswaarden (bijv. MAK- of AGW-waarden) ≧0,1 mg/m³ (stofklasse M volgens IEC/EN 60335-2-69).
Het opzuigen van alle andere voor de gezondheid gevaarlijke stoffen is verboden.
Het opzuigen van olie en vloeistoffen met een temperatuur hoger dan 60 °C is verboden.
Bij het opzuigen van stoffen met explosiegrenswaarden moet voor voldoende luchtverversing in de ruimte worden gezorgd als de lucht van het apparaat in de ruimte wordt teruggevoerd (neem in het kader hiervan ook de geldende nationale voorschriften in acht).
Het apparaat mag niet worden gebruikt voor het opzuigen van explosiegevaarlijke stoffen, gloeiend of brandend resp. brandbaar (uitzondering: houtsnippers) en agressief stof (bijvoorbeeld magnesium-aluminiumstof enz.) en vloeistoffen (bijvoorbeeld benzine, oplosmiddelen, zuren, koel- en smeermiddelen enz.
Het apparaat mag niet liggend worden gebruikt.
Het apparaat mag inclusief accessoires en vuil maximaal 80 kg wegen.
Het apparaat niet gebruiken als opstapje.
Het apparaat niet continu dan wel in automatische of halfautomatische opstellingen gebruiken.
Het personeel dat met het apparaat werkt moet voorafgaand aan de werkzaamheden worden geïnformeerd over de bediening van het apparaat, de gevaren die van het op te zuigen materiaal uitgaan en de veilige verwerking van het opgezogen materiaal.
Gebruik onder water is verboden.
Dit apparaat mag niet worden gebruikt op mensen en dieren.
Gebruik ter voorkoming van elektrostatische oplading een antistatische zuigslang.
Dit apparaat is geschikt voor professioneel gebruik, bijvoorbeeld in hotels, scholen, ziekenhuizen, fabrieken, winkels, kantoorgebouwen en verhuurbedrijven.
Materialen die schadelijk zijn voor de gezondheid (bijv. asbest) mogen niet worden bewerkt.
De werkomgeving kan zijn: bouwplaatsen, werkplaatsen, renovaties, ombouw en nieuwbouw.
Neem de specificaties in de handleiding betreffende het gebruik, de verzorging en het onderhoud in acht.
Gebruik ter voorkoming van letsel alleen originele Hilti toebehoren en apparaten.
Het apparaat en de bijbehorende hulpmiddelen kunnen gevaar opleveren als ze door onge-schoolde personen onjuist of niet volgens de voorschriften worden gebruikt.
Aanpassingen of veranderingen aan het apparaat zijn niet toegestaan.
Volg ook de veiligheids- en bedieningsinstructies voor de gebruikte toebehoren.
Gebruik om risico's te voorkomen alleen goedgekeurde accu-packs en acculaders.
Gebruik de accu-packs niet als energiebron voor andere niet-gespecificeerde verbruikers.

## 2.2 Slangdiameterinstellingen (alleen VC 20-UM-Y/ VC 40-UM-Y)

Voor de correcte instelling van de waarschuwingsdrempelwaarde voor de M-functie selecteert u de slangdiameter overeenkomstig de met het apparaat gebruikte slang.

## 2.3 Inbegrepen bij de levering van de standaarduitrusting zijn:

1 Apparaat incl. filterelement
1 Zuigslang compleet met slangaansluiting, elektrisch geleidend, slangmof en conische adapter
1 Stofzak kunststof PE VC 20
1 Handleiding

nl

## 2.4 Gebruik van verlengsnoeren

Gebruik alleen verlengsnoeren die voor de toepassing zijn toegestaan en een voldoende diameter hebben. Anders kan vermogensverlies van het apparaat en oververhitting van het snoer optreden. Controleer het verlengsnoer regelmatig op beschadigingen. U dient beschadigde verlengsnoeren te vervangen.

**Aanbevolen minimumdiameter en max. kabellengten voor het apparaat tijdens gebruik met een elektrisch gereedschap via het stopcontact van het apparaat:**

| Snoerdiameter | 1,5 mm² | 2,5 mm² | 3,5 mm² |
|---|---|---|---|
| Netspanning 220-240 V | 20 m | 40 m | 50 m |

Gebruik alleen geaarde verlengsnoeren!
Gebruik geen verlengsnoer met een snoerdiameter kleiner dan 1,5 mm².

## 2.5 Verlengsnoer buiten

Gebruik buiten alleen voor dit doel goedgekeurde en overeenkomstig gekenmerkte verlengsnoeren.

## 2.6 Het gebruik van een generator of transformator

Dit apparaat kan met een generator of transformator van de bouwplaats worden aangedreven, wanneer aan de volgende voorwaarden is voldaan: Het afgegeven vermogen in watt is minstens het dubbele van hetgeen op het typeplaatje van het apparaat staat aangegeven, de bedrijfsspanning dient altijd binnen de +5% en -15% ten opzichte van de nominale spanning te liggen en de frequentie moet 50 tot 60 Hz zijn en mag nooit meer dan 65 Hz bedragen, en er dient een automatische spanningsregelaar met aanloopversterking voorhanden te zijn.
Bij gebruik van een generator/transformator in geen geval gelijktijdig andere apparaten aansluiten en gebruiken. Het in- en uitschakelen van andere apparaten kan onderspannings- en/of overspanningspieken veroorzaken, waardoor het apparaat beschadigd kan raken.

## 2.7 Aanwijzingen voor gebruik van accessoires

| Accessoires | Soort toepassing |
|---|---|
| Stofzak kunststof PE VC 20/40 | minerale toepassingen, nat en droog |
| Stofzak papier VC 20/40 | houttoepassingen |
| Filterelement PTFE | natte en intensieve droge toepassingen |

| Accessoires | Soort toepassing |
|---|---|
| Filterelement VC 20/40 | overwegend droog |
| Filterelement PES VC 20/40 | nat en droog |
| Zuigslang antistatisch 27 mm en 3,5 m | nat en droog |
| Zuigslang antistatisch 36 mm en 4,65 m | nat en droog |

Bij de VC 20-UM en de VC 40-UM moet beslist een stofzak (stofzak kunststof of stofzak papier) worden gebruikt!

nl

### 2.8 Laadtoestand van het Li-ion accu-pack tijdens het laden

| LED brandt permanent | LED knipperend | Laadtoestand in % |
|---|---|---|
| LED 1, 2, 3, 4 | - | = 100% |
| LED 1, 2, 3 | LED 4 | 75% tot 100% |
| LED 1, 2 | LED 3 | 50% tot 75% |
| LED 1 | LED 2 | 25% tot 50% |
| - | LED 1 | < 25% |

## 3 Toebehoren

**Vervangingsonderdelen, gereedschap en accessoires zijn via de gebruikelijke Hilti-adressen verkrijgbaar.**

| Omschrijving | Artikelnummer, beschrijving |
|---|---|
| Stofzak kunststof PE VC 20 | 203854, M-klasse stofzuigers: minerale toepassingen |
| Stofzak kunststof PE VC 40 | 203852, M-klasse stofzuigers: minerale toepassingen |
| Stofzak papier compleet VC 20 | 203858, M-klasse stofzuigers: houttoepassingen |
| Stofzak papier compleet VC 40 | 203856, M-klasse stofzuigers: houttoepassingen |
| Filterelement PTFE | 436058 |
| Filterelement VC 20/40 | 203862 |
| Filterelement PES VC 20/40 | 203863 |
| Zuigslang antistatisch 27 mm met 3,5m | 203865 |
| Zuigslang antistatisch 36 mm en 4,65 m | 203867 |
| Conische adapter | 203878 |
| Duwbeugel VC 20 | 2044214 |
| Duwbeugel VC 40 | 2047174 |
| Adapterplaat | 2044211 |
| Toebehorenbox | 2044212 |
| Toebehorenset | 2044213, 1 bocht, 3 verlengbuizen, 1 vloermondstuk met lamellen en 1 set borstels |

# 4 Technische gegevens

Technische wijzigingen voorbehouden!

nl

| Nominale spanning | 220…240 V | 220...240 V/ CH | 220...240 V/ GB | 36 V |
|---|---|---|---|---|
| Nominaal opgenomen vermogen | 1.200 W | 1.200 W | 1.200 W | 750 W |
| Aansluitvermogen geïntegreerd stopcontact voor elektrisch gereedschap (indien aanwezig) | 2.000 W | 700 W | 1.400 W | |
| Netstroomkabel (type) | H07 RN-F 3G 1,5 mm² | H07 RN-F 3G 1,5 mm² | H07 RN-F 3G 1,5 mm² | |

| Stroomvoorziening | Gebruik met netvoeding (230 V) | Gebruik met accuvoeding |
|---|---|---|
| Max. volumestroom (lucht) VC 20-U-Y, VC 40-U-Y | 74 l/s | 57 l/s |
| Max. volumestroom (lucht) VC 20-UM-Y, VC 40-UM-Y | 136 m³/h | 106 m³/h |
| Max. onderdruk VC 20-U-Y, VC 40-U-Y | 23 kPa | 16,6 kPa |
| Max. onderdruk VC 20-UM-Y, VC 40-UM-Y | 22 kPa | 15,6 kPa |

**Apparaat- en toepassingsinformatie**

| | |
|---|---|
| Isolatieklasse | Isolatieklasse I |
| Veiligheidsklasse | IP X4 spatwaterbeschermd |

**Geluidsinformatie (gemeten volgens EN 60335--2--69):**

| | |
|---|---|
| Typisch A-gekwalificeerd geluidsemissieniveau | 71 dB (A) |
| Onzekerheid voor het genoemde geluidsniveau | 2,5 dB (A) |

| Apparaat | VC 20-U-Y/VC 20-UM-Y | VC 40-U-Y/VC 40-UM-Y |
|---|---|---|
| Netfrequentie | 50 / 60 Hz | 50 / 60 Hz |
| Gewicht conform EPTA-procedure 01/2003 | 15,3 kg / 15,3 kg | 16,9 kg / 16,9 kg |
| Gewicht zuigslang | 1,3 kg | 1,3 kg |
| Afmetingen (L x B x H) | 530 mm X 380 mm X 540 mm | 530 mm X 380 mm X 670 mm |
| Netkabel | 5 m | 5 m |
| Inhoud reservoir | 21 l | 36 l |

| Apparaat | VC 20-U-Y/VC 20-UM-Y | VC 40-U-Y/VC 40-UM-Y |
|---|---|---|
| Nuttige hoeveelheid stof | 23 kg | 40 kg |
| Nuttige hoeveelheid water | 13,5 l | 25 l |
| Zuigslangdiameter (draaimof aan stofzuiger; gereedschapsmof aan apparaat) | 36 mm | 36 mm |
| Luchttemperatuur | -10…+40 °C | -10…+40 °C |
| Automatische filterreiniging (uitschakelbaar) circa elke | 15 s | 15 s |

nl

**Acculader**

| | |
|---|---|
| Uitgangsvermogen | 365 W |
| Uitgangsspanning | 7,2…36 V |
| Bediening | Elektronische laadcontrole en bediening via microcontroller |
| Koeling | Actieve koeling |
| Accu-pack | Li-ion |

**AANWIJZING**
Bij te hoge of te lage temperaturen worden de oplaadtijden van het accu-pack verlengd. Lage temperaturen kunnen ertoe leiden dat de accu niet volledig wordt opgeladen.

| Spanning | Type | Laadtijd | Bijvoorbeeld voor de apparaten: |
|---|---|---|---|
| 14,4 V | B 14/1.6 Li-Ion | 21 min | SFC 14-A |
| 14,4 V | B 14/3.3 Li-Ion | 23 min | SFC 14-A |
| 21,6 V | B 22/1.6 Li-Ion | 21 min | SFC 22-A |
| 21,6 V | B 22/2.6 Li-Ion | 24 min | SFH 22-A |
| 21,6 V | B 22/3.3 Li-Ion | 31 min | SFC 22-A |
| 36 V | B 36/3.0 Li-Ion | 24 min | TE 6-A36 |
| 36 V | B 36/3.9 Li-Ion | 44 min | TE 7-A |
| 36 V | B 36/6.0 Li-Ion | 42 min | TE 30-A |

| Accu-pack | B 36/6.0 Li-Ion |
|---|---|
| Nominale spanning | 36 V |
| Capaciteit | 6 Ah |
| Energie-inhoud | 216 Wh |
| Gewicht | 1,8 kg |
| Soort cellen | Li-ion |
| Temperatuurbewaking | NTC |
| Diepontladingsbeveiliging | ja |

# 5 Veiligheidsinstructies

## 5.1 Algemene veiligheidsinstructies

**WAARSCHUWING! Lees alle aanwijzingen en veiligheidsvoorschriften.** Wanneer de veiligheidsvoorschriften en aanwijzingen niet in acht worden genomen, kan dit een elektrische schok, brand en/of ernstig letsel tot gevolg hebben. **Bewaar alle veiligheidsinstructies en voorschriften goed.**

nl

### 5.1.1 Veiligheid op de werkplek

a) **Houd uw werkomgeving schoon en goed verlicht.** Een rommelige of onverlichte werkomgeving kan tot ongevallen leiden.

b) **Werk niet met het apparaat in een explosieve omgeving waarin zich brandbare vloeistoffen, gassen of stof bevinden.** Apparaten veroorzaken vonken die het stof of de dampen tot ontsteking kunnen brengen.

c) **Houd kinderen en andere personen tijdens het gebruik van het apparaat uit de buurt.** Wanneer u wordt afgeleid, kunt u de controle over het apparaat verliezen.

### 5.1.2 Elektrische veiligheid

a) **De aansluitstekker van het gereedschap moet in het stopcontact passen. De stekker mag in geen geval worden veranderd. Gebruik geen adapterstekkers in combinatie met geaarde gereedschappen.** Onveranderde stekkers en passende stopcontacten beperken het risico van een elektrische schok.

b) **Voorkom aanraking van het lichaam met geaarde oppervlakken, bijvoorbeeld van buizen, verwarmingen, fornuizen en koelkasten.** Er bestaat een verhoogd risico door een elektrische schok wanneer uw lichaam geaard is.

c) **Houd het apparaat uit de buurt van regen en vocht.** Het binnendringen van water in het elektrische apparaat vergroot het risico van een elektrische schok.

d) **Gebruik de kabel niet voor een verkeerd doel, om het apparaat te dragen of op te hangen of om de stekker uit het stopcontact te trekken. Houd de kabel uit de buurt van hitte, olie, scherpe randen en bewegende gereedschapsdelen.** Beschadigde of in de war geraakte kabels vergroten het risico van een elektrische schok.

e) **Wanneer u buitenshuis met elektrisch gereedschap werkt, dient u alleen verlengsnoeren te gebruiken die voor gebruik buitenshuis zijn goedgekeurd.** Het gebruik van een voor gebruik buitenshuis geschikte verlengkabel beperkt het risico van een elektrische schok.

f) **Als het gebruik van het elektrisch gereedschap in een vochtige omgeving absoluut noodzakelijk is, gebruik dan een lekstroomschakelaar.** Het gebruik van een lekstroomschakelaar verkleint het risico op stroomschokken.

### 5.1.3 Veiligheid van personen

a) **Wees alert, let goed op wat u doet en ga met verstand te werk bij het gebruik van het apparaat. Gebruik het apparaat niet wanneer u moe bent of onder invloed staat van drugs, alcohol of medicijnen.** Een moment van onoplettendheid bij het gebruik van het apparaat kan tot ernstig letsel leiden.

b) **Voorkom per ongeluk inschakelen. Controleer of het apparaat is uitgeschakeld voordat u de stekker in het stopcontact steekt en/of de accu aanbrengt, of het apparaat optilt of draagt.** Wanneer u bij het dragen van het elektrisch gereedschap uw vinger aan de schakelaar hebt of wanneer u het gereedschap ingeschakeld op de stroomvoorziening aansluit, kan dit tot ongevallen leiden.

c) **Neem geen ongewone lichaamshouding aan. Zorg ervoor dat u stevig staat en steeds in evenwicht blijft.** Daardoor kunt u het gereedschap in onverwachte situaties beter onder controle houden.

d) **Draag geschikte werkkleding. Draag geen loshangende kleding of sieraden. Houd haren, kleding en handschoenen uit de buurt van bewegende delen.** Loshangende kleding, sieraden en lange haren kunnen door bewegende delen worden meegenomen.

e) **Wanneer stofafzuig- of stofopvangvoorzieningen kunnen worden gemonteerd, dient u zich ervan te verzekeren dat deze zijn aangesloten en juist worden gebruikt.** Het gebruik van een stofafzuigsysteem kan de gevaren door stof beperken.

### 5.1.4 Gebruik en hantering van het apparaat

a) **Overbelast het apparaat niet. Gebruik voor uw werkzaamheden het daarvoor bestemde elektrische gereedschap.** Met het passende elektrische gereedschap werkt u beter en veiliger binnen het aangegeven vermogensbereik.

b) **Gebruik geen elektrisch gereedschap waarvan de schakelaar defect is.** Elektrisch gereedschap dat niet meer kan worden in- of uitgeschakeld, is gevaarlijk en moet worden gerepareerd.

c) **Trek de stekker uit het stopcontact en/of de accu uit het apparaat voordat u het gereedschap instelt, toebehoren wisselt of het apparaat weglegt.** Deze voorzorgsmaatregel voorkomt onbedoeld starten van het elektrisch gereedschap.

d) **Bewaar niet-gebruikte elektrische apparaten buiten bereik van kinderen. Laat het apparaat niet gebruiken door personen die er niet mee vertrouwd zijn en deze aanwijzingen niet hebben gelezen.** Apparaten zijn gevaarlijk wanneer deze door onervaren personen worden gebruikt.

e) **Ga zorgvuldig met het apparaat om. Controleer of bewegende delen van het gereedschap correct functioneren en niet vastklemmen en of onderdelen gebroken of zodanig beschadigd zijn dat de werking van het apparaat nadelig wordt beïnvloed. Laat beschadigde delen repareren voordat u het apparaat gebruikt.** Veel ongevallen hebben hun oorzaak in slecht onderhouden apparaten.

f) **Gebruik apparaat, toebehoren, inzetgereedschappen en dergelijke volgens deze aanwijzingen en zoals voor dit speciale apparaat is voorgeschreven. Let daarbij op de arbeidsomstandigheden en de uit te voeren werkzaamheden.** Het gebruik van apparaten voor andere dan de voorziene toepassingen kan tot gevaarlijke situaties leiden.

### 5.1.5 Service

**Laat het apparaat alleen repareren door gekwalificeerd en vakkundig personeel en alleen met originele vervangingsonderdelen.** Daarmee wordt gewaarborgd dat de veiligheid van het apparaat in stand blijft.

nl

## 5.2 Aanvullende veiligheidsvoorschriften

### 5.2.1 Persoonlijke veiligheidsuitrusting

a) **De gebruiker en personen die zich in de buurt bevinden, moeten tijdens het gebruik van het apparaat een geschikte veiligheidsbril, veiligheidshelm, gehoorbescherming, veiligheidshandschoenen, veiligheidsschoenen en een stofmasker (P2) dragen.**

b) **Draag bij het werken met mineraal boorslib veiligheidskleding en voorkom contact met de huid (pH>9 bijtend)**

### 5.2.2 Eisen aan de gebruiker

a) **Het apparaat mag alleen door bevoegd, geïnstrueerd personeel bediend, onderhouden en gerepareerd worden. Dit personeel moet speciaal op de hoogte zijn gesteld van de mogelijke gevaren.**

b) **Wees extra voorzichtig, wanneer u op trappen werkt.**

c) **Steek niets in de openingen van het apparaat. Werk niet met het apparaat als openingen geblokkeerd zijn. Houd openingen vrij van stof, pluis, haar en alles wat de luchtstroom kan belemmeren.**

### 5.2.3 Correcte inrichting van de werkomgeving

a) **Zorg voor een goede ventilatie van de werkruimte.** Slecht geventileerde werkruimtes kunnen als gevolg van stofbelasting schadelijk zijn voor de gezondheid.
b) **Houd de werkomgeving vrij van voorwerpen waaraan u zich kunt verwonden.** Ongeordendheid in uw werkgebied kan leiden tot ongevallen.
c) **Zorg ervoor dat andere personen het apparaat of het verlengsnoer niet aanraken.**
d) **Leidt het net- en het verlengsnoer en de stofzuigerslang tijdens het werk altijd naar achteren van het apparaat weg.** Dit vermindert het risico om tijdens de werkzaamheden te vallen.
e) **Ruim na de werkzaamheden het netsnoer, eventuele verlengsnoeren en de stofzuigerslang altijd op.** Dit vermindert de kans op struikelen.
f) **Verplaats het apparaat niet met een kraan.**
g) **Kinderen moeten duidelijk worden gemaakt dat het apparaat geen speelgoed is.**
h) **Het apparaat is niet bestemd om gebruikt te worden door personen (inclusief kinderen) met beperkte lichamelijke gesteldheid, beperkte sensoriek of beperkte geestelijke vermogens of personen (inclusief kinderen) zonder ervaring en/of kennis, behalve als ze onder toezicht staan van een voor de veiligheid verantwoordelijk persoon of van deze persoon aanwijzingen krijgen hoe het apparaat te gebruiken.**

### 5.2.4 Gebruik en onderhoud

a) **Laat het apparaat nooit onbeheerd achter.**
b) **Het apparaat moet tegen vorst worden beschermd.**
c) **Bij M-klasse stofzuigers moet de inlaataansluiting tijdens het vervoeren en het niet gebruiken van het apparaat met de afdekking worden afgesloten.**
d) **Controleer of het filter correct gemonteerd is. Controleer of het filter onbeschadigd is.**
e) **Rijd de stofzuiger niet over de stroomkabel.**
f) **De waterniveaubegrenzingsinrichting moet overeenkomstig de aanwijzingen regelmatig met een borstel worden gereinigd en op beschadigingen worden gecontroleerd.**
g) **Laad accu's alleen op in laadapparaten die door de fabrikant worden geadviseerd.** Voor een laadapparaat dat voor een bepaald type accu-pack geschikt is, bestaat het risico van brand wanneer deze met andere accu's wordt gebruikt.
h) **Voorkom aanraking van de niet-gebruikte accu met paperclips, munten, sleutels, spijkers, schroeven en andere kleine metalen voorwerpen die overbrugging van de contacten kunnen veroorzaken.** Kortsluiting tussen de accucontacten kan brandwonden of brand tot gevolg hebben.
i) **Bij verkeerd gebruik kan vloeistof uit de accu lekken. Voorkom contact hiermee. Bij onvoorzien contact met water afspoelen. Wanneer de vloeistof in de ogen komt, dient u bovendien een arts te raadplegen.** Gelekte accuvloeistof kan tot huidirritaties en verbrandingen leiden.
j) **Stel de accu-packs niet bloot aan hoge temperaturen of aan vuur.** Er is sprake van explosiegevaar.
k) **De accupacks mogen niet uit elkaar genomen, ineengedrukt, tot boven de 80 °C worden verhit of verbrand.** Anders bestaat er gevaar voor vuur, verbranding door bijtend zuur en explosie.
l) **Voorkom dat er vocht binnendringt.** Binnengedrongen vocht kan kortsluiting veroorzaken en brandwonden of brand tot gevolg hebben.
m) **Gebruik uitsluitend de voor uw apparaat goedgekeurde accu-packs.** Bij het gebruik van andere accu-packs of het gebruik van accu-packs voor andere doeleinden is

er kans op brand en bestaat explosiegevaar.

n) **Neem de bijzondere richtlijnen voor het transport, de opslag en het gebruik van Li-Ion accu-packs in acht.**

o) **Voorkom kortsluiting bij het accu-pack.**Controleer alvorens het accu-pack in het apparaat te plaatsen of de contacten van het accu-pack en in het apparaat vrij zijn van vreemd materiaal. Worden contacten van een accu-pack kortgesloten, dan bestaat het risico van vuur, verbranding door bijtend zuur en explosie.

p) **Beschadigde accu-packs (bijvoorbeeld met scheuren, gebroken onderdelen, verbogen, ingedrukte en/of uitgetrokken contacten) mogen niet geladen en ook niet meer gebruikt worden.**

### 5.2.5 Mechanisch

**Neem de instructies voor de verzorging en het onderhoud in acht.**

### 5.2.6 Elektrisch

a) **Steek de stekker in een geschikt, geaard stopcontact, dat veilig geïnstalleerd is en aan alle ter plaatse geldende eisen voldoet.**

b) **Mocht u twijfelen of de contactdoos correct geaard is, laat dit dan door een gekwalificeerde elektrotechnicus controleren.**

c) **Controleer regelmatig het voedingssnoer van het apparaat, en laat dit in geval van beschadiging repareren in een Hilti-servicestation. Controleer de verlengsnoeren regelmatig en vervang deze wanneer ze beschadigd zijn.**

d) **Controleer of de toestand van het apparaat en de toebehoren voldoen aan de voorschriften. Gebruik het apparaat en de toebehoren niet als er beschadigingen zijn, het systeem niet compleet is of bedieningselementen niet goed te gebruiken zijn.**

e) **Wordt het net- of het verlengsnoer tijdens de werkzaamheden beschadigd, dan mag u het niet aanraken. Haal de stekker uit het stopcontact.** Beschadigde voedings- en verlengsnoeren houden het risico van een elektrische schok in.

f) **De elektrische kabel mag alleen worden vervangen door het type dat in de handleiding is aangegeven.**

g) **Bij een stroomonderbreking: het apparaat uitschakelen en de stekker uit het stopcontact halen.**

h) **Gebruik geen verlengsnoeren met meervoudige stekkerdozen en geen verschillende apparaten tegelijkertijd.**

i) **Gebruik het stopcontact alleen voor de in de handleiding beschreven gebruiksdoelen.**

j) **De zuigkop nooit met water afspoelen: Gevaar voor personen en apparaat.**

k) **Koppelingen van stroom-, verleng- of aansluitkabels moeten spatwaterbeveiligd zijn.**

l) **Stroomkabels alleen direct aan de stekker uit het stopcontact trekken (niet door aan het snoer te trekken).**

m) **Verplaats het apparaat nooit door aan de stroomkabel te trekken.**

n) **Gebruik het apparaat nooit in vuile of natte toestand. Vocht of stof dat zich aan het oppervlak van het apparaat hecht, met name van geleidend materiaal, kan onder ongunstige omstandigheden tot een elektrische schok leiden. Laat daarom verontreinigde apparaten, met name wanneer er vaak geleidend materiaal wordt bewerkt, regelmatig controleren door de Hilti-service.**

o) **Let erop dat de kabel niet in plassen ligt.**

p) **Raak de contactdoos of accessoires niet met natte handen aan.**

### 5.2.7 Op te zuigen materiaal

a) **Materialen die schadelijk zijn voor de gezondheid, brandbaar en/of explosief stof mag niet worden opgezogen (magnesium-aluminiumstof enz.).**

b) Het apparaat met stofklasse M is geschikt voor het op-/afzuigen van

droog, niet brandbaar stof, houtsnippers, kwartshoudend mineraalstof en gevaarlijk stof met explosiegrenswaarden ≧0,1 mg/m³. **Afhankelijk van het gevaar van het op/af te zuigen stof moet het apparaat met geschikte filters worden uitgerust.**

c) **Brandbare, explosieve, agressieve vloeistoffen mogen niet worden opgezogen (koel- en smeermiddelen, benzine, oplosmiddelen, zuren (pH<5), logen (pH>12,5) enz.)**

d) **Schakel het apparaat onmiddellijk uit zodra er schuim of vloeistof uit komt.**

e) **Vermijd het contact met basische of zure vloeistoffen. Spoel bij onvoorzien contact met water af. Komt de vloeistof in de ogen, spoel deze dan met veel water uit en neem contact op met een arts.**

f) **Draag veiligheidshandschoenen wanneer hete materialen tot max. 60 °C worden opgezogen.**

g) **Geen voorwerpen opzuigen die door de opvangzak heen tot letsel kunnen leiden (bijvoorbeeld puntige of scherpe voorwerpen)**

nl

### 5.2.8 Thermisch

**Hete materialen >60 °C mogen niet worden opgezogen (gloeiende sigaretten, hete as enz.).**

# 6 Inbedrijfneming

### 6.1 Zuigen

**ATTENTIE**
**De netspanning dient overeen te komen met de gegevens op het typeplaatje. Het apparaat mag niet aangesloten zijn op het elektriciteitsnet.**

**GEVAAR**
**Sluit het apparaat alleen op een deugdelijk geaarde stroombron aan.**

**ATTENTIE**
**Zorg er tijdens het gebruik voor dat de stofzuiger stevig staat door middel van de wielremmen.**

**ATTENTIE**
**Let er bij het plaatsen van de zuigkop op, dat u zich niet beknelt en dat de kabel niet beschadigd raakt.**

### 6.1.1 Eerste gebruik

1. Neem het apparaat uit de verpakking en sluit de meegeleverde zuigslang op de inlaataansluiting aan.
   **AANWIJZING** Voor het opzuigen van stof met explosiegrenswaarden van ≧0,1 mg/m³ de M-klasse uitvoering gebruiken. Stofzak (kunststof) voor mineraal stof of papieren stofzak voor houtsnippers overeenkomstig de handleiding in het reservoir aanbrengen.
   **AANWIJZING** Voor het opzuigen van ongevaarlijk stof: Kunststof stofzak volgens de gebruiksaanwijzing (opgedrukt) in het reservoir aanbrengen.

#### 6.1.1.1 Papieren stofzak aanbrengen voor het opzuigen van houtsnippers 2

1. Open de twee sluitklemmen.
2. Til de zuigkop van het vuilreservoir.
3. Schuif te kartonnen flens van de papieren stofzak in de kunststof adapter.

4. Borg de kunststof adapter met de papieren stofzak in de daarvoor bedoelde opening in het reservoir aan.
5. Zet de zuigkop op het vuilreservoir.
6. Sluit de twee sluitklemmen.
7. Verzeker u ervan, dat de zuigkop correct is gemonteerd.
8. Sluit de slang op het apparaat aan.

#### 6.1.1.2 Stofzak kunststof aanbrengen

1. Open de twee sluitklemmen.
2. Til de zuigkop van het vuilreservoir.
3. Bevestig een nieuwe kunststof stofzak (gebruiksaanwijzing opgedrukt) in het vuilreservoir.
4. Zet de zuigkop op het vuilreservoir.
5. Sluit de twee sluitklemmen.

### 6.2 Opladen van accu-packs

#### 6.2.1 Zorgvuldige omgang met het accu-pack

**ATTENTIE**
Het apparaat is afgestemd op de vermelde Hilti accu-packs. Er mogen geen andere accu-packs worden geladen. Dit kan persoonlijk letsel, vuur, brand en vernietiging van het accu-pack en het apparaat tot gevolg hebben. Uit een defect accu-pack kan bijtende vloeistof lopen. Voorkom contact met deze vloeistof.

**AANWIJZING**
Controleer voordat u het accu-pack aanbrengt in de acculader of de contacten schoon en vetvrij zijn.

Sla het accu-pack zo koel en droog mogelijk op. Bewaar het accu-pack nooit in de zon, op een verwarming of achter een raam. Wanneer de levensduur verstreken is, dienen de accu-packs op een milieuvriendelijke en veilige wijze te worden afgevoerd.

#### 6.2.2 Het accu-pack opladen

**GEVAAR**
**Alleen geschikte Hilti accu-packs gebruiken.**

**GEVAAR**
**De accu-packs alleen in het apparaat of in Hilti acculaders opladen.**

##### 6.2.2.1 De eerste lading van een nieuw accu-pack

Laad de accu-packs voor het eerste gebruik volledig op.

##### 6.2.2.2 De lading van een gebruikt accu-pack

**GEVAAR**
**De accu-packs alleen in het apparaat of in Hilti acculaders opladen.**

Zorg ervoor dat de buitenvlakken van het accu-pack schoon en droog zijn, voordat u het accu-pack in de acculader plaatst.

##### 6.2.2.3 Opnieuw laden Li-ion accu-pack

**ATTENTIE**
**Zorg ervoor dat de buitenzijde van het accupack schoon en droog is, voordat u het accupack in de acculader plaatst.**

Li-ion accu-packs zijn altijd gebruiksklaar, ook wanneer ze ten dele zijn opgeladen. De laadprocedure wordt op het apparaat via de LED's weergegeven.

#### 6.2.3 Accu-pack aanbrengen

**GEVAAR**
**Alleen geschikte Hilti accu-packs gebruiken.**

1. Open het accudeksel.
2. Schuif het accu-pack van achteraf in het apparaat tot het hoorbaar met een klik bij de aanslag vergrendelt.
3. **ATTENTIE Een vallend accu-pack kan u en/of anderen in gevaar brengen.**
   Controleer voor het begin van de werkzaamheden of het accu-pack goed in het apparaat zit.

#### 6.2.4 Accu-pack verwijderen 3

1. Open het accudeksel.
2. Druk een of beide ontgrendelingsknoppen in.

nl

3. Trek het accu-pack naar achteren uit het apparaat.

### 6.2.5 Transport en opslag van accu-packs

Als het accu-pack voor transport of opslag van het apparaat wordt gescheiden, controleren dat de contacten van het accu-pack niet kortgesloten worden. Verwijder losse metalen voorwerpen zoals schroeven, nagels, klemmen, losse schroefbits, draden of metaalspanen uit de koffer, de gereedschapskist of de transportkist, resp. voorkom dat deze voorwerpen contact kunnen maken met het accu-pack. Neem bij het verzenden van accu-pack (weg-, rail-, zee- of luchttransport) de nationaal en internationaal geldende transportvoorschriften in acht.

nl

### 6.3 Zuigen in accufunctie (na het opladen)

Breng een of twee, volgens voorgaande beschrijving, voor het gebruik toegestane accupacks aan.

**AANWIJZING**
De accu-packs moeten goed opgeladen zijn.

### 6.4 Transport

**GEVAAR**
**Bij M-klasse stofzuigers moet de inlaataansluiting tijdens het vervoeren en het niet gebruiken van het apparaat met de afdekking worden afgesloten.**

Het volle apparaat mag niet worden gedragen. Leeg het apparaat voordat het naar een andere plaats wordt gedragen.
Nadat er vloeistof is opgezogen, het apparaat niet kantelen of liggend vervoeren.
Voor het transport kunt u met behulp van de conische adapter de beide slanguiteinden samenvoegen.

## 7 Bediening

**WAARSCHUWING**
Bij M-klasse stofzuigers het volgende in acht nemen: **Voordat het apparaat uit een gebied met gevaarlijke stoffen wordt verwijderd, de buitenkant van het apparaat afzuigen, schoonvegen of het apparaat goed inpakken. Alle onderdelen van het apparaat moeten als verontreinigd worden beschouwd nadat deze uit het gevaarlijke gebied zijn verwijderd en er moeten geschikte maatregelen worden getroffen om verspreiding van het stof te vermijden.**

**ATTENTIE**
Bij M-klasse stofzuigers het volgende in acht nemen: **LET OP: Gebruik altijd een geschikte stofopvangzak. Dit apparaat bevat stof dat schadelijk voor de gezondheid is. Ledigings- en onderhoudswerkzaamheden, inclusief het afvoeren van stofopvangzakken, mogen uitsluitend worden uitgevoerd door vakkundig personeel dat de overeenkomstige veiligheidsuitrusting (ademmasker P2 of hoger en wegwerpkleding) draagt. Het apparaat niet zonder volledig filtersysteem gebruiken.**

**ATTENTIE**
**Zorg er tijdens het gebruik voor dat de stofzuiger stevig staat door middel van de wielremmen.**

### 7.1 Gebruik met netvoeding

1. Steek de stekker in het stopcontact.
2. Draai de functieschakelaar in de stand "ON".

### 7.2 Gebruik met accuvoeding

**AANWIJZING**
Het apparaat werkt zowel met een als met twee aangebrachte 36 V-accu's. Met een accu-pack is slechts de halve accuduur beschikbaar.

**AANWIJZING**
Tijdens het gebruik met de accu's kan de geïntegreerde contactdoos voor elektrisch gereedschap niet gebruikt worden.

1. Plaats minstens een Hilti 36 V 6,0 ah Li-ion accu in een accuschacht.
2. Draai de functieschakelaar in de stand "ON".

3. De laadtoestand wordt tijdens het gebruik via de weergave op het apparaat weergegeven.

## 7.3 Slangdiameter-instelling (VC 20-UM/ VC 40-UM)

Voor de correcte instelling van de waarschuwingsdrempelwaarde voor de M-functie selecteert u de slangdiameter overeenkomstig de met het apparaat gebruikte slang.

## 7.4 Functie met gebruik van de contactdoos voor elektrisch gereedschap (alleen bij gebruik met netvoeding)

**GEVAAR**
De contactdoos is alleen bedoeld voor het rechtstreeks aansluiten van elektrisch gereedschap op de stofzuiger.

**AANWIJZING**
Controleer of het apparaat is uitgeschakeld voordat u de stekker in het stopcontact steekt.

**AANWIJZING**
Neem de gebruiksaanwijzing en de hierin aangegeven veiligheidsvoorschriften van op het stopcontact aangesloten elektrisch gereedschap in acht.

**AANWIJZING**
Controleer of het maximale opgenomen vermogen van het aan te sluiten elektrisch gereedschap lager is dan het maximaal voor het stopcontact toelaatbare vermogen (tabel "Technische gegevens" en opdruk op het stopcontact).

1. Steek de stekker van het apparaat in het stopcontact.
2. Draai de schakelaar van de stofzuiger in de stand "AUTO".
3. Schakel het elektrisch gereedschap in. De stofzuiger start automatisch.
   **AANWIJZING** Na het uitschakelen van het apparaat blijft dit nog eventjes werken, zodat het stof in de zuigslang wordt afgezogen.

## 7.5 Droog stof opzuigen

**AANWIJZING**
Voor het opzuigen van droog stof en vooral minerale stofsoorten moet er altijd de juiste stofzak in het reservoir worden geplaatst (Hilti-accessoire). Het opgezogen materiaal kan dan eenvoudig en zonder rondslingerend vuil worden verwijderd.

**ATTENTIE**
**Het opgezogen materiaal moet overeenkomstig de wettelijke bepalingen worden verwerkt.**

**ATTENTIE**
**Gebruik de stofzuiger nooit zonder filterelement.**

**ATTENTIE**
**Let er bij het plaatsen van de zuigkop op, dat u zich niet beknelt en dat de kabel niet beschadigd raakt.**

### 7.5.1 Automatische filterelementreiniging

**AANWIJZING**
Het filterelement om te reinigen niet tegen harde voorwerpen kloppen of met harde resp. puntige voorwerpen bewerken. Hierdoor wordt de levensduur van het filterelement verkort.

**AANWIJZING**
Het filterelement mag niet met perslucht worden gereinigd. Dit kan tot scheuren in het filtermateriaal leiden.

**AANWIJZING**
Het filterelement is een slijtageonderdeel. Het moet minstens elk half jaar, bij intensief gebruik van het apparaat vaker, worden vervangen.

**AANWIJZING**
De filterelementreiniging werkt alleen als de zuigslang is aangesloten.

Het apparaat beschikt over een filterreinigingssysteem, om het filterelement grondig vrij te maken van aanhechtend stof. De filterreiniging kan door het indrukken van de toets (16) UIT en door opnieuw indrukken weer worden INgeschakeld. De status wordt door de "Statusindicatie automatische filterreiniging" aangeduid: Lamp brandt = filterreiniging actief. Lamp brandt niet = filterreiniging gedeactiveerd. Bij iedere start van het apparaat wordt de filterreiniging automatisch INgeschakeld.
Het filterelement wordt door een luchtstoot (pulserend geluid) automatisch gereinigd.

nl

### 7.5.2 Stofzak papier verwisselen 2

**GEVAAR**
**Verzeker uzelf ervan, dat er geen voorwerpen uit de zak steken, waaraan u zich zou kunnen verwonden.**

**ATTENTIE**
**Het opgezogen materiaal moet overeenkomstig de wettelijke bepalingen worden verwerkt.**

1. Haal de stekker uit het stopcontact.
2. Open de twee sluitklemmen.
3. Til de zuigkop van het vuilreservoir.
4. Maak bij de papieren stofzak de mof van de filterzak voorzichtig los van de adapter.
5. Sluit de mof van de filterzak met de schuif.
6. Reinig het vuilreservoir met een doek.
7. Bevestig een nieuwe stofzak in het vuilreservoir.
8. Zet de zuigkop op het vuilreservoir.
9. Sluit de twee sluitklemmen.

### 7.5.3 Stofzak kunststof vervangen 4

**GEVAAR**
**Verzeker uzelf ervan, dat er geen voorwerpen uit de zak steken, waaraan u zich zou kunnen verwonden.**

**ATTENTIE**
**Het opgezogen materiaal moet overeenkomstig de wettelijke bepalingen worden verwerkt.**

1. Haal de stekker uit het stopcontact.
2. Open de twee sluitklemmen.
3. Til de zuigkop van het vuilreservoir.
4. De kunststof stofzak met een draadband onder de perforatie afsluiten.
5. Verwijder de kunststof stofzak.
6. Reinig het vuilreservoir met een doek.
7. Bevestig een nieuwe kunststof stofzak (gebruiksaanwijzing opgedrukt) in het vuilreservoir.
8. Zet de zuigkop op het vuilreservoir.
9. Sluit de twee sluitklemmen.

## 7.6 Akoestisch signaal (VC 20-UM/ VC 40-UM)

Als de luchtsnelheid in de aanzuigslang onder 20 m/s daalt, klinkt om veiligheidsredenen een akoestisch waarschuwingssignaal. Zie voor de oorzaak het hoofdstuk Foutopsporing.

## 7.7 Vloeistoffen opzuigen

**GEVAAR**
Zuig geen stof op dat schadelijk is voor de gezondheid.

**GEVAAR**
**Bij onderhoudswerkzaamheden moeten de stekker uit het stopcontact en de accupacks uit het apparaat verwijderd zijn.**

**ATTENTIE**
**Gebruik de stofzuiger nooit zonder filterelement.**

### 7.7.1 Voor het opzuigen van vloeistoffen

1. Neem de stofzak uit het vuilreservoir.
2. Controleer de elektroden voor de vulniveaucontrole (twee metalen platen aan de onderzijde van de zuigkop) op vervuiling en reinig deze bij verontreinigingen met een borstel.

### 7.7.2 Tijdens het opzuigen van vloeistoffen

Gebruik zo mogelijk een apart filterelement voor natte toepassingen.
**AANWIJZING**
Gebruik zo mogelijk het Hilti PTFE filterelement.

Schakel het apparaat onmiddellijk uit zodra er schuim uit komt en leeg het reservoir.
Als het maximale vloeistofniveau wordt bereikt schakelt het apparaat automatisch uit.

### 7.7.3 Na het opzuigen van vloeistoffen

1. Open de twee sluitklemmen.
2. Til de zuigkop van het vuilreservoir.
3. Leeg het reservoir en reinig het reservoir met een waterslang en de elektroden met een borstel.

## 7.8 Na de werkzaamheden

1. Schakel het apparaat uit.
2. Draai de functieschakelaar in de stand "OFF".
3. Haal de stekker uit het stopcontact.
4. Wikkel de netstroomkabel om de kabelhaspel.

5. Wikkel de zuigslang om het apparaat en fixeer het einde in de slanghouder.
6. Berg het apparaat, veilig tegen onbevoegd gebruik, in een droge ruimte op.

## 7.9 Leeg het vuilreservoir

**ATTENTIE**
**Verwijder voor het verwijderen van het vuil alle aan de zuigkop bevestigde onderdelen (bijv. Hilti gereedschapskoffer) van de adapterplaat.**

### 7.9.1 Vuilreservoir legen bij droog stof

#### 7.9.1.1 Voor het legen van het vuilreservoir moeten de volgende stappen worden uitgevoerd:

1. Haal de stekker uit het stopcontact.
2. Til de zuigkop van het vuilreservoir en plaats deze op een vlakke ondergrond.

#### 7.9.1.2 Na het legen van het vuilreservoir moeten de volgende stappen worden uitgevoerd:

**ATTENTIE**
**Let er bij het plaatsen van de zuigkop op, dat u zich niet beknelt en dat de kabel niet beschadigd raakt.**

Zet de zuigkop op het vuilreservoir en sluit de twee sluitklemmen.

### 7.9.2 Vuilreservoir zonder stofzak leegmaken (bij vloeistoffen)

**AANWIJZING**
Het opgezogen materiaal moet overeenkomstig de wettelijke bepalingen worden verwerkt.

1. Leeg het vuilreservoir met behulp van de hiervoor bestemde handgreepkommen door dit om te keren.
2. Reinig de rand van het vuilreservoir met een vochtige doek.

nl

## 7.10 Gebruik als acculader

Statusindicatie acculader in het overzicht

| | | |
|---|---|---|
| · | Brandt continu | Het apparaat is aangesloten op het elektriciteitsnet en bedrijfsklaar. |
| | Knipperlicht | Het accu-pack is te koud of te heet, er vindt geen lading plaats. Zodra het accu-pack de vereiste temperatuur heeft bereikt, schakelt het apparaat automatisch over op het laden. |
| | Licht uit | Storing van de lader. Haal de stekker van het apparaat uit het stopcontact en steek hem er weer in. Is het licht nog altijd uit, breng het apparaat dan naar de Hilti-reparatieservice. |

### 7.10.1 Indicatie van de voortgang van het opladen

Brandt de groene LED van de statusindicatie acculader permanent, dan geeft het knipperen van een LED van de beide laadtoestandindicatoren het opladen aan.

### 7.10.2 Aanduiding van de boven- / ondertemperatuur

Is het accu-pack te warm of te koud, dan wordt dit door het knipperen van de groene LED voor de laadtoestandindicatie weergegeven. De LED's op het accu-pack geven daarbij de laadtoestand van de Li-ion accu-packs aan.

### 7.10.3 Indicatie van een defect accu-pack

Brandt de groene LED van de statusindicatie permanent en zijn alle LED's van een laadtoestand-indicator uit, trekt u dan het betreffende accu-pack uit het laadstation. Blijven ook de LED's van de laadtoestandindicator op het accu-pack zelfs na de activering hiervan uit, dan is het accu-pack defect. Laat het accu-pack in het Hilti-center controleren.

### 7.11 Gebruik als transportwagen

1. Monteer de duwbeugel overeenkomstig de bijgevoegde handleiding.
2. Bevestig de adapterplaat overeenkomstig de bijgevoegde handleiding.
3. Klap de kofferbevestigingsbeugel in de loodrechte positie.
4. Schuif de gewenste Hilti apparaatkoffer met de handgreep over de kofferbevestigingsbeugel. Het opschrift van de Hilti koffer moet leesbaar zijn (niet op zijn kop staan).
5. De Hilti apparaatkoffers zijn door de ribben en de kofferbevestigingsbeugel tegen wegglijden beveiligd.
   **AANWIJZING** Het maximaal toelaatbare gewicht van de inhoud bedraagt 25 kg. Stapel slechts zoveel koffers op elkaar, dat de kofferbevestigingsbeugel altijd boven de handgreepopening van de bovenste koffer uitsteekt.

### 7.12 Bevestigen van de DPC 20 (toepassingen met slijpapparaat DG 150)

1. Monteer de duwbeugel overeenkomstig de bijgevoegde handleiding.
2. Bevestig de adapterplaat overeenkomstig de bijgevoegde handleiding.
3. Controleer of de kofferbevestigingsbeugel horizontaal vergrendeld is.
4. Zet de DPC 20 in de uitsparingen. Zorg ervoor dat de contactdoos naar voren wijst.
5. Bevestig de DPC 20 met de spanrubbers.

## 8 Verzorging en onderhoud

**AANWIJZING**
Verwijder voor het openen van het accudeksel alle aan de zuigkop bevestigde onderdelen (bijv. Hilti gereedschapskoffer) van de adapterplaat.

**AANWIJZING**
Bij het opzuigen van kwartshoudend mineraalstof mag de automatische filterreiniging niet uitgeschakeld worden.

**ATTENTIE**
Bij M-klasse stofzuigers het volgende in acht nemen: **LET OP: Gebruik altijd een geschikte stofopvangzak. Dit apparaat bevat stof dat schadelijk voor de gezondheid is. Ledigings- en onderhoudswerkzaamheden, inclusief het afvoeren van stofopvangzakken, mogen uitsluitend worden uitgevoerd door vakkundig personeel dat de overeenkomstige veiligheidsuitrusting (ademmasker P2 of hoger en wegwerpkleding) draagt. Het apparaat niet zonder volledig filtersysteem gebruiken.**

### 8.1 Filterelement vervangen

**ATTENTIE**
**Gebruik de stofzuiger nooit zonder filterelement.**

#### 8.1.1 Filterelement demonteren 5

1. Haal de stekker uit het stopcontact.
2. Open de sluitklemmen voor de filterafdekking.
3. Open het accudeksel met de klemsluiting.
4. Verwijder eventueel aanwezige accu's uit de accuschacht.
5. Draai de twee schroeven van het filterdeksel met behulp van een schroevendraaier linksom.

6. Til de filterafdekking aan de middelste handgreep op tot deze vergrendelt.
7. Verwijder voorzichtig het filterelement.

### 8.1.2 Filterelement monteren

1. Reinig het pakkingvlak met een doek.
2. Breng het nieuwe filterelement aan.
3. Sluit de filterafdekking de vergrendeling naar voren te klappen.
4. Draai de twee schroeven van het filterdeksel met behulp van een schroevendraaier rechtsom.
5. Breng eventueel verwijderde accu's weer aan.
6. Sluit het accudeksel en vergrendel de klemsluiting.

### 8.2 Vulniveaucontrole testen

Controleer de uitschakelcontacten op vervuiling en reinig deze zo nodig met een borstel.

### 8.3 Apparaat sluiten

**ATTENTIE**

**Let er bij het plaatsen van de zuigkop op, dat u zich niet beknelt en dat de kabel niet beschadigd raakt.**

1. Controleer de afdichting op de zuigkop op vervuiling en reinig deze zo nodig met een doek.
2. Zet de zuigkop op het vuilreservoir.
3. Sluit de twee sluitklemmen.

### 8.4 Verzorging van het apparaat

**GEVAAR**

**Haal de stekker uit het stopcontact. Verwijder eventueel aanwezige accu-packs uit de accuschacht.**

Gebruik het apparaat nooit met verstopte ventilatiesleuven! Reinig de ventilatiesleuven voorzichtig met een droge borstel. Reinig de buitenkant van het apparaat regelmatig met een poetsdoek. Gebruik geen sproeiapparaat, hogedrukreiniger, stoomreiniger of stromend water voor het reinigen! De elektrische veiligheid van het apparaat kan daardoor in gevaar komen. Houd de greepgedeelten van het apparaat altijd vrij van olie en vet. Gebruik geen siliconenhoudende reinigingsmiddelen.

Bij de M-klasse stofzuiger het volgende in acht nemen: Bij onderhoud en reiniging moet het apparaat steeds zo worden behandeld, dat er geen gevaar voor het onderhoudspersoneel of andere personen ontstaat. Maak gebruik van een gefilterde afzuiging. Draag beschermende kleding. Reinig de werkplek zo, dat er geen gevaarlijke stoffen in de omgeving achterblijven.
Voordat het apparaat uit het gebied met gevaarlijke stoffen wordt verwijderd, de buitenkant van het apparaat afzuigen, schoonvegen of goed inpakken. Vermijd daarbij de verdeling van achtergebleven, gevaarlijk stof.
Bij onderhouds- en reparatiewerkzaamheden moeten alle verontreinigde onderdelen, die niet voldoende kunnen worden gereinigd in dichte zakken worden verpakt en volgens de geldende voorschriften worden afgevoerd.
Minstens eenmaal per jaar moet op stofzuigers van de M-klasse door de Hilti Service of een ander gekwalificeerd persoon een stoftechnische controle worden uitgevoerd, waarbij onder andere wordt gecontroleerd op beschadigingen aan het filter, luchtdichtheid van het apparaat en de werking van de controlesystemen.

### 8.5 Verzorging van het accu-pack Li-ion

Voorkom dat er vocht binnendringt.
Laad de accu-packs voor het eerste gebruik volledig op.
Om ervoor te zorgen dat het accu-pack de normale levensduur bereikt, dient u het niet meer te ontladen zodra het vermogen duidelijk vermindert.

**AANWIJZING**

Gebruikt u het apparaat nog langer, dan wordt het ontladen automatisch beëindigd voordat er cellen kunnen worden beschadigd. Het apparaat schakelt zichzelf uit.

Laad het accu-pack op met het goedgekeurde Hilti-laadapparaat voor Li-ion accu-packs.

**AANWIJZING**

- Het is niet nodig om het accu-pack een opfrislading te geven.
- Wanneer het laden wordt onderbroken, beïnvloedt dit de levensduur van het accu-pack niet.
- Het laden kan op ieder moment worden gestart zonder dat de levensduur wordt beïn-

vloed. Er is geen sprake van een memory-effect, zoals bij NiCd.

- De accu-packs kunnen het best volledig geladen en zo koel en droog mogelijk worden bewaard. Het is ongunstig om het accu-pack te bewaren bij hoge omgevingstemperaturen (achter ruiten). Hierdoor wordt de levensduur van het accu-pack en het zelfontladingspercentage van de cellen beïnvloed.
- Wordt het accu-pack niet meer volledig geladen, dan is de capaciteit door veroudering of overbelasting verminderd. Het is nog mogelijk om met dit accu-pack te werken. U dient het op tijd door een nieuw accu-pack te vervangen.

nl

### 8.6 Reparaties

**WAARSCHUWING**
**Reparaties aan elektrische onderdelen mogen alleen door een elektrotechnicus worden uitgevoerd.**

Controleer alle uitwendige delen van het apparaat regelmatig op beschadigingen en ga na of alle bedieningselementen correct functioneren. Gebruik het apparaat niet wanneer er onderdelen beschadigd zijn of bedieningselementen niet correct functioneren. Laat het apparaat door de Hilti-service repareren.

### 8.7 Controle na schoonmaak- en onderhoudswerkzaamheden

Na schoonmaak- en onderhoudswerkzaamheden moet worden gecontroleerd of de stofzuiger weer correct gemonteerd is en foutloos functioneert.
Voer een volledige test uit.

## 9 Foutopsporing

**GEVAAR**
Haal in geval van een storing de stekker uit het stopcontact. Verwijder eventueel aanwezige accu-packs uit de accuschacht. Voor het opnieuw in gebruik nemen moet de storing verholpen zijn.

### 9.1 Gebruik met accu en met netvoeding

| Fout | Mogelijke oorzaak | Oplossing |
|---|---|---|
| Inschakelen van het akoestische waarschuwingssignaal (verminderde zuigkracht; VC 20-UM/ VC 40-UM) | Stofzak vol. | Stofzak vervangen.<br>Zie hoofdstuk: 7.5.3 Stofzak kunststof vervangen 4<br>Zie hoofdstuk: 7.5.2 Stofzak papier verwisselen 2 |
| | Filterelement is sterk vervuild. | Automatische filterreiniging inschakelen, dan "Powerreiniging" uitvoeren: Slang losmaken, zuigopening met de hand afsluiten, de stofzuiger drie reinigingscycli laten doorlopen.<br>Zo nodig filterelement vervangen.<br>Zie hoofdstuk: 8.1 Filterelement vervangen |
| | Stofzuigerslang of stofkap van elektrisch apparaat verstopt. | Slang en stofkap schoonmaken. |

| Fout | Mogelijke oorzaak | Oplossing |
|---|---|---|
| Inschakelen van het akoestische waarschuwingssignaal (verminderde zuigkracht; VC 20-UM/ VC 40-UM) | De slangdiameter klopt niet met de schakelaarstand. | Schakelaarstand aan de slangdiameter aanpassen. Zie hoofdstuk: 7.3 Slangdiameter-instelling (VC 20-UM/ VC 40-UM) |
| Er wordt stof uit het apparaat geblazen. | Stofophoping tussen de afdichtvlakken tussen reservoir en kop. | Afdichtvlakken reinigen. |
| | Filterelement niet correct gemonteerd. | Filterelement opnieuw monteren. |
| | Filterelement beschadigd. | Nieuw filterelement aanbrengen. |
| | Afdichting van filter beschadigd. | Nieuw filterelement aanbrengen. |
| Het apparaat werkt niet of schakelt na korte tijd uit. | Vulniveaucontrole is geactiveerd. | Reinig de elektroden voor de vulniveaucontrole en de omgeving daarvan met een borstel. |
| Accu-pack wordt niet herkend, d.w.z. dat geen van de LED's brandt of knippert. | Accu-pack te snel uit- en ingeschoven. | Accu-pack verwijderen en na circa 2 s weer op zijn plaats schuiven. |

## 9.2 Gebruik met netvoeding

| Fout | Mogelijke oorzaak | Oplossing |
|---|---|---|
| Motor draait niet meer. | Zekeringautomaat van het netstopcontact is uitgeschakeld. | Zekeringautomaat inschakelen. Na nogmaals uitschakelen de oorzaak opsporen. |
| | Reservoir vol. | Apparaat uitschakelen. Reservoir legen. Zie hoofdstuk: 7.9.2 Vuilreservoir zonder stofzak leegmaken (bij vloeistoffen) |
| Apparaat schakelt onbedoeld aan en uit of de gebruiker krijgt elektrische schokken. | Elektrostatische aarding is niet gewaarborgd; Apparaat op een niet-geaard stopcontact aangesloten. | Apparaat op geaard stopcontact aansluiten; Antistatische slang gebruiken. |
| LED van de statusindicatie lader knippert. | Accu-pack te heet of te koud. | Accu-pack op kamertemperatuur brengen. |
| Geen omschakeling naar leeg accu-pack. | Geen contact. | Accu-pack nogmaals plaatsen |
| | Accu-pack niet herkend. | Accu-pack uit het apparaat nemen en contact opnemen met de Hilti-service. |
| Motor draait niet in de automatische stand. | Aangesloten apparaat is defect of niet correct aangesloten. | Aangesloten apparaat op werking controleren resp. stekker correct aansluiten. |
| Automatische filterelementreiniging werkt niet. | Geen zuigslang aangesloten. | Zuigslang aansluiten. |
| | APFC-schakelaar uit (LED uit). | APFC-schakelaar indrukken. |

nl

### 9.3 Gebruik met accu

| Fout | Mogelijke oorzaak | Oplossing |
|---|---|---|
| Apparaat functioneert niet. | Verkeerd accu-pack gebruikt. | Correct accu-pack aanbrengen |
| | Het accu-pack is niet volledig aangebracht of leeg. | Het accu-pack dient met een hoorbare klik in te klikken of het accu-pack moet worden opgeladen. |
| | Elektrisch defect. | Accu-pack uit het apparaat nemen en contact opnemen met de Hilti-service. |
| | Accu-pack te heet of te koud. | Accu-pack op kamertemperatuur brengen. |
| Apparaat functioneert niet en 1 LED knippert. | Accu-pack is ontladen. | Accu-pack wisselen en het lege accu-pack opladen. |
| | Accu-pack te heet of te koud. | Accu-pack op kamertemperatuur brengen. |
| Apparaat functioneert niet en acculader-LED knippert. | Beveiliging tegen oververhitting. | Apparaat laten afkoelen |
| Accu-pack raakt sneller leeg dan gewoonlijk. | Toestand van het accu-pack niet optimaal. | Diagnose bij Hilti of accu-pack vervangen. |
| Accu-pack klikt niet met een hoorbare „klik“ in. | Vergrendelpallen van het accu-pack vervuild. | Vergrendelpallen van het accu-pack inklikken. Contact opnemen met de Hilti-service wanneer het probleem blijft bestaan. |
| Sterke hitteontwikkeling in het apparaat of het accu-pack. | Elektrisch defect. | Het apparaat direct uitschakelen, het accu-pack verwijderen en contact opnemen met de Hilti-service. |
| Geen omschakeling naar vol accu-pack. | Geen contact. | Accu-pack nogmaals plaatsen |
| | Accu-pack niet herkend. | Accu-pack uit het apparaat nemen en contact opnemen met de Hilti-service. |
| Apparaat schakelt uit bij het verwijderen van een accu-pack, hoewel een tweede accu-pack ingestoken is. | Verwijderd accu-pack was "actief", d.w.z. de stofzuiger werkte op dit accu-pack. | Schakel het apparaat uit en weer in. |

## 10 Afval voor hergebruik recyclen

**ATTENTIE**

Wanneer de uitrusting op ondeskundige wijze wordt afgevoerd kan dit tot het volgende leiden: bij het verbranden van kunststof onderdelen ontstaan giftige verbrandingsgassen, waardoor er personen ziek kunnen worden. Batterijen kunnen ontploffen en daarbij, wanneer ze beschadigd of sterk verwarmd worden, vergiftigingen, brandwonden (door brandend zuur) of milieuvervuiling veroorzaken. Wanneer het apparaat niet zorgvuldig wordt afgevoerd, bestaat de kans dat

onbevoegde personen de uitrusting op ondeskundige wijze gebruiken. Hierbij kunt u zichzelf en derden ernstig letsel toebrengen en het milieu vervuilen.

**ATTENTIE**
Voer defecte accu-packs onmiddellijk op een verantwoorde wijze af. Zorg ervoor dat kinderen hier niet mee in aanraking komen. Haal de accu-packs niet uit elkaar en verbrand ze niet.

**ATTENTIE**
Voer de accu-packs volgens de nationale voorschriften af of geef verbruikte accu-packs terug aan Hilti.

Hilti-apparaten zijn voor een groot deel vervaardigd van materiaal dat kan worden gerecycled. Voor hergebruik is een juiste materiaalscheiding noodzakelijk. In veel landen is Hilti er al op ingesteld om uw oude apparaat voor recycling terug te nemen. Vraag hierover informatie bij de klantenservice van Hilti of bij uw verkoopadviseur.

Alleen voor EU-landen

Geef elektrische apparaten niet met het huisvuil mee!

Overeenkomstig de Europese richtlijn inzake oude elektrische en elektronische apparaten en de toepassing daarvan binnen de nationale wetgeving, dienen gebruikte elektrische apparaten en accu-packs gescheiden te worden ingezameld en te worden afgevoerd naar een recyclingbedrijf dat voldoet aan de geldende milieu-eisen.

**Afvoeren van boorslib**
Vanuit milieuoogpunt is het afvoeren van boorslib in water of in de riolering zonder juiste voorbehandeling problematisch. Informeer bij de lokale instanties naar de bestaande voorschriften. Wij adviseren de volgende voorbehandeling:
1. Verzamel het boorslib (bijvoorbeeld met de natzuiger).
2. Laat het boorslib bezinken en breng de vaste bestanddelen naar een vuilstortplaats voor bouwafval. (Uitvlokkingsmiddelen kunnen het afscheidingsproces versnellen.)
3. Voor u het resterende water (basisch, pH waarde > 7) afvoert in de riolering, neutraliseert u dit door een zuur neutralisatiemiddel toe te voegen of door het met veel water te verdunnen.

**Boorstof afvoeren**
Boorstof moet overeenkomstig de geldende nationale voorschriften worden afgevoerd.

## 11 Fabrieksgarantie op apparatuur

Hilti garandeert dat het geleverde apparaat geen materiaal- of fabricagefouten heeft. Deze garantie geldt onder de voorwaarde dat het apparaat in overeenstemming met de handleiding van Hilti gebruikt, bediend, verzorgd en schoongemaakt wordt, en dat de technische uniformiteit gehandhaafd is, d.w.z. dat er alleen origineel Hilti-verbruiksmateriaal en originele Hilti-toebehoren en -reserveonderdelen voor het apparaat zijn gebruikt.

Deze garantie omvat de gratis reparatie of de gratis vervanging van de defecte onderdelen tijdens de gehele levensduur van het apparaat. Onderdelen die aan normale slijtage onderhevig zijn, vallen niet onder deze garantie.

**Verdergaande aanspraak is uitgesloten voor zover er geen dwingende nationale voorschriften zijn die hiervan afwijken. Hilti is met name niet aansprakelijk voor directe of**

**indirecte schade als gevolg van gebreken, verliezen of kosten in samenhang met het gebruik of de onmogelijkheid van het gebruik van het apparaat voor welk doel dan ook. Stilzwijgende garantie voor gebruik of geschiktheid voor een bepaald doel is nadrukkelijk uitgesloten.**

Voor reparatie of vervanging moeten het toestel of de betreffende onderdelen onmiddellijk na vaststelling van het defect naar de verantwoordelijke Hilti-marktorganisatie worden gezonden.

Deze garantie omvat alle garantieverplichtingen van de kant van Hilti en vervangt alle vroegere of gelijktijdige, schriftelijke of mondelinge verklaringen betreffende garanties.

nl

## 12 EG-conformiteitsverklaring (origineel)

| | |
|---|---|
| Omschrijving: | Nat-/droogstofzuiger |
| Type: | VC 20-U-Y/VC 20-UM-Y/VC 40-U-Y/VC 40-UM-Y |
| Generatie: | 01 |
| Bouwjaar: | 2012 |

Als de uitsluitend verantwoordelijken voor dit product verklaren wij dat het voldoet aan de volgende voorschriften en normen: 2006/42/EG, 2004/108/EG, 2011/65/EU, EN 60335-1, EN 60335-2-69, EN 60335-2-29, EN ISO 12100.

**Hilti Corporation, Feldkircherstrasse 100, FL-9494 Schaan**

**Paolo Luccini**
Head of BA Quality and Process Management
Business Area Electric Tools & Accessories
07/2012

**Johannes Wilfried Huber**
Senior Vice President
Business Unit Diamond
07/2012

**Technische documentatie bij:**

Hilti Entwicklungsgesellschaft mbH
Zulassung Elektrowerkzeuge
Hiltistrasse 6
86916 Kaufering
Deutschland

# ORYGINALNA INSTRUKCJA OBSŁUGI

# Odkurzacz do pracy na sucho i mokro VC 20-U-Y/VC 20-UM-Y/VC 40-U-Y/VC 40-UM-Y

pl

**Przed uruchomieniem urządzenia należy koniecznie przeczytać instrukcję obsługi.**

**Niniejszą instrukcję obsługi przechowywać zawsze wraz z urządzeniem.**

**Urządzenie przekazywać innym użytkownikom wyłącznie z instrukcją obsługi.**


| Spis treści | Strona |
|---|---|
| 1 Wskazówki ogólne | 102 |
| 2 Opis | 103 |
| 3 Osprzęt | 105 |
| 4 Dane techniczne | 106 |
| 5 Wskazówki bezpieczeństwa | 108 |
| 6 Przygotowanie do pracy | 113 |
| 7 Obsługa | 115 |
| 8 Konserwacja i utrzymanie urządzenia | 119 |
| 9 Usuwanie usterek | 121 |
| 10 Utylizacja | 123 |
| 11 Gwarancja producenta na urządzenia | 124 |
| 12 Deklaracja zgodności WE (oryginał) | 125 |


**1** Liczby odnoszą się zawsze do rysunków. Rysunki do tekstu znajdują się na rozkładanej okładce. Podczas studiowania instrukcji trzymać okładkę otwartą.

W tekście niniejszej instrukcji obsługi słowo »urządzenie« oznacza zawsze odkurzacz VC 20-U-Y/VC 20-UM-Y/VC 40-U-Y/VC 40-UM-Y do pracy na sucho i mokro. Teksty w instrukcji dotyczą wszystkich 4 urządzeń, poza przypadkiem, gdy dokładnie wskazują na VC 20-UM-Y / VC 40-UM-Y.

**Podzespoły urządzenia, elementy obsługi i wskaźniki 1**

① Uchwyt
② Wyłącznik główny
③ Zaczep zatrzaskowy
④ Zbiornik
⑤ Uchwyt
⑥ Gniazdo wlotowe węża
⑦ Pokrywa gniazda wlotowego (tylko VC 20-UM-Y/ VC 40-UM-Y)
⑧ Gniazdo zasilające na urządzeniu
⑨ Uchwyt węża
⑩ Zwijacz przewodu
⑪ Głowica ssąca
⑫ Zaczep zatrzaskowy pokrywy akumulatora
⑬ Przełącznik wyboru średnicy węża (tylko VC 20-UM-Y/ VC 40-UM-Y)
⑭ Otwory mocujące na uchwyt do przesuwania (uchwyt do przesuwania nie jest wyposażeniem seryjnym)
⑮ Wskaźnik stanu naładowania
⑯ Przełącznik WŁ./WYŁ. oczyszczania filtra
⑰ Wskaźnik stanu stacji ładowania
⑱ Komora na akumulator (prawa/lewa)
⑲ Śruby zamykające pokrywę filtra
⑳ Wskaźnik stanu automatycznego oczyszczania filtra

# 1 Wskazówki ogólne

## 1.1 Wskazówki informacyjne i ich znaczenie

**ZAGROŻENIE**
Wskazuje na bezpośrednie zagrożenie, które może prowadzić do ciężkich obrażeń ciała lub śmierci.

**OSTRZEŻENIE**
Dotyczy potencjalnie niebezpiecznej sytuacji, która może doprowadzić do poważnych obrażeń ciała lub śmierci.

**OSTROŻNIE**
Wskazuje na możliwość powstania niebezpiecznej sytuacji, która może prowadzić do lekkich obrażeń ciała lub szkód materialnych.

**WSKAZÓWKA**
Wskazówki dotyczące użytkowania i inne przydatne informacje.

## 1.2 Objaśnienia do piktogramów i dalsze wskazówki

### Znaki zakazu

Zakaz transportowania za pomocą dźwigu

### Znaki ostrzegawcze

Ostrzeżenie przed ogólnym niebezpieczeństwem

Ostrzeżenie przed substancjami żrącymi

Ostrzeżenie przed niebezpiecznym napięciem elektrycznym

Ostrzeżenie przed materiałami wybuchowymi

### Znaki nakazu

Używać odzieży ochronnej

Używać rękawic ochronnych

Używać ochraniaczy słuchu

Używać obuwia ochronnego

Używać maski przeciwpyłowej

### Symbole

Przed użyciem przeczytać instrukcję obsługi

Przekazywanie odpadów do ponownego wykorzystania

### Na urządzeniu

OSTRZEŻENIE: W urządzeniu znajdują się pyły szkodliwe dla zdrowia. Opróżniać i konserwować urządzenie, włącznie z utylizacją worka na pył, mogą wyłącznie fachowcy, posiadający odpowiednie wyposażenie ochronne. Nie włączać urządzenia, jeśli nie został zainstalowany cały system filtracyjny i sprawdzona funkcja

kontroli strumienia objętości zasysanego powietrza.

**Miejsce umieszczenia szczegółów identyfikacyjnych na urządzeniu**
Oznaczenie typu i symbol serii umieszczono na tabliczce znamionowej urządzenia. Oznaczenia te należy przepisać do instrukcji obsługi i w razie pytań do naszego przedstawicielstwa lub serwisu, powoływać się zawsze na te dane.

Typ: _____

Generacja: 01 _____

Nr seryjny: _____

# 2 Opis

pl

## 2.1 Użycie zgodne z przeznaczeniem

Urządzenie to uniwersalny odkurzacz przemysłowy o wysokiej efektywności zasysania suchego pyłu. Można go stosować zarówno do odkurzania na sucho, jak i na mokro.
Urządzenie można podłączyć do sieci elektrycznej lub używać je z akumulatorami litowo-jonowymi Hilti 36V. W trybie sieciowym urządzenie można równocześnie wykorzystać jako uniwersalną stację ładowania dla wszystkich akumulatorów litowo-jonowych Hilti (14V/22V/36V). W przypadku zastosowania płyty adaptera i uchwyt do przesuwania (akcesoria) odkurzacza można używać również jako wózka transportowego dla maksymalnie trzech walizek Hilti.
Urządzenie przeznaczone jest do odsysania mineralnej płuczki wiertniczej na mokro, w połączeniu z wiertnicami diamentowymi Hilti lub piłami diamentowymi Hilti, oraz do zbierania dużej ilości pyłu mineralnego na sucho, w połączeniu ze szlifierkami diamentowymi Hilti, ściernicami do cięcia, młotowiertarkami i koronką wiertniczą do wiercenia na sucho.
Urządzenia VC 20-UM-Y i VC 40-UM-Y przeznaczone są do zbierania/odsysania suchych, niepalnych pyłów, cieczy, wiórów drewnianych, pyłów mineralnych zawierających kwarc i pyłów niebezpiecznych o wartościach granicznych ekspozycji (np. wartości MAK lub AGW) ≧0,1 mg/m³ (klasa pyłowa M wg IEC/EN 60335-2-69).
Zbieranie innych substancji szkodliwych dla zdrowia jest zabronione.
Zbieranie oleju i płynów o temperaturze przekraczającej 60°C jest zabronione.
Podczas zbierania pyłów o wartościach granicznych ekspozycji należy zapewnić odpowiednią wentylację pomieszczenia, jeśli wydmuchiwane z urządzenia powietrze nie jest odprowadzane na zewnątrz (w tym przypadku należy przestrzegać obowiązujących przepisów krajowych).
Urządzenia nie wolno używać do zbierania substancji wybuchowych, żarzących się lub palących oraz palnych (wyjątek: wióry drewniane), a także pyłów agresywnych (np. pyłu magnezowo-aluminiowego) i substancji płynnych (np. benzyny, rozpuszczalników, kwasów, środków chłodzących, smarów itp.).
Urządzenia nie wolno eksploatować w pozycji poziomej.
Ciężar urządzenia, łącznie z ładunkiem dodatkowym i zebranymi zanieczyszczeniami, nie może przekraczać 80 kg.
Nie wykorzystywać urządzenia jako drabiny i nie wchodzić na nie.
Urządzenie jest przystosowane do pracy ciągłej w instalacjach automatycznych lub półautomatycznych.
Personel obsługujący urządzenie należy przed przystąpieniem do pracy poinformować o przeznaczeniu urządzenia, zagrożeniach, jakie może spowodować odsysany materiał oraz o bezpiecznej utylizacji zebranego materiału.
Używanie odkurzacza pod wodą jest zabronione.
Nie wolno stosować urządzenia do odkurzania ludzi i zwierząt.
W celu uniknięcia efektu elektrostatycznego należy używać antystatycznego węża ssącego.
Urządzenie przeznaczone jest do użytku fachowego, np. w hotelach, szkołach, szpitalach, fabrykach, sklepach, biurach itp.

Nie wolno obrabiać materiałów szkodliwych dla zdrowia (np. azbestu).
Miejscem pracy może być: plac budowy, warsztat, renowacje, przebudowy i nowe budownictwo.
Należy przestrzegać wskazówek dotyczących eksploatacji, konserwacji oraz utrzymania urządzenia we właściwym stanie technicznym, zawartych w instrukcji obsługi.
Aby uniknąć niebezpieczeństwa obrażeń ciała, stosować wyłącznie oryginalne wyposażenie i części zamienne Hilti.
Urządzenie i jego wyposażenie mogą stanowić zagrożenie, jeśli stosowane będą przez niewykwalifikowany personel w sposób niewłaściwy lub niezgodny z przeznaczeniem.
Dokonywanie modyfikacji i zmian w urządzeniu jest niedozwolone.
Przestrzegać również wskazówek dotyczących bezpieczeństwa i obsługi używanego osprzętu.
Aby uniknąć niebezpiecznych sytuacji, stosować wyłącznie dopuszczone akumulatory i prostowniki.
Nie stosować akumulatorów do zasilania innych, nie wyszczególnionych urządzeń odbiorczych.



## 2.2 Ustawianie średnicy węża (tylko VC 20-UM-Y/ VC 40-UM-Y)

W celu prawidłowego ustawienia progu dźwięku ostrzegawczego funkcji M wybrać średnicę węża odpowiadającą wężowi stosowanemu z urządzeniem.

## 2.3 W skład wyposażenia standardowego wchodzą:

1 Urządzenie z filtrem
1 Wąż ssący, przewodzący prąd elektryczny z końcówką, tuleją węża i adapterem stożkowym
1 Plastikowy (PE) worek na pył do VC 20
1 Instrukcja obsługi

## 2.4 Stosowanie przedłużaczy

Stosować wyłącznie przedłużacze przeznaczone dla danego zakresu roboczego o wystarczającym przekroju. W przeciwnym razie może dojść do spadku mocy urządzenia i przegrzania przewodu. Regularnie sprawdzać, czy przedłużacz nie jest uszkodzony. Wymieniać uszkodzone przedłużacze.

**Zalecane minimalne przekroje i maksymalne długości przewodów dla urządzenia podczas eksploatacji z elektronarzędziem podłączonym do gniazda zasilającego na urządzeniu:**

| Przekrój przewodu | 1,5 mm² | 2,5 mm² | 3,5 mm² |
|---|---|---|---|
| Napięcie sieciowe 220-240 V | 20 m | 40 m | 50 m |

Stosować wyłącznie przedłużacze z przewodem ochronnym!
Nie stosować przedłużaczy o przekroju mniejszym niż 1,5 mm².

## 2.5 Przedłużacz na wolnym powietrzu

Na wolnym powietrzu stosować wyłącznie przewidziane do tego celu i odpowiednio oznaczone przedłużacze.

## 2.6 Stosowanie prądnicy lub transformatora

Urządzenie można podłączyć do prądnicy lub transformatora, jeśli spełnione będą następujące warunki: moc wtórna w watach o co najmniej dwukrotnie większej maksymalnej mocy niż podano na tabliczce znamionowej urządzenia, napięcie robocze powinno przez cały czas mieścić się w granicach pomiędzy +5 % a –15 % napięcia znamionowego, częstotliwość od 50 do 60 Hz,

nigdy powyżej 65 Hz oraz powinien być zainstalowany automatyczny regulator napięcia ze wzmacniaczem rozruchowym.
W żadnym wypadku nie podłączać równocześnie innych urządzeń do prądnicy/transformatora. Włączanie lub wyłączanie innych urządzeń może spowodować skoki podnapięciowe lub przepięciowe, które mogą uszkodzić urządzenie.

### 2.7 Wskazówki dotyczące użytkowania akcesoriów

| Akcesoria | Zastosowanie |
|---|---|
| Plastikowy (PE) worek na pył do VC 20/40 | do stosowania przy pracach w podłożach mineralnych, na mokro i sucho |
| Papierowy worek na pył VC 20/40 | do stosowania przy pracach w podłożach drewnianych |
| Filtr PTFE | na mokro i intensywne stosowanie na sucho |
| Filtr VC 20/40 | zwłaszcza na sucho |
| Filtr PES VC 20/40 | na mokro i sucho |
| Wąż ssący antystatyczny 27 mm, długość 3,5 m | na mokro i sucho |
| Wąż ssący antystatyczny 36 mm, długość 4,65 m | na mokro i sucho |

Do odkurzacza VC 20-UM-Y i VC 40-UM-Y należy koniecznie stosować worek na pył (plastikowy lub papierowy)!

### 2.8 Stan naładowania akumulatora Li-Ion w trakcie procesu ładowania

| Dioda LED stale świecąca | Dioda LED migająca | Stan naładowania w % |
|---|---|---|
| Dioda LED 1, 2, 3, 4 | - | = 100 % |
| Dioda LED 1, 2, 3 | Dioda LED 4 | 75 % do 100% |
| Dioda LED 1, 2 | Dioda LED 3 | 50 % do 75 % |
| Dioda LED 1 | Dioda LED 2 | 25 % do 50 % |
| - | Dioda LED 1 | < 25 % |

## 3 Osprzęt

**Części zamienne, narzędzia i osprzęt można nabyć poprzez kanały dystrybucji Hilti.**

| Nazwa | Numer artykułu, opis |
|---|---|
| Plastikowy (PE) worek na pył do VC 20 | 203854, Odkurzacz klasy M: do stosowania przy pracach w podłożach mineralnych |
| Plastikowy (PE) worek na pył do VC 40 | 203852, Odkurzacz klasy M: do stosowania przy pracach w podłożach mineralnych |
| Kpl. papierowych worków na pył VC 20 | 203858, Odkurzacz klasy M: do stosowania przy pracach w podłożach drewnianych |
| Kpl. papierowych worków na pył VC 40 | 203856, Odkurzacz klasy M: do stosowania przy pracach w podłożach drewnianych |
| Filtr PTFE | 436058 |
| Filtr VC 20/40 | 203862 |
| Filtr PES VC 20/40 | 203863 |

| Nazwa | Numer artykułu, opis |
|---|---|
| Wąż ssący antystatyczny 27 mm, długość 3,5 m | 203865 |
| Wąż ssący antystatyczny 36 mm, długość 4,65 m | 203867 |
| Adapter stożkowy | 203878 |
| Uchwyt do przesuwania VC 20 | 2044214 |
| Uchwyt do przesuwania VC 40 | 2047174 |
| Płyta adaptera | 2044211 |
| Skrzynka akcesoriów | 2044212 |
| Zestaw akcesoriów | 2044213, 1 rura zagięta, 3 rury przedłużające, 1 ssawka z lamelkami do podłóg i 1 komplet szczotek |

pl

# 4 Dane techniczne

Zmiany techniczne zastrzeżone!

| Napięcie znamionowe | 220…240 V | 220...240V/CH | 220...240V/GB | 36 V |
|---|---|---|---|---|
| Znamionowy pobór mocy | 1.200 W | 1.200 W | 1.200 W | 750 W |
| Moc przyłączeniowa wbudowanego gniazda zasilającego do elektronarzędzi (opcjonalnie) | 2.000 W | 700 W | 1.400 W | |
| Przewód przyłączeniowy (typ) | H07 RN-F 3G 1,5 mm² | H07 RN-F 3G 1,5 mm² | H07 RN-F 3G 1,5 mm² | |

| Zasilanie | Zasilanie sieciowe (230V) | Tryb akumulatorowy |
|---|---|---|
| Maks. strumień objętości (powietrze) VC 20-U-Y, VC 40-U-Y | 74 l/s | 57 l/s |
| Maks. strumień objętości (powietrze) VC 20-UM-Y, VC 40-UM-Y | 136 m³/h | 106 m³/h |
| Maks. podciśnienie VC 20-U-Y, VC 40-U-Y | 23 kPa | 16,6 kPa |
| Maks. podciśnienie VC 20-UM-Y, VC 40-UM-Y | 22 kPa | 15,6 kPa |

**Informacje dot. urządzeń i ich użytkowania**

| | |
|---|---|
| Klasa ochrony | Klasa ochrony I |
| Klasa ochrony | IP X4 zabezpieczenie przed bryzgami wody |

**Informacje o hałasie (pomiar według EN 60335-2-69):**

| | |
|---|---|
| Typowy poziom emisji ciśnienia akustycznego według skali A. | 71 dB (A) |
| Nieoznaczoność dla wymienionych poziomów ciśnienia akustycznego | 2,5 dB (A) |

| Urządzenie | VC 20-U-Y/VC 20-UM-Y | VC 40-U-Y/VC 40-UM-Y |
|---|---|---|
| Częstotliwość sieci | 50 / 60 Hz | 50 / 60 Hz |
| Ciężar zgodny z procedurą EPTA 01/2003 | 15,3 kg / 15,3 kg | 16,9 kg / 16,9 kg |
| Ciężar węża odkurzacza | 1,3 kg | 1,3 kg |
| Wymiary (dł. x szer. x wys.) | 530 mm x 380 mm x 540 mm | 530 mm x 380 mm x 670 mm |
| Przewód przyłączeniowy | 5 m | 5 m |
| Pojemność zbiornika | 21 l | 36 l |
| Pojemność użytkowa worka na pył | 23 kg | 40 kg |
| Maksymalna objętość zbieranej wody | 13,5 l | 25 l |
| Średnica węża ssącego (złączka obrotowa po stronie odsysania; tuleja po stronie urządzenia) | 36 mm | 36 mm |
| Temperatura powietrza | -10…+40 °C | -10…+40 °C |
| automatyczne oczyszczanie filtra (z możliwością wyłączenia) co ok. | 15 s | 15 s |

**Stacja ładowania**

| | |
|---|---|
| Moc wyjściowa | 365 W |
| Napięcie wyjściowe | 7,2…36 V |
| Sterowanie | Elektroniczna kontrola ładowania poprzez mikrokontroler |
| Chłodzenie | Aktywny system chłodzenia |
| Akumulator | Litowo-jonowy |

**WSKAZÓWKA**

W przypadku zbyt wysokiej lub zbyt niskiej temperatury wydłuża się czas ładowania akumulatora. Niska temperatura może sprawić, że akumulator nie zostanie całkowicie naładowany.

| Napięcie | Typ | Czas ładowania | Na przykład dla urządzeń: |
|---|---|---|---|
| 14,4 V | B 14/1.6 Li-Ion | 21 min | SFC 14-A |
| 14,4 V | B 14/3.3 Li-Ion | 23 min | SFC 14-A |
| 21,6 V | B 22/1.6 Li-Ion | 21 min | SFC 22-A |
| 21,6 V | B 22/2.6 Li-Ion | 24 min | SFH 22-A |
| 21,6 V | B 22/3.3 Li-Ion | 31 min | SFC 22-A |
| 36 V | B 36/3.0 Li-Ion | 24 min | TE 6-A36 |

| Napięcie | Typ | Czas ładowania | Na przykład dla urządzeń: |
|---|---|---|---|
| 36 V | B 36/3.9 Li-Ion | 44 min | TE 7-A |
| 36 V | B 36/6.0 Li-Ion | 42 min | TE 30-A |

| Akumulator | B 36/6.0 Li-Ion |
|---|---|
| Napięcie znamionowe | 36 V |
| Pojemność | 6 Ah |
| Pojemność energii | 216 Wh |
| Ciężar | 1,8 kg |
| Rodzaj ogniw | Litowo-jonowe |
| Czujnik temperatury | NTC |
| Zabezpieczenie przed całkowitym rozładowaniem | Tak |

pl

# 5 Wskazówki bezpieczeństwa

## 5.1 Ogólne wskazówki bezpieczeństwa

**OSTRZEŻENIE! Należy zapoznać się ze wskazówkami dotyczącymi bezpieczeństwa.** Nieprzestrzeganie wskazówek bezpieczeństwa może prowadzić do porażenia prądem, pożaru i/lub ciężkich obrażeń ciała. **Należy zachować do wglądu wszystkie wskazówki i zalecenia dotyczące bezpieczeństwa.**

### 5.1.1 Bezpieczeństwo w miejscu pracy

a) **Należy dbać o czystość i dobre oświetlenie stanowiska pracy.** Nieporządek lub brak oświetlenia w miejscu pracy mogą prowadzić do wypadków.

b) **Przy użyciu tego urządzenia nie należy pracować w otoczeniu zagrożonym wybuchem, w którym znajdują się np. łatwopalne ciecze, gazy lub pyły.** Urządzenia wytwarzają iskry, które mogą prowadzić do zapłonu pyłów lub oparów.

c) **Podczas pracy przy użyciu urządzenia nie zezwalać na zbliżanie się dzieci i innych osób.** W wyniku odwrócenia uwagi można stracić kontrolę nad urządzeniem.

### 5.1.2 Bezpieczeństwo elektryczne

a) **Wtyczka urządzenia musi pasować do gniazda. Nie wolno zmieniać wtyczki w jakikolwiek sposób. Nie należy używać trójników w połączeniu z uziemionymi narzędziami.** Oryginalne wtyczki i pasujące gniazda zmniejszają ryzyko porażenia prądem.

b) **Należy unikać kontaktu z uziemionymi powierzchniami, jak rury, grzejniki, piece i lodówki.**W przypadku kontaktu cielesnego z uziemieniem istnieje zwiększone ryzyko porażenia prądem.

c) **Urządzenie chronić przed deszczem i wilgocią.** Wnikanie wody do elektronarzędzi zwiększa ryzyko porażenia prądem.

d) **Nigdy nie używać przewodu niezgodnie z jego przeznaczeniem, np. do przenoszenia lub zawieszania urządzenia, ani do wyciągania wtyczki z gniazda. Przewód chronić przed działaniem wysokich temperatur, oleju, ostrych krawędzi lub ruchomych części urządzenia.** Uszkodzone lub poplątane przewody zwiększają ryzyko porażenia prądem.

e) **W przypadku stosowania urządzenia na świeżym powietrzu należy zastosować przedłużacz przystosowany do używania na zewnątrz.** Użycie przedłużacza przystosowanego do eksploatacji w warunkach zewnętrznych zmniejsza ryzyko porażenia prądem.

f) **Jeśli użycie urządzenia w wilgotnym środowisku jest nieuniknione, należy stosować wyłącznik różnicowo-prądowy.** Sto-

sowanie wyłącznika różnicowo-prądowego zmniejsza ryzyko porażenia prądem.

### 5.1.3 Bezpieczeństwo osób

a) **Należy być czujnym, uważać na to, co się robi i do pracy przy użyciu urządzenia przystępować z rozwagą. Nie używać urządzenia będąc zmęczonym lub znajdując się pod wpływem narkotyków, alkoholu lub lekarstw.** Chwila nieuwagi przy użytkowaniu urządzenia może doprowadzić do poważnych obrażeń ciała.

b) **Unikać niezamierzonego uruchomienia urządzenia. Przed podłączeniem urządzenia do sieci elektrycznej i/lub włożeniem akumulatora w urządzenie oraz wzięciem urządzenia do ręki lub przenoszeniem go, należy upewnić się, że urządzenie jest wyłączone.** Przenosząc urządzenie z wciśniętym przełącznikiem lub podłączając urządzenie do sieci z włączonym przełącznikiem, można spowodować wypadek.

c) **Unikać niewygodnej pozycji ciała. Należy przyjąć bezpieczną pozycję i zawsze utrzymywać równowagę.** Dzięki temu możliwa jest lepsza kontrola urządzenia w nieprzewidzianych sytuacjach.

d) **Należy nosić odpowiednią odzież. Nie nosić obszernej odzieży ani biżuterii. Nie zbliżać włosów, odzieży ani rękawic do ruchomych części urządzenia.** Obszerna odzież, biżuteria lub długie włosy mogą zostać wciągnięte przez ruchome części urządzenia.

e) **Jeśli możliwe jest zamontowanie urządzeń odsysających lub wyłapujących, upewnić się, czy są one właściwie podłączone i prawidłowo użytkowane.** Stosowanie urządzeń odsysających zmniejsza zagrożenie spowodowane rozprzestrzenianiem się pyłów.

### 5.1.4 Zastosowanie i obchodzenie się z urządzeniem

a) **Nie przeciążać urządzenia. Urządzenia należy używać do prac, do których jest przeznaczone.** Odpowiednim urządzeniem pracuje się lepiej i bezpieczniej w podanym zakresie mocy.

b) **Nie używać urządzenia, jeśli jego przełącznik jest uszkodzony.** Urządzenie, którego nie można włączyć lub wyłączyć, stanowi zagrożenie i należy je naprawić.

c) **Przed przystąpieniem do nastawy urządzenia, wymiany osprzętu lub odłożeniem urządzenia należy wyciągnąć wtyczkę z gniazda i/lub akumulator z urządzenia.** Ten środek ostrożności zapobiega niezamierzonemu włączeniu urządzenia.

d) **Nie używane urządzenie przechowywać w miejscu niedostępnym dla dzieci. Nie zezwalać na użytkowanie urządzenia osobom, które nie zapoznały się z nim lub nie przeczytały niniejszych wskazówek.** Urządzenia stanowią zagrożenie, jeśli używane są przez osoby niedoświadczone.

e) **Urządzenie należy starannie konserwować. Kontrolować, czy ruchome części urządzenia funkcjonują bez zarzutu i nie są zablokowane, czy części nie są popękane ani uszkodzone w takim stopniu, że mogłoby to mieć wpływ na prawidłowe funkcjonowanie urządzenia. Przed rozpoczęciem użytkowania urządzenia zlecić naprawę uszkodzonych części.** Przyczyną wielu wypadków jest niewłaściwa konserwacja narzędzi.

f) **Urządzenie, osprzęt, narzędzia itd. należy używać zgodnie z tymi wskazówkami oraz w sposób przewidziany dla danego typu urządzenia. Przy tym należy uwzględnić warunki pracy i rodzaj wykonywanych czynności.** Używanie urządzenia do prac niezgodnych z ich przeznaczeniem, może doprowadzić do niebezpiecznych sytuacji.

### 5.1.5 Serwis

**Naprawę urządzenia zlecać wyłącznie wykwalifikowanemu personelowi, stosując wyłącznie oryginalne części zamienne.** Gwarantuje to zachowanie bezpieczeństwa urządzenia.

## 5.2 Dodatkowe wskazówki dotyczące bezpieczeństwa

### 5.2.1 Osobiste wyposażenie ochronne

pl

a) **Użytkownik i osoby znajdujące się w pobliżu w czasie pracy i konserwacji urządzenia muszą używać odpowiednich okularów ochronnych, kasku ochronnego, ochraniaczy słuchu, rękawic ochronnych, obuwia ochronnego oraz maski przeciwpyłowej (P2).**

b) **Podczas pracy przy użyciu mineralnej płuczki wiertniczej zakładać odzież ochronną i unikać kontaktu cieczy ze skórą (pH >9 żrące działanie).**

### 5.2.2 Wymagania stawiane użytkownikowi

a) **Urządzenie może być obsługiwane, konserwowane i utrzymywane we właściwym stanie technicznym wyłącznie przez autoryzowane i odpowiednio przeszkolone osoby. Personel ten musi być przede wszystkim poinformowany o możliwych zagrożeniach.**

b) **Podczas pracy na schodach należy zachować szczególną ostrożność.**

c) **Nie wkładać żadnych przedmiotów w otwory na urządzeniu. Nie używać urządzenia, jeśli otwory są zatkane. Otwory muszą być wolne od wszystkiego, co ogranicza przepływ powietrza (kurzu, sierści, włosów itp.).**

### 5.2.3 Prawidłowa organizacja miejsca pracy

a) **Zadbać o dobrą wentylację miejsca pracy.** Nieprawidłowa wentylacja miejsca pracy może spowodować zagrożenie dla zdrowia wskutek nadmiernego zapylenia.

b) **Zadbać o porządek w miejscu pracy oraz o to, aby w strefie roboczej nie znajdowały się żadne przedmioty, o które można się skaleczyć.** Nieporządek w miejscu pracy może prowadzić do wypadków.

c) **Nie pozwalać innym osobom na dotykanie urządzenia lub przedłużacza.**

d) **Podczas pracy przewód sieciowy, przedłużacz i wąż ssący prowadzić zawsze od urządzenia ku tyłowi.** Dzięki temu można uniknąć potknięcia się podczas pracy.

e) **Po zakończeniu pracy zawsze sprzątać przewód zasilający, przedłużacz i wąż.** Dzięki temu można uniknąć potknięcia.

f) **Do transportu urządzenia nie używać dźwigu.**

g) **Należy pouczyć dzieci, że nie wolno bawić się urządzeniem.**

h) **Zabroniona jest eksploatacja urządzenia przez osoby (także dzieci) o ograniczonych zdolnościach ruchowych, czuciowych, mentalnych i/lub osoby o niewystarczającej wiedzy fachowej, chyba że, osoby te będą pracować pod nadzorem innych osób odpowiedzialnych za bezpieczeństwo lub otrzymają odpowiednie instrukcje na temat sposobu użytkowania danego urządzenia.**

### 5.2.4 Prawidłowe obchodzenie się z urządzeniem

a) **Nie pozostawiać urządzenia bez nadzoru.**

b) **Chronić urządzenie przed mrozem.**

c) **W przypadku odkurzaczy klasy M należy pamiętać, że podczas transportu oraz w okresie, gdy urządzenie nie jest używane, należy zamknąć króciec wlotowy tuleją zatrzaskową.**

d) **Sprawdzić, czy filtr jest prawidłowo osadzony. Upewnić się, że filtr nie jest uszkodzony.**

e) **Nie przejeżdżać odkurzaczem przez przewód sieciowy.**

f) **Należy regularnie czyścić szczotką i kontrolować pod kątem uszkodzeń mechanizm ograniczenia poziomu wody.**

g) **Akumulatory należy ładować tylko w prostownikach zalecanych przez producenta.**Jeśli prostownik przeznaczony do ładowania określonego typu akumulatorów będzie stosowany do ładowania innych akumulatorów, może dojść do pożaru.
h) **Nieużywany akumulator przechowywać z daleka od spinaczy, monet, kluczy, gwoździ, śrub i innych drobnych przedmiotów metalowych, które mogłyby spowodować zmostkowanie styków.**Zwarcie pomiędzy stykami akumulatora może prowadzić do poparzeń oraz pożaru.
i) **W przypadku niewłaściwego użytkowania możliwy jest wyciek elektrolitu z akumulatora. Należy unikać kontaktu z nim. W razie przypadkowego kontaktu obmyć narażone części ciała wodą. Jeśli elektrolit dostał się do oczu należy dodatkowo skonsultować się z lekarzem.**Wyciekający z akumulatora elektrolit może prowadzić do podrażnienia skóry lub oparzeń.
j) **Nie wystawiać akumulatorów na działanie wysokich temperatur i przechowywać je z dala od ognia.** Istnieje niebezpieczeństwo eksplozji.
k) **Akumulatorów nie wolno rozkładać na pojedyncze elementy, zgniatać, podgrzewać do temperatury powyżej 80°C oraz spalać.** W przeciwnym wypadku istnieje niebezpieczeństwo zaprószenia ognia, eksplozji i sparzenia środkiem żrącym.
l) **Nie dopuszczać do wniknięcia wilgoci.** Wilgoć, która wniknęła, może prowadzić do zwarcia, a w rezultacie do poparzeń lub pożaru.
m) **Stosować wyłącznie, dopuszczone dla danego urządzenia, akumulatory Hilti.** Stosowanie innych akumulatorów lub używanie akumulatorów niezgodnie z przeznaczeniem może prowadzić do zaprószenia ognia i eksplozji.
n) **Przestrzegać szczególnych wytycznych dotyczących transportu, przechowywania i eksploatacji akumulatorów Li-Ion.**
o) **Nie dopuścić do zwarcia w akumulatorze.**Przed włożeniem akumulatora w urządzenie sprawdzić, czy styki akumulatora i urządzenia są czyste i wolne od ciał obcych. Jeśli styki akumulatora zostaną zwarte, wówczas istnieje niebezpieczeństwo zaprószenia ognia, eksplozji i oparzenia środkiem żrącym.
p) **Nie wolno ładować ani eksploatować uszkodzonych akumulatorów (np. porysowanych, z połamanymi, pogiętymi elementami, z wciśniętymi i/lub wyciągniętymi stykami).**

### 5.2.5 Mechaniczne

**Przestrzegać wskazówek dotyczących utrzymania i konserwacji urządzenia.**

pl

### 5.2.6 Elektryczne

a) **Włożyć wtyczkę do odpowiedniego, uziemionego gniazda, zainstalowanego zgodnie z lokalnymi przepisami.**
b) **W razie wątpliwości, czy gniazdo jest prawidłowo uziemione, należy zlecić sprawdzenie uziemienia wykwalifikowanemu elektrykowi.**
c) **Regularnie kontrolować przewód zasilania urządzenia i – w razie stwierdzenia jego uszkodzenia – oddać do naprawy w serwisie Hilti. Regularnie kontrolować przedłużacze i w razie uszkodzenia wymieniać je na nowe.**
d) **Sprawdzić, czy urządzenie i osprzęt znajdują się we właściwym stanie. Nie używać urządzenia ani osprzętu, gdy są one uszkodzone, niekompletne lub gdy elementy obsługi nie działają prawidłowo.**
e) **Jeśli podczas pracy uszkodzony zostanie przewód sieciowy lub przedłużacz, nie wolno ich dotykać. Wyciągnąć wtyczkę sieciową z gniazda.** Uszkodzone przewody przyłączeniowe oraz przedłużacze mogą stwarzać ryzyko porażenia prądem.
f) **Przewód przyłączeniowy można wymienić wyłącznie na przewód o parametrach podanych w instrukcji obsługi.**
g) **W przypadku przerwy w zasilaniu wyłączyć urządzenie i wyciągnąć wtyczkę sieciową z gniazda.**

h) **Unikać przedłużaczy z gniazdem wielokrotnym podczas równoczesnej eksploatacji kilku urządzeń.**
i) **Gniazdo zasilające wykorzystywać wyłącznie do celów opisanych w niniejszej instrukcji obsługi.**
j) **Nigdy nie spryskiwać wodą górnej części odkurzacza. Zagrożenie dla osób i urządzenia.**
k) **Gniazda sieciowe oraz wtyczki przedłużacza lub przewodu sieciowego muszą być zabezpieczone przed bryzgami wody.**
l) **Przewód przyłączeniowy odłączać trzymając za wtyczkę (nie ciągnąć za przewód).**
m) **Nigdy nie ciągnąć za przewód sieciowy, aby zmienić położenie robocze odkurzacza.**
n) **Nigdy nie używać zabrudzonego lub zamoczonego urządzenia. Osadzający się na powierzchni urządzenia pył, w szczególności od zwiercin materiałów przewodzących, jak również wilgoć, mogą przy niekorzystnych warunkach prowadzić do porażenia prądem elektrycznym. Z tego względu, zwłaszcza w przypadku częstej obróbki materiałów przewodzących, należy zabrudzone urządzenia regularnie oddawać do kontroli w serwisie Hilti.**
o) **Upewnić się, że przewód przyłączeniowy nie leży w kałuży.**
p) **Nie dotykać gniazda ani osprzętu mokrymi rękami.**

### 5.2.7 Zbierane zanieczyszczenia

a) **Zabrania się zbierania pyłów szkodliwych dla zdrowia, palnych i/lub wybuchowych (np. pyłu magnezowo-aluminiowego, azbestu itp.).**
b) Urządzenie klasy pyłowej M przeznaczone jest do zbierania/odsysania suchych, niepalny pyłów, wiórów drewnianych, pyłów mineralnych zawierających kwarc oraz pyłów niebezpiecznych o maksymalnych wartościach granicznych ekspozycji ≧0,1mg/m³. **W zależności od stopnia zagrożenia zbieranych/odsysanych pyłów, urządzenie należy wyposażyć w odpowiednie filtry.**
c) **Zabrania się odsysania palnych, wybuchowych i agresywnych cieczy (jak środki chłodzące i smary, benzyna, rozpuszczalniki, kwasy (pH <5), zasady (pH >12,5) itp.)**
d) **W przypadku wyciekania piany lub cieczy natychmiast wyłączyć urządzenie.**
e) **Unikać styczności z cieczami zasadowymi i kwaśnymi. W razie przypadkowego kontaktu narażone części ciała obmyć wodą. W przypadku przedostania się elektrolitu do oczu, przemyć je obficie wodą i skonsultować się z lekarzem.**
f) **Podczas zbierania gorących substancji, do maks. 60°C, nosić rękawice ochronne.**
g) **Nie zbierać materiałów, o które można się skaleczyć przez worek na pył (np. odpadów szpiczastych lub o ostrych krawędziach).**

### 5.2.8 Termiczne

**Zabrania się zbierania gorących materiałów >60°C (żarzące papierosy, rozgrzany popiół itp.)**

# 6 Przygotowanie do pracy

## 6.1 Zasysanie

**OSTROŻNIE**
**Napięcie sieciowe musi zgadzać się z napięciem podanym na tabliczce znamionowej. Upewnić się, że urządzenie nie jest podłączone do sieci elektrycznej.**

**ZAGROŻENIE**
**Urządzenie podłączać wyłącznie do prawidłowo uziemionego źródła prądu.**

**OSTROŻNIE**
**Zawsze zabezpieczać urządzenie przed niezamierzonym przemieszczaniem się poprzez zablokowanie kółek hamulcami.**

**OSTROŻNIE**
**Podczas nasadzania głowicy ssącej uważać, aby nie przyciąć sobie palców oraz nie uszkodzić przewodu zasilającego.**

### 6.1.1 Pierwsze uruchomienie

1. Wyjąć urządzenie z opakowania i podłączyć załączony wąż ssący do gniazda wlotowego węża.
   **WSKAZÓWKA** Do odsysania pyłów o wartościach granicznych ekspozycji ≧0,1 mg/m³ stosować akcesoria klasy M. Zgodnie z instrukcją włożyć do zbiornika plastikowy worek na pył do odsysania pyłów mineralnych, lub papierowy worek na pył do zbierania wiórów drewnianych.
   **WSKAZÓWKA** W celu zbierania pyłów nie zagrażających zdrowiu: Umieścić w zbiorniku plastikowy worek na pył zgodnie z instrukcją (instrukcja na urządzeniu).

#### 6.1.1.1 Zakładanie papierowego worka do zbierania wiórów drewnianych 2

1. Otworzyć obydwa zaczepy zatrzaskowe.
2. Unieść głowicę ssącą znad zbiornika.
3. Wsunąć kartonowy kołnierz papierowego worka na pył w adapter z tworzywa sztucznego.
4. Zablokować adapter z tworzywa sztucznego z papierowym workiem na pył w przewidzianym mocowaniu na zbiorniku.
5. Założyć głowicę ssącą na zbiornik.
6. Zamknąć obydwa zaczepy zatrzaskowe.
7. Upewnić się, że głowica ssąca została prawidłowo zamocowana i zablokowana.
8. Przyłączyć wąż ssący do urządzenia.

#### 6.1.1.2 Wkładane plastikowego worka na pył

1. Otworzyć obydwa zaczepy zatrzaskowe.
2. Unieść głowicę ssącą znad zbiornika.
3. Umieścić w zbiorniku nowy plastikowy worek na pył (instrukcja na urządzeniu).
4. Założyć głowicę ssącą na zbiornik.
5. Zamknąć obydwa zaczepy zatrzaskowe.

## 6.2 Ładowanie akumulatora

### 6.2.1 Prawidłowe obchodzenie się z akumulatorami

**OSTROŻNIE**
Urządzenie przystosowane jest do pracy z wymienionymi akumulatorami Hilti. Nie wolno ładować innych akumulatorów. W przeciwnym razie może dojść do obrażeń ciała, zaprószenia ognia, pożaru i zniszczenia akumulatora oraz urządzenia. Z uszkodzonego akumulatora może wyciekać żrąca ciecz. Unikać kontaktu z tą cieczą.

**WSKAZÓWKA**
Przed włożeniem akumulatora do stacji ładowania, sprawdzić czy styki są czyste i wolne od smarów.

Akumulator należy przechowywać w miejscu chłodnym i suchym. Nigdy nie przechować akumulatorów na słońcu, przy grzejnikach lub za szybami. Po wyeksploatowaniu akumulatorów należy poddać je procesowi utylizacji bezpiecznej dla środowiska.

### 6.2.2 Ładowanie akumulatora

**ZAGROŻENIE**
**Stosować wyłącznie przewidziane dla urządzenia akumulatory Hilti.**

**ZAGROŻENIE**
**Akumulator ładować wyłącznie w urządzeniu lub w prostownikach Hilti.**

pl

#### 6.2.2.1 Pierwsze ładowanie nowego akumulatora

Przed pierwszym uruchomieniem należy całkowicie naładować akumulator.

#### 6.2.2.2 Ładowanie używanego akumulatora

**ZAGROŻENIE**
**Akumulator ładować wyłącznie w urządzeniu lub w prostownikach Hilti.**

Przed włożeniem akumulatora do stacji ładowania upewnić się, że powierzchnie zewnętrzne akumulatora są czyste i suche.

#### 6.2.2.3 Powtarzalność ładowania akumulatora Li-Ion

**OSTROŻNIE**
**Przed włożeniem akumulatora do stacji ładowania upewnić się, że powierzchnie zewnętrzne akumulatora są czyste i suche.**

Akumulatory Li-Ion są zawsze gotowe do eksploatacji, nawet przy częściowym naładowaniu. Diody LED sygnalizują postęp ładowania.

### 6.2.3 Wkładanie akumulatora

**ZAGROŻENIE**
**Stosować wyłącznie przewidziane dla urządzenia akumulatory Hilti.**

1. Otworzyć pokrywę akumulatora.
2. Wsunąć akumulator od tyłu w urządzenie do słyszalnego zatrzaśnięcia.
3. **OSTROŻNIE Spadający akumulator może stworzyć zagrożenie dla użytkownika i/lub osób trzecich.**
   Przed przystąpieniem do pracy należy skontrolować prawidłowe zamocowanie akumulatora w urządzeniu.

### 6.2.4 Wyjmowanie akumulatora 3

1. Otworzyć pokrywę akumulatora.
2. Nacisnąć jeden lub oba przyciski odblokowujące.
3. Wyciągnąć akumulator do tyłu z urządzenia.

### 6.2.5 Transport i magazynowanie akumulatorów

W przypadku wyjęcia akumulatora z urządzenia na czas transportu lub magazynowania należy się upewnić, że nie dojdzie do zwarcia styków akumulatora. Z walizki, skrzynki narzędziowej lub pojemnika transportowego należy usunąć części metalowe, jak np. wkręty, gwoździe, klamry, porozrzucane bity, druty lub opiłki metalowe lub w inny sposób zapobiec zetknięciu się tych elementów z akumulatorem.
W przypadku wysyłki akumulatora (transport drogowy, kolejowy, wodny lub lotniczy) należy przestrzegać krajowych i międzynarodowych przepisów transportowych.

## 6.3 Zasysanie pyłów w trybie akumulatorowym (po naładowaniu)

Włożyć jeden lub dwa akumulatory, przeznaczone do użytku z tym urządzeniem, w opisany uprzednio sposób.
**WSKAZÓWKA**
Upewnić się, że akumulatory są naładowane.

## 6.4 Transport

**ZAGROŻENIE**
**W przypadku odkurzaczy klasy M należy pamiętać, że podczas transportu oraz w okresie, gdy urządzenie nie jest używane, należy zamknąć króciec wlotowy tuleją zatrzaskową.**

Nie przenosić pełnego urządzenia.

Przed przeniesieniem urządzenia w inne miejsce należy je opróżnić.
Jeśli odsysana była woda, nie przechylać urządzenia, ani go nie transportować w pozycji poziomej.
Na czas transportu można złączyć oba końce węża za pomocą adaptera stożkowego.

# 7 Obsługa

pl

**OSTRZEŻENIE**
W przypadku odkurzaczy klasy M należy pamiętać: **Przed usunięciem urządzenia z obszaru ze szkodliwymi dla zdrowia lub zagrażającymi środowisku naturalnemu substancjami urządzenie należy z zewnątrz odkurzyć, wytrzeć lub szczelnie zapakować. Wszystkie elementy urządzenia, które używane były w obszarze z substancjami szkodliwymi dla zdrowia lub zagrażającymi środowisku naturalnemu, należy traktować jako zanieczyszczone oraz należy zastosować odpowiednie środki bezpieczeństwa, aby zapobiec rozprzestrzenianiu się pyłu.**

**OSTROŻNIE**
W przypadku odkurzaczy klasy M należy pamiętać: **UWAGA: Zawsze używać odpowiedniego worka na pył. W urządzeniu znajduje się pył szkodliwy dla zdrowia. Opróżnianie i konserwację urządzenia, włącznie z utylizacją worków na pył, mogą przeprowadzić wyłącznie fachowcy posiadający odpowiednie wyposażenie ochronne (maskę przeciwpyłową P2 lub o wyższych parametrach, oraz ubranie jednorazowe). Nie używać urządzenia bez kompletnego systemu filtracyjnego.**

**OSTROŻNIE**
**Zawsze zabezpieczać urządzenie przed niezamierzonym przemieszczaniem się poprzez zablokowanie kółek hamulcami.**

## 7.1 Tryb sieciowy

1. Włożyć wtyczkę sieciową do gniazda.
2. Obróć wyłącznik główny w pozycję "ON".

## 7.2 Tryb akumulatorowy

**WSKAZÓWKA**
Urządzenie może pracować zarówno z jednym jak i z dwoma akumulatorami 36V. W przypadku eksploatacji z jednym akumulatorem czas pracy urządzenia skraca się o połowę.

**WSKAZÓWKA**
W trybie akumulatorowym nie można korzystać z gniazda zasilającego na urządzeniu.

1. Włożyć przynajmniej jeden akumulator litowo-jonowy Hilti 36 V 6,0 Ah do komory na akumulatory.
2. Obróć wyłącznik główny w pozycję "ON".
3. W trakcie pracy stan naładowania sygnalizowany jest za pomocą diod na urządzeniu.

## 7.3 Ustawianie średnicy węża (VC 20-UM-Y/ VC 40-UM-Y)

W celu prawidłowego ustawienia progu dźwięku ostrzegawczego funkcji M wybrać średnicę węża odpowiadającą wężowi stosowanemu z urządzeniem.

## 7.4 Praca z użyciem gniazda zasilającego na urządzeniu (tylko w trybie sieciowym)

**ZAGROŻENIE**
Gniazdo przeznaczone jest wyłącznie do bezpośredniego podłączenia elektronarzędzi do odkurzacza.

**WSKAZÓWKA**
Przed włożeniem wtyczki sieciowej do gniazda upewnić się, że elektronarzędzie jest wyłączone.

**WSKAZÓWKA**
Jeśli do gniazda zasilającego na urządzeniu podłączone jest jakieś elektronarzędzie, należy przestrzegać instrukcji obsługi tego elektronarzędzia oraz odnośnych przepisów bezpieczeństwa.

pl

**WSKAZÓWKA**
Sprawdzić, czy maksymalny pobór mocy podłączanego elektronarzędzia nie przekracza dopuszczalnej maksymalnej obciążalności gniazda zasilającego na urządzeniu (tabela "Dane techniczne" i nadruk na gnieździe zasilającym).

1. Włożyć wtyczkę sieciową urządzenia do gniazda.
2. Obróć wyłącznik główny w pozycję "AUTO".
3. Włączyć elektronarzędzie. Odkurzacz włącza się automatycznie.
   **WSKAZÓWKA** Po wyłączeniu elektronarzędzia odkurzacz jeszcze przez chwilę będzie pracować, do całkowitego odessania pyłu znajdującego się w wężu ssącym.

## 7.5 Odsysanie suchego pyłu

**WSKAZÓWKA**
Przed przystąpieniem do odsysania suchego pyłu, zwłaszcza pyłu mineralnego, należy zawsze pamiętać o włożeniu odpowiedniego worka na pył do zbiornika (akcesoria Hilti). Dzięki temu zebrany materiał można w prosty sposób wyrzucić, nie powodując pylenia.

**OSTROŻNIE**
**Odessane zanieczyszczenia należy utylizować zgodnie z obowiązującymi przepisami.**

**OSTROŻNIE**
**Nigdy nie odkurzać bez filtra.**

**OSTROŻNIE**
**Podczas nasadzania głowicy ssącej uważać, aby nie przyciąć sobie palców oraz nie uszkodzić przewodu zasilającego.**

### 7.5.1 Automatyczne czyszczenie filtra

**WSKAZÓWKA**
Nie czyścić filtra, stukając nim o twarde przedmioty lub za pomocą ostrych narzędzi. Może to prowadzić do skrócenia żywotności filtra.

**WSKAZÓWKA**
Filtra nie wolno czyścić myjką wysokociśnieniową. Może to spowodować pęknięcia w materiale filtra.

**WSKAZÓWKA**
Filtr jest częścią podlegającą zużyciu. Należy wymieniać go przynajmniej raz na pół roku, a przy intensywnym użytkowaniu, odpowiednio częściej.

**WSKAZÓWKA**
System czyszczenia filtra funkcjonuje wyłącznie wówczas, gdy podłączony jest wąż ssący.

Urządzenie wyposażone jest w automatyczny system oczyszczania filtra, który w znacznej mierze oczyszcza filtr z przywierającego pyłu. Oczyszczanie filtra można wyłączyć poprzez naciśnięcie przycisku (16) i z powrotem włączyć, ponownie naciskając na ten przycisk. Stan sygnalizowany jest za pomocą "wskaźnika stanu automatycznego oczyszczania filtra": Lampka świeci się = oczyszczanie filtra włączone. Lampka nie świeci się = oczyszczanie filtra wyłączone. Przy każdym uruchamianiu urządzenia oczyszczanie filtra włączane jest automatycznie.
Filtr zostanie automatycznie oczyszczony przez uderzenie strumienia powietrza (pulsujący odgłos).

### 7.5.2 Wymiana papierowego worka na pył 2

**ZAGROŻENIE**
**Upewnić się, że żadne ostre materiały, o które można się skaleczyć, nie przebiły worka.**

**OSTROŻNIE**
**Odessane zanieczyszczenia należy utylizować zgodnie z obowiązującymi przepisami.**

1. Wyciągnąć wtyczkę sieciową z gniazda.
2. Otworzyć obydwa zaczepy zatrzaskowe.
3. Unieść głowicę ssącą znad zbiornika.
4. W przypadku papierowego worka na pył odłączyć ostrożnie tuleję wkładu filtra od adaptera.
5. Tuleję wkładu filtra zamknąć za pomocą suwaka.
6. Wyczyścić zbiornik ściereczką.
7. Do zbiornika włożyć nowy worek na pył.
8. Założyć głowicę ssącą na zbiornik.
9. Zamknąć obydwa zaczepy zatrzaskowe.

### 7.5.3 Wymiana plastikowego worka na pył 4

**ZAGROŻENIE**
**Upewnić się, że żadne ostre materiały, o które można się skaleczyć, nie przebiły worka.**

**OSTROŻNIE**
**Odessane zanieczyszczenia należy utylizować zgodnie z obowiązującymi przepisami.**

1. Wyciągnąć wtyczkę sieciową z gniazda.
2. Otworzyć obydwa zaczepy zatrzaskowe.
3. Unieść głowicę ssącą znad zbiornika.
4. Zamknąć plastikowy worek na pył za pomocą taśmy zaciskowej poniżej otworów.
5. Wyjąć plastikowy worek na pył.
6. Wyczyścić zbiornik ściereczką.
7. Umieścić w zbiorniku nowy plastikowy worek na pył (instrukcja na urządzeniu).
8. Założyć głowicę ssącą na zbiornik.
9. Zamknąć obydwa zaczepy zatrzaskowe.

## 7.6 Sygnał dźwiękowy (VC 20-UM-Y/ VC 40-UM-Y)

Jeśli prędkość powietrza przepływającego przez wąż ssący spadnie poniżej 20 m/s, wówczas ze względów bezpieczeństwa załączy się akustyczny sygnał ostrzegawczy. Przyczyny patrz rozdział "Usuwanie usterek".

## 7.7 Odsysanie cieczy

**ZAGROŻENIE**
Nie zbierać pyłów szkodliwych dla zdrowia.

**ZAGROŻENIE**
**Podczas wykonywania prac konserwacyjnych należy koniecznie wyciągnąć wtyczkę z gniazda i wyjąć akumulator z urządzenia.**

**OSTROŻNIE**
**Nigdy nie odkurzać bez filtra.**

### 7.7.1 Przed odsysaniem cieczy

1. Wyjąć worek na pył ze zbiornika.
2. Elektrody do kontroli poziomu wypełnienia (dwie płytki metalowe na spodzie głowicy ssącej) sprawdzić pod względem zanieczyszczeń i w razie potrzeby oczyścić je szczotką.

### 7.7.2 Podczas odsysania cieczy

W miarę możliwości używać oddzielnego filtra podczas pracy na mokro.
**WSKAZÓWKA**
W miarę możliwości używać filtra Hilti PTFE.

W przypadku powstania piany natychmiast zakończyć pracę i opróżnić zbiornik.
Przy osiągnięciu maksymalnego stanu napełnienia urządzenie automatycznie się wyłącza.

### 7.7.3 Po odessaniu substancji płynnych

1. Otworzyć obydwa zaczepy zatrzaskowe.
2. Unieść głowicę ssącą znad zbiornika.
3. Opróżnić zbiornik, a następnie wyczyścić zbiornik za pomocą węża wodnego a elektrody za pomocą szczotki.

## 7.8 Po zakończeniu pracy

1. Wyłączyć elektronarzędzie.
2. Wyłącznik główny obrócić w pozycję "OFF".
3. Wyciągnąć wtyczkę sieciową z gniazda.
4. Nawinąć przewód sieciowy na zwijacz przewodu.
5. Owinąć wąż ssący wokół urządzenia i zablokować koniec w uchwycie węża.
6. Odstawić urządzenie w suchym pomieszczeniu i zabezpieczyć je przed niepowołanym użytkowaniem.

## 7.9 Opróżnianie zbiornika

**OSTROŻNIE**
**Przed opróżnieniem odkurzacza należy usunąć wszystkie części zamocowane na głowicy odkurzacza (np. walizkę Hilti) z płyty adaptera.**

### 7.9.1 Opróżnianie zbiornika z suchych pyłów

#### 7.9.1.1 Przed opróżnieniem zbiornika należy przeprowadzić następujące czynności:

1. Wyciągnąć wtyczkę sieciową z gniazda.
2. Zdjąć głowicę ssącą ze zbiornika i postawić ją na płaskim podłożu.

#### 7.9.1.2 Po opróżnieniu zbiornika należy przeprowadzić następujące czynności:

pl

**OSTROŻNIE**

**Podczas nasadzania głowicy ssącej uważać, aby nie przyciąć sobie palców oraz nie uszkodzić przewodu zasilającego.**

Założyć głowicę odkurzacza na zbiornik i zamknąć obydwa zaczepy zatrzaskowe.

### 7.9.2 Opróżnianie zbiornika bez worka na pył (w przypadku zbierania płynu)

**WSKAZÓWKA**

Odessane zanieczyszczenia należy utylizować zgodnie z obowiązującymi przepisami.

1. Opróżnić zbiornik używając przewidzianych do tego celu uchwytów.
2. Wyczyścić brzeg zbiornika wilgotną ściereczką.

## 7.10 Używanie urządzenia jako stacji ładowania

Wskaźnik stanu stacji ładowania – przegląd

| | | |
|---|---|---|
| · | Światło ciągłe | Urządzenie jest podłączone do sieci i gotowe do pracy. |
| | Światło migające | Akumulator jest zbyt zimny lub zbyt gorący, nie będzie ładowany. Gdy tylko akumulator osiągnie odpowiednią temperaturę, urządzenie automatycznie rozpocznie ładowanie. |
| | Światełko wyłączone | Usterka prostownika. Podłączyć a następnie odłączyć urządzenie. Jeśli światełko nadal będzie wyłączone, oddać urządzenie do naprawy w serwisie Hilti. |

### 7.10.1 Wskaźnik procesu ładowania

Jeśli zielona dioda wskaźnika stanu stacji ładowania świeci ciągłym światłem, to miganie jednej z diod obu wskaźników stanu naładowania sygnalizuje proces ładowania.

### 7.10.2 Wskaźnik zbyt wysokiej / niskiej temperatury

Zbyt wysoka lub zbyt niska temperatura akumulatora sygnalizowana jest za pomocą migającej zielonej diody na wskaźniku stanu naładowania. Diody na akumulatorze wskazują przy tym stan naładowania akumulatorów Li-Ion.

### 7.10.3 Wskazanie uszkodzenia akumulatora

Jeśli zielona dioda wskaźnika stanu stacji ładowania świeci ciągłym światłem, a wszystkie diody wskaźnika stanu naładowania są wyłączone, to należy wyciągnąć odpowiedni akumulator ze stacji ładowania. Jeśli diody wskaźnika stanu naładowania w akumulatorze nie świecą się nawet po ich uaktywnieniu, akumulator jest uszkodzony. Należy zlecić kontrolę akumulatora w centrum serwisowym Hilti.

### 7.11 Zastosowanie w charakterze wózka transportowego

1. Zamontować uchwyt do przesuwania zgodnie z załączoną instrukcją montażową.
2. Zamocować płytę adaptera zgodnie z załączoną instrukcją montażową.
3. Ustawić pałąk do mocowania walizki w pozycji pionowej.
4. Wsunąć uchwyt walizki Hilti na pałąk do mocowania. Upewnić się, że opis na walizce Hilti jest czytelny (nie jest odwrócony do góry nogami).
5. Walizki Hilti zabezpieczone są przed ześlizgiwaniem się za pomocą żebrowania i pałąka do mocowania walizki.
   **WSKAZÓWKA** Maksymalny załadunek wynosi 25 kg. Wolno umieszczać tylko tyle walizek jedna na drugiej, aby pałąk do mocowania walizki zawsze wystawał z otworu uchwytu najwyżej położonej walizki.

### 7.12 Mocowanie DPC 20 (zastosowanie ze szlifierką DG 150)

1. Zamontować uchwyt do przesuwania zgodnie z załączoną instrukcją montażową.
2. Zamocować płytę adaptera zgodnie z załączoną instrukcją montażową.
3. Upewnić się, że pałąk do mocowania walizki zablokował się w pozycji poziomej.
4. Wsunąć DPC 20 w zagłębienia. Upewnić się, że gniazdo skierowane jest to przodu.
5. Zamocować DPC 20 za pomocą gum mocujących.

pl

## 8 Konserwacja i utrzymanie urządzenia

**WSKAZÓWKA**
Przed otworzeniem pokrywy akumulatora należy usunąć wszystkie części zamocowane na głowicy odkurzacza (np. walizkę Hilti) z płyty adaptera.

**WSKAZÓWKA**
Podczas zasysania pyłów mineralnych zawierających kwarc nie należy wyłączać automatycznego oczyszczania filtra.

**OSTROŻNIE**
W przypadku odkurzaczy klasy M należy pamiętać: **UWAGA: Zawsze używać odpowiedniego worka na pył. W urządzeniu znajduje się pył szkodliwy dla zdrowia. Opróżnianie i konserwację urządzenia, włącznie z utylizacją worków na pył, mogą przeprowadzić wyłącznie fachowcy posiadający odpowiednie wyposażenie ochronne (maskę przeciwpyłową P2 lub o wyższych parametrach, oraz ubranie jednorazowe). Nie używać urządzenia bez kompletnego systemu filtracyjnego.**

### 8.1 Wymiana filtra

**OSTROŻNIE**
**Nigdy nie odkurzać bez filtra.**

#### 8.1.1 Demontaż filtra 5

1. Wyciągnąć wtyczkę sieciową z gniazda.
2. Otworzyć zaczep zatrzaskowy osłony filtra.
3. Otworzyć pokrywę akumulatora za pomocą zatrzasku.
4. Wyjąć ewentualnie obecne akumulatory z komory na akumulatory.
5. Za pomocą śrubokręta obrócić w lewo obie śruby zamykające pokrywę filtra.
6. Podnieść osłonę filtra za środkowy uchwyt do momentu zablokowania.
7. Ostrożnie wyjąć filtr.

#### 8.1.2 Montaż filtra

1. Wyczyścić uszczelki ściereczką.
2. Włożyć nowy filtr.
3. Zamknąć osłonę filtra, zatrzaskując do przodu blokadę pokrywy.

4. Za pomocą śrubokręta obrócić w prawo obie śruby zamykające pokrywę filtra.
5. Włożyć z powrotem ewentualnie wyjęte wcześniej akumulatory.
6. Zamknąć pokrywę akumulatora i zablokować zatrzask.

## 8.2 Kontrola poziomu wypełnienia

Skontrolować gniazdo pod względem zanieczyszczeń i w razie potrzeby wyczyścić je szczotką.

pl

## 8.3 Zamykanie urządzenia

**OSTROŻNIE**

**Podczas nasadzania głowicy ssącej uważać, aby nie przyciąć sobie palców oraz nie uszkodzić przewodu zasilającego.**

1. Skontrolować uszczelkę głowicy ssącej pod względem zanieczyszczeń i w razie potrzeby wyczyścić ją ściereczką.
2. Założyć głowicę ssącą na zbiornik.
3. Zamknąć obydwa zaczepy zatrzaskowe.

## 8.4 Konserwacja urządzenia

**ZAGROŻENIE**

**Wyciągnąć wtyczkę sieciową z gniazda. Wyjąć ewentualnie znajdujące się w komorze akumulatory.**

Nigdy nie używać urządzenia z niedrożnymi szczelinami wentylacyjnymi! Ostrożnie czyścić szczeliny wentylacyjne suchą szczotką. Regularnie czyścić ściereczką urządzenie z zewnątrz. Do czyszczenia nie używać urządzeń rozpylających, myjek wysokociśnieniowych, strumienia pary ani bieżącej wody! Może to doprowadzić do zmniejszenia bezpieczeństwa elektrycznego urządzenia. Rękojeść urządzenia nie może być zanieczyszczona smarem lub olejem. Nie używać środków konserwujących zawierających silikon.
W przypadku odkurzaczy klasy M należy pamiętać: Podczas prac konserwacyjnych i czyszczenia obchodzić się z urządzeniem tak, aby nie stwarzać zagrożenia dla personelu konserwacyjnego i osób trzecich. Zastosować wentylację z wykorzystaniem filtrów. Należy zakładać odzież ochronną. Miejsce przeprowadzania konserwacji oczyścić tak, aby do otoczenia nie przedostawały się żadne niebezpieczne substancje.
Przed usunięciem urządzenia z obszaru ze szkodliwymi dla zdrowia lub zagrażającymi środowisku naturalnemu substancjami urządzenie należy z zewnątrz odkurzyć, wytrzeć lub szczelnie zapakować. Unikać przy tym rozprzestrzeniania nagromadzonych, niebezpiecznych pyłów.
Podczas konserwacji i naprawy wszystkie części, których nie udało się dokładnie wyczyścić, należy zapakować w szczelne worki i zutylizować zgodnie z obowiązującymi przepisami.
W przypadku odkurzaczy klasy M należy przynajmniej raz w roku przeprowadzać w serwisie Hilti lub zlecać wykwalifikowanemu personelowi kontrolę techniczną stanu urządzenia, np. pod względem uszkodzenia filtra, szczelności i działania mechanizmów kontrolnych.

## 8.5 Konserwacja akumulatorów Li-Ion

Chronić przed wniknięciem wilgoci.
Przed pierwszym uruchomieniem należy całkowicie naładować akumulator.
Aby zapewnić maksymalną żywotność akumulatorów, należy przerwać eksploatację, gdy tylko nastąpi wyraźny spadek wydajności urządzenia.

**WSKAZÓWKA**

W przypadku kontynuowania pracy z urządzeniem, rozładowywanie akumulatora zostanie automatycznie przerwane, zanim dojdzie do zniszczenia ogniw. Urządzenie wyłącza się.

Akumulatory należy ładować za pomocą dopuszczonych prostowników Hilti przeznaczonych do akumulatorów Li-Ion.

**WSKAZÓWKA**

- Nie jest konieczne stosowanie ładowania odświeżającego, jak w przypadku akumulatorów NiCd.
- Przerwanie procesu ładowania nie ma negatywnego wpływu na żywotność akumulatora.
- Proces ładowania można rozpocząć w każdej chwili i nie ma to negatywnego wpływu na żywotność akumulatora. Nie ma efektu pamięci, jak w przypadku akumulatorów NiCd.
- Akumulatory przechowują się najlepiej w stanie pełnego naładowania, w możliwie suchym i chłodnym miejscu. Przechowywanie akumulatorów w wysokich temperaturach oto-

czenia (za szybą) jest niekorzystne, powoduje zmniejszenie żywotności akumulatora oraz przyspiesza rozładowywanie się ogniw.
- Jeśli akumulator nie ładuje się całkowicie, oznacza to, iż utracił on swoją pierwotną pojemność na skutek długotrwałej lub nadmiernej eksploatacji. Dalsza praca z takim akumulatorem jest jeszcze możliwa, należy jednak w miarę szybko wymienić akumulator na nowy.

### 8.6 Utrzymanie urządzenia we właściwym stanie technicznym

**OSTRZEŻENIE**
**Naprawy elementów elektrycznych mogą być wykonywane wyłącznie przez wykwalifikowanych elektryków.**

Regularnie sprawdzać, czy nie są uszkodzone zewnętrzne elementy urządzenia i kontrolować, czy prawidłowo działają wszystkie elementy obsługi. Nie eksploatować urządzenia, gdy jakaś jego część jest uszkodzona lub element obsługi nie działa prawidłowo. Oddać urządzenie do naprawy w serwisie Hilti.

### 8.7 Kontrola po wykonaniu czynności konserwacyjnych

Po zakończeniu czynności konserwacyjnych należy sprawdzić, czy odkurzacz został odpowiednio zmontowany i działa prawidłowo. Sprawdzić działanie urządzenia.

pl

## 9 Usuwanie usterek

**ZAGROŻENIE**
W przypadku usterki wyciągnąć wtyczkę sieciową z gniazda. Wyjąć ewentualnie znajdujące się w komorze akumulatory. Przed ponownym użyciem urządzenia koniecznie usunąć usterkę.

### 9.1 Tryb akumulatorowy i sieciowy

| Usterka | Możliwa przyczyna | Rozwiązanie |
|---|---|---|
| Zadziałanie dźwiękowego sygnału ostrzegawczego (zmniejszona moc ssania; VC 20-UM-Y/ VC 40-UM-Y). | Pełny worek na pył. | Wymienić worek na pył. Patrz rozdział: 7.5.3 Wymiana plastikowego worka na pył 4 Patrz rozdział: 7.5.2 Wymiana papierowego worka na pył 2 |
| | Filtr mocno zanieczyszczony. | Włączyć automatyczne oczyszczanie filtra, następnie przeprowadzić "silne czyszczenie": Wyciągnąć wąż, zamknąć otwór ssący dłonią, wykonać trzy cykle oczyszczania. Ewentualnie wymienić filtr. Patrz rozdział: 8.1 Wymiana filtra |
| | Zapchany wąż odkurzacza lub osłona odsysająca elektronarzędzia. | Wyczyścić wąż i osłonę odsysającą. |
| | Średnica węża nie odpowiada ustawieniu wyłącznika. | Ustawić wyłącznik odpowiednio do średnicy węża. Patrz rozdział: 7.3 Ustawianie średnicy węża (VC 20-UM-Y/ VC 40-UM-Y) |

| Usterka | Możliwa przyczyna | Rozwiązanie |
|---|---|---|
| Z odkurzacza wydostaje się pył. | Skupiska pyłu na powierzchniach uszczelniających zbiornik / głowicę. | Wyczyścić powierzchnie uszczelniające. |
| | Filtr nieprawidłowo zamontowany. | Ponownie założyć filtr. |
| | Uszkodzony filtr. | Założyć nowy filtr. |
| | Uszkodzona uszczelka filtra. | Założyć nowy filtr. |
| Urządzenie nie daje się uruchomić lub wyłącza się po krótkim czasie. | Zadziałała kontrola poziomu wypełnienia. | Oczyścić szczotką elektrody do kontroli poziomu wypełnienia i ich otoczenie. |
| Akumulator nie został rozpoznany, tzn. nie świeci się ani nie miga żadna z diod. | Akumulator za szybko wyjęty i z powrotem włożony. | Wyciągnąć akumulator i po ok. 2 sekundach włożyć z powrotem. |

pl

## 9.2 Tryb sieciowy

| Usterka | Możliwa przyczyna | Rozwiązanie |
|---|---|---|
| Silnik nie działa. | Zadziałał bezpiecznik w gnieździe sieciowym. | Włączyć bezpiecznik. W razie ponownego zadziałania, ustalić przyczynę powstawania nadmiaru prądu. |
| | Pełny zbiornik. | Wyłączyć urządzenie. Opróżnić zbiornik.<br>Patrz rozdział: 7.9.2 Opróżnianie zbiornika bez worka na pył (w przypadku zbierania płynu) |
| Urządzenie włącza się i wyłącza samoczynnie lub przez użytkownika przepływa ładunek elektrostatyczny. | Ładunek elektrostatyczny nie jest prawidłowo odprowadzany; urządzenie nie jest przyłączone do uziemionego gniazda sieciowego. | Podłączyć urządzenie do uziemionego gniazda sieciowego; zastosować wąż antystatyczny. |
| Miga dioda wskaźnika stanu stacji ładowania. | Akumulator przegrzany lub zbyt zimny. | Rozgrzać akumulator do temperatury otoczenia. |
| Nie można przełączyć na rozładowany akumulator. | Brak styku. | Ponownie włożyć akumulator. |
| | Akumulator nie został rozpoznany. | Wyjąć akumulator z urządzenia i skontaktować się z serwisem Hilti. |
| Silnik nie działa w trybie pracy automatycznej. | Używane elektronarzędzie jest uszkodzone lub nieprawidłowo podłączone. | Sprawdzić, czy podłączone urządzenie pracuje lub prawidłowo włożyć wtyczkę sieciową do gniazda. |
| Nie działa automatyczne oczyszczanie filtra. | Nie podłączony wąż ssący. | Podłączyć wąż ssący. |
| | Przełącznik APFC wyłączony (dioda nie świeci się). | Nacisnąć przełącznik APFC. |

### 9.3 Tryb akumulatorowy

| Usterka | Możliwa przyczyna | Rozwiązanie |
|---|---|---|
| Urządzenie nie działa. | Zastosowano nieodpowiedni akumulator. | Włożyć właściwy akumulator. |
| | Akumulator nie jest prawidłowo zamontowany lub jest rozładowany. | Akumulator musi zatrzasnąć się ze słyszalnym kliknięciem lub należy go naładować. |
| | Zakłócenie elektryczne. | Wyjąć akumulator z urządzenia i skontaktować się z serwisem Hilti. |
| | Akumulator przegrzany lub zbyt zimny. | Rozgrzać akumulator do temperatury otoczenia. |
| Urządzenie nie działa i miga dioda LED 1. | Akumulator jest rozładowany. | Wymienić lub naładować rozładowany akumulator. |
| | Akumulator przegrzany lub zbyt zimny. | Rozgrzać akumulator do temperatury otoczenia. |
| Urządzenie nie działa i miga dioda ładowania. | Ochrona przed przegrzaniem. | Odczekać do ostygnięcia urządzenia. |
| Akumulator rozładowuje się szybciej niż zwykle. | Stan akumulatora nie jest optymalny. | Przeprowadzić diagnozę w serwisie Hilti lub wymienić akumulator na nowy. |
| Akumulator nie zatrzaskuje się ze słyszalnym „podwójnym kliknięciem“. | Zanieczyszczone zapadki zatrzaskowe akumulatora. | Oczyścić zapadki zatrzaskowe i założyć akumulator. W przypadku powtarzającej się usterki skontaktować się z serwisem Hilti. |
| Silne nagrzewanie się urządzenia lub akumulatora. | Usterka elektryczna. | Natychmiast wyłączyć urządzenie, wyjąć akumulator i skontaktować się z serwisem Hilti. |
| Nie można przełączyć na pełny akumulator. | Brak styku. | Ponownie włożyć akumulator. |
| | Akumulator nie został rozpoznany. | Wyjąć akumulator z urządzenia i skontaktować się z serwisem Hilti. |
| Urządzenie wyłącza się przy wyjmowaniu akumulatora, mimo iż włożony jest drugi akumulator. | Wyjęty akumulator był "aktywny", tzn. był właśnie w trybie rozładowywania. | Wyłączyć i ponownie włączyć urządzenie. |

pl

## 10 Utylizacja

**OSTROŻNIE**

Niefachowa utylizacja sprzętu może mieć następujące skutki: podczas spalania elementów z tworzywa sztucznego powstają trujące gazy, które mogą zagrażać zdrowiu. Uszkodzone lub silnie nagrzane akumulatory mogą eksplodować powodując przy tym zatrucia, oparzenia, wżery lub zanieczyszczenie środowiska naturalnego. Lekkomyślne usuwanie sprzętu umożliwia niepowołanym osobom używanie go niezgodnie z przeznaczeniem. Może to doprowadzić do poważnych urazów osób trzecich oraz do zatrucia środowiska.

**OSTROŻNIE**
Uszkodzone akumulatory niezwłocznie przekazywać do utylizacji. Przechowywać w miejscu niedostępnym dla dzieci. Akumulatorów nie wolno rozkładać na części ani spalać.

**OSTROŻNIE**
Akumulatory należy utylizować zgodnie z krajowymi przepisami lub zużyte akumulatory należy oddać w firmie Hilti.

pl

Urządzenia Hilti wykonane zostały w znacznej mierze z materiałów nadających się do powtórnego wykorzystania. Warunkiem takiego recyklingu jest prawidłowe oddzielenie materiałów. W wielu krajach firma Hilti jest już przygotowana na przyjmowanie starych urządzeń w celu ich utylizacji. Informacje na ten temat można uzyskać u doradców technicznych lub w punkcie serwisowym Hilti.

Dotyczy tylko państw UE

Nie wyrzucać elektronarzędzi z odpadami komunalnymi!

Zgodnie z Europejską Dyrektywą w sprawie zużytego sprzętu elektrotechnicznego i elektronicznego oraz dostosowaniem jej do prawa krajowego, zużyte urządzenia elektryczne i akumulatory należy posegregować i zutylizować w sposób przyjazny dla środowiska.

**Utylizacja płuczki wiertniczej**
Z punktu widzenia ochrony środowiska spuszczanie płuczki wiertniczej do wód gruntowych lub kanalizacji bez odpowiedniego uzdatnienia jest nieprawidłowe. W związku z obowiązującymi przepisami w tym względzie należy skonsultować się z lokalnymi władzami. Zalecamy następujący sposób uzdatniania płuczki wiertniczej:
1. Płuczki wiertnicze należy zbierać (np. za pomocą odsysacza wody)
2. Odczekać, aż szlam się osadzi, a następnie wyrzuć go na wysypisko gruzu budowlanego. (Środki koagulujące mogą przyspieszyć proces wytrącania się osadu.)
3. Przed wylaniem pozostałej wody (zasadowa, wartość ph > 7) do kanalizacji, należy ją zneutralizować poprzez dodanie kwasowego środka neutralizującego lub rozcieńczyć dużą ilością wody.

**Utylizacja zwiercin**
Zwierciny należy utylizować zgodnie z przepisami prawnymi obowiązującymi w danym kraju.

## 11 Gwarancja producenta na urządzenia

Hilti gwarantuje, że dostarczone urządzenie jest wolne od błędów materiałowych i produkcyjnych. Ta gwarancja obowiązuje pod warunkiem, że urządzenie jest właściwie wykorzystywane, obsługiwane, konserwowane i czyszczone zgodnie z instrukcją obsługi Hilti, oraz że zachowana jest techniczna jedność urządzenia, tzn. że w urządzeniu stosowane są wyłącznie oryginalne materiały, akcesoria i części zamienne Hilti.

Ta gwarancja obejmuje bezpłatną naprawę lub bezpłatną wymianę uszkodzonych części podczas całego okresu żywotności urządzenia. Części, które podlegają normalnemu zużyciu, nie są objęte tą gwarancją.

**Dalsze roszczenia są wykluczone, o ile nie zachodzi tu sprzeczność z obowiązującymi przepisami krajowymi. Firma Hilti nie odpowiada przede wszystkim za szkody bezpośrednie i pośrednie powstałe na skutek wad lub szkody następcze, straty lub koszty związane z zastosowaniem lub brakiem możliwości zastosowania urządzenia do jakiegokolwiek celu. Milczące przyzwolenia dotyczące zastosowania lub przydatności do określonego celu są wyraźnie wykluczone.**

W celu naprawy lub wymiany urządzenie lub uszkodzone części należy przesłać bezzwłocznie po stwierdzeniu wady do przedstawicielstwa Hilti.

Niniejsza gwarancja obejmuje wszelkie zobowiązania gwarancyjne ze strony Hilti i zastępuje wszystkie wcześniejsze lub równoczesne oświadczenia, oraz pisemne i ustne uzgodnienia dotyczące gwarancji.



## 12 Deklaracja zgodności WE (oryginał)

| | |
|---|---|
| Nazwa: | Odkurzacz do pracy na sucho i mokro |
| Oznaczenie typu: | VC 20-U-Y/VC 20-UM-Y/VC 40-U-Y/VC 40-UM-Y |
| Generacja: | 01 |
| Rok konstrukcji: | 2012 |

Deklarujemy z pełną odpowiedzialnością, że niniejszy produkt jest zgodny z następującymi wytycznymi oraz normami: 2006/42/WE, 2004/108/WE, 2011/65/UE, EN 60335-1, EN 60335-2-69, EN 60335-2-29, EN ISO 12100.

**Hilti Corporation, Feldkircherstrasse 100, FL-9494 Schaan**

**Paolo Luccini**
Head of BA Quality and Process Management
Business Area Electric Tools & Accessories
07/2012

**Johannes Wilfried Huber**
Senior Vice President
Business Unit Diamond
07/2012

**Dokumentacja techniczna:**

Hilti Entwicklungsgesellschaft mbH
Zulassung Elektrowerkzeuge
Hiltistrasse 6
86916 Kaufering
Deutschland

# ORIGINÁLNÍ NÁVOD K OBSLUZE

# Vysavač na suché a mokré sání VC 20-U-Y/VC 20-UM-Y/VC 40-U-Y/VC 40-UM-Y

CS

**Před uvedením do provozu si bezpodmínečně přečtěte návod k obsluze.**

**Tento návod k obsluze uchovávejte vždy u zařízení.**

**Jiným osobám předávejte zařízení pouze s návodem k obsluze.**


| Obsah | Stránka |
|---|---|
| 1 Všeobecné pokyny | 127 |
| 2 Popis | 128 |
| 3 Příslušenství | 130 |
| 4 Technické údaje | 131 |
| 5 Bezpečnostní pokyny | 133 |
| 6 Uvedení do provozu | 136 |
| 7 Obsluha | 138 |
| 8 Čistění a údržba | 142 |
| 9 Odstraňování závad | 144 |
| 10 Likvidace | 146 |
| 11 Záruka výrobce zařízení | 147 |
| 12 Prohlášení o shodě ES (originál) | 148 |


**1** Čísla vždy odkazují na vyobrazení. Vyobrazení k textu najdete na rozkládacích stránkách. Při studiu návodu k obsluze mějte tyto stránky otevřené.
V textu tohoto návodu k obsluze označuje "zařízení" vždy vysavač pro suché a mokré sání VC 20-U-Y/ VC 20-UM-Y/ VC 40-U-Y/ VC 40-UM-Y. Všechny texty tohoto návodu k obsluze se vztahují ke všem 4 zařízením, kromě případů kdy je výslovně uvedeno, že se týkají VC 20-UM-Y / VC 40-UM-Y.

**Konstrukční díly, ovládací a indikační prvky 1**

① Rukojeť
② Spínač ZAP/VYP
③ Uzavírací spona
④ Sběrná nádoba
⑤ Prohlubně pro uchopení
⑥ Hrdlo pro připojení hadice
⑦ Krytka sacího hrdla (jen VC 20-UM-Y/ VC 40-UM-Y)
⑧ Zásuvka pro připojení nářadí
⑨ Držák hadice
⑩ Naviják kabelu
⑪ Hlava vysavače
⑫ Uzavírací spona pro kryt akumulátoru
⑬ Volič průměru hadice (jen VC 20-UM-Y/ VC 40-UM-Y)
⑭ Upevňovací otvory pro rukojeť (rukojeť je příslušenství)
⑮ Ukazatel stavu nabití
⑯ Tlačítko zapnutí/vypnutí čištění filtru
⑰ Ukazatel stavu nabíječky
⑱ Prostor pro akumulátor (vlevo/vpravo)
⑲ Šrouby pro uzavření krytu filtru
⑳ Ukazatel stavu automatického čištění filtru

# 1 Všeobecné pokyny

## 1.1 Signální slova a jejich význam

**NEBEZPEČÍ**
Používá se k upozornění na bezprostřední nebezpečí, které by mohlo vést k těžkému poranění nebo k úmrtí.

**VÝSTRAHA**
Používá se k upozornění na potenciálně nebezpečnou situaci, která může vést k těžkým poraněním nebo k úmrtí.

**POZOR**
Používá se k upozornění na potenciálně nebezpečnou situaci, která by mohla vést k lehkým poraněním nebo k věcným škodám.

**UPOZORNĚNÍ**
Pokyny k používání a ostatní užitečné informace.

## 1.2 Vysvětlení piktogramů a další upozornění

### Zákazové značky

Zákaz převážení na jeřábu

### Výstražné značky

Obecné varování

Varování před žíravinami

Varování před nebezpečným elektrickým napětím

Varování před výbušnými látkami

### Příkazové značky

Používejte ochranné oblečení

Používejte ochranné rukavice

Používejte ochranu sluchu

Používejte ochrannou obuv

Používejte respirátor

### Symboly

Před použitím čtěte návod k obsluze

Odpady odevzdávejte k recyklaci

### Na zařízení

UPOZORNĚNÍ: Tento vysavač obsahuje prach ohrožující zdraví. Vyprázdnění a údržbu, včetně odstranění pytlíkového lapače prachu, smí provádět pouze odborný personál, který nosí vhodné osobní ochranné vybavení. Vysavač nezapínejte, pokud není nainstalován kompletní filtrační systém a prezkoušena funkce kontroly objemového proudu vzduchu.

**Umístění identifikačních údajů na zařízení**
Typové označení a sériové označení je umístěné na typovém štítku vašeho zařízení. Zapište si tyto údaje do svého návodu k obsluze a při dotazech adresovaných našemu zastoupení nebo servisnímu oddělení se vždy odvolávejte na tyto údaje.

Typ: _____

Generace: 01 _____

Sériové číslo: _____

# 2 Popis

CS

## 2.1 Používání v souladu s určeným účelem

Zařízení je univerzální průmyslový vysavač s efektivním čištěním pro suchý prach. Lze ho použít pro suché i mokré sání.
Zařízení lze používat při napájení ze sítě i nezávisle na elektrické síti s 36V lithium-iontovými akumulátory Hilti. Při síťovém provozu lze zařízení používat zároveň jako univerzální nabíječku pro všechny lithium-iontové akumulátory Hilti (14 V/22 V/36 V). Při použití adaptérové desky a rukojeti (příslušenství) lze vysavač používat jako transportní vozík až pro tři kufry Hilti.
Zařízení je vhodné pro odsávání minerálního vrtného kalu při použití za mokra s diamantovými vrtacími stroji Hilti, resp. diamantovými pilami Hilti a pro odsávání velkého množství minerálního prachu při použití za sucha s diamantovými bruskami, dělicími bruskami, vrtacími kladivy a vrtacími korunkami Hilti pro vrtání za sucha.
Zařízení VC 20-UM-Y a VC 40-UM-Y je vhodné pro vysávání a odsávání suchého, nehořlavého prachu, kapalin, dřevěných třísek, minerálního prachu s obsahem křemene a nebezpečného prachu s mezními hodnotami nebezpečí výbuchu (např. hodnotami MAK nebo AGW) ≧ 0,1 mg/m³ (třída prachu M podle IEC/EN 60335-2-69).
Vysávání jiných zdraví škodlivých látek je zakázáno.
Vysávání olejů a kapalných médií s teplotou vyšší než 60 °C je zakázáno.
Při vysávání/odsávání prachu s mezními hodnotami expozice musí být v místnosti zajištěna dostatečná výměna vzduchu, pokud je vzduch vycházející z vysavače veden zpět do místnosti (v této souvislosti dodržujte platné místní předpisy).
Zařízení se nesmí používat pro vysávání výbušných látek, žhavého nebo hořícího, resp. hořlavého (výjimka: dřevěné třísky) a agresivního prachu (například hořčíkovo-hliníkového prachu atd.) a takových kapalin (například benzinu, ředidel, kyselin, chladicích a mazacích prostředků atd.).
Zařízení se nesmí používat položené na boku.
Zařízení může s naložením a včetně vysátého materiálu mít hmotnost maximálně 80 kg.
Zařízení nepoužívejte místo žebříku.
Nepoužívejte zařízení v trvalém stacionárním provozu, v automatických nebo poloautomatických zařízeních.
Obsluha musí být před zahájením práce informována o zacházení se zařízením, nebezpečích způsobených materiálem a o bezpečné likvidaci vysátého materiálu.
Použití pod vodou je zakázáno.
Nepoužívejte toto zařízení na osoby a zvířata.
Abyste zabránili vzniku elektrostatického výboje, používejte antistatickou sací hadici.
Tento vysavač je určen pro komerční použití, například v hotelech, školách, nemocnicích, továrnách, obchodech, kancelářích a k pronájmu.
Materiály ohrožující zdraví (např. azbest) nesmí být opracovávány.
Pracovištěm může být: staveniště, dílna, renovační prostory, přestavby a novostavby.
Dodržujte údaje o provozu, péči a údržbě, které jsou uvedeny v návodu k obsluze.
Používejte pouze originální příslušenství a nástroje firmy Hilti, abyste předešli nebezpečí poranění.

Zařízení a jeho pomocné prostředky mohou být nebezpečné, když s nimi nepřiměřeně zachází nevyškolený personál, nebo když se nepoužívají v souladu s určeným účelem.
Úpravy nebo změny na zařízení nejsou dovoleny.
Dodržujte také pokyny k bezpečnosti a obsluze pro použité příslušenství.
Abyste se vyvarovali nebezpečí, používejte pouze povolené akumulátory a nabíječky.
Nepoužívejte akumulátor jako energetický zdroj pro jiné nespecifikované spotřebiče.

## 2.2 Nastavení průměru hadice (jen VC 20-UM-Y/ VC 40-UM-Y)

Pro správné nastavení meze výstražného akustického signálu u funkce M zvolte průměr hadice podle hadice, kterou se zařízením používáte.

## 2.3 K dodávce standardního vybavení patří:

CS

1 Vysavač včetně filtrační vložky
1 Kompletní sací hadice s hadicovou přípojkou, elektricky vodivá, hadicová objímka a kuželový adaptér
1 Plastový vak na prach PE VC 20
1 Návod k obsluze

## 2.4 Používání prodlužovacích kabelů

Používejte pouze prodlužovací kabel s dostatečným průřezem schválený pro danou oblast používání. Jinak může dojít ke ztrátě výkonu vysavače a přehřátí kabelu. Pravidelně kontrolujte, zda prodlužovací kabel není poškozen. Poškozené prodlužovací kabely vyměňte.
**Doporučené minimální průřezy a maximální délky kabelu pro použití zařízení s elektrickým nářadím zapojeným do zásuvky na vysavači:**

| Průřez vodiče | 1,5 mm² | 2,5 mm² | 3,5 mm² |
|---|---|---|---|
| Síťové napětí 220-240 V | 20 m | 40 m | 50 m |

Používejte pouze prodlužovací kabely s ochranným vodičem!
Nepoužívejte prodlužovací kabely s průřezem vodičů menším než 1,5 mm².

## 2.5 Prodlužovací kabely ve venkovním prostředí

Ve venkovním prostředí používejte pouze prodlužovací kabely, které jsou pro tento účel schváleny a příslušně označeny.

## 2.6 Používání generátoru nebo transformátoru

Tento vysavač může být poháněn generátorem nebo transformátorem, který není součástí dodávky, za následujících podmínek: výkon ve W alespoň dvojnásobný oproti maximálnímu příkonu uváděnému na typovém štítku vysavače, provozní napětí musí být stále v rozmezí +5 % a -15 % jmenovitého napětí a frekvence musí být 50 až 60 Hz, v žádném případě však nesmí přesáhnout 65 Hz a musí být k dispozici automatický regulátor napětí s rozběhovým zesílením.
V žádném případě nenapájejte generátorem/transformátorem současně žádné další zařízení. Zapínání a vypínání jiných spotřebičů může způsobit podpěťové nebo přepěťové špičky, které mohou vysavač poškodit.

## 2.7 Pokyny pro užívání příslušenství

| Příslušenství | Způsob použití |
|---|---|
| Plastový vak na prach PE VC 20/40 | použití na minerální látky, mokré a suché sání |
| Papírový vak na prach VC 20/40 | Použití na dřevo |
| Filtrační vložka PTFE | pro mokré sání a intenzivní suché sání |
| Filtrační vložka VC 20/40 | převážně suché sání |
| Filtrační vložka PES VC 20/40 | mokré a suché sání |
| Sací hadice antistatická 27 mm o délce 3,5 m | mokré a suché sání |
| Sací hadice antistatická 36 mm o délce 4,65 m | mokré a suché sání |

CS

U zařízení VC 20-UM-Y a VC 40-UM-Y je bezpodmínečně nutné používat vak na prach (plastový nebo papírový vak na prach)!

## 2.8 Stav nabití lithium-iontového akumulátoru během procesu nabíjení

| LED trvale svítí | LED bliká | Stav nabití v % |
|---|---|---|
| LED 1, 2, 3, 4 | - | = 100 % |
| LED 1, 2, 3 | LED 4 | 75 % až 100 % |
| LED 1, 2 | LED 3 | 50 % až 75 % |
| LED 1 | LED 2 | 25 % až 50 % |
| - | LED 1 | < 25 % |

# 3 Příslušenství

**Náhradní díly, nářadí a příslušenství lze obdržet prostřednictvím odbytových partnerů Hilti.**

| Označení | Číslo výrobku, popis |
|---|---|
| Plastový vak na prach PE VC 20 | 203854, Vysavače třídy M: použití na minerální látky |
| Plastový vak na prach PE VC 40 | 203852, Vysavače třídy M: použití na minerální látky |
| Papírový vak na prach kompl. VC 20 | 203858, Vysavače třídy M: použití na dřevo |
| Papírový vak na prach kompl. VC 40 | 203856, Vysavače třídy M: použití na dřevo |
| Filtrační vložka PTFE | 436058 |
| Filtrační vložka VC 20/40 | 203862 |
| Filtrační vložka PES VC 20/40 | 203863 |
| Sací hadice antistatická 27 mm o délce 3,5 m | 203865 |
| Sací hadice antistatická 36 mm o délce 4,65 m | 203867 |
| Kuželový adaptér | 203878 |
| Rukojeť VC 20 | 2044214 |
| Rukojeť VC 40 | 2047174 |
| Adaptérová deska | 2044211 |

| Označení | Číslo výrobku, popis |
|---|---|
| Box na příslušenství | 2044212 |
| Sada příslušenství | 2044213, 1 koleno, 3 prodlužovací trubice, 1 podlahová hubice s lamelovými lištami a 1 sada kartáčů |

# 4 Technické údaje

Technické změny vyhrazeny!

CS

| Jmenovité napětí | 220…240 V | 220...240 V/CH | 220...240 V/GB | 36 V |
|---|---|---|---|---|
| Jmenovitý příkon | 1 200 W | 1 200 W | 1 200 W | 750 W |
| Připojovací příkon integrované zásuvky pro připojení nářadí (je-li k dispozici) | 2 000 W | 700 W | 1 400 W | |
| Síťová přípojka (typ) | H07 RN-F 3G 1,5 mm² | H07 RN-F 3G 1,5 mm² | H07 RN-F 3G 1,5 mm² | |

| Napájení | Síťový provoz (230 V) | Akumulátorový provoz |
|---|---|---|
| Max. objem proudění (vzduch) VC 20-U-Y, VC 40-U-Y | 74 l/s | 57 l/s |
| Max. objem proudění (vzduch) VC 20-UM-Y, VC 40-UM-Y | 136 m³/h | 106 m³/h |
| Max. podtlak VC 20-U-Y, VC 40-U-Y | 23 kPa | 16,6 kPa |
| Max. podtlak VC 20-UM-Y, VC 40-UM-Y | 22 kPa | 15,6 kPa |

**Informace o zařízení a použití**

| | |
|---|---|
| Třída ochrany | Třída ochrany I |
| Stupeň ochrany | IP X4 chráněn proti stříkající vodě |

**Hlučnost (měřeno podle EN 60335-2-69):**

| | |
|---|---|
| Typická hladina emitovaného akustického tlaku podle měření A | 71 dB(A) |
| Nejistota pro uvedené hladiny hlučnosti | 2,5 dB(A) |

| Zařízení | VC 20-U-Y/ VC 20-UM-Y | VC 40-U-Y/ VC 40-UM-Y |
|---|---|---|
| Síťová frekvence | 50 / 60 Hz | 50 / 60 Hz |
| Hmotnost podle standardu EPTA 01/2003 | 15,3 kg / 15,3 kg | 16,9 kg / 16,9 kg |

| Zařízení | VC 20-U-Y/ VC 20-UM-Y | VC 40-U-Y/ VC 40-UM-Y |
|---|---|---|
| Hmotnost sací hadice | 1,3 kg | 1,3 kg |
| Rozměry (D x Š x V) | 530 mm x 380 mm x 540 mm | 530 mm x 380 mm x 670 mm |
| Síťový kabel | 5 m | 5 m |
| Objem sběrné nádoby | 21 l | 36 l |
| Užitné množství prachu | 23 kg | 40 kg |
| Užitný objem vody | 13,5 l | 25 l |
| Průměr sací hadice (otočná objímka na straně sání; objímka pro připojení na straně vysavače) | 36 mm | 36 mm |
| Teplota vzduchu | -10...+40 °C | -10...+40 °C |
| automatické čištění filtru (vypínatelné) cca každých | 15 s | 15 s |

CS

**Nabíječka**

| | |
|---|---|
| Výstupní výkon | 365 W |
| Výstupní napětí | 7,2...36 V |
| Řízení | Elektronická kontrola nabíjení a řízení pomocí mikroprocesoru |
| Chlazení | Aktivní chlazení |
| Akumulátor | Li-Ion |

**UPOZORNĚNÍ**
Při příliš vysoké nebo příliš nízké teplotě se prodlužuje doba nabíjení akumulátorů. Nízké teploty mohou také způsobit, že se akumulátor úplně nenabije.

| Napětí | Typ | Doba nabíjení | Například pro zařízení: |
|---|---|---|---|
| 14,4 V | B 14/1.6 Li-Ion | 21 min | SFC 14-A |
| 14,4 V | B 14/3.3 Li-Ion | 23 min | SFC 14-A |
| 21,6 V | B 22/1.6 Li-Ion | 21 min | SFC 22-A |
| 21,6 V | B 22/2.6 Li-Ion | 24 min | SFH 22-A |
| 21,6 V | B 22/3.3 Li-Ion | 31 min | SFC 22-A |
| 36 V | B 36/3.0 Li-Ion | 24 min | TE 6-A36 |
| 36 V | B 36/3.9 Li-Ion | 44 min | TE 7-A |
| 36 V | B 36/6.0 Li-Ion | 42 min | TE 30-A |

| Akumulátor | B 36/6.0 Li-Ion |
|---|---|
| Jmenovité napětí | 36 V |
| Kapacita | 6 Ah |
| Obsah energie | 216 Wh |
| Hmotnost | 1,8 kg |
| Druh článku | Li-Ion |
| Kontrola teploty | NTC |
| Ochrana proti hlubokému vybití | ano |

# 5 Bezpečnostní pokyny

## 5.1 Všeobecné bezpečnostní pokyny

**VAROVÁNÍ! Přečtěte si všechny bezpečnostní pokyny a instrukce.** Nedbalost při dodržování bezpečnostních pokynů a instrukcí může mít za následek úraz elektrickým proudem, požár, případně těžká poranění. **Všechny bezpečnostní pokyny a instrukce uschovejte pro budoucí potřebu.**

### 5.1.1 Bezpečnost pracoviště

a) **Pracoviště musí být čisté a dobře osvětlené.** Nepořádek nebo neosvětlená místa mohou vést k úrazům.

b) **Se zařízením nepracujte v prostředí s nebezpečím výbuchu, kde se nacházejí hořlavé kapaliny, plyny nebo prach.** Zařízení jiskří; od těchto jisker se mohou prach nebo páry vznítit.

c) **Při práci se zařízením zabraňte přístupu dětem a jiným osobám na pracoviště.** Rozptylování pozornosti by mohlo způsobit ztrátu kontroly nad zařízením.

### 5.1.2 Elektrická bezpečnost

a) **Síťová zástrčka zařízení musí odpovídat zásuvce. Zástrčka nesmí být žádným způsobem upravována. U zařízení s ochranným uzemněním nepoužívejte žádné adaptéry.** Neupravované zástrčky a odpovídající zásuvky snižují riziko úrazu elektrickým proudem.

b) **Nedotýkejte se uzemněných kovových předmětů, jako např. trubek, topení, sporáků a chladniček.** Je-li tělo uzemněno, existuje zvýšené riziko úrazu elektrickým proudem.

c) **Zařízení chraňte před deštěm a vlhkem.** Vniknutí vody do elektrického zařízení zvyšuje nebezpečí úrazu elektrickým proudem.

d) **Síťový kabel používejte jen k tomu účelu, pro který je určen. Nepoužívejte jej zejména k nošení či zavěšování zařízení, ani k vytahování zástrčky ze zásuvky. Kabel veďte vždy v bezpečné vzdálenosti od zdrojů tepla, ostrých hran a pohyblivých dílů, zamezte styku s olejem.** Poškozené nebo zamotané kabely zvyšují riziko úrazu elektrickým proudem.

e) **Pokud pracujete se zařízením venku, používejte pouze takové prodlužovací kabely, které jsou vhodné i pro venkovní použití.** Použití prodlužovacího kabelu, který je vhodný pro venkovní použití, snižuje riziko úrazu elektrickým proudem.

f) **Pokud se nelze vyvarovat provozu zařízení ve vlhkém prostředí, použijte proudový chránič.** Použití diferenciálního jističe snižuje riziko úrazu elektrickým proudem.

### 5.1.3 Bezpečnost osob

a) **Buďte pozorní, dávejte pozor na to, co děláte a přistupujte k práci se zařízením rozumně. Zařízení nepoužívejte, jste-li unaveni nebo pod vlivem drog, alkoholu nebo léků.** Moment nepozornosti při použití zařízení může vést k vážným úrazům.

b) **Zabraňte neúmyslnému uvedení do provozu. Před zapojením zařízení do sítě a/nebo vložením akumulátoru, před uchopením zařízení nebo jeho přenášením se ujistěte, že je vypnuté.** Držíte-li při přenášení zařízení prst na spínači nebo připojujete-li zařízení k síti zapnuté, může dojít k úrazu.

c) **Udržujte přirozené držení těla. Zaujměte bezpečný postoj a udržujte rovnováhu.** Tak můžete zařízení v neočekávaných situacích lépe kontrolovat.

d) **Noste vhodné oblečení. Nenoste volný oděv ani šperky. Vlasy, oděv a rukavice držte v bezpečné vzdálenosti od pohybujících se dílů.**Volný oděv, šperky a dlouhé vlasy jimi mohou být zachyceny.

e) **Lze-li namontovat odsávací zařízení nebo lapače prachu, přesvědčte se, že jsou připojeny a správně použity.**Použitím odsávání prachu můžete snížit ohrožení vlivem prachu.

### 5.1.4 Použití zařízení a péče o něj

a) **Nepřetěžujte zařízení. Pro danou práci použijte zařízení, které je pro ni určeno.** S vhodným zařízením budete v dané výkonové oblasti pracovat lépe a bezpečněji.

b) **Nepoužívejte zařízení, které má vadný spínač.** Zařízení, které nelze zapnout nebo vypnout, je nebezpečné a musí se opravit.

c) **Dříve než budete zařízení seřizovat, měnit jeho příslušenství nebo než ho odložíte, vytáhněte síťovou zástrčku ze zásuvky a/nebo vyjměte akumulátor.** Toto preventivní opatření zabrání neúmyslnému zapnutí zařízení.

d) **Nepoužívané zařízení neukládejte v dosahu dětí. Nenechte pracovat s vysavačem osoby, které s ním nejsou obeznámeny nebo nečetly tyto pokyny.** Vysavač je nebezpečný, je-li používán nezkušenými osobami.

e) **O zařízení svědomitě pečujte. Kontrolujte, zda pohyblivé díly zařízení bezvadně fungují a neváznou, zda díly nejsou zlomené nebo poškozené tak, že je narušena jeho funkce. Poškozené díly nechte před použitím zařízení opravit.** Mnoho úrazů má na svědomí nedostatečná údržba zařízení.

f) **Zařízení, příslušenství, nástavce apod. používejte podle těchto pokynů a tak, jak je to pro tento typ zařízení předepsáno. Respektujte přitom pracovní podmínky a prováděnou činnost.** Použití zařízení k jinému účelu, než ke kterému je určeno, může být nebezpečné.

CS

### 5.1.5 Servis

**Zařízení svěřujte do opravy pouze kvalifikovaným odborným pracovníkům, kteří mají k dispozici originální náhradní díly.** Tak zajistíte, že zařízení bude i po opravě bezpečné.

## 5.2 Dodatečné bezpečnostní pokyny

### 5.2.1 Osobní ochranné pomůcky

a) **Obsluha i osoby, které se zdržují v blízkosti, musí během používání a údržby zařízení nosit vhodné ochranné brýle, ochrannou přilbu, ochranu sluchu, ochranné rukavice, bezpečnostní obuv a respirátor (P2).**

b) **Při práci s minerálním vrtacím kalem používejte ochranný pracovní oděv a předcházejte potřísnění pokožky (pH > 9 leptavé).**

### 5.2.2 Požadavky na uživatele

a) **Nářadí smí obsluhovat, ošetřovat a udržovat pouze autorizovaný a zaškolený personál. Tento personál musí být speciálně informován o případných rizikách.**

b) **Obzvláště opatrní buďte při práci na schodech.**

c) **Do otvorů na zařízení nic nestrkejte. Pokud jsou otvory zablokované, se zařízením nepracujte. Udržujte je zbavené prachu, žmolků, vlasů a všeho, co by mohlo omezovat proudění vzduchu.**

### 5.2.3 Vhodné vybavení pracoviště

a) **Postarejte se o dobré větrání pracoviště.** Špatně větraná pracoviště mohou způsobit zdravotní potíže z důvodu zatížení prachem.

b) **Udržujte své pracoviště v pořádku. Odstraňte z něj předměty, kterými byste se mohli zranit.** Nepořádek na pracovišti může mít za následek úrazy.

c) **Nedovolte, aby někdo jiný sahal na zařízení nebo na prodlužovací kabel.**

d) **Síťový kabel, prodlužovací kabel a odsávací hadici veďte při práci vždy směrem dozadu od zařízení.** Snižuje se tak riziko převrhnutí při práci.

e) **Po skončení práce síťový kabel, prodlužovací kabel a odsávací hadici vždy uložte.** Snižuje se tak riziko převrhnutí při práci.

f) **Zařízení nepřemisťujte pomocí jeřábu.**

g) **Děti je nutno upozornit, že si s zařízením nesmí hrát.**

h) **Zařízení není určené k tomu, aby ho používaly osoby (včetně dětí) s omezenými fyzickými, smyslovými nebo duševními schopnostmi nebo nedostatečnými zkušenostmi a/nebo vědomostmi, ledaže by na ně dohlížela osoba zodpovídající za jejich bezpečnost nebo je tato osoba instruovala, jak se zařízení používá.**

### 5.2.4 Pečlivé zacházení se zařízením a jeho používání

a) **Nikdy nenechávejte zařízení bez dozoru.**
b) **Chraňte vysavač před mrazem.**
c) **U vysavačů třídy M je při přepravě nebo pokud se zařízení nepoužívá nutno sací hrdlo uzavřít uzávěrem.**
d) **Zkontrolujte správnou polohu filtru. Filtr nesmí být poškozený.**
e) **Nepřejíždějte vysavačem síťový kabel.**
f) **Zařízení pro kontrolu hladiny vody je nutné pravidelně čistit podle návodu kartáčkem a kontrolovat, zda nejeví známky poškození.**
g) **Akumulátory nabíjejte pouze v nabíječkách, které jsou doporučeny výrobcem.** Při použití jiných akumulátorů, než pro které je nabíječka určena, existuje nebezpečí požáru.
h) **Nepoužívaný akumulátor neukládejte pohromadě s kancelářskými sponkami, mincemi, klíči, hřebíky, šrouby nebo s jinými drobnými kovovými předměty, které by mohly způsobit přemostění kontaktů.** Zkrat mezi kontakty akumulátoru může způsobit popáleniny nebo požár.
i) **Při nesprávném použití může z akumulátoru vytéci kapalina. Vyhněte se potřísnění. Při náhodném kontaktu opláchněte postižené místo vodou. Pokud kapalina vnikne do očí, vyhledejte také i lékaře.** Vytékající akumulátorová kapalina může způsobit podráždění pokožky nebo popáleniny.
j) **Akumulátory chraňte před vysokými teplotami a ohněm.** Hrozí nebezpečí výbuchu.
k) **Akumulátory se nesmějí rozebírat, lisovat, zahřívat nad 80 °C ani pálit.** Jinak hrozí nebezpečí ohně, výbuchu a poleptání.
l) **Zabraňte vniknutí vlhkosti.** Vlhkost v akumulátoru může způsobit zkrat a v důsledku toho popálení nebo vznícení.
m) **Nepoužívejte žádné akumulátory kromě těch, které byly pro dané zařízení schválené.** Při použití jiných akumulátorů nebo použití akumulátorů pro jiné účely hrozí nebezpečí požáru a výbuchu.
n) **Řiďte se zvláštními směrnicemi pro transport, skladování a provoz lithium-iontových akumulátorů.**
o) **Zabraňte zkratu na akumulátoru.**Před vložením akumulátoru do zařízení zkontrolujte, zda nejsou na kontaktech akumulátoru a v zařízení cizí tělesa. Pokud dojde na kontaktech akumulátoru ke zkratu, hrozí nebezpečí ohně, výbuchu a poleptání.
p) **Poškozené akumulátory (například akumulátory s trhlinami, prasklými částmi, ohnutými, zaraženými nebo vytaženými kontakty) se nesmí nabíjet ani dále používat.**

### 5.2.5 Mechanická bezpečnost

**Dodržujte pokyny pro čistění a údržbu.**

CS

### 5.2.6 Elektrická bezpečnost

a) **Zástrčku zapojte do vhodné uzemněné zásuvky, která je bezpečně nainstalovaná a splňuje všechny místní předpisy.**
b) **Pokud si nejste jisti, že je zásuvka uzemněná, nechte ji zkontrolovat odborníkem s elektrotechnickou kvalifikací.**
c) **Pravidelně kontrolujte přívodní kabel zařízení a v případě poškození ho nechte vyměnit v servisním oddělení Hilti. Pravidelně kontrolujte prodlužovací kabely a v případě poškození je vyměňte.**
d) **Zkontrolujte, zda je zařízení a příslušenství v pořádku. Nepracujte se zařízením a příslušenstvím, když je poškozené, když není systém kompletní, nebo když se ovládací prvky nedají bezchybně ovládat.**
e) **Jestliže se při práci poškodí síťový nebo prodlužovací kabel, nesmíte se kabelu dotýkat. Vytáhněte síťovou zástrčku ze zásuvky.** Poškozená přívodní a prodlužovací vedení představují nebezpečí úrazu elektrickým proudem.
f) **Síťový kabel smí být vyměněn pouze za typ uvedený v návodu k obsluze.**
g) **Při přerušení dodávky elektrické energie: vypněte vysavač, vytáhněte zástrčku.**
h) **Je nutno se vyvarovat používání prodlužovacího kabelu s vícenásobnými zásuvkami a současnému provozu několika spotřebičů.**

i) **Zásuvku vysavače používejte pouze pro účely popsané v návodu k obsluze.**
j) **Horní část vysavače nikdy neostřikujte vodou: Nebezpečí poranění osob a poškození zařízení.**
k) **Spojky síťových, prodlužovacích nebo připojovacích kabelů musí být chráněné proti stříkající vodě.**
l) **Síťové kabely odpojujte pouze přímo u zástrčky (nikoli taháním nebo trháním za kabel).**
m) **Vysavač nikdy nepřesunujte do jiné pracovní polohy taháním za síťový kabel.**

CS

n) **Nikdy nepoužívejte zařízení v zašpiněném nebo mokrém stavu. Prach usazený na povrchu zařízení, především z vodivých materiálů, nebo vlhkost, mohou za nepříznivých podmínek způsobit úraz elektrickým proudem. Především pokud často obrábíte vodivé materiály, nechte znečištěná zařízení v pravidelných intervalech zkontrolovat v servisu firmy Hilti.**
o) **Zkontrolujte, zda kabel neleží ve vodě (např. v kaluži).**
p) **Zásuvky a příslušenství se nedotýkejte mokrýma rukama.**

### 5.2.7 Vysávaný materiál

a) **Je zakázáno vysávat zdraví škodlivý, hořlavý a/nebo výbušný prach (hořčíkovohliníkový prach, azbest atd.).**
b) Zařízení třídy prachu M je vhodné k vysávání a odsávání suchého, nehořlavého prachu, dřevěných třísek, minerálního prachu s obsahem křemene a nebezpečného prachu s mezními hodnotami expozice ≧ 0,1 mg/m³. **Podle stupně nebezpečnosti vysávaného/odsávaného prachu musí být zařízení vybavené vhodnými filtry.**
c) **Je zakázáno vysávání hořlavých, výbušných, agresivních kapalin (chladicí a mazací prostředky, benzin, ředidla, kyseliny (pH < 5), louhy (pH > 12,5) atd.)**
d) **V případě, že uniká pěna nebo kapalina, vysavač okamžitě vypněte.**
e) **Zabraňte kontaktu se zásaditými nebo kyselými kapalinami. Při náhodném kontaktu opláchněte postižené místo vodou. Jestliže se tato kapalina dostane do očí, vyplachujte je velkým množstvím vody a vyhledejte lékaře.**
f) **Při vysávání horkého materiálu max. do 60 °C noste ochranné rukavice.**
g) **Nevysávejte předměty, které by přes prachový vak mohly způsobit poranění (například špičaté nebo ostré kousky).**

### 5.2.8 Tepelná bezpečnost

**Je zakázáno vysávat horké materiály nad 60 °C (doutnající cigareta, horký popel atd.).**

# 6 Uvedení do provozu

### 6.1 Vysávání/odsávání

**POZOR**
**Síťové napětí musí souhlasit s údajem na typovém štítku. Zařízení nesmí být připojené k elektrické napájecí síti.**

**NEBEZPEČÍ**
**Vysavač připojujte pouze k řádně uzemněnému zdroji elektrického proudu.**

**POZOR**
**Pomocí brzd koleček zajistěte, aby byl vysavač neustále stabilní.**

**POZOR**
**Při nasazování hlavy vysavače dbejte na to, abyste neuskřípli a nepoškodili síťový kabel.**

### 6.1.1 První uvedení do provozu

1. Vyjměte zařízení z obalu a připojte sací hadici, která je součástí dodávky, k hrdlu pro připojení hadice.
   **UPOZORNĚNÍ** K vysávání prachu s mezními hodnotami expozice ≧ 0,1 mg/m³ použijte provedení třídy M. Do sběrné nádoby vložte podle návodu vak (plastový) na minerální prach nebo papírový vak na dřevěné piliny.
   **UPOZORNĚNÍ** K vysávání bezpečného prachu: Do sběrné nádoby vložte plastový vak na prach (návod na potisku).

#### 6.1.1.1 Vložení papírového vaku na prach pro vysávání dřevěných třísek 2

1. Otevřete obě uzavírací spony.
2. Hlavu vysavače sejměte ze sběrné nádoby.
3. Zasuňte kartonovou výztuhu papírového vaku na prach do plastového adaptéru.
4. Zasuňte plastový adaptér s papírovým vakem na prach do příslušného uchycení v nádobě.
5. Hlavu vysavače nasaďte na sběrnou nádobu.
6. Zavřete obě uzavírací spony.
7. Ujistěte se, že je hlava vysavače správně nasazená a zajištěná.
8. K zařízení připojte sací hadici.

#### 6.1.1.2 Vložení plastového vaku na prach

1. Otevřete obě uzavírací spony.
2. Hlavu vysavače sejměte ze sběrné nádoby.
3. Do sběrné nádoby připevněte nový vak na prach (návod na potisku).
4. Hlavu vysavače nasaďte na sběrnou nádobu.
5. Zavřete obě uzavírací spony.

## 6.2 Nabíjení akumulátorů

### 6.2.1 Pečlivé zacházení s akumulátorem

**POZOR**
Zařízení je uzpůsobené pro uvedené akumulátory Hilti. Jiné akumulátory se nesmí nabíjet. Může to způsobit škody na zdraví, vznícení, požár a zničení akumulátoru i zařízení. Z poškozených akumulátorů může unikat leptavá kapalina. Zabraňte kontaktu s touto kapalinou.

**UPOZORNĚNÍ**
Před vložením akumulátoru do nabíječky zkontrolujte, zda jsou kontakty čisté a nejsou mastné.

Akumulátor skladujte, pokud možno, v chladu a v suchu. Akumulátor neskladujte nikdy na slunci, na topení nebo za sklem. Po skončení životnosti je akumulátory nutno bezpečně a ekologicky zlikvidovat.

### 6.2.2 Nabíjení akumulátoru

**NEBEZPEČÍ**
**Používejte jen určené akumulátory Hilti.**

**NEBEZPEČÍ**
**Akumulátory nabíjejte jen v zařízení nebo v nabíječkách Hilti.**

#### 6.2.2.1 První nabíjení nového akumulátoru

Akumulátory před prvním použitím úplně nabijte.

#### 6.2.2.2 Nabíjení použitého akumulátoru

**NEBEZPEČÍ**
**Akumulátory nabíjejte jen v zařízení nebo v nabíječkách Hilti.**

Než akumulátor vložíte do nabíječky, zajistěte, aby vnější kontakty akumulátoru byly čisté a suché.

#### 6.2.2.3 Opakované nabíjení lithium-iontových akumulátorů

**POZOR**
**Než akumulátor vložíte do nabíječky, zkontrolujte, zda jsou jeho vnější plochy čisté a suché.**

Lithium-iontové akumulátory jsou pohotově připravené k použití kdykoliv, i když jsou nabité jen částečně. Postup nabíjení je indikován LED kontrolkami.

### 6.2.3 Vložení akumulátoru do zařízení

**NEBEZPEČÍ**
**Používejte jen určené akumulátory Hilti.**

1. Otevřete kryt akumulátoru.
2. Akumulátor zasuňte zezadu do zařízení, až při dorazu slyšitelně zacvakne.
3. **POZOR Pokud by akumulátor vypadl, mohl by zranit vás nebo jiné osoby.** Před započetím práce zkontrolujte usazení akumulátoru v zařízení.

### 6.2.4 Vyjmutí akumulátoru 3

CS

1. Otevřete kryt akumulátoru.
2. Stiskněte jedno nebo obě odjišťovací tlačítka.
3. Vytáhněte akumulátor ze zařízení směrem dozadu.

### 6.2.5 Transport a skladování akumulátorů

Pokud akumulátor za účelem transportu nebo uskladnění ze zařízení vyjmete, zajistěte, aby nedošlo ke zkratování kontaktů akumulátoru. Z kufru, bedny na nářadí nebo transportního pouzdra odstraňte volné kovové díly, jako např. šrouby, hřebíky, spony, volné šroubovací bity, dráty nebo kovové špony, resp. zabraňte kontaktu těchto dílů s akumulátory.

Při zasílání akumulátorů (silniční, železniční, námořní nebo letecká doprava) dodržujte národní a mezinárodní přepravní předpisy.

### 6.3 Vysávání při akumulátorovém provozu (po nabití)

Vložte jeden nebo dva akumulátory schválené pro provoz podle výše uvedeného popisu.

**UPOZORNĚNÍ**
Zajistěte, aby akumulátory byly nabité.

### 6.4 Transport

**NEBEZPEČÍ**
**U vysavačů třídy M je při přepravě nebo pokud se zařízení nepoužívá nutno sací hrdlo uzavřít uzávěrem.**

Plný vysavač se nesmí přenášet.
Než budete vysavač přenášet na jiné místo, vyprázdněte ho.
Po vysávání vody vysavač nenaklápějte ani nepřepravujte v poloze na boku.
Za účelem transportu můžete pomocí kuželového adaptéru spojit oba konce hadice dohromady.

## 7 Obsluha

**VÝSTRAHA**
Pro vysavače třídy M platí následující: **Než zařízení odstraníte z oblasti zatížené nebezpečnými látkami, vysajte jeho povrch, důkladně ho otřete nebo neprodyšně zabalte. Ke všem částem zařízení je nutné přistupovat jako ke znečištěným, pokud jsou přemístěny z nebezpečné oblasti, a je nutno učinit příslušná opatření, aby se zabránilo šíření prachu.**

**POZOR**
Pro vysavače třídy M platí následující: **POZOR: Vždy používejte vhodný sběrný vak na prach. Toto zařízení obsahuje zdraví škodlivý prach. Vyprazdňování a údržbu, včetně odstraňování sběrného vaku na prach, smí provádět pouze odborníci vybavení odpovídajícími ochrannými pomůckami (respirátor P2 nebo vyšší a jednorázový oděv). Nepoužívejte bez kompletního filtračního systému.**

**POZOR**
**Pomocí brzd koleček zajistěte, aby byl vysavač neustále stabilní.**

### 7.1 Síťový provoz

1. Zastrčte síťovou zástrčku do zásuvky.
2. Spínač otočte do polohy "ON".

### 7.2 Akumulátorový provoz

**UPOZORNĚNÍ**
Zařízení pracuje jak s jedním, tak se dvěma nasazenými 36V akumulátory. S jedním akumulátorem se doba chodu zkracuje na polovinu.

**UPOZORNĚNÍ**
Při akumulátorovém provozu nelze používat zásuvku pro připojení nářadí.

1. Do prostoru pro akumulátor vložte minimálně jeden akumulátor Hilti 36 V 6,0 Ah Li-Ion.
2. Spínač otočte do polohy "ON".
3. Během provozu je stav nabití indikován pomocí ukazatele na zařízení.

## 7.3 Nastavení průměru hadice (VC 20-UM-Y/ VC 40-UM-Y)

Pro správné nastavení meze výstražného akustického signálu u funkce M zvolte průměr hadice podle hadice, kterou se zařízením používáte.

## 7.4 Provoz s použitím zásuvky pro připojení nářadí (pouze při síťovém provozu)

**NEBEZPEČÍ**
Zásuvka je určená pouze k přímému připojení elektrického nářadí k vysavači.

**UPOZORNĚNÍ**
Před zapojením síťové zástrčky do zásuvky se přesvědčte, zda je elektrické nářadí vypnuté.

**UPOZORNĚNÍ**
Je-li v zásuvce vysavače zapojené elektrické nářadí, je nutné dodržovat pokyny návodu k obsluze a v něm obsažená bezpečnostní upozornění.

**UPOZORNĚNÍ**
Zkontrolujte, zda se maximální příkon připojovaného elektrického nářadí pohybuje pod maximálně přípustným výkonem zásuvky vysavače (tabulka "Technické údaje" a potisk na zásuvce).

1. Zapojte síťovou zástrčku vysavače do zásuvky.
2. Spínač otočte do polohy "AUTO".
3. Zapněte elektrické nářadí. Vysavač se spustí automaticky.
   **UPOZORNĚNÍ** Po vypnutí elektrického nářadí vysavač ještě chvilku dobíhá, aby došlo k odsátí prachu nacházejícího se v sací hadici.

## 7.5 Vysávání suchého prachu

**UPOZORNĚNÍ**
Před vysáváním suchého a zejména minerálního prachu je vždy nutné zkontrolovat, zda je ve sběrné nádobě vložený správný vak na prach (příslušenství Hilti). Vysátý materiál lze pak snadno a řádně zlikvidovat.

**POZOR**
**Vysávaný materiál se musí likvidovat v souladu se zákonnými předpisy.**

**POZOR**
**Nikdy nevysávejte bez filtrační vložky.**

**POZOR**
**Při nasazování hlavy vysavače dbejte na to, abyste neuskřípli a nepoškodili síťový kabel.**

### 7.5.1 Automatické čištění filtrační vložky

**UPOZORNĚNÍ**
Filtrační vložku nečistěte klepáním o tvrdé předměty ani pomocí tvrdých či ostrých předmětů. Zkracuje se tím životnost filtrační vložky.

**UPOZORNĚNÍ**
Filtrační vložka se nesmí čistit vysokotlakým čističem. Ve filtračním materiálu by mohly vzniknout trhliny.

**UPOZORNĚNÍ**
Filtrační vložka je díl podléhající opotřebení. Měla by se měnit minimálně jednou za půl roku, při intenzivním používání vysavače ovšem častěji.

**UPOZORNĚNÍ**
Čištění filtrační vložky funguje pouze při připojené sací hadici.

Zařízení je vybavené automatickým čištěním filtru, pomocí kterého se filtrační vložka v maximální míře zbaví zachyceného prachu. Čištění filtru lze vypnout stisknutím tlačítka (16) a opětovným stisknutím ho lze zase zapnout. Stav se indikuje pomocí "ukazatele stavu automatického čištění filtru": Ukazatel svítí = čištění filtru aktivní. Ukazatel nesvítí = čištění filtru deaktivováno. Při každém spuštění zařízení se čištění filtru automaticky zapne.

Filtrační vložka se automaticky čistí nárazem vzduchu (tepající zvuky).

### 7.5.2 Výměna papírového vaku na prach 2

**NEBEZPEČÍ**
**Zkontrolujte, zda vak neprotrhly žádné předměty, o které byste se mohli poranit.**

**POZOR**
**Vysávaný materiál se musí likvidovat v souladu se zákonnými předpisy.**

CS

1. Vytáhněte síťovou zástrčku ze zásuvky.
2. Otevřete obě uzavírací spony.
3. Hlavu vysavače sejměte ze sběrné nádoby.
4. Opatrně oddělte hrdlo papírového filtračního vaku od adaptéru.
5. Hrdlo filtračního vaku zavřete uzávěrem.
6. Sběrnou nádobu vyčistěte hadrem.
7. Do sběrné nádoby připevněte nový vak na prach.
8. Hlavu vysavače nasaďte na sběrnou nádobu.
9. Zavřete obě uzavírací spony.

### 7.5.3 Výměna plastového vaku na prach 4

**NEBEZPEČÍ**
**Zkontrolujte, zda vak neprotrhly žádné předměty, o které byste se mohli poranit.**

**POZOR**
**Vysávaný materiál se musí likvidovat v souladu se zákonnými předpisy.**

1. Vytáhněte síťovou zástrčku ze zásuvky.
2. Otevřete obě uzavírací spony.
3. Hlavu vysavače sejměte ze sběrné nádoby.
4. Plastový vak na prach uzavřete pod vyraženými otvory kabelovou spojkou.
5. Vyjměte plastový vak na prach.
6. Sběrnou nádobu vyčistěte hadrem.
7. Do sběrné nádoby připevněte nový vak na prach (návod na potisku).
8. Hlavu vysavače nasaďte na sběrnou nádobu.
9. Zavřete obě uzavírací spony.

## 7.6 Akustický signál (VC 20-UM-Y/ VC 40-UM-Y)

Klesne-li rychlost vzduchu v sací hadici pod 20 m/s, ozve se z bezpečnostních důvodů akustický výstražný signál. Příčiny viz kapitola Odstraňování závad.

## 7.7 Vysávání kapalin

**NEBEZPEČÍ**
Nevysávejte zdraví škodlivý prach.

**NEBEZPEČÍ**
**Při údržbě je nutné vytáhnout síťovou zástrčku ze zásuvky a vyjmout ze zařízení akumulátory.**

**POZOR**
**Nikdy nevysávejte bez filtrační vložky.**

### 7.7.1 Před vysáváním kapalin

1. Ze sběrné nádoby vyjměte vak na prach.
2. Zkontrolujte elektrody pro hlídání stavu naplnění (dvě kovové destičky na spodní straně hlavy vysavače), zda nejsou znečištěné. Pokud ano, vyčistěte je kartáčem.

### 7.7.2 Během vysávání kapalin

Pro mokré sání používejte pokud možno samostatnou filtrační vložku.
**UPOZORNĚNÍ**
Podle možnosti používejte filtrační vložku Hilti PTFE.

Pokud se začne tvořit pěna, ihned přerušte práci a nádobu vyprázdněte.
Při dosažení maximální hladiny kapaliny se vysavač automaticky vypne.

### 7.7.3 Po vysávání kapalin

1. Otevřete obě uzavírací spony.
2. Hlavu vysavače sejměte ze sběrné nádoby.
3. Vyprázdněte nádobu a vyčistěte ji vodní hadicí. Elektrody vyčistěte kartáčkem.

## 7.8 Po skončení práce

1. Vypněte elektrické nářadí.
2. Spínač vysavače otočte do polohy "OFF".
3. Vytáhněte síťovou zástrčku ze zásuvky.
4. Naviňte síťový kabel na naviják kabelu.
5. Naviňte sací hadici okolo zařízení a konec upevněte do držáku hadice.
6. Zařízení odstavte v suché místnosti tak, aby bylo chráněno před neoprávněným použitím.

## 7.9 Vyprázdnění sběrné nádoby

**POZOR**

**Před vyprazdňováním vysátého materiálu odstraňte z adaptérové desky všechny díly upevněné na hlavě vysavače (např. kufr Hilti).**

### 7.9.1 Vyprázdnění sběrné nádoby při vysávání suchého prachu

#### 7.9.1.1 Před vyprázdněním sběrné nádoby je třeba provést následující kroky:

1. Vytáhněte síťovou zástrčku ze zásuvky.
2. Hlavu vysavače sejměte ze sběrné nádoby a postavte ji na rovný podklad.

#### 7.9.1.2 Po vyprázdnění sběrné nádoby je třeba provést následující kroky:

**POZOR**

**Při nasazování hlavy vysavače dbejte na to, abyste neuskřípli a nepoškodili síťový kabel.**

Hlavu vysavače nasaďte na sběrnou nádobu a zavřete obě uzavírací spony.

### 7.9.2 Vyprázdnění sběrné nádoby bez prachového vaku (u kapalin)

**UPOZORNĚNÍ**

Vysávaný materiál se musí likvidovat v souladu se zákonnými předpisy.

1. Sběrnou nádobu vyprazdňujte vyklopením za použití k tomu určených prohlubní pro uchopení.
2. Okraj sběrné nádoby vyčistěte vlhkým hadrem.

CS

## 7.10 Provoz jako nabíječka

Přehled ukazatele stavu nabíječky

| | | |
|---|---|---|
| · | Svítí trvale | Zařízení je připojené k elektrické napájecí síti a je připravené k použití. |
| | Bliká | Akumulátor je příliš studený nebo příliš horký, neprobíhá nabíjení. Jakmile akumulátor dosáhne požadované teploty, přepne se zařízení automaticky do procesu nabíjení. |
| | Nesvítí | Porucha nabíječky. Odpojte zařízení z elektrické napájecí sítě a znovu ho zapojte, pokud kontrolka stále nesvítí, nechte zařízení opravit v servisním středisku Hilti. |

### 7.10.1 Ukazatel procesu nabíjení

Když trvale svítí zelená LED ukazatele stavu nabíječky, indikuje blikání jedné LED ze dvou ukazatelů stavu nabití proces nabíjení.

### 7.10.2 Ukazatel příliš vysoké/příliš nízké teploty

Pokud je akumulátor příliš horký nebo příliš studený, je to indikováno blikáním zelené LED ukazatele stavu nabití. LED na akumulátoru indikují stav nabití lithium-iontového akumulátoru.

### 7.10.3 Ukazatel vadného akumulátoru

Když trvale svítí zelená LED ukazatele stavu nabíječky a všechny LED ukazatele stavu nabití jsou zhasnuté, vyjměte příslušný akumulátor z nabíječky. Pokud LED ukazatele stavu nabití na

akumulátoru stále nesvítí ani po aktivaci, je akumulátor vadný. Nechte akumulátor zkontrolovat v servisním středisku Hilti.

### 7.11 Použití jako transportní vozík

1. Namontujte rukojeť podle přiloženého návodu k montáži.
2. Upevněte adaptérovou desku podle přiloženého návodu k montáži.
3. Vyklopte přídržný oblouk kufru do svislé polohy.
4. Nasuňte požadovaný kufr Hilti držadlem nad přídržný oblouk kufru. Dbejte na to, aby bylo možné přečíst nápis na kufru Hilti (aby nebyl vzhůru nohama).
5. Kufry Hilti jsou zajištěné proti sklouznutí žebrováním a přídržným obloukem kufru.
   **UPOZORNĚNÍ** Maximální zatížení činí 25 kg. Stohujte na sebe jen tolik kufrů, aby přídržný oblouk kufru vždy vyčníval nad držadlem nejhornějšího kufru.

### 7.12 Upevnění DPC 20 (použití s bruskou DG 150)

1. Namontujte rukojeť podle přiloženého návodu k montáži.
2. Upevněte adaptérovou desku podle přiloženého návodu k montáži.
3. Zajistěte, aby byl přídržný oblouk kufru zajištěný ve vodorovné poloze.
4. Postavte DPC 20 do prohlubní. Zajistěte, aby zásuvka směřovala dopředu.
5. Upevněte DPC 20 upínacími gumami.

CS

## 8 Čistění a údržba

**UPOZORNĚNÍ**
Před otevřením krytu akumulátoru odstraňte z adaptérové desky všechny díly upevněné na hlavě vysavače (např. kufr Hilti).

**UPOZORNĚNÍ**
Při vysávání minerálního prachu s obsahem křemene by nemělo být vypnuté automatické čištění filtru.

**POZOR**
Pro vysavače třídy M platí následující: **POZOR: Vždy používejte vhodný sběrný vak na prach. Toto zařízení obsahuje zdraví škodlivý prach. Vyprazdňování a údržbu, včetně odstraňování sběrného vaku na prach, smí provádět pouze odborníci vybavení odpovídajícími ochrannými pomůckami (respirátor P2 nebo vyšší a jednorázový oděv). Nepoužívejte bez kompletního filtračního systému.**

### 8.1 Výměna filtrační vložky

**POZOR**
**Nikdy nevysávejte bez filtrační vložky.**

#### 8.1.1 Demontáž filtrační vložky 5

1. Vytáhněte síťovou zástrčku ze zásuvky.
2. Otevřete uzavírací sponu krytu filtru.
3. Pomocí uzavírací spony otevřete kryt akumulátoru.
4. Z prostoru pro akumulátor vyjměte případné akumulátory.
5. Šroubovákem otočte doleva dva uzavírací šrouby krytu filtru.
6. Pomocí prostředního držadla nazdvihněte kryt filtru, až zaskočí.
7. Opatrně vyjměte filtrační vložku.

#### 8.1.2 Montáž filtrační vložky

1. Těsnicí plochu vyčistěte hadrem.
2. Vložte novou filtrační vložku.
3. Zavřete kryt filtru tak, že aretaci víka sklopíte dopředu.
4. Šroubovákem otočte doprava dva uzavírací šrouby krytu filtru.
5. Pokud jste vyjmuli akumulátory, nasaďte je zpět.
6. Zavřete kryt akumulátoru a zajistěte uzavírací sponu.

### 8.2 Kontrola stavu naplnění

Zkontrolujte, zda nejsou vypínací kontakty znečištěné, a případně je vyčistěte kartáčkem.

## 8.3 Zavření vysavače

**POZOR**

**Při nasazování hlavy vysavače dbejte na to, abyste neuskřípli a nepoškodili síťový kabel.**

1. Zkontrolujte těsnění hlavy vysavače, zda není znečištěná, a případně ji vyčistěte hadrem.
2. Hlavu vysavače nasaďte na sběrnou nádobu.
3. Zavřete obě uzavírací spony.

## 8.4 Údržba zařízení

**NEBEZPEČÍ**

**Vytáhněte síťovou zástrčku ze zásuvky. Z prostoru pro akumulátor vyjměte případné akumulátory.**

Nikdy nepoužívejte zařízení s ucpanými ventilačními štěrbinami! Ventilační štěrbiny čistěte opatrně suchým kartáčem. Povrch zařízení pravidelně čistěte hadrem. K čištění nepoužívejte rozprašovače, vysokotlaké čističe, parní čističe ani tekoucí vodu! Může tím být ohrožena elektrická bezpečnost zařízení. Oblast rukojeti udržujte vždy očištěnou od oleje a tuku. Nepoužívejte prostředky pro ošetření s obsahem silikonu.

Pro vysavače třídy M platí následující: Při údržbě a čištění je nutné s vysavačem zacházet tak, aby nehrozilo žádné nebezpečí personálu provádějícímu údržbu ani ostatním osobám. Používejte filtrované nucené odvětrávání. Používejte ochranné pracovní oblečení. Oblast provádění údržby čistěte tak, aby do okolního prostředí neunikaly žádné nebezpečné látky.

Než zařízení odstraníte z oblasti zatížené nebezpečnými látkami, vysajte jeho povrch, důkladně ho otřete nebo neprodyšně zabalte. Zabraňte přitom šíření usazeného nebezpečného prachu.

Při provádění údržby a oprav je nutné všechny znečištěné díly, které nebylo možno dostatečně vyčistit, zabalit do neprodyšných pytlů a zlikvidovat v souladu s předpisy platnými pro likvidaci.

U vysavačů třídy M musí servis firmy Hilti nebo vyškolená osoba provést minimálně jednou ročně technickou kontrolu prašnosti, například ohledně poškození filtru, vzduchotěsnosti vysavače a funkce kontrolních zařízení.

## 8.5 Údržba lithium-iontových akumulátorů

Zabraňte vniknutí vlhkosti.

Akumulátory před prvním použitím úplně nabijte.

Pro dosažení maximální životnosti akumulátoru vybíjení ukončete, jakmile výkon přístroje výrazně poklesne.

**UPOZORNĚNÍ**

Při dalším použití přístroje se vybíjení automaticky ukončí dřív, než by mohlo dojít k poškození článků. Přístroj se vypne.

Akumulátory nabíjejte se schválenými nabíječkami Hilti pro lithium-iontové akumulátory.

**UPOZORNĚNÍ**

- Regenerace akumulátorů, jako u NiCd akumulátorů, není nutná.
- Přerušení nabíjení nemá vliv na životnost akumulátoru.
- Nabíjení lze kdykoliv zahájit bez vlivu na životnost akumulátoru. Paměťový efekt jako u NiCd akumulátorů neexistuje.
- Akumulátory je nejlépe skladovat v plně nabitém stavu, pokud možno v chladu a v suchu. Skladování akumulátorů při vysokých teplotách prostředí (za okenním sklem) je nevhodné, ovlivňuje životnost akumulátorů a zvyšuje samovolné vybíjení článků.
- Pokud se akumulátor nedá úplně nabít, ztratil kapacitu v důsledku stárnutí nebo přílišného zatížení. Práce s takovým akumulátorem je ještě možná, měl by se ale časem nahradit novým.

## 8.6 Údržba

**VÝSTRAHA**

**Opravy na elektrických částech smí provádět pouze odborník s elektrotechnickou kvalifikací.**

Pravidelně kontrolujte poškození vnějších dílů zařízení a správnou funkci všech ovládacích prvků. Zařízení nepoužívejte, když jsou poškozeny jeho díly, nebo když ovládací prvky nefungují správně. Dejte zařízení opravit do servisu firmy Hilti.

### 8.7 Kontrola po čisticích a údržbářských pracích

Po provedení čištění a údržby je třeba zkontrolovat, zda je vysavač správně sestavený a bezvadně funguje.

Proveďte test funkčnosti.

# 9 Odstraňování závad

**NEBEZPEČÍ**

V případě poruchy vytáhněte síťovou zástrčku ze zásuvky. Z prostoru pro akumulátor vyjměte případné akumulátory. Před opětovným uvedením do provozu je nutné poruchu odstranit.

CS

## 9.1 Akumulátorový a síťový provoz

| Porucha | Možná příčina | Náprava |
|---|---|---|
| Aktivace akustického výstražného signálu (snížený sací výkon; VC 20-UM-Y/ VC 40-UM-Y). | Prachový vak plný. | Prachový vak vyměňte.<br>Viz kapitola: 7.5.3 Výměna plastového vaku na prach 4<br>Viz kapitola: 7.5.2 Výměna papírového vaku na prach 2 |
| | Filtrační vložka je silně znečištěná. | Zapněte automatické čištění filtru, potom proveďte "intenzivní čištění": Vytáhněte hadici, ucpěte sací otvor rukou, nechte proběhnout tři cykly čištění.<br>Případně filtrační vložku vyměňte.<br>Viz kapitola: 8.1 Výměna filtrační vložky |
| | Ucpaná hadice vysavače nebo protiprachový kryt elektrického nářadí. | Hadici a protiprachový kryt vyčistěte. |
| | Průměr hadice nesouhlasí s polohou spínače. | Slaďte polohu spínače s průměrem hadice.<br>Viz kapitola: 7.3 Nastavení průměru hadice (VC 20-UM-Y/ VC 40-UM-Y) |
| Vysavač vypouští prach. | Nahromaděný prach na těsnicích plochách nádoby/hlavy. | Vyčistěte těsnicí plochy. |
| | Filtrační vložka není správně namontovaná. | Filtrační vložku namontujte znovu. |
| | Filtrační vložka poškozena. | Namontujte novou filtrační vložku. |
| | Poškozené těsnění filtru. | Namontujte novou filtrační vložku. |
| Vysavač neběží nebo se po krátkém rozběhu vypne. | Zareagovalo hlídání stavu naplnění. | Vyčistěte elektrody hlídání stavu naplnění a okolí kartáčem. |

| Porucha | Možná příčina | Náprava |
|---|---|---|
| Nebyl rozpoznán akumulátor, tzn. nesvítí ani nebliká žádná LED. | Příliš rychle vytažený a zasunutý akumulátor. | Vytáhněte akumulátor a za cca 2 s ho znovu zasuňte. |

## 9.2 Síťový provoz

| Porucha | Možná příčina | Náprava |
|---|---|---|
| Motor neběží. | Spálená pojistka síťové zásuvky. | Vyměňte pojistku (zapněte jistič). V případě opětovného spálení pojistky (vypnutí jističe) zjistěte příčinu proudového přetížení. |
| | Plná nádoba. | Vypněte vysavač. Vyprázdněte nádobu.<br>Viz kapitola: 7.9.2 Vyprázdnění sběrné nádoby bez prachového vaku (u kapalin) |
| Vysavač se nechtěně zapíná a vypíná nebo dochází k elektrostatickým výbojům přes uživatele. | Není zajištěn odvod elektrostatické elektřiny; vysavač není zapojen do uzemněné zásuvky. | Vysavač zapojte do uzemněné zásuvky; použijte antistatickou hadici. |
| LED ukazatele stavu nabíječky bliká. | Akumulátor příliš horký nebo příliš studený. | Nechte akumulátor vychladnout na pokojovou teplotu. |
| Nedošlo k přepnutí na vybitý akumulátor. | Není kontakt. | Vložte akumulátor znovu. |
| | Akumulátor nebyl rozpoznán. | Vyjměte akumulátor ze zařízení a kontaktujte servis firmy Hilti. |
| Motor neběží v automatickém režimu. | Připojený vysavač je vadný nebo není správně zasunutý. | Zkontrolujte funkci připojeného vysavače popř. správně zasuňte zástrčku. |
| Automatické čištění filtrační vložky nefunguje. | Není připojena sací hadice. | Připojte sací hadici. |
| | Spínač APFC vypnutý (LED nesvítí). | Stiskněte spínač APFC. |

## 9.3 Akumulátorový provoz

| Porucha | Možná příčina | Náprava |
|---|---|---|
| Zařízení nefunguje. | Byl použit nesprávný akumulátor. | Vložte správný akumulátor. |
| | Akumulátor není úplně zasunutý nebo je vybitý. | Akumulátor musí zaskočit se slyšitelným cvaknutím, resp. musí být nabitý. |
| | Elektrická závada. | Vyjměte akumulátor ze zařízení a kontaktujte servis firmy Hilti. |
| | Akumulátor příliš horký nebo příliš studený. | Nechte akumulátor vychladnout na pokojovou teplotu. |
| Zařízení nefunguje a 1 LED bliká. | Akumulátor je vybitý. | Vložte nový akumulátor a vybitý akumulátor nechte nabít. |

CS

| Porucha | Možná příčina | Náprava |
|---|---|---|
| Zařízení nefunguje a 1 LED bliká. | Akumulátor příliš horký nebo příliš studený. | Nechte akumulátor vychladnout na pokojovou teplotu. |
| Zařízení nefunguje a LED nabíječky bliká. | Ochrana proti přehřátí. | Zařízení nechte vychladnout. |
| Akumulátor se vybíjí rychleji než obvykle. | Akumulátor není v optimálním stavu. | Nechte diagnostikovat u firmy Hilti nebo akumulátor vyměňte. |
| Akumulátor nezaskočí se slyšitelným cvaknutím. | Nosy západek na akumulátoru jsou znečištěné. | Nosy západek vyčistěte a akumulátor nechte zaskočit. Pokud problém přetrvává, obraťte se na servis firmy Hilti. |
| Zařízení nebo akumulátor se silně přehřívá. | Elektrická závada. | Zařízení okamžitě vypněte, akumulátor vyjměte ze zařízení a kontaktujte servis firmy Hilti. |
| Nedošlo k přepnutí na nabitý akumulátor. | Není kontakt. | Vložte akumulátor znovu. |
| | Akumulátor nebyl rozpoznán. | Vyjměte akumulátor ze zařízení a kontaktujte servis firmy Hilti. |
| Zařízení se při vyjmutí akumulátoru vypne, ačkoli je vložený druhý akumulátor. | Vyjmutý akumulátor byl "aktivní", tzn. právě byl v provozu. | Zařízení vypněte a znovu zapněte. |

CS

## 10 Likvidace

**POZOR**
Při nevhodné likvidaci vybavení může dojít k následujícím efektům: Při spalování dílů z plastu vznikají jedovaté plyny, které mohou způsobit onemocnění osob. Baterie mohou při poškození nebo při působení velmi vysokých teplot explodovat a tím způsobit otravu, popálení, poleptání kyselinami nebo znečistit životní prostředí. Lehkovážnou likvidací umožňujete nepovolaným osobám používat vybavení nesprávným způsobem. Přitom můžete sobě a dalším osobám způsobit těžká poranění, jakož i znečistit životní prostředí.

**POZOR**
Vadné akumulátory neprodleně zlikvidujte. Udržujte je mimo dosah dětí. Akumulátory nerozebírejte a nepalte je.

**POZOR**
Akumulátory, které dosloužily, likvidujte v souladu s národními předpisy nebo je vraťte společnosti Hilti.

Zařízení Hilti jsou převážně vyrobena z recyklovatelných materiálů. Předpokladem pro recyklaci materiálů je jejich řádné třídění. V mnoha zemích již firma Hilti stará zařízení na recyklování přijímá. Informujte se v zákaznickém servisním oddělení Hilti nebo u svého obchodního zástupce.

Jen pro státy EU

Elektrická zařízení nevyhazujte do komunálního odpadu!

Podle evropské směrnice o nakládání s použitými elektrickými a elektronickými zařízeními a podle odpovídajících ustanovení právních předpisů jednotlivých zemí se použitá elektrická zařízení a použité akumulátory musí sbírat odděleně od ostatního odpadu a odevzdat k ekologické recyklaci.

**Likvidace kalu z vrtání**
Z hlediska ochrany životního prostředí je problematické odvádět vrtný kal do povrchových vod nebo do kanalizace bez vhodné předběžné úpravy. Informujte se u místních úředních orgánů o platných předpisech. Doporučujeme následující předběžnou úpravu:
1. Sbírejte vrtný kal (například pomocí vysavače na mokré sání).
2. Nechte vrtný kal usadit a pevnou složku zlikvidujte na skládce stavební suti. (Odlučovací proces mohou urychlit vločkovací prostředky.)
3. Před odvedením zbývající vody (zásaditá, hodnota pH > 7) do kanalizace ji neutralizujte přidáním kyselých neutralizačních prostředků nebo zředěním velkým množstvím vody.

**Likvidace vrtného prachu**
Nashromážděný vrtný prach je nutné likvidovat podle existujících národních, zákonných předpisů.

CS

## 11 Záruka výrobce zařízení

Hilti zaručuje, že dodaný výrobek nemá žádné materiálové ani výrobní vady. Tato záruka platí za předpokladu, že se výrobek správně používá, ošetřuje a čistí v souladu s návodem k obsluze firmy Hilti, a že je dodržena technická jednota výrobku, tj. že se s výrobkem používá jen originální spotřební materiál, příslušenství a náhradní díly od firmy Hilti.

Tato záruka zahrnuje bezplatnou opravu nebo výměnu vadných dílů po celou dobu životnosti výrobku. Na díly, které podléhají normálnímu opotřebení, se tato záruka nevztahuje.

**Další nároky jsou vyloučeny, pokud to neodporuje závazným národním předpisům. Hilti neručí zejména za bezprostřední nebo nepřímé škody vzniklé závadou nebo zaviněné vadným výrobkem, za ztráty nebo náklady vzniklé v souvislosti s použitím nebo kvůli nemožnosti použití výrobku pro určitý účel. Implicitní záruky prodejnosti anebo vhodnosti k použití ke konkrétnímu účelu jsou vyloučeny.**

Pro opravu nebo výměnu je nutno výrobek nebo příslušné díly zaslat neprodleně po zjištění závady kompetentní prodejní organizaci Hilti.

Předkládaná záruka zahrnuje ze strany Hilti veškeré záruční závazky a nahrazuje všechna předcházející nebo současná prohlášení, písemné nebo ústní dohody ohledně záruk.

# 12 Prohlášení o shodě ES (originál)

| | |
|---|---|
| Označení: | Vysavač na suché a mokré sání |
| Typové označení: | VC 20-U-Y/VC 20-UM-Y/VC 40-U-Y/VC 40-UM-Y |
| Generace: | 01 |
| Rok výroby: | 2012 |

Prohlašujeme na výhradní zodpovědnost, že tento výrobek je ve shodě s následujícími směrnicemi a normami: 2006/42/EG, 2004/108/EG, 2011/65/EU, EN 60335-1, EN 60335-2-69, EN 60335-2-29, EN ISO 12100.

**Hilti Corporation, Feldkircherstrasse 100, FL-9494 Schaan**

**Paolo Luccini**
Head of BA Quality and Process Management
Business Area Electric Tools & Accessories
07/2012

**Johannes Wilfried Huber**
Senior Vice President
Business Unit Diamond
07/2012

**Technická dokumentace u:**

Hilti Entwicklungsgesellschaft mbH
Zulassung Elektrowerkzeuge
Hiltistrasse 6
86916 Kaufering
Deutschland

CS

# PÔVODNÝ NÁVOD NA POUŽÍVANIE

# Vysávač na vysávanie namokro/nasucho VC 20-U-Y/VC 20-UM-Y/VC 40-U-Y/VC 40-UM-Y

**Pred uvedením do prevádzky si bezpodmienečne prečítajte návod na používanie.**

**Tento návod na používanie odkladajte vždy spolu so zariadením.**

**Iným osobám odovzdávajte zariadenie vždy s návodom na používanie.**


| Obsah | Strana |
|---|---|
| 1 Všeobecné informácie | 150 |
| 2 Opis | 151 |
| 3 Príslušenstvo | 153 |
| 4 Technické údaje | 154 |
| 5 Bezpečnostné pokyny | 156 |
| 6 Pred použitím | 160 |
| 7 Obsluha | 162 |
| 8 Údržba a ošetrovanie | 166 |
| 9 Poruchy a ich odstraňovanie | 167 |
| 10 Likvidácia | 170 |
| 11 Záruka výrobcu zariadenia | 171 |
| 12 Vyhlásenie o zhode ES (originál) | 171 |


**1** Čísla odkazujú vždy na obrázky. Obrázky k textu nájdete na rozkladacích stranách. Pri študovaní návodu ich majte vždy otvorené.
V texte tohto návodu na používanie označuje "zariadenie" vždy vysávač na suché a mokré sanie VC 20-U-Y/ VC 20-UM-Y/ VC 40-U-Y/ VC 40-UM-Y. Všetky texty tohto návodu na používanie sa vzťahujú na všetky 4 zariadenia, okrem prípadov, kde je výslovne uvedené, že sa týkajú VC 20-UM-Y / VC 40-UM-Y.

sk

**Časti zariadenia, ovládacie a indikačné prvky 1**

① Rukoväť
② Spínač zariadenia
③ Uzavieracia spona
④ Nádoba na nečistoty
⑤ Priehlbne pri rukoväti
⑥ Hrdlo na pripojenie hadice
⑦ Kryt sacieho hrdla (len VC 20-UM-Y/ VC 40-UM-Y)
⑧ Zásuvka na pripojenie náradia
⑨ Držiak hadice
⑩ Navíjač kábla
⑪ Hlava vysávača
⑫ Uzavieracia spona pre kryt akumulátora
⑬ Volič priemeru hadice (len VC 20-UM-Y/ VC 40-UM-Y)
⑭ Upevňovacie otvory pre rukoväť (rukoväť je príslušenstvo)
⑮ Indikácia stavu nabitia
⑯ Tlačidlo zapnutia/vypnutia čistenia filtra
⑰ Ukazovateľ stavu nabíjačky
⑱ Priestor pre akumulátor (vľavo/vpravo)
⑲ Skrutky na uzavretie krytu filtra
⑳ Ukazovateľ stavu automatického čistenia filtra

# 1 Všeobecné informácie

## 1.1 Signálne slová a ich význam

**NEBEZPEČENSTVO**
Na označenie bezprostredne hroziaceho nebezpečenstva, ktoré môže spôsobiť ťažký úraz alebo usmrtenie.

**VÝSTRAHA**
V prípade možnej nebezpečnej situácie, ktorá môže viesť k ťažkým poraneniam alebo k usmrteniu.

**POZOR**
V prípade možnej nebezpečnej situácie, ktorá by mohla viesť k ľahkým zraneniam osôb alebo k vecným škodám.

**UPOZORNENIE**
Pokyny na používanie a iné užitočné informácie

## 1.2 Význam piktogramov a ďalšie pokyny

### Zákazové symboly

Transport žeriavom je zakázaný

### Výstražné symboly

Všeobecná výstraha pred nebezpečenstvom

Žieraviny

Výstraha pred nebezpečným elektrickým napätím

Výstraha pred výbušnými látkami

### Príkazové znaky

Používajte ochranný odev

Používajte ochranné rukavice

Používajte chrániče sluchu

Používajte pracovnú obuv

Používajte respirátor

### Symboly

Pred použitím si prečítajte návod na používanie

Odpad odovzdajte na recykláciu

### Na zariadení

POZOR: Tento prístroj obsahuje zdraviu nebezpečný prach. Vyprázdňovanie a údržbu vrátane odstraňovania prachového vaku smie robiť len odborný personál, ktorý nosí vhodný osobný ochranný výstroj. Nezapínajte, dokiaľ nie je inštalovaný kompletný filtračný systém a dokiaľ nebola overená kontrola objemového prúdu.

**Umiestnenie identifikačných údajov na zariadení**
Typové označenie a sériové číslo sú uvedené na typovom štítku vášho zariadenia. Tieto údaje si poznačte do svojho návodu na používanie a uvádzajte ich, kedykoľvek požadujete informácie od nášho zastúpenia alebo servisného strediska.

Typ: _____

Generácia: 01 _____

Sériové číslo: _____

# 2 Opis

## 2.1 Používanie v súlade s určeným účelom

Zariadenie je univerzálny priemyselný vysávač s efektívnym čistením od suchého prachu. Je použiteľný na vysávanie nasucho i namokro.
Zariadenie možno používať pri napájaní zo siete i nezávisle od elektrickej siete s 36 V lítium-iónovými akumulátormi Hilti. Pri sieťovej prevádzke možno zariadenie používať zároveň ako univerzálnu nabíjačku na všetky lítium-iónové akumulátory Hilti (14 V/22 V/36 V). Pri použití adaptérovej dosky a rukoväti (príslušenstvo) možno vysávač používať ako transportný vozík až pre tri kufre Hilti.
Zariadenie je vhodné na odsávanie minerálneho vrtného kalu, vznikajúceho pri vŕtaní namokro s diamantovými vŕtacími strojmi Hilti, resp. diamantovými pílami Hilti a na odsávanie veľkého množstva minerálneho prachu pri použití nasucho s diamantovými brúskami, rezacími brúskami, vŕtacími kladivami a vŕtacími korunkami Hilti na vŕtanie nasucho.
Zariadenie VC 20-UM-Y a VC 40-UM-Y je vhodné na vysávanie a odsávanie suchého, nehorľavého prachu, kvapalín, drevených triesok, minerálneho prachu s obsahom kremeňa a nebezpečného prachu s hraničnými hodnotami nebezpečenstva výbuchu (napr. hodnotami MAK alebo AGW) ≧ 0,1 mg/m³ (trieda prachu M podľa IEC/EN 60335-2-69).
Vysávanie všetkých ostatných zdraviu škodlivých látok je zakázané.
Vysávanie oleja a kvapalných médií s teplotou nad 60 °C je zakázané.
Pri vysávaní prachu s hraničnými hodnotami expozície musí byť v danom priestore zabezpečená dostatočná výmena vzduchu, ak sa odpadový vzduch zo zariadenia privádza naspäť do tohto priestoru (rešpektujte pritom predpisy platné v danej krajine).
Zariadenie sa nesmie používať na vysávanie látok s nebezpečenstvom explózie, tlejúceho alebo horiaceho, resp. horľavého prachu (s výnimkou: drevené triesky) a agresívneho prachu (napríklad horčíkovo-hliníkového prachu atď.) a tekutín (napríklad benzínu, rozpúšťadiel, kyselín, chladív a mazív a podobne).
Zariadenie sa nesmie používať v pozícii naležato.
Zariadenie so záťažou a vrátane povysávaného materiálu smie vážiť maximálne 80 kg.
Nepoužívajte zariadenie namiesto rebríka.
Zariadenie nepoužívajte v stacionárnom nepretržitom režime prevádzky, v automatických alebo poloautomatických zariadeniach.
Personál obsluhujúci zariadenie je potrebné pred prácou informovať o manipulácii so zariadením, o rizikách vyplývajúcich z materiálu a o bezpečnej likvidácii povysávaného materiálu.
Používanie pod vodou je zakázané.
Toto zariadenie nepoužívajte na osoby a zvieratá.
Na zabránenie vytvárania elektrostatických efektov používajte antistatickú saciu hadicu.
Toto zariadenie je vhodné na priemyselné používanie, napríklad v hoteloch, školách, nemocniciach, fabrikách, skladoch, kanceláriách a prenajatých priestoroch.
Zdraviu škodlivé materiály (napr. azbest) sa nesmú opracúvať.
Pracovným prostredím môže byť: stavenisko, dielňa, renovácia, prestavba a novostavba.
Dodržujte pokyny na používanie, ošetrovanie a údržbu, uvedené v návode na používanie.
Na vylúčenie rizika úrazu používajte iba originálne príslušenstvo a nástroje Hilti.
Ak zariadenie alebo jeho prídavné prostriedky bude nesprávne používať nekvalifikovaný personál alebo ak sa zariadenie bude používať v rozpore s predpísaným účelom jeho využitia, môže dôjsť k vzniku nebezpečenstva.
Manipulácia alebo zmeny na zariadení nie sú dovolené.
Dodržujte aj bezpečnostné pokyny a pokyny na obsluhu týkajúce sa používaného príslušenstva.
Aby ste sa vyvarovali nebezpečenstvu, používajte len povolené akumulátory a nabíjačky.
Akumulátory nepoužívajte ako zdroje energie pre iné nešpecifikované spotrebiče.

## 2.2 Nastavenie priemeru hadice (len VC 20-UM-Y/ VC 40-UM-Y)

Pre správne nastavenie medze výstražného akustického signálu pri funkcii M zvoľte priemer hadice podľa hadice, ktorú so zariadením používate.

## 2.3 Do rozsahu dodávky štandardnej výbavy patria:

1 Zariadenie vrátane filtračného elementu
1 Kompletná sacia hadica s hadicovou prípojkou, elektricky vodivá, hadicová objímka a kužeľový adaptér
1 Plastové prachové vrecko PE VC 20
1 Návod na používanie

sk

## 2.4 Používanie predlžovacej šnúry

Používajte iba predlžovacie šnúry s dostatočným prierezom, schválené pre danú oblasť použitia. V opačnom prípade hrozí pokles výkonu zariadenia a prehriatie sieťovej šnúry. Pravidelne kontrolujte poškodenie predlžovacej šnúry. Poškodenú predlžovaciu šnúru vymeňte.

**Odporúčané minimálne prierezy a maximálne dĺžky káblov pre použitie zariadenia s elektrickým náradím zapojeným do zásuvky na vysávači:**

| Prierez vodiča | 1,5 mm² | 2,5 mm² | 3,5 mm² |
|---|---|---|---|
| Sieťové napätie 220–240 V | 20 m | 40 m | 50 m |

Používajte iba predlžovacie šnúry s ochranným vodičom.
Nepoužívajte predlžovacie šnúry s prierezom vodičov menším než 1,5 mm².

## 2.5 Predlžovacia šnúra do vonkajšieho prostredia

Vo vonkajšom prostredí používajte iba schválené a príslušne označené predlžovacie šnúry.

## 2.6 Použitie elektrocentrály alebo transformátora

Toto zariadenie možno používať s elektrocentrálou alebo stavebným transformátorom, pokiaľ sú dodržané nasledujúce podmienky: Výstupný výkon vo W musí byť minimálne dvojnásobok maximálneho výkonu uvedeného na typovom štítku zariadenia, prevádzkové napätie sa musí vždy pohybovať v tolerancii +5 % a -15 % sieťového napätia a frekvencia musí byť 50 až 60 Hz, nikdy nie nad 65 Hz a musí byť nainštalovaný automatický regulátor napätia so zosilnením pri rozbehu. K elektrocentrále/transformátoru nikdy nepripájajte a súčasne nepoužívajte iné zariadenia. Zapínanie a vypínanie iných zariadení môže spôsobiť podpäťové a/alebo prepäťové špičky, ktoré môžu zariadenia poškodiť.

## 2.7 Pokyny na použitie príslušenstva

| Príslušenstvo | Spôsob použitia |
|---|---|
| Plastové prachové vrecko PE VC 20/40 | použitie na minerálne látky, namokro a nasucho |
| Papierový vak na prach VC 20/40 | Použitie na drevo |
| Filtračná vložka PTFE | na mokré sanie a intenzívne suché sanie |
| Filtračná vložka VC 20/40 | prevažne nasucho |
| Filtračná vložka PES VC 20/40 | namokro a nasucho |

| Príslušenstvo | Spôsob použitia |
|---|---|
| Sacia hadica antistatická 27 mm s dĺžkou 3,5 m | namokro a nasucho |
| Sacia hadica antistatická 36 mm s dĺžkou 4,65 m | namokro a nasucho |

Pri zariadení VC 20-UM-Y a VC 40-UM-Y je bezpodmienečne potrebné používať vrecko na prach (plastové alebo papierové vrecko na prach)!

### 2.8 Stav nabitia lítium-iónového akumulátora počas procesu nabíjania

| LED-dióda trvalo svieti | LED-dióda blikajúca | Stav nabitia v % |
|---|---|---|
| LED 1, 2, 3, 4 | - | = 100 % |
| LED 1, 2, 3 | LED 4 | 75 % až 100 % |
| LED 1, 2 | LED 3 | 50 % až 75 % |
| LED 1 | LED 2 | 25 % až 50 % |
| - | LED 1 | < 25 % |

sk

## 3 Príslušenstvo

**Náhradné diely, náradie a príslušenstvo sú dostupné v distribučnej sieti Hilti.**

| Označenie | Číslo výrobku, opis |
|---|---|
| Plastové prachové vrecko PE VC 20 | 203854, Vysávače triedy M: použitie na minerálne látky |
| Plastové prachové vrecko PE VC 40 | 203852, Vysávače triedy M: použitie na minerálne látky |
| Papierový vak na prach kompl. VC 20 | 203858, Vysávače triedy M: Použitie na drevo |
| Papierový vak na prach kompl. VC 40 | 203856, Vysávače triedy M: Použitie na drevo |
| Filtračná vložka PTFE | 436058 |
| Filtračná vložka VC 20/40 | 203862 |
| Filtračná vložka PES VC 20/40 | 203863 |
| Sacia hadica antistatická 27 mm s dĺžkou 3,5 m | 203865 |
| Sacia hadica antistatická 36 mm s dĺžkou 4,65 m | 203867 |
| Kužeľový adaptér | 203878 |
| Rukoväť VC 20 | 2044214 |
| Rukoväť VC 40 | 2047174 |
| Adaptérová doska | 2044211 |
| Box na príslušenstvo | 2044212 |
| Súprava príslušenstva | 2044213, 1 koleno, 3 predlžovacie rúry, 1 podlahová hubica s lamelovou manžetou a 1 súpravou kief |

# 4 Technické údaje

Technické zmeny vyhradené!

| Menovité napätie | 220…240 V | 220...240 V/CH | 220...240 V/GB | 36 V |
|---|---|---|---|---|
| Menovitý príkon | 1 200 W | 1 200 W | 1 200 W | 750 W |
| Pripájací príkon integrovanej zásuvky na pripojenie náradia (ak je k dispozícii) | 2 000 W | 700 W | 1 400 W | |
| Sieťová prípojka (typ) | H07 RN-F 3G 1,5 mm² | H07 RN-F 3G 1,5 mm² | H07 RN-F 3G 1,5 mm² | |

sk

| Napájanie | Sieťová prevádzka (230 V) | Akumulátorová prevádzka |
|---|---|---|
| Max. objem prúdenia (vzduch) VC 20-U-Y, VC 40-U-Y | 74 l/s | 57 l/s |
| Max. objem prúdenia (vzduch) VC 20-UM-Y, VC 40-UM-Y | 136 m³/h | 106 m³/h |
| Max. podtlak VC 20-U-Y, VC 40-U-Y | 23 kPa | 16,6 kPa |
| Max. podtlak VC 20-UM-Y, VC 40-UM-Y | 22 kPa | 15,6 kPa |

**Informácie o zariadení a používaní**

| | |
|---|---|
| Trieda ochrany | Trieda ochrany I |
| Druh krytia | IP X4 s ochranou proti striekajúcej vode |

**Informácia o hlučnosti (merané podľa normy EN 60335-2-69):**

| | |
|---|---|
| Typická úroveň emisií akustického tlaku hodnotená ako A | 71 dB(A) |
| Neistota pre menované úrovne hluku | 2,5 dB(A) |

| Zariadenie | VC 20-U-Y/ VC 20-UM-Y | VC 40-U-Y/ VC 40-UM-Y |
|---|---|---|
| Sieťová frekvencia | 50 / 60 Hz | 50 / 60 Hz |
| Hmotnosť podľa štandardu EPTA 01/2003 | 15,3 kg / 15,3 kg | 16,9 kg / 16,9 kg |
| Hmotnosť sacej hadice | 1,3 kg | 1,3 kg |
| Rozmery (d x š x v) | 530 mm x 380 mm x 540 mm | 530 mm x 380 mm x 670 mm |
| Sieťová šnúra | 5 m | 5 m |
| Objem nádoby | 21 l | 36 l |
| Užitočné množstvo prachu | 23 kg | 40 kg |
| Užitočný objem vody | 13,5 l | 25 l |

| Zariadenie | VC 20-U-Y/ VC 20-UM-Y | VC 40-U-Y/ VC 40-UM-Y |
|---|---|---|
| Priemer sacej hadice (otočný nátrubok na nasávacej strane; nátrubok na zariadení, na vysávači) | 36 mm | 36 mm |
| Teplota vzduchu | -10...+40 °C | -10...+40 °C |
| automatické čistenie filtra (vypínateľné) cca každých | 15 s | 15 s |

**Nabíjačka**

| | |
|---|---|
| Výstupný výkon | 365 W |
| Výstupné napätie | 7,2...36 V |
| Riadenie | Elektronická kontrola nabíjania a riadenie pomocou mikroprocesora |
| Chladenie | Aktívne chladenie |
| Akumulátor | lítium-iónový |

sk

**UPOZORNENIE**
Pri príliš vysokej alebo príliš nízkej teplote sa predlžuje čas nabíjania akumulátorov. Nízke teploty môžu spôsobiť, že sa akumulátor úplne nenabije.

| Napätie | Typ | Čas nabíjania | Napríklad pre zariadenie: |
|---|---|---|---|
| 14,4 V | B 14/1.6 Li-Ion | 21 min | SFC 14-A |
| 14,4 V | B 14/3.3 Li-Ion | 23 min | SFC 14-A |
| 21,6 V | B 22/1.6 Li-Ion | 21 min | SFC 22-A |
| 21,6 V | B 22/2.6 Li-Ion | 24 min | SFH 22-A |
| 21,6 V | B 22/3.3 Li-Ion | 31 min | SFC 22-A |
| 36 V | B 36/3.0 Li-Ion | 24 min | TE 6-A36 |
| 36 V | B 36/3.9 Li-Ion | 44 min | TE 7-A |
| 36 V | B 36/6.0 Li-Ion | 42 min | TE 30-A |

| Akumulátor | B 36/6.0 Li-Ion |
|---|---|
| Menovité napätie | 36 V |
| Kapacita | 6 Ah |
| Množstvo energie | 216 Wh |
| Hmotnosť | 1,8 kg |
| Druh akumulátorového článku | Lítium-iónový |
| Kontrola teploty | NTC |
| Ochrana proti hlbokému vybitiu | áno |

# 5 Bezpečnostné pokyny

## 5.1 Všeobecné bezpečnostné pokyny

**VAROVANIE! Prečítajte si všetky bezpečnostné pokyny a inštrukcie.** Nedbalosť pri dodržiavaní bezpečnostných pokynov a upozornení môže mať za následok úraz elektrickým prúdom, požiar a/alebo ťažké poranenia. **Všetky bezpečnostné upozornenia a pokyny si uschovajte pre budúcu potrebu.**

### 5.1.1 Bezpečnosť na pracovisku

sk

a) **Na pracovisku udržujte čistotu a dbajte na dostatočné osvetlenie.** Neporiadok na pracovisku a neosvetlené časti pracoviska môžu viesť k úrazom.

b) **Zariadenie nepoužívajte vo výbušnom prostredí, v ktorom sa nachádzajú horľavé kvapaliny, plyny alebo prach.** Zriadenie iskrí; od týchto iskier sa môžu prach alebo pary vznietiť.

c) **Pri používaní zariadenia dbajte na bezpečnú vzdialenosť detí a iných osôb.** Pri odpútaní pozornosti od práce môžete stratiť kontrolu nad zariadením.

### 5.1.2 Elektrická bezpečnosť

a) **Zástrčka sieťovej šnúry zariadenia sa musí zhodovať so zásuvkou. Zástrčka sieťovej šnúry sa v žiadnom prípade nesmie meniť. Zariadenie s ochranným uzemnením nepripájajte do siete pomocou zástrčkových adaptérov.** Nezmenené zástrčky a vhodné zásuvky znižujú riziko úrazu elektrickým prúdom.

b) **Zabráňte dotyku tela s uzemnenými predmetmi ako sú rúry, radiátory, sporáky a chladničky.** Pri uzemnení tela hrozí zvýšené riziko úrazu elektrickým prúdom.

c) **Zariadenie chráňte pred dažďom a vlhkosťou.** Vniknutie vody do elektrického zariadenia zvyšuje riziko úrazu elektrickým prúdom.

d) **Sieťovú šnúru nepoužívajte na účely, na ktoré nie je určená, napr. na prenášanie alebo vešanie zariadenia alebo na vyťahovanie zástrčky zo zásuvky. Sieťovú šnúru chráňte pred vysokou teplotou, olejom, ostrými hranami alebo pred pohybujúcimi sa časťami zariadenia.** Poškodené alebo zauzlené sieťové šnúry zvyšujú riziko úrazu elektrickým prúdom.

e) **Ak so zariadením pracujete vonku, používajte len také predlžovacie káble, ktoré sú vhodné aj na používanie vo vonkajšom prostredí.** Používanie predlžovacej šnúry určenej do vonkajšieho prostredia znižuje riziko úrazu elektrickým prúdom.

f) **Pokiaľ sa nemožno vyhnúť prevádzke zariadenia vo vlhkom prostredí, použite prúdový chránič.** Použitie prúdového chrániča znižuje riziko úrazu elektrickým prúdom.

### 5.1.3 Bezpečnosť osôb

a) **Pri práci buďte pozorní, dbajte na to, čo robíte a pri práci so zariadením pre bezprostrednú montáž postupujte s rozvahou. Ak ste unavení alebo pod vplyvom drog, alkoholu alebo liekov, zariadenie nepoužívajte.** Okamih nepozornosti pri používaní zariadenia môže viesť k vážnym poraneniam.

b) **Zabráňte neúmyselnému zapnutiu. Pred pripojením zariadenia do siete a/alebo vložením akumulátora, pred uchopením zariadenia alebo jeho prenášaním sa uistite, že je vypnuté.** Pri prenášaní zariadenia s prstom na vypínači alebo pri pripojení zástrčky do zásuvky v čase, keď je zariadenie zapnuté, hrozí riziko úrazu.

c) **Vyhýbajte sa neprirodzenej polohe. Pri práci dbajte na stabilný postoj, ktorý vám vždy umožní udržať rovnováhu.** Iba tak budete môcť zariadenie v neočakávaných situáciách lepšie kontrolovať.

d) **Používajte vhodný pracovný odev. Nenoste voľný odev alebo šperky. Vlasy, odev a rukavice nepribližujte do blízkosti pohybujúcich sa častí.** Voľný odev, šperky alebo dlhé vlasy sa môžu zachytiť o pohybujúce sa časti.

e) **Ak je možné namontovať zariadenia na odsávanie/zachytávanie prachu, presvedčte sa, že tieto zariadenia sú pripojené a používajú sa správne.** Používanie zariadenia na odsávanie prachu môže znížiť ohrozenie spôsobené prachom.

### 5.1.4 Používanie a starostlivosť o zariadenie

a) **Zariadenie nepreťažujte. Používajte vhodné zariadenie určené na prácu, ktorú vykonávate.** Vhodné zariadenie umožňuje lepšiu a bezpečnejšiu prácu v uvedenom rozsahu výkonu.

b) **Nepoužívajte zariadenie, ktoré má poškodený vypínač.** Zariadenie, ktoré sa nedá zapnúť alebo vypnúť, je nebezpečné a treba ho opraviť.

c) **Skôr než budete zariadenie nastavovať, meniť jeho príslušenstvo alebo než ho odložíte, vytiahnite sieťovú zástrčku zo zásuvky a/alebo vyberte akumulátor.** Toto bezpečnostné opatrenie zabraňuje neúmyselnému zapnutiu zariadenia.

d) **Nepoužívané zariadenie odložte na miesto chránené pred prístupom detí. Osobám, ktoré nie sú oboznámené so zariadením alebo ktoré si neprečítali tieto pokyny, nedovoľte zariadenie používať.** Zariadenie je pre neskúsených používateľov nebezpečné.

e) **Zariadenie starostlivo ošetrujte. Skontrolujte, či pohyblivé časti zariadenia bezchybne fungujú a nezadrhávajú sa, či nie sú niektoré časti zlomené alebo poškodené v takom rozsahu, ktorý by mohol ovplyvniť funkčnosť zariadenia. Poškodené časti pred používaním zariadenia dajte opraviť.** Mnoho nehôd bolo zapríčinených nedostatočne udržiavaným zariadením.

f) **Zariadenie, príslušenstvo, vkladacie nástroje atď. používajte v súlade s týmto návodom na používanie a tak, ako je to pre tento špeciálny typ zariadenia predpísané. Zohľadnite pri tom pracovné podmienky a vykonávanú činnosť.** Používanie zariadenia na iné než určené účely môže viesť k nebezpečným situáciám.

### 5.1.5 Servis

**Zariadenie nechajte opravovať iba kvalifikovaným personálom a iba s použitím originálnych náhradných dielov.** Len tak je možné zabezpečiť zachovanie bezpečnosti zariadenia.

## 5.2 Ďalšie bezpečnostné pokyny

### 5.2.1 Osobné ochranné pomôcky

a) **Obsluha i osoby, ktoré sa zdržiavajú v blízkosti, musia počas používania a údržby zariadenia nosiť vhodné ochranné okuliare, ochrannú prilbu, ochranu sluchu, ochranné rukavice, bezpečnostnú obuv a respirátor (P2).**

b) **Pri práci s minerálnou odvŕtanou kašou používajte ochranný odev a zabráňte styku odvŕtanej kaše s pokožkou ( pH > 9 - leptavé)**

### 5.2.2 Požiadavky na používateľa

a) **Náradie smie obsluhovať, ošetrovať a opravovať iba autorizovaný a kvalifikovaný personál. Tento personál musí byť špeciálne poučený o prípadných rizikách.**

b) **Obzvlášť opatrní buďte pri práci na schodoch.**

c) **Do otvorov na zariadení nič nestrkajte. Pokiaľ sú otvory zablokované, so zariadením nepracujte. Udržujte ho zbavené prachu, žmolkov, vlasov a všetkého, čo by mohlo obmedzovať prúdenie vzduchu.**

### 5.2.3 Správne vybavenie pracovísk

a) **Postarajte sa o dobré vetranie pracoviska.** Nedostatočne vetrané pracoviská môžu spôsobiť ujmy na zdraví v dôsledku nahromadeného prachu v ovzduší.

b) **Na pracovisku udržujte poriadok. Z pracoviska odstráňte predmety, o ktoré by ste sa mohli poraniť.** Neporiadok na pracovisku môže byť príčinou úrazu.

sk

c) **Nedovoľte iným osobám dotýkať sa zariadenia alebo predlžovacej šnúry.**
d) **Sieťovú šnúru, predlžovaciu šnúru a odsávaciu hadicu veďte pri práci vždy smerom dozadu od zariadenia.** Zabránite tým riziku zakopnutia pri práci.
e) **Po skončení práce sieťovú šnúru, predlžovaciu šnúru a odsávaciu hadicu vždy uložte.** Znižuje sa tak riziko prevrhnutia pri práci.
f) **Zariadenie neprepravujte pomocou žeriava.**
g) **Nedovoľte deťom, aby sa s zariadením hrali.**
h) **Zariadenie nie je určené na to, aby ho používali osoby (vrátane detí) s obmedzenými fyzickými, zmyslovými alebo duševnými schopnosťami alebo nedostatočnými skúsenosťami a/alebo vedomosťami, iba ak by na ne dohliadala osoba zodpovedajúca za ich bezpečnosť alebo ich táto osoba inštruovala, ako sa zariadenie používa.**

sk

### 5.2.4 Starostlivé zaobchádzanie a používanie zariadenia

a) **Zariadenie nikdy nenechávajte bez dozoru.**
b) **Zariadenie chráňte pred mrazom.**
c) **Pri vysávačoch triedy M je pri preprave, alebo pokiaľ sa zariadenie nepoužíva, potrebné sacie hrdlo uzavrieť uzáverom.**
d) **Skontrolujte správnu polohu filtra. Presvedčte sa, že filter nie je poškodený.**
e) **Nejazdite s vysávačom cez sieťovú šnúru.**
f) **Zariadenie na obmedzovanie stavu vody je potrebné pravidelne, podľa pokynov, očistiť kefou a skontrolovať, či nevykazuje známky poškodenia.**
g) **Akumulátory nabíjajte iba v nabíjačkách odporúčaných výrobcom.** Pri nabíjačke, ktorá je vhodná iba pre určitý druh akumulátorov, hrozí pri použití iných akumulátorov nebezpečenstvo požiaru.
h) **Nepoužívaný akumulátor neodkladajte spolu s kancelárskymi sponami, mincami, kľúčmi, klincami, skrutkami alebo inými drobnými kovovými predmetmi, ktoré môžu spôsobiť premostenie kontaktov akumulátora.** Skrat kontaktov akumulátora môže spôsobiť popáleniny alebo požiar.
i) **Pri nesprávnom používaní môže z akumulátora unikať elektrolyt. Zabráňte styku s elektrolytom. Pri náhodnom styku s elektrolytom zasiahnuté miesto opláchnite vodou. Pri vniknutí elektrolytu do očí okrem toho vyhľadajte lekársku pomoc.** Vytekajúca kvapalina môže spôsobiť podráždenie pokožky alebo popáleniny.
j) **Akumulátory chráňte pred vysokými teplotami a ohňom.** Hrozí nebezpečenstvo explózie.
k) **Akumulátory sa nesmú rozoberať, stláčať, zahrievať nad 80 °C alebo spaľovať.** Inak hrozí nebezpečenstvo požiaru, explózie a poleptania či popálenia.
l) **Zabráňte vniknutiu vlhkosti.** Vlhkosť v akumulátore môže spôsobiť skrat a v dôsledku toho popálenie alebo vznietenie.
m) **Nepoužívajte žiadne iné akumulátory než tie, ktoré boli schválené pre vaše zariadenie.** Pri použití iných akumulátorov alebo pri použití akumulátorov na iné účely hrozí nebezpečenstvo požiaru a explózie.
n) **Riaďte sa osobitnými smernicami pre transport, skladovanie a prevádzku lítium-iónových akumulátorov.**
o) **Zabráňte skratu kontaktov akumulátora.** Pred zasunutím akumulátora do zariadenia skontrolujte, či sa na kontaktoch akumulátora alebo v zariadení nenachádzajú cudzie predmety. Pri skratovaní kontaktov akumulátora hrozí nebezpečenstvo požiaru, explózie a poleptania.
p) **Poškodené akumulátory (napríklad akumulátory s trhlinami, zlomenými časťami, pokrivenými, zahnutými a/alebo vytiahnutými kontaktmi) sa nesmú ani nabíjať, ani ďalej používať.**

### 5.2.5 Mechanické

**Dodržiavajte pokyny na ošetrovanie a údržbu.**

### 5.2.6 Elektrická bezpečnosť

a) **Zástrčku zapojte do vhodnej uzemnenej zásuvky, ktorá je bezpečne nainštalovaná a spĺňa všetky miestne predpisy.**
b) **Pokiaľ si nie ste istí, že je zásuvka uzemnená, dajte ju skontrolovať odborníkom s elektrotechnickou kvalifikáciou.**
c) **Sieťovú šnúru zariadenia pravidelne kontrolujte a v prípade poškodenia ju nechajte vymeniť v autorizovanom servisnom stredisku Hilti. Predlžovaciu šnúru pravidelne kontrolujte a v prípade poškodenia ju vymeňte.**
d) **Skontrolujte bezchybný stav zariadenia a príslušenstva. Zariadenie a príslušenstvo nepoužívajte ak je poškodené, nie je úplné alebo ak sa ovládacie prvky nedajú bezchybne ovládať.**
e) **V prípade poškodenia sieťovej alebo predlžovacej šnúry pri práci sa šnúry nedotýkajte. Zástrčku sieťovej šnúry vytiahnite zo zásuvky.** Poškodené pripájacie vedenia a predlžovacie šnúry predstavujú riziko úrazu elektrickým prúdom.
f) **Sieťová šnúra sa musí vymeniť výhradne za typ uvedený v návode na používanie.**
g) **Pri prerušení dodávky elektrickej energie: vypnite zariadenie, vytiahnite zástrčku.**
h) **Predlžovacie šnúry s viacerými zásuvkami umožňujúcimi súčasné používanie viacerých zariadení sa nesmú používať.**
i) **Zásuvku zariadenia používajte iba na účely stanovené v návode na obsluhu.**
j) **Na hornú časť vysávača nikdy nestriekajte vodu: nebezpečenstvo pre osoby a zariadenie.**
k) **Spojky sieťovej šnúry, predlžovacej šnúry alebo sieťovej šnúry zriadenia musia byť chránené proti striekajúcej vode.**
l) **Sieťovú šnúru odpájajte iba ťahaním za zástrčku (nie ťahaním alebo šklbaním za sieťovú šnúru).**
m) **Vysávač nikdy nepremiestňujte do inej pracovnej polohy ťahom za sieťovú šnúru.**
n) **Nikdy nepoužívajte špinavé alebo mokré zariadenie. Prach, usadený na povrchu zariadenia – predovšetkým na jeho vodivých častiach – alebo vlhkosť môžu za nepriaznivých okolností viesť k úrazu elektrickým prúdom. Predovšetkým, pokiaľ často obrábate vodivé materiály, nechajte znečistené zariadenie v pravidelných intervaloch skontrolovať v servise firmy Hilti.**
o) **Presvedčte sa, že sieťová šnúra neleží v kaluži.**
p) **Zásuvku a príslušenstvo nepoužívajte mokrými rukami.**

sk

### 5.2.7 Vysávaný materiál

a) **Zdraviu škodlivý, horľavý a/alebo výbušný prach sa nesmie vysávať (horčíkovo-hliníkový prach, azbest atď.).**
b) Zariadenie triedy prachu M je vhodné na vysávanie/odsávanie suchého, nehorľavého prachu, dreveného prachu, minerálneho prachu s obsahom kremeňa a nebezpečného prachu s medznými hodnotami expozície ≧ 0,1 mg/m³. **Podľa stupňa nebezpečnosti vysávaného/odsávaného prachu musí byť zariadenie vybavené vhodnými filtrami.**
c) **Horľavé, výbušné, agresívne kvapaliny sa nesmú vysávať (chladiace a mazacie médiá, benzín, rozpúšťadlá, kyseliny (pH < 5), lúhy (pH > 12,5) atď.).**
d) **Zariadenie pri úniku peny alebo kvapalín ihneď vypnite.**
e) **Zabráňte styku s alkalickými alebo kyslými kvapalinami. Zasiahnuté miesto pri náhodnom styku opláchnite vodou. Pri vniknutí kvapaliny do očí vypláchnite oči prúdom vody a vyhľadajte lekársku pomoc.**
f) **Pri vysávaní horúceho materiálu max. do 60 °C noste ochranné rukavice.**
g) **Nevysávajte žiadne predmety, ktoré môžu cez prachové vrecko spôsobiť poranenie (napríklad špicaté predmety alebo materiál s ostrými hranami).**

### 5.2.8 Tepelná bezpečnosť

**Je zakázané vysávať horúce materiály nad 60 °C (tlejúca cigareta, horúci popol atď.).**

# 6 Pred použitím

## 6.1 Vysávanie/odsávanie

**POZOR**
**Napätie siete musí súhlasiť s údajom na typovom štítku. Zariadenie sa nesmie pripájať na elektrickú sieť.**

**NEBEZPEČENSTVO**
**Zariadenie pripájajte iba na riadne uzemnený zdroj prúdu.**

**POZOR**
**Vždy zabezpečte bezpečnú polohu vysávača použitím brzdy koliesok.**

**POZOR**
**Pri nasadzovaní hlavy vysávača dávajte pozor, aby ste si neprivreli prsty a nepoškodili sieťovú šnúru.**

### 6.1.1 Prvé uvedenie do prevádzky

1. Vyberte zariadenie z obalu a pripojte saciu hadicu, ktorá je súčasťou dodávky, k hrdlu na pripojenie hadice.
   **UPOZORNENIE** Na nasávanie prachu s medznými hodnotami expozície ≧ 0,1 mg/m³ použite vyhotovenie triedy M. Do nádoby vložte podľa návodu prachové vrecko (plastové) na minerálny prach alebo papierové prachové vrecko na drevené piliny.
   **UPOZORNENIE** Na vysávanie neškodného prachu: Do nádoby vložte podľa návodu plastové prachové vrecko (s vytlačeným návodom).

#### 6.1.1.1 Založenie papierového prachového vrecka na vysávanie drevených triesok 2

1. Otvorte dve uzatváracie spony.
2. Snímte hlavu vysávača z nádoby na nečistoty.
3. Zasuňte kartónovú výstuhu papierového vrecka na prach do plastového adaptéra.
4. Zasuňte plastový adaptér s papierovým vreckom na prach do príslušného uchytenia v nádobe.
5. Nasaďte hlavu vysávača na nádobu na nečistoty.
6. Uzatvorte dve uzatváracie spony.
7. Uistite sa, že hlava vysávača je správne nasadená a zaistená.
8. Pripojte saciu hadicu k zariadeniu.

#### 6.1.1.2 Vloženie plastového vrecka na prach

1. Otvorte dve uzatváracie spony.
2. Snímte hlavu vysávača z nádoby na nečistoty.
3. Upevnite nové plastové vrecko na prach (s vytlačeným návodom) v nádobe na nečistoty.
4. Nasaďte hlavu vysávača na nádobu na nečistoty.
5. Uzatvorte dve uzatváracie spony.

## 6.2 Nabíjanie akumulátorov

### 6.2.1 Starostlivé zaobchádzanie s akumulátormi

**POZOR**
Nabíjačka je prispôsobená pre uvedené akumulátory Hilti. Iné akumulátory sa nesmú nabíjať. Môže to spôsobiť ohrozenie života, vznietenie, požiar a zničenie akumulátora aj zariadenia. Z poškodených akumulátorov môže vytekať žieravá kvapalina. Zabráňte styku pokožky s touto kvapalinou.

**UPOZORNENIE**
Pred vložením akumulátora do nabíjačky skontrolujte, či sú kontakty čisté a zbavené mastnoty.

Pokiaľ je to možné, uskladňujte akumulátor na suchom a chladnom mieste. Akumulátor nikdy neskladujte na slnku, v blízkosti vykurovacích telies alebo za sklom. Akumulátory sa musia na konci svojej životnosti ekologicky a bezpečne likvidovať.

### 6.2.2 Nabíjanie akumulátora

**NEBEZPEČENSTVO**
**Používajte len určené akumulátory Hilti.**

**NEBEZPEČENSTVO**
**Akumulátory nabíjajte len v zariadení alebo v nabíjačkách Hilti.**

#### 6.2.2.1 Prvotné nabíjanie nového akumulátora

Pred prvým uvedením do prevádzky akumulátory úplne nabite.

#### 6.2.2.2 Nabíjanie použitého akumulátora

**NEBEZPEČENSTVO**
**Akumulátory nabíjajte len v zariadení alebo v nabíjačkách Hilti.**

Pred vložením akumulátora do nabíjačky sa uistite, že vonkajšie plochy akumulátora sú čisté a suché.

#### 6.2.2.3 Opakované nabíjanie lítium-iónových akumulátorov

**POZOR**
**Než akumulátor vložíte do nabíjačky, skontrolujte, či sú jeho vonkajšie plochy čisté a suché.**

Lítium-iónové akumulátory sú kedykoľvek, aj v čiastočne nabitom stave, pripravené na používanie. Postup nabíjania indikujú LED diódy.

### 6.2.3 Vloženie akumulátora do zariadenia

**NEBEZPEČENSTVO**
**Používajte len určené akumulátory Hilti.**

1. Otvorte kryt akumulátora.
2. Akumulátor zasuňte zdola do zariadenia až na doraz, pokým počuteľne nezapadne.
3. **POZOR Ak akumulátor vypadne, môže ohroziť vás alebo inú osobu.**
   Pred začiatkom práce skontrolujte, či je akumulátor spoľahlivo zasunutý do zariadenia.

### 6.2.4 Vybratie akumulátora zo zariadenia 3

1. Otvorte kryt akumulátora.
2. Stlačte jedno alebo obidve odisťovacie tlačidlá.
3. Vytiahnite akumulátor zo zariadenia smerom dozadu.

### 6.2.5 Preprava a skladovanie akumulátorov

Ak na účely skladovania alebo prepravy oddelíte akumulátor od zariadenia, uistite sa, že kontakty akumulátora nebudú skratované. Odstráňte voľné kovové časti, ako sú napríklad skrutky, klince, sponky, voľné skrutkovacie hroty, drôty alebo kovové piliny z kufra, z debny na náradie alebo z transportného puzdra, príp. zabráňte kontaktu týchto častí s akumulátormi. Pri odosielaní akumulátorov (cestnou, železničnou, námornou alebo leteckou dopravou) dodržiavajte národné a medzinárodne platné predpisy na prepravu.

## 6.3 Vysávanie pri akumulátorovej prevádzke (po nabití)

Vložte jeden alebo dva akumulátory schválené na prevádzku podľa vyššie uvedeného opisu.
**UPOZORNENIE**
Zaistite, aby akumulátory boli nabité.

## 6.4 Preprava

**NEBEZPEČENSTVO**
**Pri vysávačoch triedy M je pri preprave, alebo pokiaľ sa zariadenie nepoužíva, potrebné sacie hrdlo uzavrieť uzáverom.**

Plný vysávač sa nesmie prenášať.
Vysávač pred prenášaním na iné miesto vyprázdnite.

Vysávač po nasatí vody neprevracajte alebo neprepravujte v polohe naležato.

Pri preprave môžu byť oba konce hadice spojené pomocou kužeľového adaptéra.

# 7 Obsluha

**VÝSTRAHA**
Pre vysávače triedy M platí nasledujúce: **Predtým než zariadenie odstránite z oblasti s nebezpečnými látkami, povysávajte vonkajšiu stranu zariadenia, dočista ho utrite alebo zariadenie tesne zabaľte. Všetky časti stroja musia byť považované za znečistené v prípade, že boli vybraté z nebezpečnej oblasti a je tiež potrebné prijať vhodné opatrenia, aby sa zabránilo oddeľovaniu prachu.**

sk

**POZOR**
Pre vysávače triedy M platí nasledujúce: **POZOR: Vždy používajte vhodný zberný vak na prach. Toto zariadenie obsahuje zdraviu škodlivý prach. Vyprázdňovanie a údržbu, vrátane odstraňovania zberného vaku na prach, smú vykonávať len odborníci vybavení zodpovedajúcimi ochrannými pomôckami (respirátor P2 alebo vyšší a jednorazový odev). Nepoužívajte bez kompletného filtračného systému.**

**POZOR**
**Vždy zabezpečte bezpečnú polohu vysávača použitím brzdy koliesok.**

## 7.1 Sieťová prevádzka

1. Zástrčku sieťovej šnúry pripojte do zásuvky.
2. Spínač zariadenia otočte do polohy "ON".

## 7.2 Akumulátorová prevádzka

**UPOZORNENIE**
Zariadenie pracuje tak s jedným, ako aj s dvomi nasadenými 36 V akumulátormi. S jedným akumulátorom sa čas chodu skracuje na polovicu.

**UPOZORNENIE**
Pri akumulátorovej prevádzke nemožno používať zásuvku na pripojenie náradia.

1. Do priestoru na akumulátor vložte minimálne jeden akumulátor Hilti 36 V 6,0 Ah Li-Ion.
2. Spínač zariadenia otočte do polohy "ON".
3. Počas prevádzky sa stav nabíjania indikuje na zariadení pomocou LED indikátorov.

## 7.3 Nastavenie priemeru hadice (VC 20-UM-Y/ VC 40-UM-Y)

Pre správne nastavenie medze výstražného akustického signálu pri funkcii M zvoľte priemer hadice podľa hadice, ktorú so zariadením používate.

## 7.4 Prevádzka s použitím zásuvky na pripojenie náradia (len pri sieťovej prevádzke)

**NEBEZPEČENSTVO**
Zásuvka je určená len na priame pripojenie elektrického náradia na vysávač.

**UPOZORNENIE**
Pred zasunutím zástrčky sieťovej šnúry do zásuvky sa uistite, že je elektrické náradie vypnuté.

**UPOZORNENIE**
Rešpektujte návod na používanie elektrického náradia pripojeného do zásuvky zariadenia a v tomto návode uvedené bezpečnostné predpisy.

**UPOZORNENIE**
Skontrolujte, či sa maximálny príkon pripojovaného elektrického náradia pohybuje pod maximálne prípustným výkonom zásuvky vysávača (tabuľka "Technické údaje" a potlač na zásuvke).

1. Pripojte zástrčku zariadenia do zásuvky.
2. Otočte spínač zariadenia do pozície "AUTO".
3. Elektrické náradie zapnite. Vysávač sa spustí automaticky.
   **UPOZORNENIE** Po vypnutí elektrického náradia zariadenie (vysávač) ešte krátko beží, aby sa odsal aj prach, ktorý sa nachádza v sacej hadici.

## 7.5 Vysávanie suchého prachu

**UPOZORNENIE**
Pred vysávaním suchého prachu a najmä minerálneho prachu dbajte na to, aby bolo v nádobe vždy vložené správne prachové vrecko (príslušenstvo Hilti). Nasatý materiál sa dá potom jednoducho a čisto zlikvidovať.

**POZOR**
**Odsatý materiál sa musí zlikvidovať v súlade so zákonnými predpismi.**

**POZOR**
**Nikdy nevysávajte bez filtračného elementu.**

**POZOR**
**Pri nasadzovaní hlavy vysávača dávajte pozor, aby ste si neprivreli prsty a nepoškodili sieťovú šnúru.**

### 7.5.1 Automatické čistenie filtračnej vložky

**UPOZORNENIE**
Filtračnú vložku pri čistení neudierajte o tvrdé predmety alebo nečistite tvrdými alebo špicatými predmetmi. Životnosť filtračnej vložky sa tým znižuje.

**UPOZORNENIE**
Filtračná vložka sa nesmie čistiť stlačeným vzduchom. Môže to spôsobiť trhliny v materiáli filtra.

**UPOZORNENIE**
Filtračná vložka podlieha opotrebovaniu. Minimálne raz za pol roka by sa mal vymeniť (pri intenzívnom používaní vysávača častejšie).

**UPOZORNENIE**
Čistenie filtračnej vložky funguje iba vtedy, keď je pripojená sacia hadica.

Zariadenie je vybavené automatickým čistením filtra, pomocou ktorého sa filtračná vložka v maximálnej miere zbaví zachyteného prachu. Čistenie filtra možno vypnúť stlačením tlačidla (16) a opätovným stlačením ho možno zasa zapnúť. Stav sa indikuje pomocou "ukazovateľa stavu automatického čistenia filtra": Ukazovateľ svieti = čistenie filtra aktívne. Ukazovateľ nesvieti = čistenie filtra deaktivované. Pri každom spustení zariadenia sa čistenie filtra automaticky zapne.

Filtračná vložka sa nárazmi vzduchu (pulzujúci zvuk) automaticky vyčistí.

### 7.5.2 Výmena papierového vrecka na prach 2

**NEBEZPEČENSTVO**
**Presvedčte sa, že vrecko neprepichli žiadne predmety, o ktoré by ste sa mohli poraniť.**

**POZOR**
**Odsatý materiál sa musí zlikvidovať v súlade so zákonnými predpismi.**

1. Vytiahnite zástrčku sieťovej šnúry zo zásuvky.
2. Otvorte dve uzatváracie spony.
3. Snímte hlavu vysávača z nádoby na nečistoty.
4. Opatrne oddeľte hrdlo papierového filtračného vrecka od adaptéra.
5. Uzatvorte hrdlo filtračného vrecka posúvačom.
6. Vyčistite nádobu na nečistoty utierkou.
7. Upevnite nové vrecko na prach v nádobe na nečistoty.
8. Nasaďte hlavu vysávača na nádobu na nečistoty.
9. Uzatvorte dve uzatváracie spony.

### 7.5.3 Výmena plastového vrecka na prach 4

**NEBEZPEČENSTVO**
**Presvedčte sa, že vrecko neprepichli žiadne predmety, o ktoré by ste sa mohli poraniť.**

**POZOR**
**Odsatý materiál sa musí zlikvidovať v súlade so zákonnými predpismi.**

1. Vytiahnite zástrčku zo zásuvky.
2. Otvorte dve uzatváracie spony.
3. Zdvihnite hlavu vysávača z nádoby na nečistoty.
4. Uzatvorte plastové vrecko na prach pod vyrazenými otvormi použitím viazača káblov.
5. Vyberte plastové vrecko na prach.
6. Vyčistite nádobu na nečistoty utierkou.
7. Upevnite nové plastové vrecko na prach (s vytlačeným návodom) v nádobe na nečistoty.

8. Nasaďte hlavu vysávača na nádobu na nečistoty.
9. Uzatvorte dve uzatváracie spony.

### 7.6 Akustický signál (VC 20-UM-Y/ VC 40-UM-Y)

Ak rýchlosť vzduchu v sacej hadici klesne pod 20 m/s, zaznie z bezpečnostných dôvodov akustický výstražný signál. Príčiny pozrite v kapitole Vyhľadávanie porúch.

### 7.7 Vysávanie kvapalín

**NEBEZPEČENSTVO**
Nevysávajte zdraviu škodlivý prach.

sk

**NEBEZPEČENSTVO**
**Pri údržbe je potrebné vytiahnuť sieťovú zástrčku zo zásuvky a vybrať zo zariadenia akumulátory.**

**POZOR**
**Nikdy nevysávajte bez filtračného elementu.**

#### 7.7.1 Pred vysávaním kvapalín

1. Vyberte prachové vrecko z nádoby na nečistoty.
2. Skontrolujte elektródy na sledovanie stavu naplnenia (dve kovové doštičky na spodnej strane hlavy vysávača), či nie sú znečistené. Pokiaľ áno, vyčistite ich kefou.

#### 7.7.2 Počas vysávania kvapalín

Pokiaľ možno, použite samostatnú filtračnú vložku na použitie namokro.
**UPOZORNENIE**
Pokiaľ možno, použite filtračnú vložku Hilti PTFE.

Pokiaľ sa začne tvoriť pena, ihneď prerušte prácu a nádobu vyprázdnite.
Po dosiahnutí maximálnej hladiny kvapaliny sa vysávač automaticky vypne.

#### 7.7.3 Po vysatí kvapalín

1. Otvorte dve uzatváracie spony.
2. Snímte hlavu vysávača z nádoby na nečistoty.
3. Vyprázdnite nádobu a vyčistite ju vodnou hadicou. Elektródy vyčistite kefkou.

### 7.8 Po skončení práce

1. Vypnite elektrické náradie.
2. Otočte spínač zariadenia do polohy "OFF".
3. Vytiahnite zástrčku sieťovej šnúry zo zásuvky.
4. Naviňte sieťový kábel na navíjač kábla.
5. Naviňte saciu hadicu okolo zariadenia a koniec upevnite do držiaka hadice.
6. Vysávač odložte v suchom priestore tak, aby bol chránený pred neoprávneným používaním.

### 7.9 Vyprázdnenie nádoby

**POZOR**
**Pred vyprázdňovaním vysatého materiálu odstráňte z adaptérovej dosky všetky diely upevnené na hlave vysávača (napr. kufor Hilti).**

#### 7.9.1 Vyprázdňovanie nádoby so suchým prachom

##### 7.9.1.1 Pred vyprázdnením nádoby sa musia vykonať nasledujúce pracovné úkony:

1. Zástrčku sieťovej šnúry vytiahnite zo zásuvky.
2. Hlavu vysávača zložte z nádoby a položte ju na rovný podklad.

##### 7.9.1.2 Po vyprázdnení nádoby sa musia vykonať nasledujúce pracovné úkony:

**POZOR**
**Pri nasadzovaní hlavy vysávača dávajte pozor, aby ste si neprivreli prsty a nepoškodili sieťovú šnúru.**

Hlavu vysávača nasaďte na nádobu a dve uzavieracie spony uzavrite.

#### 7.9.2 Vyprázdnenie nádoby na nečistoty bez vrecka na prach (pri kvapalinách)

**UPOZORNENIE**
Odsatý materiál sa musí zlikvidovať v súlade so zákonnými predpismi.

1. Nádobu na nečistoty vyprázdnite vyklopením, uchopte ju pritom za na to určené úchopové priehlbiny.
2. Vyčistite okraj nádoby na nečistoty vlhkou utierkou.

## 7.10 Prevádzka ako nabíjačka

Prehľad ukazovateľa stavu nabíjačky

| | | |
|---|---|---|
| · | Trvalý svit | Zariadenie je pripojené k elektrickej napájacej sieti a je pripravené na používanie. |
| | Blikanie | Akumulátor je príliš studený alebo príliš horúci, neprebieha nabíjanie. Hneď ako akumulátor dosiahne požadovanú teplotu, prepne sa zariadenie automaticky do procesu nabíjania. |
| | Nesvieti | Porucha nabíjačky. Odpojte zariadenie z elektrickej napájacej siete a znova ho zapojte, pokiaľ kontrolka stále nesvieti, dajte zariadenie opraviť v servisnom stredisku Hilti. |

sk

### 7.10.1 Ukazovateľ procesu nabíjania

Keď nepretržite svieti zelená LED ukazovateľa stavu nabíjačky, indikuje blikanie jednej LED z dvoch ukazovateľov stavu nabitia proces nabíjania.

### 7.10.2 Indikácia prekročenia teploty/nízkej teploty

Ak je akumulátor príliš horúci alebo príliš studený, prejaví sa to blikaním zelenej LED ukazovateľa stavu nabitia. LED na akumulátore pritom indikujú stav nabitia lítium-iónového akumulátora.

### 7.10.3 Ukazovateľ chybného akumulátora

Keď nepretržite svieti zelená LED ukazovateľa stavu nabíjačky a všetky LED ukazovateľa stavu nabitia sú zhasnuté, vyberte príslušný akumulátor z nabíjačky. Pokiaľ LED ukazovateľa stavu nabitia na akumulátore stále nesvietia ani po aktivácii, je akumulátor chybný. Akumulátor nechajte skontrolovať v stredisku Hilti.

## 7.11 Použitie ako transportný vozík

1. Namontujte rukoväť podľa priloženého návodu na montáž.
2. Upevnite adaptérovú dosku podľa priloženého návodu na montáž.
3. Vyklopte prídržný oblúk kufra do zvislej polohy.
4. Nasuňte požadovaný kufor Hilti držadlom nad prídržný oblúk kufra. Dbajte na to, aby bolo možné prečítať nápis na kufri Hilti (aby nebol hore nohami).
5. Kufre Hilti sú zaistené proti skĺznutiu rebrovaním a prídržným oblúkom kufra.
   **UPOZORNENIE** Maximálne zaťaženie je 25 kg. Stohujte na seba len toľko kufrov, aby prídržný oblúk kufra vždy vyčnieval nad držadlom najvrchnejšieho kufra.

## 7.12 Upevnenie DPC 20 (použitie s brúskou DG 150)

1. Namontujte rukoväť podľa priloženého návodu na montáž.
2. Upevnite adaptérovú dosku podľa priloženého návodu na montáž.
3. Zaistite, aby bol prídržný oblúk kufra zaistený vo vodorovnej polohe.
4. Postavte DPC 20 do priehlbní. Zaistite, aby zásuvka smerovala dopredu.
5. Upevnite DPC 20 upínacími gumami.

# 8 Údržba a ošetrovanie

**UPOZORNENIE**
Pred otvorením krytu akumulátora odstráňte z adaptérovej dosky všetky diely upevnené na hlave vysávača (napr. kufor Hilti).

**UPOZORNENIE**
Pri vysávaní minerálneho prachu s obsahom kremeňa by nemalo byť vypnuté automatické čistenie filtra.

**POZOR**
Pre vysávače triedy M platí nasledujúce: **POZOR: Vždy používajte vhodný zberný vak na prach. Toto zariadenie obsahuje zdraviu škodlivý prach. Vyprázdňovanie a údržbu, vrátane odstraňovania zberného vaku na prach, smú vykonávať len odborníci vybavení zodpovedajúcimi ochrannými pomôckami (respirátor P2 alebo vyšší a jednorazový odev). Nepoužívajte bez kompletného filtračného systému.**

sk

## 8.1 Výmena filtračného elementu

**POZOR**
**Nikdy nevysávajte bez filtračného elementu.**

### 8.1.1 Demontáž filtračnej vložky 5

1. Vytiahnite zástrčku sieťovej šnúry zo zásuvky.
2. Otvorte uzavieraciu sponu krytu filtra.
3. Pomocou uzavieracej spony otvorte kryt akumulátora.
4. Z priestoru na akumulátor vyberte prípadné akumulátory.
5. Skrutkovačom otočte doľava dve uzavieracie skrutky krytu filtra.
6. Pomocou prostredného držadla nadvihnite kryt filtra, až zaskočí.
7. Opatrne vyberte filtračnú vložku.

### 8.1.2 Montáž filtračného prvku

1. Očistite tesniace plochy utierkou.
2. Nasaďte nový filtračný prvok.
3. Uzatvorte kryt filtra sklopením aretačného mechanizmu krytu dopredu.
4. Skrutkovačom otočte doprava dve uzavieracie skrutky krytu filtru.
5. Pokiaľ ste vybrali akumulátory, nasaďte ich späť.
6. Zatvorte kryt akumulátora a zaistite uzavieraciu sponu.

## 8.2 Kontrola sledovania hladiny

Skontrolujte, či nie sú vypínacie kontakty znečistené a v prípade potreby ich očistite kefou.

## 8.3 Uzatvorenie zariadenia

**POZOR**
**Pri nasadzovaní hlavy vysávača dávajte pozor, aby ste si neprivreli prsty a nepoškodili sieťovú šnúru.**

1. Skontrolujte, či nie je znečistené tesnenie na hlave vysávača a v prípade potreby ho očistite utierkou.
2. Nasaďte hlavu vysávača na nádobu na nečistoty.
3. Uzatvorte obidve uzatváracie spony.

## 8.4 Ošetrovanie zariadenia

**NEBEZPEČENSTVO**
**Vytiahnite zástrčku sieťovej šnúry zo zásuvky. Z priestoru na akumulátor vyberte prípadné akumulátory.**

Zariadenie nikdy nepoužívajte s upchatými vetracími štrbinami! Vetracie štrbiny opatrne vyčistite suchou kefou. Zovňajšok zariadenia pravidelne čistite utierkou. Na čistenie nepoužívajte rozprašovač, vysokotlakový čistič, parný vysokotlakový čistič alebo tečúcu vodu! Môže sa tým ohroziť elektrická bezpečnosť zariadenia. Úchopové časti zariadenia udržiavajte vždy čisté, bez prítomnosti oleja a tukov. Nepoužívajte čistiace prostriedky obsahujúce silikón.
Pre vysávače triedy M platí nasledujúce: Pri údržbe a čistení zariadenia postupujte tak, aby nedošlo k ohrozeniu personálu údržby a iných osôb. Používajte nútené vetranie s filtráciou. Používajte ochranný pracovný odev. Oblasť údržby vyčistite tak, aby sa do okolia nedostali žiadne škodlivé látky.
Pred odstránením vysávača z oblasti s nebezpečnými látkami povysávajte zovňajšok vysávača, dočista ho poutierajte alebo ho tesne zabaľte. Tým zabránite šíreniu usadeného nebezpečného prachu.

Pri údržbe a opravách sa všetky znečistené časti, ktoré sa nedali uspokojivo vyčistiť, musia zabaliť do nepriepustných vreciek a zlikvidovať v súlade s platnými predpismi na likvidáciu.
V prípade vysávačov triedy M je potrebné, aby servis Hilti alebo zaškolená osoba aspoň raz za rok vykonala technickú prehliadku, v rámci ktorej sa skontroluje napríklad poškodenie filtra, vzduchotesnosť zariadenia a funkcia kontrolných zariadení.

### 8.5 Starostlivosť o lítium-iónové akumulátory

Zabráňte vniknutiu vlhkosti.
Pred prvým uvedením prístroja do prevádzky akumulátory úplne nabite.
Na dosiahnutie maximálnej životnosti akumulátorov ukončite ich vybíjanie, hneď ako výkon prístroja výrazne poklesne.
**UPOZORNENIE**
Pri ďalšej prevádzke prístroja sa vybíjanie automaticky ukončí skôr než môže dôjsť k poškodeniu článkov. Prístroj sa vypne.

Akumulátory nabíjajte schválenými nabíjačkami Hilti pre lítium-iónové akumulátory.
**UPOZORNENIE**
- Regeneračné nabíjanie akumulátorov, ako pri NiCd akumulátoroch, v tomto prípade nie je potrebné.
- Prerušenie procesu nabíjania neovplyvňuje životnosť akumulátora.
- Proces nabíjania možno spustiť kedykoľvek bez negatívneho vplyvu na životnosť. Pamäťový efekt akumulátorov, ktorý je známy pri NiCd akumulátoroch, nie je prítomný.
- Akumulátory je najlepšie uskladňovať v úplne nabitom stave a podľa možnosti na chladnom a suchom mieste. Skladovanie akumulátorov pri vysokých teplotách prostredia (za oknami) je nevhodné, ovplyvňuje životnosť akumulátorov a zvyšuje mieru samovybíjania článkov.
- Ak sa akumulátor už úplne nenabije, pravdepodobne stratil kapacitu v dôsledku starnutia alebo nadmernej záťaže. Práca s takýmto akumulátorom je ešte možná, po čase by ste ho však mali nahradiť novým.

sk

### 8.6 Údržba

**VÝSTRAHA**
**Opravy elektrických častí smie vykonávať iba elektrotechnik.**

Pravidelne kontrolujte prípadné poškodenie všetkých vonkajších častí zariadenia a bezchybnú funkciu všetkých ovládacích prvkov. Zariadenie nepoužívajte, ak sú jeho časti poškodené alebo ak ovládacie prvky nefungujú bezchybne. Zariadenie nechajte opraviť v servisnom stredisku Hilti.

### 8.7 Kontrola po ošetrovaní a údržbe

Po ošetrovaní a údržbe skontrolujte, či je vysávač správne zložený a bezchybne funguje.
Vykonajte test funkcie.

## 9 Poruchy a ich odstraňovanie

**NEBEZPEČENSTVO**
V prípade poruchy vytiahnite sieťovú zástrčku zo zásuvky. Z priestoru na akumulátor vyberte prípadné akumulátory. Pred opätovným uvedením do prevádzky je potrebné poruchu odstrániť.

### 9.1 Akumulátorová a sieťová prevádzka

| Porucha | Možná príčina | Odstránenie |
|---|---|---|
| Aktivácia akustického výstražného signálu (znížený sací výkon; VC 20-UM-Y/ VC 40-UM-Y). | Prachové vrecko je plné. | Vymeňte prachové vrecko. Pozri kapitolu: 7.5.3 Výmena plastového vrecka na prach 4 Pozri kapitolu: 7.5.2 Výmena papierového vrecka na prach 2 |

| Porucha | Možná príčina | Odstránenie |
|---|---|---|
| Aktivácia akustického výstražného signálu (znížený sací výkon; VC 20-UM-Y/ VC 40-UM-Y). | Filtračná vložka je silno znečistená. | Zapnite automatické čistenie filtra, potom vykonajte "intenzívne čistenie": Vytiahnite hadicu, upchajte sací otvor rukou, nechajte prebehnúť tri cykly čistenia.<br>Podľa potreby filtračnú vložku vymeňte.<br>Pozri kapitolu: 8.1 Výmena filtračného elementu |
| | Hadica vysávača alebo odsávací kryt pripojeného náradia sú upchaté. | Hadicu a odsávací kryt náradia vyčistite. |
| | Priemer hadice nesúhlasí s polohou spínača. | Zosúlaďte polohu spínača s priemerom hadice.<br>Pozri kapitolu: 7.3 Nastavenie priemeru hadice (VC 20-UM-Y/ VC 40-UM-Y) |
| Zo zariadenia uniká prach. | Nahromadený prach na tesniacich plochách nádoby/hlavy. | Vyčistite tesniace plochy. |
| | Filtračný element nie je správne namontovaný. | Filtračný element namontujte znova. |
| | Filtračný element je poškodený. | Vložte nový filtračný element. |
| | Poškodené tesnenie filtra. | Vložte nový filtračný element. |
| Zariadenie nebeží alebo sa vypne krátko po spustení. | Zareagovalo sledovanie stavu naplnenia. | Vyčistite elektródy sledovania stavu naplnenia a okolia kefou. |
| Nebol rozpoznaný akumulátor, tzn. nesvieti ani nebliká žiadna LED. | Príliš rýchlo vytiahnutý a zasunutý akumulátor. | Vytiahnite akumulátor a za cca 2 s ho znova zasuňte. |

## 9.2 Sieťová prevádzka

| Porucha | Možná príčina | Odstránenie |
|---|---|---|
| Motor nebeží. | Spálená poistka sieťovej zásuvky. | Poistku vymeňte (istič zapnite). Po opakovanom spálení poistky (aktivovaní ističa) vyhľadajte príčinu prúdového preťaženia. |
| | Nádoba je plná. | Zariadenie vypnite. Nádobu vyprázdnite.<br>Pozri kapitolu: 7.10 Prevádzka ako nabíjačka |
| Zariadenie sa samovoľne zapína alebo vypína alebo sa na používateľa prenášajú statické výboje. | Odvádzanie elektrostatického náboja nie je zaručené; zariadenie je pripojené k neuzemnenej zásuvke. | Zariadenie pripojte k uzemnenej zásuvke; použite antistatickú hadicu. |

| Porucha | Možná príčina | Odstránenie |
|---|---|---|
| LED ukazovateľa stavu nabíjačky bliká. | Akumulátor je príliš horúci alebo príliš studený. | Postarajte sa, aby mal akumulátor izbovú teplotu. |
| Nedošlo k prepnutiu na vybitý akumulátor. | Nie je kontakt. | Vložte akumulátor znova. |
| | Akumulátor nebol rozpoznaný. | Akumulátor vyberte zo zriadenia a obráťte sa na servis Hilti. |
| Motor nebeží v automatickej prevádzke. | Pripojené zariadenie je poškodené alebo nie je správne pripojené. | Skontrolujte funkciu pripojeného zariadenia, resp. jeho zástrčku pevne pripojte. |
| Automatické čistenie filtračnej vložky nefunguje. | Sacia hadica nie je pripojená. | Pripojte saciu hadicu. |
| | Spínač APFC vypnutý (LED nesvieti). | Stlačte spínač APFC. |

sk

## 9.3 Akumulátorová prevádzka

| Porucha | Možná príčina | Odstránenie |
|---|---|---|
| Zriadenie nefunguje. | Bol použitý nesprávny akumulátor. | Vložte správny akumulátor. |
| | Akumulátor nie je úplne zasunutý alebo je vybitý. | Akumulátor musí zaskočiť s počuteľným kliknutím, príp. akumulátor je potrebné dobiť. |
| | Elektrická porucha. | Akumulátor vyberte zo zariadenia a vyhľadajte servis Hilti. |
| | Akumulátor je príliš horúci alebo príliš studený. | Postarajte sa, aby mal akumulátor izbovú teplotu. |
| Zariadenie nefunguje a 1 LED bliká. | Akumulátor je vybitý. | Vložte nový akumulátor a vybitý akumulátor dajte nabiť. |
| | Akumulátor je príliš horúci alebo príliš studený. | Postarajte sa, aby mal akumulátor izbovú teplotu. |
| Zariadenie nefunguje a LED nabíjačky bliká. | Ochrana proti prehriatiu. | Zariadenie nechajte vychladnúť. |
| Akumulátor sa vybije rýchlejšie ako obvykle. | Akumulátor nie je v optimálnom stave. | Diagnostika v servise Hilti alebo akumulátor vymeňte. |
| Akumulátor nezapadne s počuteľným kliknutím. | Nos západky na akumulátore je znečistený. | Nos západky očistite a akumulátor zaklapnite. Ak problém pretrváva, obráťte sa na servis Hilti. |
| Zariadenie alebo akumulátor sa silno prehrieva. | Elektrická porucha. | Zariadenie okamžite vypnite, akumulátor vyberte zo zariadenia a obráťte sa na servis Hilti. |
| Nedošlo k prepnutiu na nabitý akumulátor. | Nie je kontakt. | Vložte akumulátor znova. |
| | Akumulátor nebol rozpoznaný. | Akumulátor vyberte zo zriadenia a obráťte sa na servis Hilti. |
| Zariadenie sa pri vybratí akumulátora vypne, aj keď je vložený druhý akumulátor. | Vybratý akumulátor bol "aktívny", tzn. práve bol v prevádzke. | Zariadenie vypnite a znova zapnite. |

# 10 Likvidácia

**POZOR**
Pri nevhodnej likvidácii vybavenia môže dôjsť k nasledujúcim efektom: Pri spaľovaní plastových dielcov vznikajú jedovaté plyny, ktoré môžu ohrozovať zdravie. Batérie môžu pri poškodení alebo pri silnom zohriatí explodovať a tým spôsobiť otravu, popálenie, poleptanie kyselinami alebo znečistiť životné prostredie. Pri nedbalej likvidácii umožňujete zneužitie vybavenia nepovolanými osobami. Pritom môže dôjsť k ťažkému poraneniu tretích osôb, ako aj k znečisteniu životného prostredia.

**POZOR**
Chybné akumulátory neodkladne zlikvidujte. Nenechávajte ich v dosahu detí. Akumulátory nerozoberajte a nespaľujte ich.

sk

**POZOR**
Akumulátory, ktoré doslúžili, likvidujte v súlade s národnými predpismi alebo ich vráťte spoločnosti Hilti.

Zariadenia Hilti sú z veľkej časti vyrobené z recyklovateľných materiálov. Predpokladom na opakované využitie recyklovaných materiálov je ich správna separácia. V mnohých krajinách je spoločnosť Hilti už pripravená na príjem vášho starého zariadenia na recykláciu. Informujte sa v zákazníckom servise Hilti alebo u vášho predajcu.

Iba pre krajiny EÚ

Elektrické zariadenia nevyhadzujte do komunálneho odpadu!

V súlade s európskou smernicou o opotrebovaných elektrických a elektronických zariadeniach v znení národných predpisov sa opotrebované elektrické náradie, prístroje a zariadenia musia podrobiť separovaniu a ekologickej recyklácii.

**Likvidácia odvŕtanej kaše**
Z hľadiska ochrany životného prostredia je odvádzanie odvŕtanej kaše do vodných tokov alebo kanalizácie bez vhodnej úpravy problematické. O príslušných predpisoch sa informujte na miestnych úradoch. Odporúčame vám nasledujúci postup:

1. Odvŕtanú kašu zachytávajte (napríklad pomocou vysávača na vysávanie namokro).
2. Odvŕtanú kašu nechajte usadiť a pevný podiel zlikvidujte na skládke stavebného odpadu. (číriace/vločkovacie prísady môžu proces usadzovania urýchliť).
3. Pred vyliatím zostatkovej vody (alkalická, hodnota pH > 7) do kanalizácie ju zneutralizujte pridaním neutralizačného prostriedku alebo zriedením väčším množstvom vody.

**Likvidácia prachu z vŕtania**
Nazberaný prach z vŕtania sa musí zlikvidovať v súlade s existujúcimi zákonnými predpismi platnými v danej krajine.

## 11 Záruka výrobcu zariadenia

Hilti ručí, že dodaný výrobok je bezchybný z hľadiska použitého materiálu a technologického postupu výroby. Táto záruka platí iba za predpokladu, že výrobok sa správne používa a obsluhuje, ošetruje a čistí v súlade s návodom na používanie Hilti a že je zaručená technická jednotnosť, t. j. že s výrobkom sa používa iba originálny spotrebný materiál, príslušenstvo a náhradné diely Hilti.

Táto záruka zahŕňa bezplatnú opravu alebo bezplatnú výmenu chybných častí počas celej životnosti výrobku. Časti, podliehajúce normálnemu opotrebovaniu, do tejto záruky nespadajú.

**Uplatňovanie ďalších nárokov je vylúčené, pokiaľ takéto vylúčenie nie je v rozpore s národnými predpismi. Hilti neručí najmä za priame alebo nepriame poruchy alebo z nich vyplývajúce následné škody, straty alebo náklady v súvislosti s používaním alebo z dôvodov nemožnosti používania výrobku na akýkoľvek účel. Implicitné záruky predajnosti alebo vhodnosti použitia na konkrétny účel sú vylúčené.**

Výrobok alebo jeho časti po zistení poruchy neodkladne odošlite na opravu alebo výmenu príslušnej obchodnej organizácii Hilti.

Záruka zahŕňa všetky záručné záväzky zo strany spoločnosti Hilti a nahrádza všetky predchádzajúce alebo súčasné vyhlásenia, písomné alebo ústne dohovory, týkajúce sa záruky.

sk

## 12 Vyhlásenie o zhode ES (originál)

| | |
|---|---|
| Označenie: | Vysávač na vysávanie namokro/nasucho |
| Typové označenie: | VC 20-U-Y/VC 20-UM-Y/VC 40-U-Y/VC 40-UM-Y |
| Generácia: | 01 |
| Rok výroby: | 2012 |

Na vlastnú zodpovednosť vyhlasujeme, že tento výrobok je v súlade s nasledujúcimi smernicami a normami: 2006/42/EG, 2004/108/EG, 2011/65/EÚ, EN 60335-1, EN 60335-2-69, EN 60335-2-29, EN ISO 12100.

**Hilti Corporation, Feldkircherstrasse 100, FL-9494 Schaan**

**Paolo Luccini**
Head of BA Quality and Process Management
Business Area Electric Tools & Accessories
07/2012

**Johannes Wilfried Huber**
Senior Vice President
Business Unit Diamond
07/2012

**Technická dokumentácia u:**

Hilti Entwicklungsgesellschaft mbH
Zulassung Elektrowerkzeuge
Hiltistrasse 6
86916 Kaufering
Deutschland

# IZVIRNA NAVODILA

# Mokro-suhi sesalnik VC 20-U-Y/VC 20-UM-Y/VC 40-U-Y/VC 40-UM-Y

**Pred začetkom uporabe obvezno preberite navodila za uporabo.**

**Navodila za uporabo vedno hranite skupaj z napravo.**

sl

**Priložite navodila za uporabo tudi v primeru, ko napravo posodite drugemu.**


| Vsebina | Stran |
|---|---|
| 1 Splošna opozorila | 173 |
| 2 Opis | 174 |
| 3 Pribor | 176 |
| 4 Tehnični podatki | 177 |
| 5 Varnostna opozorila | 179 |
| 6 Pred začetkom uporabe | 183 |
| 7 Uporaba | 185 |
| 8 Nega in vzdrževanje | 189 |
| 9 Motnje pri delovanju | 190 |
| 10 Recikliranje | 193 |
| 11 Garancija proizvajalca naprave | 194 |
| 12 Izjava ES o skladnosti (izvirnik) | 195 |


**1** Številke označujejo slike. Slike se nahajajo na notranjih straneh zložljivih platnic. Slednje naj bodo pri prebiranju navodil odprte.
V besedilu teh navodil za uporabo označuje beseda »naprava« vedno mokro-suhi sesalnik VC 20-U-Y/ VC 20-UM-Y/ VC 40-U-Y/ VC 40-UM-Y. Vsa besedila pričujočih navodil za uporabo se nanašajo na vse 4 naprave. Če se nanašajo na napravo VC 20-UM-Y / VC 40-UM-Y, je to posebej označeno.

**Sestavni deli naprave, elementi za upravljanje in prikazovanje 1**

① Ročaj
② Stikalo naprave
③ Sponka
④ Posoda za prah
⑤ Ročaji
⑥ Vstopni fiting gibke cevi
⑦ Pokrov za vstopni fiting (samo VC 20-UM-Y/ VC 40-UM-Y)
⑧ Vtičnica naprave
⑨ Držalo gibke cevi
⑩ Navitje kabla
⑪ Glava sesalnika
⑫ Sponka za pokrov akumulatorske baterije
⑬ Premer cevi izbirnega stikala (samo VC 20-UM-Y/ VC 40-UM-Y)
⑭ Pritrdilne luknje za premični ročaj (premični ročaj je pribor)
⑮ Prikaz stanja napolnjenosti
⑯ Tipka za čiščenje filtra VKLOP/IZKLOP
⑰ Indikator stanja polnilnika
⑱ Predel za akumulatorsko baterijo (le/de)
⑲ Zaporni vijaki za pokrov filtra
⑳ Indikator stanja samodejnega čiščenja filtra

# 1 Splošna opozorila

## 1.1 Opozorila in njihov pomen

**NEVARNOST**
Za neposredno grozečo nevarnost, ki lahko pripelje do težjih telesnih poškodb ali do smrti.

**OPOZORILO**
Za možno nevarnost, ki lahko pripelje do težkih telesnih poškodb ali smrti.

**PREVIDNO**
Za možno nevarnost, ki lahko pripelje do lažjih telesnih poškodb ali materialne škode.

**NASVET**
Za navodila za uporabo in druge uporabne informacije.

## 1.2 Pojasnila slikovnih oznak in dodatna opozorila

### Znaki za prepoved

Transport z dvigalom je prepovedan.

### Opozorilni znaki

Opozorilo na splošno nevarnost

Opozorilo na jedke snovi

Opozorilo na nevarno električno napetost

Opozorilo na nevarnost eksplozije

### Znaki za obveznost

Uporabljajte zaščitno obleko

Uporabljajte zaščitne rokavice

Uporabljajte zaščito za sluh

Uporabljajte zaščitne čevlje

Uporabljajte masko za zaščito dihal.

### Simbol

Pred začetkom dela preberite navodila za uporabo

Odpadni material oddajte v recikliranje

### Na napravi

Opozorilo: Ta naprava vsebuje zdravju škodljiv prah. Praznjenje in vzdrževanje naprave, vključno z zamenjavo vrečke za prah, smejo opravljati samo strokovne osebe, ki so opremljene z ustrezno zaščitno opremo. Naprave ne vključujte, dokler ni vgrajen celoten filtrski sistem in ni bilo preverjeno funkcioniranje volumskega pretoka.

**Lokacija identifikacijskih mest na napravi**
Tipska oznaka in serijska oznaka se nahajata na tipski ploščici na napravi. Te podatke prepišite v navodila za uporabo in jih vedno navedite v primeru morebitnih vprašanj za našega zastopnika ali servis.

Tip: _____

Generacija: 01

Serijska št.: _____

sl

# 2 Opis

## 2.1 Uporaba v skladu z namembnostjo

Naprava je univerzalen industrijski sesalnik z učinkovito funkcijo čiščenja filtra po sesanju suhega prahu. Primeren je tako za suho kot za mokro uporabo.
Napravo lahko uporabljate z električnim napajanjem ali Hiltijevimi litij-ionskimi akumulatorskimi baterijami 36 V. V načinu delovanja na elektriko se lahko naprava istočasno uporablja kot univerzalni polnilnik za vse Hiltijeve litij-ionske akumulatorske baterije (14V/22V/36V). Pri uporabi adapterske plošče in premičnega ročaja (pribor) lahko sesalnik služi kot transportni voziček za do tri kovčke za naprave Hilti.
Naprava je primerna za odsesavanje mineralnega vrtalnega mulja pri uporabi diamantnih vrtalnikov in diamantnih žag Hilti po mokrem postopku kakor tudi za odsesavanje velikih količin mineralnega prahu pri suhi uporabi diamantnih brusilnikov, rezalnih brusilnikov, vrtalnih kladiv in kron za vrtanje po suhem postopku Hilti.
Napravi VC 20-UM-Y in VC 40-UM-Y sta primerni za odstranjevanje/ odsesavanje suhega, negorljivega prahu, tekočin, ostružkov, mineralnega prahu, ki vsebuje kremen, in nevarnega prahu z mejno ekspozicijsko vrednostjo (npr. vrednost MAK ali AGW) ≧ 0,1 mg/m³ (razred prahu M po IEC/EN 60335-2-69).
Sesanje vseh ostalih zdravju škodljivih materialov je prepovedano.
Prepovedano je sesanje olja in tekočih medijev s temperaturo višjo od 60 °C.
Pri sesanju prahu z mejno ekspozicijsko vrednostjo je treba zagotoviti zadostno menjavo zraka v prostoru, če se odpadni zrak naprave odvaja v prostor. (Pri tem upoštevajte veljavne predpise države.)
Naprave ni dovoljeno uporabljati za sesanje eksplozivnih snovi, žarečih ali gorečih oz. gorljivih (izjema: ostružki), agresivnega prahu (na primer magnezij-aluminijevega prahu) in tekočin (na primer bencina, topil, kislin, hladiv, maziv).
Naprava ne sme delovati v ležečem položaju.
Največja dovoljena teža naprave z vso opremo in posesanim materialom je 80 kg.
Naprave ne uporabljajte kot nadomestek za lestev.
Naprave ne uporabljajte v režimu stacionarnega trajnega obratovanja ali v avtomatskih oz. polavtomatskih postrojih.
Uporabnika naprave je treba še pred začetkom dela poučiti o rokovanju z napravo, nevarnostih, ki izhajajo iz materiala, ter o varnem odstranjevanju posesanega materiala.
Podvodna uporaba je prepovedana.
Z napravo ni dovoljeno sesati ljudi in živali.
Da bi preprečili elektrostatične pojave, uporabljajte antistatično sesalno cev.
Naprava je primerna za gospodarsko uporabo, na primer v hotelih, šolah, bolnišnicah, tovarnah, trgovinah, pisarnah kot tudi za dajanje v najem.
Obdelovanje zdravju škodljivih materialov (npr. azbesta) ni dovoljeno.
Delovno okolje je lahko: gradbišče, delavnica, objekt prenove, objekt rekonstrukcije in novogradnja.
Upoštevajte navodila za delo, nego in vzdrževanje, ki so podana v teh navodilih za uporabo.
Da preprečite nevarnost poškodb, uporabljajte samo originalno Hiltijevo opremo in nastavke.
Orodje in njegovi pripomočki so lahko nevarni, če jih nepravilno uporablja neusposobljeno osebje in če se uporabljajo v nasprotju z namembnostjo.
Orodja ni dovoljeno spreminjati ali posegati vanj.
Upoštevajte navodila za uporabo in varnostna navodila za uporabljeni pribor.
Da se izognete poškodbam, uporabljajte samo dovoljene akumulatorske baterije in polnilnike.
Akumulatorskih baterij ne uporabljajte za napajanje drugih električnih porabnikov, za katere niso namenjene.

## 2.2 Nastavitve premera gibke cevi (samo VC 20-UM-Y/ VC 40-UM-Y)

Za pravilno nastavitev praga opozorilnega zvoka M-funkcije izberite premer gibke cevi v skladu z gibko cevjo, ki se uporablja z napravo.

## 2.3 V standardni obseg dobave sodijo:

1 Naprava vključno s filtrskim vložkom
1 Sesalna cev v kompletu s cevnim priključkom,električno prevodna, cevno objemko in koničnim adapterjem
1 Plastična vreča za prah PE VC 20
1 Navodila za uporabo

## 2.4 Uporaba podaljška

Uporabljajte samo take podaljške, ki so predvideni za ta namen uporabe in imajo ustrezen presek. Sicer lahko pride do slabšega učinka naprave in pregrevanja kabla. Podaljšek redno kontrolirajte glede morebitnih poškodb. Če je podaljšek poškodovan, ga zamenjajte.

sl

**Priporočeni najmanjši preseki in največje dolžine kablov za napravo z uporabo električnega orodja prek vtičnice naprave:**

| Presek prevodnika | 1,5 mm² | 2,5 mm² | 3,5 mm² |
|---|---|---|---|
| Omrežna napetost 220-240 V | 20 m | 40 m | 50 m |

Uporabljajte samo podaljške, ki imajo zaščitni vodnik!
Ne uporabljajte podaljševalnih kablov prereza, manjšega od 1,5 mm².

## 2.5 Uporaba podaljška na prostem

Na prostem uporabljajte samo podaljške, ki so namenjeni zunanji rabi in so temu primerno označeni.

## 2.6 Uporaba generatorja ali transformatorja

To napravo lahko priključite na generator ali transformator, ki ga zagotovi stranka, če so izpolnjeni naslednji pogoji: Izhodna moč v vatih mora biti najmanj dvakrat višja od moči, ki je podana na tipski ploščici naprave, delovna napetost mora biti v vsakem trenutku v območju med +5 % in -15 % nazivne napetosti, frekvenca mora biti 50 do 60 Hz, nikoli pa višja od 65 Hz, na voljo mora biti avtomatski regulator napetosti z zagonsko ojačitvijo.
Druge naprave ne smejo biti istočasno priključene na generator oz. transformator. Vklapljanje in izklapljanje drugih naprav lahko povzroči podnapetostne in prenapetostne konice, ki lahko poškodujejo napravo.

## 2.7 Navodila za uporabo pribora

| Pribor | Uporaba |
|---|---|
| Plastična vreča za prah PE VC 20/40 | za uporabo pri mineralnih snoveh, mokro in suho |
| Papirnata vreča za prah VC 20/40 | Uporaba za les |
| Filtrski vložek PTFE | za mokro in intenzivno suho uporabo |
| Filtrski vložek VC 20/40 | pretežno suho |
| Filtrski vložek PES VC 20/40 | mokro in suho |

| Pribor | Uporaba |
|---|---|
| Antistatična sesalna cev 27 mm, 3,5 m | mokro in suho |
| Antistatična sesalna cev 36 mm s 4,65 m | mokro in suho |

Za napravi VC 20-UM in VC 40-UM-Y obstaja vreča za prah (plastična vreča za prah ali papirnata vreča za prah), ki jo je treba obvezno uporabljati!

### 2.8 Napolnjenost litij-ionske akumulatorske baterije med postopkom polnjenja

| LED-dioda trajno sveti | LED-dioda utripa | Stanje napolnjenosti v % |
|---|---|---|
| LED-diode 1, 2, 3, 4 | - | = 100 % |
| LED-diode 1, 2, 3 | LED-diode 4 | 75 % do 100% |
| LED-diodi 1, 2 | LED-dioda 3 | 50 % do 75 % |
| LED-dioda 1 | LED-dioda 2 | 25 % do 50 % |
| - | LED-dioda 1 | < 25 % |

sl

## 3 Pribor

**Rezervni deli, orodja in pribor so na voljo prek Hiltijevih prodajnih kanalov.**

| Naziv | Kataloška številka, opis |
|---|---|
| Plastična vreča za prah PE VC 20 | 203854, Sesalnik razreda M: za uporabo pri mineralnih snoveh |
| Plastična vreča za prah PE VC 40 | 203852, Sesalnik razreda M: za uporabo pri mineralnih snoveh |
| Papirnata vreča za prah komplet VC 20 | 203858, Sesalnik razreda M: uporaba za les |
| Papirnata vreča za prah komplet VC 40 | 203856, Sesalnik razreda M: uporaba za les |
| Filtrski vložek PTFE | 436058 |
| Filtrski vložek VC 20/40 | 203862 |
| Filtrski vložek PES VC 20/40 | 203863 |
| Antistatična sesalna cev 27 mm, 3,5 m | 203865 |
| Antistatična sesalna cev 36 mm s 4,65 m | 203867 |
| Konični adapter | 203878 |
| Premični ročaj VC 20 | 2044214 |
| Premični ročaj VC 40 | 2047174 |
| Adapterska plošča | 2044211 |
| Škatla za pribor | 2044212 |
| Komplet pribora | 2044213, 1 koleno, 3 podaljševalne cevi, 1 univerzalna krtača z nastavki za lamele in 1 komplet krtač |

# 4 Tehnični podatki

Pridržujemo si pravico do tehničnih sprememb!

| **Nazivna napetost** | **220…240 V** | **220...240V/CH** | **220...240V/GB** | **36 V** |
|---|---|---|---|---|
| Nazivna poraba moči | 1.200 W | 1.200 W | 1.200 W | 750 W |
| Priključna moč vgrajene vtičnice za električno orodje (če obstaja) | 2.000 W | 700 W | 1.400 W | |
| Priključek na omrežje (tip) | H07 RN-F 3G 1,5 mm² | H07 RN-F 3G 1,5 mm² | H07 RN-F 3G 1,5 mm² | |

sl

| **Napajanje** | **Delovanje na elektriko (230 V)** | **Delovanje na akumulatorsko baterijo** |
|---|---|---|
| Maks. volumski pretok (zrak) VC 20-U-Y, VC 40-U-Y | 74 l/s | 57 l/s |
| Maks. volumski pretok (zrak) VC 20-UM-Y, VC 40-UM-Y | 136 m³/h | 106 m³/h |
| Maks. podtlak VC 20-U-Y, VC 40-U-Y | 23 kPa | 16,6 kPa |
| Maks. podtlak VC 20-UM-Y, VC 40-UM-Y | 22 kPa | 15,6 kPa |

**Informacije o napravi in aplikacijah**

| | |
|---|---|
| Stopnja zaščite | Stopnja zaščite I |
| Vrsta zaščite | IP X4 zaščita pred škropljenjem vode |

**Podatki o hrupu (meritve so opravljene v skladu z EN 60335-2-69):**

| | |
|---|---|
| Tipična A-vrednotena raven emisije zvočnega tlaka | 71 dB (A) |
| Negotovost za navedene ravni zvoka | 2,5 dB (A) |

| **Naprava** | **VC 20-U-Y/ VC 20-UM-Y** | **VC 40-U-Y/ VC 40-UM-Y** |
|---|---|---|
| Omrežna frekvenca | 50 / 60 Hz | 50 / 60 Hz |
| Teža skladno s postopkom EPTA 01/2003 | 15,3 kg / 15,3 kg | 16,9 kg / 16,9 kg |
| Teža sesalne cevi | 1,3 kg | 1,3 kg |
| Dimenzije (D x Š x V) | 530 mm X 380 mm X 540 mm | 530 mm X 380 mm X 670 mm |
| Priključni električni kabel | 5 m | 5 m |
| Prostornina posode | 21 l | 36 l |
| Količina prahu | 23 kg | 40 kg |
| Uporabna prostornina vode | 13,5 l | 25 l |

| Naprava | VC 20-U-Y/ VC 20-UM-Y | VC 40-U-Y/ VC 40-UM-Y |
|---|---|---|
| Premer sesalne cevi (vrtljiva objemka na sesalni strani; orodna objemka na strani naprave) | 36 mm | 36 mm |
| Temperatura zraka | -10…+40 °C | -10…+40 °C |
| samodejno čiščenje filtra (možnost izklopa) pribl. vsakih | 15 s | 15 s |

**Polnilnik**

| | |
|---|---|
| Izhodna moč | 365 W |
| Izhodna napetost | 7,2…36 V |
| Krmiljenje | Elektronska kontrola polnjenja in krmiljenje preko mikrokontrolerja |
| Hlajenje | Aktivno hlajenje |
| Akumulatorska baterija | Litij-ionske |

sl

**NASVET**

Pri previsokih ali prenizkih temperaturah se podaljša čas polnjenja akumulatorske baterije. Nizke temperature lahko povzročijo, da se akumulatorska baterija ne napolni povsem.

| Napetost | Tip | Čas polnjenja | Na primer za naprave: |
|---|---|---|---|
| 14,4 V | B 14/1.6 Li-Ion | 21 min | SFC 14-A |
| 14,4 V | B 14/3.3 Li-Ion | 23 min | SFC 14-A |
| 21,6 V | B 22/1.6 Li-Ion | 21 min | SFC 22-A |
| 21,6 V | B 22/2.6 Li-Ion | 24 min | SFH 22-A |
| 21,6 V | B 22/3.3 Li-Ion | 31 min | SFC 22-A |
| 36 V | B 36/3.0 Li-Ion | 24 min | TE 6-A36 |
| 36 V | B 36/3.9 Li-Ion | 44 min | TE 7-A |
| 36 V | B 36/6.0 Li-Ion | 42 min | TE 30-A |

| Akumulatorska baterija | B 36/6.0 Li-Ion |
|---|---|
| Nazivna napetost | 36 V |
| Zmogljivost | 6 Ah |
| Kapaciteta energije | 216 Wh |
| Teža | 1,8 kg |
| Vrsta celic | Litij-ionske |
| Nadzor temperature | NTC |
| Zaščita pred prekomernim praznjenjem | da |

# 5 Varnostna opozorila

## 5.1 Splošna varnostna navodila

**OPOZORILO! Preberite vsa varnostna opozorila in navodila.** Posledice neupoštevanja navodil so lahko električni udar, požar in/ali hude telesne poškodbe. **Vse varnostne predpise in navodila shranite za v prihodnje.**

### 5.1.1 Varnost na delovnem mestu

a) **Poskrbite, da bo vaše delovno mesto vedno čisto in dobro osvetljeno.** Nered ali neosvetljena delovna področja lahko povzročijo nezgode.

b) **Prosimo, da naprave ne uporabljate v okolju, kjer obstaja nevarnost eksplozije, in v katerem se nahajajo gorljive tekočine, plini in prah.** Naprave povzročajo iskrenje, zato se gorljiv prah ali pare lahko vnamejo.

c) **Ne dovolite otrokom in drugim osebam, da bi se med delom približale napravi.** Druge osebe lahko odvrnejo vašo pozornost in izgubili boste nadzor nad napravo.

### 5.1.2 Električna varnost

a) **Priključni vtič naprave mora ustrezati vtičnici. Vtiča pod nobenim pogojem ne smete spreminjati. Uporaba adapterskih vtičev v kombinaciji z zaščitno ozemljenim orodjem ni dovoljena.** Originalni oziroma nespremenjeni vtiči in ustrezne vtičnice zmanjšujejo tveganje električnega udara.

b) **Izogibajte se telesnemu stiku z ozemljenimi površinami, na primer s cevmi, grelci, štedilniki in hladilniki.** Če je ozemljeno tudi vaše telo, obstaja povečano tveganje električnega udara.

c) **Zavarujte orodje pred dežjem in vlago.** Vdor vode v električno orodje poveča tveganje električnega udara.

d) **Električnega kabla ne uporabljajte za prenašanje ali obešanje orodja in ne vlecite vtiča iz vtičnice tako, da vlečete za kabel. Kabel zavarujte pred vročino, oljem, ostrimi robovi in premikajočimi se deli orodja.** Poškodovani ali prepleteni kabli povečujejo tveganje električnega udara.

e) **Če napravo uporabljate na prostem, uporabljajte samo podaljške, ki so primerni tudi za delo na prostem.** Uporaba podaljševalnega kabla, ki je primeren za uporabo na prostem, zmanjšuje nevarnost električnega udara.

f) **Če se ne morete izogniti uporabi naprave v vlažnem okolju, uporabite zaščitno stikalo okvarnega toka.** Uporaba zaščitnega stikala okvarnega toka zmanjša tveganje električnega udara.

### 5.1.3 Varnost oseb

a) **Bodite zbrani in pazite, kaj delate. Dela z orodjem se lotite razumno. Nikoli ne uporabljajte orodja, če ste utrujeni ali če ste pod vplivom mamil, alkohola ali zdravil.** En sam trenutek nepazljivosti pri uporabi orodja ima lahko za posledico resne telesne poškodbe.

b) **Izogibajte se nenamernemu vklopu naprave. Preden napravo priključite na električno omrežje in/ali akumulatorsko baterijo, jo dvignete ali nosite, se prepričajte, da je izključena.** Če med nošenjem naprave prst držite na stikalu oziroma če na električno omrežje priključite vklopljeno napravo, lahko pride do nezgode.

c) **Izogibajte se neobičajni telesni drži. Poskrbite za varno stojišče in ohranite ravnotežje.** Tako boste lahko v nepričakovani situaciji bolje obvladali napravo.

d) **Uporabljajte primerno obleko. Ne nosite širokih oblačil ali nakita. Lasje, oblačila in rokavice naj se ne približujejo premikajočim se delom orodja.** Premikajoči se deli orodja lahko zagrabijo ohlapno obleko, nakit ali dolge lase.

e) **Če je na orodje možno namestiti priprave za odsesavanje in prestrezanje prahu, se prepričajte, ali so le-te priključene in ali jih uporabljate na pravilen način.** Uporaba priprav za odsesavanje prahu zmanjšuje ogroženost zaradi prahu.

### 5.1.4 Uporaba in ravnanje z napravo

a) **Ne preobremenjujte naprave. Uporabljajte samo napravo, ki je predvidena za opravljanje določenega dela.** Z ustrezno napravo v predvidenem območju zmogljivosti delate bolje in varneje.

b) **Ne uporabljajte naprave, ki ima pokvarjeno stikalo.** Naprava, ki je ni možno vklopiti ali izklopiti, je nevarna in jo je treba popraviti.

c) **Pred nastavljanjem naprave, menjavo delov pribora in odlaganjem naprave izvlecite vtič iz vtičnice in/ali odstranite akumulatorsko baterijo iz naprave.** Ta previdnostni ukrep onemogoča nepredvideni zagon naprave.

d) **Naprav, ki jih ne uporabljate, shranjujte izven dosega otrok. Osebam, ki naprave ne poznajo ali niso prebrale teh navodil, ne dovolite uporabljati naprave.** Naprave so nevarne, če jih uporabljajo neizkušene osebe.

e) **Skrbno negujte stroj. Preverite, ali premikajoči se deli stroja delujejo brezhibno in se ne zatikajo, oziroma ali kakšen del stroja ni zlomljen ali poškodovan do te mere, da bi oviral delovanje stroja. Pred ponovno uporabo je treba poškodovani del popraviti.** Vzrok za številne nezgode so prav slabo vzdrževani stroji.

f) **Napravo, pribor, nastavke in podobno uporabljajte v skladu s temi navodili in v skladu z navodili, ki veljajo za ta tip naprave. Pri tem upoštevajte delovne pogoje in vrsto dela, ki ga nameravate opravljati.** Zaradi uporabe naprave v druge, nepredvidene namene, lahko nastanejo nevarne situacije.

### 5.1.5 Servis

**Orodje lahko popravlja samo usposobljen strokovnjak, in to izključno z originalnimi nadomestnimi deli.** Le tako bo tudi vnaprej zagotovljena varna raba orodja.

## 5.2 Dodatna varnostna opozorila

### 5.2.1 Osebna zaščitna oprema

a) **Uporabnik in osebe v bližini morajo med uporabo orodja in med njenim vzdrževanjem nositi primerna zaščitna očala, zaščitno čelado, zaščito za sluh, zaščitne rokavice, zaščitne čevlje in masko za zaščito dihal (P2).**

b) **Pri delu z mineralnim vrtalnim muljem nosite zaščitno obleko in se izogibajte kontaktu s kožo (pH > 9 deluje jedko).**

### 5.2.2 Zahteve za uporabnika

a) **Orodje sme uporabljati, vzdrževati in popravljati samo pooblaščeno in ustrezno usposobljeno osebje. To osebje je treba dodatno poučiti o nevarnostih, ki lahko nastopijo pri delu.**

b) **Posebej previdni bodite pri delu na stopnicah.**

c) **V odprtine na napravi ne vtikajte predmetov. Naprave ne uporabljajte, če so odprtine blokirane. Poskrbite, da ne pridejo v stik s prahom, puhom, dlako in vsem, kar bi lahko oviralo pretok zraka.**

### 5.2.3 Ustrezna ureditev delovnega mesta

a) **Poskrbite za dobro prezračevanje delovnega mesta.** Slabo prezračevana delovna mesta lahko zaradi preveč prahu škodujejo zdravju.

b) **Poskrbite za urejenost vašega delovnega območja. Iz delovnega okolja odstranite predmete, na katerih bi se lahko poškodovali.** Nered na delovnem mestu lahko privede do nesreče.
c) **Ne dovolite, da bi se druge osebe dotikale podaljška.**
d) **Pri delu vedno napeljite priključni kabel, podaljšek in sesalno cev za napravo.** Tako boste zmanjšali nevarnost padca med delom.
e) **Po delu vedno pospravite priključni kabel, podaljšek in sesalno cev.** Tako boste zmanjšali nevarnost padca.
f) **Naprave ne transportirajte z dvigalom.**
g) **Razložite otrokom, da naprava ni igrača.**
h) **Naprave ne smejo uporabljati osebe (vključno z otroki) z omejenimi fizičnimi, senzoričnimi ali duševnimi sposobnostmi ali s pomanjkanjem izkušenj in/ali znanja, razen če jih nadzira zanje odgovorna oseba ali so od nje prejele navodila za uporabo naprave.**

### 5.2.4 Skrbno ravnanje in uporaba naprave

a) **Naprave nikoli ne puščajte brez nadzora.**
b) **Napravo zavarujte pred zmrzaljo.**
c) **Pri sesalniku razreda M je treba paziti, da je vstopni fiting med prevozom in takrat, ko naprava ni v rabi, zaprt z zaporno objemko.**
d) **Prepričajte se, da je filter pravilno nameščen. Preverite, ali filter ni morda poškodovan.**
e) **Sesalnika za prah ne zapeljite preko priključnega kabla.**
f) **Pripravo za omejitev nivoja vode je v skladu za navodili treba redno čistiti s ščetko in po morebitnih znakih poškodb pregledati.**
g) **Akumulatorske baterije polnite samo v polnilcih, ki jih priporoča proizvajalec.** Na polnilcu, predvidenem za polnjenje določene vrste akumulatorskih baterij, lahko pride do požara, če ga uporabite za polnjenje drugih vrst akumulatorskih baterij.
h) **Akumulatorska baterija, ki ni v uporabi, ne sme priti v stik s pisarniškimi sponkami, kovanci, ključi, žeblji, vijaki ali z drugimi kovinskimi predmeti, ki bi lahko povzročili premostitev kontaktov.** Kratek stik med kontakti akumulatorske baterije lahko povzroči opekline ali požar.
i) **Pri napačni uporabi lahko iz akumulatorske baterije izteče tekočina. Izogibajte se kontaktu z njo. Če vseeno pride do stika, prizadeto mesto spirajte z vodo. Če pride tekočina v oči, po spiranju poiščite zdravniško pomoč.** Iztekajoča tekočina lahko povzroči draženje kože in opekline.
j) **Akumulatorskih baterij ne izpostavljajte visokim temperaturam in ognju.** Obstaja nevarnost eksplozije.
k) **Akumulatorskih baterij ni dovoljeno razstavljati, stiskati, segrevati na temperaturo preko 80 °C ali sežigati.** V nasprotnem primeru obstaja nevarnost požara, eksplozije in poškodb.
l) **Izogibajte se vdoru vlage.** Vlaga lahko povzroči kratek stik in opekline ali požar.
m) **Uporabljajte samo akumulatorske baterije, ki so predvidene za vašo napravo.** Pri uporabi drugih akumulatorskih baterij oziroma pri uporabi baterij v druge namene obstaja nevarnost požara in eksplozije.
n) **Upoštevajte posebne smernice za transport, skladiščenje in uporabo litij-ionskih akumulatorskih baterij.**
o) **Pazite, da na akumulatorski bateriji ne povzročite kratkega stika.**Preden akumulatorsko baterijo vstavite v napravo, preverite, da na stikih akumulatorske baterije in v napravi ni tujkov. Če pride na kontaktih akumulatorske baterije do kratkega stika, obstaja nevarnost požara, eksplozije in poškodb.
p) **Prepovedano je polnjenje in uporaba poškodovanih akumulatorskih baterij (na primer počenih, polomljenih in zvitih baterij z udarjenimi in/ali zvitimi kontakti).**

### 5.2.5 Mehanski dejavniki

**Upoštevajte navodila za nego in vzdrževanje.**

### 5.2.6 Električni dejavniki

a) **Vtaknite vtič v primerno, ozemljeno vtičnico, ki je bila varno nameščena in ustreza vsem lokalnim značilnostim.**
b) **Če ste v dvomu, ali je vtičnica varno ozemljena, jo naj pregleda usposobljen strokovnjak električar.**
c) **Redno kontrolirajte priključni kabel naprave. Poškodovani kabel naj zamenja strokovnjak. Redno preverjajte el. podaljšek in ga zamenjajte, če je poškodovan.**
d) **Preverite, ali sta naprava in pribor v brezhibnem stanju. Naprave in pribora ne uporabljajte, če odkrijete poškodbe, če je sistem nepopoln ali če elementi za upravljanje ne delujejo brezhibno.**
e) **Če pride pri delu do poškodb priključnega kabla ali podaljška, se kabla ne smete dotikati. Vtič izvlecite iz vtičnice.** Poškodovanih priključnih vodnikov in podaljševalnih kablov ne uporabljajte, saj predstavljajo nevarnost električnega udara.
f) **Električni kabel zamenjajte samo s tipom kablom, ki je določen v navodilih za uporabo.**
g) **Pri prekinitvi el. toka: napravo izklopite in izvlecite vtič iz vtičnice.**
h) **Ne uporabljajte podaljška z več vtičnicami, če je nanj priključeno več delujočih orodij.**
i) **Vtičnico naprave uporabljajte samo za namene, ki so določeni v navodilih za uporabo.**
j) **Nikoli ne škropite vode po zgornjem delu sesalnika: nevarnost za osebe in za napravo.**
k) **Spoji električnega kabla, podaljškov in priključnih kablov orodij morajo biti zaščiteni pred škropljenjem vode.**
l) **Električni kabel izvlecite tako, da ga primete za vtič (ne vlecite za priključni kabel).**
m) **Sesalnika nikoli ne vlecite za priključni kabel v drug delovni položaj.**
n) **Naprave nikoli ne uporabljajte, če je umazana ali mokra. Prah, ki se sprijema na površino naprave (še posebej električno prevoden prah), ali vlaga lahko v neugodnih razmerah povzročita električni udar. Zato naj umazano napravo v rednih časovnih intervalih pregleduje Hiltijev servis, še posebej, če pogosto obdelujete električno prevodne materiale.**
o) **Poskrbite, da kabel ne bo ležal v lužah.**
p) **Vtičnice in pribora ne uporabljajte z mokrimi rokami.**

### 5.2.7 Odsesani material

a) **Prepovedano je sesanje zdravju škodljivih, gorljivih in/ali eksplozivnih prahov (npr. magnezij-aluminijevega prahu, azbesta itd.).**
b) Naprava razreda prahu M je primerna za odstranjevanje/odsesavanje suhega, negorljivega prahu, ostružkov, mineralnega prahu, ki vsebuje kremen, in nevarnega prahu z mejno ekspozicijsko vrednostjo ≧0,1mg/m³. **Glede na nevarnost odstranjevanja/odsesavanja prahu je treba na napravo namestiti primerne filtre.**
c) **Prepovedano je sesanje gorljivih, eksplozivnih ali agresivnih tekočin (hladiva in maziva, bencin, topila, kisline (pH < 5), lugi (pH > 12,5) itd.)**
d) **Če začne iztekati pena ali tekočina, napravo takoj izključite.**
e) **Izogibajte se stiku z bazičnimi ali kislimi tekočinami. Če vseeno pride do stika, prizadeto mesto spirajte z vodo. Če pride tekočina v oči, jih sperite z obilo vode in poiščite zdravniško pomoč.**
f) **Pri sesanju vročega materiala do maks. 60 °C nosite zaščitne rokavice.**
g) **V vrečko ne sesajte predmetov, ki bi lahko pripeljali do poškodb (na primer koničastih ali ostrorobih predmetov).**

### 5.2.8 Termični dejavniki

**Prepovedano je sesanje vročih snovi nad 60 °C (prižgane cigarete, vroč pepel itd.).**

# 6 Pred začetkom uporabe

## 6.1 Sesanje

**PREVIDNO**
**Omrežna napetost se mora ujemati s podatki na ploščici s podatki. Naprava ne sme biti priključena na električno omrežje.**

**NEVARNOST**
**Napravo priključite samo na pravilno ozemljen vir električnega toka.**

**PREVIDNO**
**S pomočjo kolesnih zavor zagotovite, da bo sesalnik vedno stabilen.**

**PREVIDNO**
**Pri nameščanju glave sesalnika pazite, da se ne priščipnete in da ne poškodujete električnega kabla.**

### 6.1.1 Pred prvo uporabo

1. Napravo vzemite iz embalaže in priloženo sesalno cev priklopite na cev vstopnega fitinga.
   **NASVET** Pri sesanju prahu z mejno ekspozicijsko vrednostjo ≧ 0,1 mg/m³ uporabite izvedbo razreda M. Vrečo (plastično) za mineralni prah ali papirnato vrečo za ostružke vstavite v zbiralnik po navodilih.
   **NASVET** Pri sesanju nenevarnega prahu: Plastično vrečo vstavite v posodo v skladu z natisnjenimi navodili.

#### 6.1.1.1 Vstavljanje papirnate vrečke za sesanje ostružkov 2

1. Odprite obe sponki.
2. Dvignite glavo sesalnika s posode za prah.
3. Potisnite kartonasti zavihek papirnate vrečke v plastični nastavek.
4. Plastični nastavek s papirnato vrečko zaskočite v predvideno vpenjalo v posodi.
5. Namestite glavo sesalnika na posodo za prah.
6. Zaprite obe sponki.
7. Prepričajte se, da je glava sesalnika pravilno montirana in fiksirana.
8. Priključite sesalno cev na napravo.

#### 6.1.1.2 Namestitev plastične vreče za prah

1. Odprite obe sponki.
2. Dvignite glavo sesalnika s posode za prah.
3. Namestite novo plastično vrečo za prah (natisnjena navodila) v posodo za umazanijo.
4. Namestite glavo sesalnika na posodo za prah.
5. Zaprite obe sponki.

## 6.2 Polnjenje akumulatorskih baterij

### 6.2.1 Z akumulatorskimi baterijami ravnajte previdno

**PREVIDNO**
Naprava je namenjena polnjenju navedenih akumulatorskih baterij Hilti. Polnjenje drugih akumulatorskih baterij ni dovoljeno. V nasprotnem primeru lahko pride do telesnih poškodb, ognja, požara in uničenja akumulatorske baterije ter naprave. Iz pokvarjene akumulatorske baterije lahko izteka jedka tekočina. Izogibajte se stiku s to tekočino.

**NASVET**
Preden vstavite akumulatorsko baterijo v polnilnik, preverite, ali so kontakti čisti in nemastni.

Akumulatorske baterije hranite na hladnem in suhem mestu. Akumulatorskih baterij ne puščajte na soncu, na ogrevalnih telesih ali za steklenimi šipami. Ko akumulatorske baterije odslužijo, jih je treba odstraniti tako, da ne onesnažujemo okolja.

### 6.2.2 Polnjenje akumulatorske baterije

**NEVARNOST**
**Uporabljajte le predvidene akumulatorske baterije Hilti.**

**NEVARNOST**
**Akumulatorske baterije polnite le v napravi ali v Hiltijevih polnilnikih.**

#### 6.2.2.1 Prvo polnjenje nove akumulatorske baterije

Akumulatorske baterije pred prvo uporabo napolnite do konca.

#### 6.2.2.2 Polnjenje rabljenih akumulatorskih baterij

**NEVARNOST**
**Akumulatorske baterije polnite le v napravi ali v Hiltijevih polnilnikih.**

Preden akumulatorsko baterijo vstavite v polnilnik, se prepričajte, da so zunanje površine akumulatorske baterije čiste in suhe.

#### 6.2.2.3 Redno polnjenje litij-ionskih akumulatorskih baterij

sl

**PREVIDNO**
**Preden akumulatorsko baterijo vstavite v polnilnik, se prepričajte, da so zunanje površine akumulatorske baterije čiste in suhe.**

Litij-ionske akumulatorske baterije so vedno pripravljene na uporabo, tudi če so samo delno napolnjene. Napredovanje polnjenja kažejo svetleče diode.

### 6.2.3 Vstavljanje akumulatorske baterije

**NEVARNOST**
**Uporabljajte le predvidene akumulatorske baterije Hilti.**

1. Odprite pokrov akumulatorske baterije.
2. Akumulatorsko baterijo potisnite od zadaj v napravo, da se slišno zaskoči na prislonu.
3. **PREVIDNO Če pade akumulatorska baterija z orodja, je to lahko nevarno za uporabnika in/ali druge.**
   Pred začetkom dela preverite, ali je baterija pravilno in varno nameščena v napravo.

### 6.2.4 Odstranjevanje akumulatorske baterije 3

1. Odprite pokrov akumulatorske baterije.
2. Pritisnite enega ali oba gumba za sprostitev akumulatorske baterije.
3. Akumulatorsko baterijo izvlecite v smeri nazaj.

### 6.2.5 Transport in skladiščenje akumulatorskih baterij

Če želite z orodja odstraniti akumulatorsko baterijo zaradi transporta ali skladiščenja, se prepričajte, da na kontaktih akumulatorske baterije ne bo prišlo do kratkega stika. Iz kovčka ali zaboja z orodjem odstranite proste kovinske dele, kot so npr. vijaki, žeblji, sponke, prosti vijačni nastavki, žice ali kovinski odrezki oz. preprečite kontakt teh delov z akumulatorskimi baterijami. Pri pošiljanju (cestni, železniški, pomorski ali zračni transport) akumulatorskih baterij upoštevajte veljavne državne in mednarodne predpise o transportu.

## 6.3 Sesanje v delovanju na akumulatorsko baterijo (po polnjenju)

Vstavite eno ali dve akumulatorski bateriji, katerih uporaba je dovoljena, kot je opisano zgoraj.
**NASVET**
Prepričajte se, da sta alumulatorski bateriji napolnjeni.

## 6.4 Transport

**NEVARNOST**
**Pri sesalniku razreda M je treba paziti, da je vstopni fiting med prevozom in takrat, ko naprava ni v rabi, zaprt z zaporno objemko.**

Polne naprave ni dovoljeno prenašati.
Preden napravo odnesete na drugo lokacijo, jo morate izprazniti.
Po sesanju vode naprave ne zvračajte in je ne transportirajte v ležečem položaju.
Pri transportu lahko s pomočjo koničnega adapterja staknete oba konca cevi.

# 7 Uporaba

**OPOZORILO**
Pri sesalniku razreda M pazite: **Preden napravo odstranite iz območja, ki je onesnaženo z nevarnimi snovmi, posesajte zunanjost naprave, jo obrišite do čistega in jo zapakirajte v neprepustno embalažo. Vse dele naprave je treba obravnavati kot onesnažene, če ste jo odstranili iz nevarnega območja, in opraviti je treba ustrezne ukrepe, da bi preprečili raznos prahu.**

**PREVIDNO**
Pri sesalniku razreda M pazite: **POZOR: Vedno uporabljajte primerno vrečko za prah. Ta naprava izpihava zdravju nevaren prah. Praznjenje in postopke vzdrževanja vključno z odstranjevanjem vrečke za prah smejo izvajati le strokovnjaki, ki nosijo ustrezno zaščitno opremo (dihalno masko P2 ali višji razred in zaščitno obleko). Posegov ne izvajajte brez popolnega filtrirnega sistema.**

**PREVIDNO**
**S pomočjo kolesnih zavor zagotovite, da bo sesalnik vedno stabilen.**

## 7.1 Delovanje na elektriko

1. Vtič vtaknite v vtičnico.
2. Zavrtite stikalo v položaj "ON"(vklop).

## 7.2 Delovanje na akumulatorsko baterijo

**NASVET**
Naprava deluje tako z eno kot dvema vstavljenima akumulatorskima baterijama z napetostjo 36 V. Z eno akumulatorsko baterijo je čas delovanja naprave pol krajši.

**NASVET**
Pri delovanju na akumulatorsko baterijo je uporaba vtičnice naprave prepovedana.

1. V predal za akumulatorsko baterijo vstavite najmanj eno Hiltijevo litij-ionsko baterijo 36 V 6.0 Ah.
2. Zavrtite stikalo v položaj "ON"(vklop).
3. Med delovanjem se na prikazovalniku na napravi prikazuje stanje napolnjenosti.

## 7.3 Nastavitve premera cevi (VC 20-UM-Y/ VC 40-UM-Y)

Za pravilno nastavitev praga opozorilnega zvoka M-funkcije izberite premer gibke cevi v skladu z gibko cevjo, ki se uporablja z napravo.

## 7.4 Delo z uporabo vtičnice na napravi (samo pri električnem napajanju)

**NEVARNOST**
Vtičnica je namenjena samo neposredni priključitvi električnih orodij na sesalnik.

**NASVET**
Pred vklopom električnega vtiča v vtičnico se prepričajte, da je električno orodje izklopljeno.

**NASVET**
Pri uporabi električnega orodja, priključenega na vtičnico na napravi, upoštevajte navodila za uporabo naprave in vsa varnostna navodila.

**NASVET**
Preverite, ali je maksimalna poraba moči električnega orodja, ki ga nameravate priključiti na vtičnico sesalca, nižja od maksimalnega dovoljenega odjema moči na vtičnici (preglednica "Tehnični podatki" in napis na vtičnici).

1. Vtaknite vtič orodja v vtičnico.
2. Zavrtite stikalo v položaj "AUTO".
3. Vklopite električno orodje. Sesalnik se zažene samodejno.
   **NASVET** Po izklopu električnega orodja dela naprava še nekaj trenutkov, tako da lahko odsesa prah v sesalni cevi.

## 7.5 Sesanje suhih prahov

**NASVET**
Pred sesanjem suhega prahu in še zlasti mineralnih prašnih delcev morate v posodo vedno vstaviti pravo vrečko (pribor Hilti). Tako boste lahko enostavno in čisto odstranili posesani material.

**PREVIDNO**
**Posesani material morate odstranjevati skladno z zakonskimi določili.**

**PREVIDNO**
**Nikoli ne sesajte brez filtrskega vložka.**

**PREVIDNO**
**Pri nameščanju glave sesalnika pazite, da se ne priščipnete in da ne poškodujete električnega kabla.**

### 7.5.1 Samodejno čiščenje filtrskega vložka

**NASVET**
Filtrskega vložka ne čistite s trdimi oz. koničastimi predmeti in ga ne poskušajte otrkati ob trde predmete. Pri tem se skrajša življenjska doba filtrskega vložka.

sl

**NASVET**
Filtrskega vložka ni dovoljeno čistiti s čistilnikom zraka. To lahko privede do trganja filtrskega materiala.

**NASVET**
Filtrski vložek je obrabni del. Zamenjajte ga vsaj vsakega pol leta, pri intenzivni uporabi naprave pa še pogosteje.

**NASVET**
Čiščenje filtrskega vložka deluje samo pri priklopljeni sesalni cevi.

Naprava je opremljena s samodejnim čiščenjem filtrskega vložka, ki v največji možni meri odstrani sprijet prah s filtrskega vložka. Čiščenje filtra izklopite s pritiskom na tipko (16), z vnovičnim pritiskom na to tipko pa ga znova vklopite. Stanje je prikazano kot "Prikaz stanja samodejnega čiščenja filtra": Lučka sveti = čiščenje filtra je aktivno. Lučka ne sveti = čiščenje filtra je deaktivirano. Pri vsakem zagonu naprave se čiščenje filtra samodejno nastavi na VKLOPLJENO.
Zračni udar samodejno očisti filtrski vložek (pri tem je slišati pulzirajoč šum).

### 7.5.2 Menjava papirnate vreče za prah 2

**NEVARNOST**
**Preverite, ali niso vrečke morda prebodli ostri predmeti, na katerih bi se lahko poškodovali.**

**PREVIDNO**
**Posesani material morate odstranjevati skladno z zakonskimi določili.**

1. Vtič izvlecite iz vtičnice.
2. Odprite obe sponki.
3. Dvignite glavo sesalnika s posode za prah.
4. Pri papirnati vreči za prah ustje filtrske vrečke previdno odstranite z adapterja.
5. Zaprite ustje filtrske vrečke z drsnikom.
6. Očistite posodo za umazanijo s krpo.
7. V posodo za umazanijo namestite novo vrečo za prah.
8. Namestite glavo sesalnika na posodo za prah.
9. Zaprite obe sponki.

### 7.5.3 Menjava plastične vreče za prah 4

**NEVARNOST**
**Preverite, ali niso vrečke morda prebodli ostri predmeti, na katerih bi se lahko poškodovali.**

**PREVIDNO**
**Posesani material morate odstranjevati skladno z zakonskimi določili.**

1. Vtič izvlecite iz vtičnice.
2. Odprite obe sponki.
3. Dvignite glavo sesalnika s posode za prah.
4. Plastično vrečo za prah zaprite s kabelsko vezico pod vtisnjenimi luknjami.
5. Izvlecite plastično vrečo za prah.
6. Očistite posodo za umazanijo s krpo.
7. Namestite novo plastično vrečo za prah (natisnjena navodila) v posodo za umazanijo.
8. Namestite glavo sesalnika na posodo za prah.
9. Zaprite obe sponki.

### 7.6 Zvočni signal (VC 20-UM-Y/ VC 40-UM-Y)

Če se hitrost zraka v sesalni cevi spusti pod 20 m/s, se iz varnostnih razlogov oglasi opozorilni zvočni signal. Možni vzroki so podani v poglavju Motnje pri delovanju.

## 7.7 Sesanje tekočin

**NEVARNOST**
Ne sesajte zdravju škodljivega prahu.

**NEVARNOST**
**Pri vzdrževalnih delih morate vtič potegniti iz vtičnice in akumulatorske baterije odstraniti iz naprave.**

**PREVIDNO**
**Nikoli ne sesajte brez filtrskega vložka.**

### 7.7.1 Pred sesanjem tekočin

1. Iz posode za umazanijo odstranite vrečo za prah.
2. Preverite elektrode nadzora napolnjenosti (dve kovinski plošči na spodnji strani glave sesalca) in jih v primeru zamazanosti očistite s krtačko.

### 7.7.2 Med sesanjem tekočin

Za mokro sesanje po možnosti uporabite poseben filtrski vložek.
**NASVET**
Po možnosti uporabite Hilti PES filtrski vložek.

Če začne nastajati pena, takoj ustavite delo in izpraznite posodo.
Ko tekočina doseže maksimalen nivo, se naprava samodejno izklopi.

### 7.7.3 Po sesanju tekočin

1. Odprite obe sponki.
2. Dvignite glavo sesalnika s posode za prah.
3. Izpraznite posodo in jo očistite z vodno cevjo, elektrode pa očistite s krtačko.

## 7.8 Po zaključku dela

1. Izklopite električno orodje.
2. Zavrtite stikalo v položaj "OFF"(izklop).
3. Vtič izvlecite iz vtičnice.
4. Priključni kabel navijte na navitje kabla.
5. Sesalno cev navijte okoli naprave in njen konec vstavite v držalo gibke cevi.
6. Napravo spravite v suh prostor, zavarovan pred dostopom nepooblaščenih oseb.

## 7.9 Praznjenje posode za prah

**PREVIDNO**
**Preden izpraznite odsesani material, z adapterske plošče odstranite vse dele, ki so pritrjeni na glavi sesalca (npr. kovček za naprave Hilti).**

### 7.9.1 Praznjenje posode za prah pri suhih prahovih

#### 7.9.1.1 Pred praznjenjem posode za prah morate opraviti naslednje delovne korake:

1. Vtič izvlecite iz vtičnice.
2. Dvignite glavo sesalnika s posode za prah in jo odložite na ravno podlago.

#### 7.9.1.2 Po praznjenju posode za prah morate opraviti naslednje delovne korake:

**PREVIDNO**
**Pri nameščanju glave sesalnika pazite, da se ne priščipnete in da ne poškodujete električnega kabla.**

Namestite glavo sesalnika na posodo za prah in zaprite obe sponki.

### 7.9.2 Praznjenje posode za umazanijo brez vreče (pri sesanju tekočin)

**NASVET**
Posesani material morate odstraniti skladno z zakonskimi določili.

1. Posodo za umazanijo primite za predvidene ročaje in jo izpraznite.
2. Očistite rob posode za umazanijo z vlažno krpo.

## 7.10 Uporaba za polnilnik

Pregled indikatorja stanja polnilnika

| | | |
|---|---|---|
| · | Trajno sveti | Naprava je priključena na električno omrežje in pripravljena na delovanje. |
| | Utripa | Akumulatorska baterija je prevroča ali prehladna in se ne polni. Ko akumulatorska baterija doseže zahtevano temperaturo, naprava samodejno začne s polnjenjem. |
| | Lučka je ugasnjena | Motnja na polnilniku. Izklopite in znova vklopite napravo. Če je lučka še vedno ugasnjena, napravo odnesite na Hiltijev servis. |

### 7.10.1 Prikaz polnjenja

sl

Če zelena LED-dioda indikatorja stanja polnilnika sveti neprekinjeno, utripanje ene LED-dioda obeh indikatorjev stanja napolnjenosti kaže postopek polnjenja.

### 7.10.2 Prikaz previsoke / prenizke temperature

Če je akumulatorska baterija prevroča ali prehladna, to javlja utripajoča zelena LED-dioda indikatorja stanja napolnjenosti. LED-diode na akumulatorski bateriji kažejo napolnjenost litij-ionske akumulatorske baterije.

### 7.10.3 Prikaz pokvarjene akumulatorske baterije

Če zelena LED-dioda indikatorja stanja polnilnika sveti neprekinjeno in so vse LED-diode prikaza stanja napolnjenosti ugasnjene, ustrezno akumulatorsko baterijo izvlecite iz polnilnika. Če so LED-diode prikaza stanja napolnjenosti na akumulatorski bateriji tudi po njegovi aktivaciji ugasnjene, to pomeni, da je akumulatorska baterija pokvarjena. Akumulatorsko baterijo naj pregleda Hiltijev servis.

### 7.11 Uporaba za transportni voziček

1. Premični ročaj montirajte v skladu s priloženimi navodili za montažo.
2. Adaptersko ploščo pritrdite v skladu s priloženimi navodili za montažo.
3. Držalni lok kovčka postavite v navpičen položaj.
4. Želen kovček za naprave Hilti z ročajem potisnite preko držalnega loka kovčka. Prepričajte se, da je napis na Hiltijevem kovčku čitljiv (ni obrnjen na glavo).
5. Rebra in držalni lok kovčka na Hiltijevih kovčkih za naprave preprečujejo zdrse.
   **NASVET** Maksimalna obremenitev znaša 25 kg. Naložite toliko kovčkov, da bo držalni lok kovčka vedno štrlel nad odprtino ročaja zgornjega kovčka.

### 7.12 Pritrdite DPC 20 (uporaba z brusilnikom DG 150)

1. Premični ročaj montirajte v skladu s priloženimi navodili za montažo.
2. Adaptersko ploščo pritrdite v skladu s priloženimi navodili za montažo.
3. Prepričajte se, da je držalni lok kovčka zaskočen v vodoravnem položaju.
4. DPC 20 postavite v poglobitve. Prepričajte se, da vtičnica kaže v smeri naprej.
5. DPC 20 pritrdite z gumijastim napenjalnim trakom.

# 8 Nega in vzdrževanje

**NASVET**
Preden odprete pokrov akumulatorske baterije, z adapterske plošče odstranite vse dele, ki so pritrjeni na glavi sesalca (npr. kovček za naprave Hilti).

**NASVET**
Pri sesanju mineralnega prahu, ki vsebuje kremen, ne izklapljajte samodejnega čiščenja filtra.

**PREVIDNO**
Pri sesalniku razreda M pazite: **POZOR: Vedno uporabljajte primerno vrečko za prah. Ta naprava izpihava zdravju nevaren prah. Praznjenje in postopke vzdrževanja vključno z odstranjevanjem vrečke za prah smejo izvajati le strokovnjaki, ki nosijo ustrezno zaščitno opremo (dihalno masko P2 ali višji razred in zaščitno obleko). Posegov ne izvajajte brez popolnega filtrirnega sistema.**

## 8.1 Menjava filtrskega vložka

**PREVIDNO**
**Nikoli ne sesajte brez filtrskega vložka.**

### 8.1.1 Demontaža filtrskega vložka 5

1. Vtič izvlecite iz vtičnice.
2. Odprite sponko za pokrov filtra.
3. Odprite pokrov akumulatorske baterije z zaporno sponko.
4. Iz predala za akumulatorske baterije odstranite morebitne akumulatorske baterije.
5. Zaporna vijaka na pokrovu filtra s pomočjo izvijača zavrtite v levo.
6. Pokrov filtra dvignite za srednji ročaj, dokler se ne zaskoči.
7. Previdno snemite filtrski vložek.

### 8.1.2 Montaža filtrskega vložka

1. Očistite tesnilno površino s krpo.
2. Namestite nov filtrski vložek
3. Zaprite pokrov filtra, tako da blokado pokrova preklopite naprej.
4. Zaporna vijaka na pokrovu filtra s pomočjo izvijača zavrtite v desno.
5. Vstavite morebitne odstranjene akumulatorske baterije.
6. Zaprite pokrov akumulatorskih baterij in zaklenite zaporno sponko.

## 8.2 Preverjanje nadzora nivoja

Preverite, ali so izklopni kontakti umazani in jih po potrebi očistite s ščetko.

## 8.3 Zapiranje naprave

**PREVIDNO**
**Pri nameščanju glave sesalnika pazite, da se ne priščipnete in da ne poškodujete električnega kabla.**

1. Preverite, ali je tesnilo na glavi sesalnika umazano in ga po potrebi očistite s krpo.
2. Namestite glavo sesalnika na posodo za prah.
3. Zaprite obe sponki.

## 8.4 Nega naprave

**NEVARNOST**
**Vtič izvlecite iz vtičnice. Iz predala za akumulatorske baterije odstranite morebitne akumulatorske baterije.**

Nikoli ne uporabljajte naprave z zamašenimi prezračevalnimi režami! Prezračevalne reže previdno očistite s suho krtačo. Zunanjost naprave redno čistite s krpo. Za čiščenje ne uporabljajte pršilnika, visokotlačnega čistilnika, naprave za čiščenje s paro ali tekoče vode! S tem lahko ogrozite električno varnost naprave. Poskrbite, da ročaji naprave ne bodo onesnaženi z oljem ali mastjo. Ne uporabljajte sredstev za nego, ki vsebujejo silikon.
Pri sesalniku razreda M pazite: Med vzdrževanjem in čiščenjem morate z napravo ravnati tako, da ni nevarnosti za vzdrževalno osebje in druge ljudi. Uporabljajte prisilno odzračevanje s filtracijo. Nosite zaščitno obleko. Območje vzdrževanja očistite tako, da nevarne snovi ne morejo priti v okolje.
Preden odstranite napravo iz območja, ki je obremenjeno z nevarnimi snovmi, posesajte zunanjost naprave, obrišite jo do čistega in jo zapakirajte v neprepustno embalažo. Izogibajte se raztrosu nevarnega prahu.
Pri vzdrževalnih delih in popravilih je treba umazane dele, ki jih ni mogoče zadovoljivo očistiti, zapakirati v neprepustne vrečke in jih odstraniti skladno z zakonskimi predpisi.

Enkrat letno mora Hiltijev servis ali druga kvalificirana oseba opraviti prašno-tehnični pregled sesalnika razreda M, na primer glede poškodb filtra, tesnjenja naprave in funkcije upravljalnih naprav.

### 8.5 Nega litij-ionskih akumulatorskih baterij

Izogibajte se vdoru vlage.
Akumulatorske baterije pred prvo uporabo napolnite do konca.
Da bi dosegli maksimalno življenjsko dobo akumulatorske baterije, baterijo nehajte prazniti, takoj ko zmogljivost naprave znatno pade.
**NASVET**
Če nadaljujete z uporabo, se praznjenje avtomatsko prekine, še preden bi lahko prišlo do poškodb celic baterije. Naprava se izklopi.

Akumulatorske baterije polnite s predpisanimi Hiltijevimi polnilci za litij-ionske akumulatorske baterije.
**NASVET**
- Osveževanje akumulatorskih baterij, kot ga poznamo pri NiCd-baterijah, ni potrebno.
- Prekinitev postopka polnjenja ne vpliva na življenjsko dobo akumulatorske baterije.
- Baterije lahko polnite kadarkoli brez škodljivega vpliva na življenjsko dobo. Te baterije nimajo spominskega učinka, kot ga poznamo pri NiCd-baterijah.
- Akumulatorske baterije po možnosti skladiščite v napolnjenem stanju, na suhem in hladnem mestu. Skladiščenje akumulatorskih baterij pri visokih temperaturah (za okenskimi stekli) ni primerno, saj zmanjšuje njihovo življenjsko dobo in povečuje hitrost samopraznjenja celic.
- Če se akumulatorska baterija več ne napolni povsem, to pomeni, da je zaradi staranja ali preobremenitve izgubila kapaciteto. Delo s tako akumulatorsko baterijo je sicer še možno, vendar jo boste morali kmalu zamenjati z novo.

### 8.6 Vzdrževanje

**OPOZORILO**
**Električne komponente smejo popravljati samo strokovnjaki električarji.**

Redno preverjajte, ali so zunanji deli naprave morda poškodovani in ali vsi elementi za upravljanje delujejo brezhibno. Naprave ne uporabljajte, če so deli poškodovani ali če elementi za upravljanje ne delujejo brezhibno. Popravijo naj jo v Hiltijevem servisu.

### 8.7 Preverjanje po končani negi in vzdrževanju

Po negi in vzdrževanju preverite, ali je sesalnik pravilno sestavljen in ali deluje brezhibno.
Opravite funkcijski preizkus.

## 9 Motnje pri delovanju

**NEVARNOST**
V primeru motnje vtič izvlecite iz vtičnice. Iz predala za akumulatorske baterije odstranite morebitne akumulatorske baterije. Pred vnovično uporabo mora biti motnja odstranjena.

### 9.1 Delovanje na akumulatorsko baterijo in elektriko

| Napaka | Možni vzrok | Odprava napake |
|---|---|---|
| Vklop opozorilnega zvočnega signala (zmanjšana moč sesanja; VC 20-UM-Y/ VC 40-UM-Y). | Vreča za prah je polna. | Menjava vreče za prah. Glejte poglavje: 7.5.3 Menjava plastične vreče za prah 4 Glejte poglavje: 7.5.2 Menjava papirnate vreče za prah 2 |

| Napaka | Možni vzrok | Odprava napake |
|---|---|---|
| Vklop opozorilnega zvočnega signala (zmanjšana moč sesanja; VC 20-UM-Y/ VC 40-UM-Y). | Filtrski vložek je močno umazan. | Vklopite samodejno čiščenje filtra, nato opravite "močno odstranjevanje prahu:" Snemite cev, odprtino za sesanje zaprite z dlanjo, pustite, da se izvedejo trije cikli odstranjevanja prahu.<br>Filtrski vložek po potrebi zamenjajte.<br>Glejte poglavje: 8.1 Menjava filtrskega vložka |
| | Zamašena cev sesalnika ali protiprašni pokrov električnega orodja. | Očistite cev in protiprašni pokrov. |
| | Premer sesalne cevi ne ustreza položaju stikala. | Prilagodite položaj stikala premeru cevi.<br>Glejte poglavje: 7.3 Nastavitve premera cevi (VC 20-UM-Y/ VC 40-UM-Y) |
| Prah se izpihava iz naprave. | Nabiranje prahu na tesnilnih površinah posode/ glave. | Očistite tesnilne površine. |
| | Filtrski vložek ni pravilno montiran. | Filtrski vložek ponovno montirajte. |
| | Okvara filtrskega vložka. | Namestite nov filtrski vložek. |
| | Okvara filtrskega tesnila. | Namestite nov filtrski vložek. |
| Orodje se ne zažene ali se izključi po krajšem delovanju. | Nadzor napolnjenosti se je aktiviral. | Elektrode nadzora napolnjenosti in okolico očistite s krtačko. |
| Akumulatorska baterija ni prepoznana, t. j. nobena LED-dioda ne sveti ali utripa. | Akumulatorska baterija je bila prehitro izvlečena in vstavljena. | Izvlecite akumulatorsko baterijo in jo pribl. 2 s ponovno vstavite. |

## 9.2 Delovanje na elektriko

| Napaka | Možni vzrok | Odprava napake |
|---|---|---|
| Motor ne deluje. | Sprožila se je varovalka električne vtičnice. | Vključite varovalko. Če se ponovno sproži, poiščite vzrok prekomernega toka. |
| | Posoda je polna. | Izklopite napravo. Izpraznite posodo.<br>Glejte poglavje: 7.9.2 Praznjenje posode za umazanijo brez vreče (pri sesanju tekočin) |
| Naprava se vklaplja in izklaplja sama od sebe, elektrostatične razelektritve prek uporabnika. | Elektrostatični odvod ni zagotovljen, naprava je priključena na neozemljeno vtičnico. | Priključite napravo na ozemljeno vtičnico, uporabite antistatično cev. |

| Napaka | Možni vzrok | Odprava napake |
|---|---|---|
| LED-dioda prikazovalnika stanja polnilnika utripa. | Akumulatorska baterija je prevroča ali prehladna. | Akumulatorsko baterijo segrejte na sobno temperaturo. |
| Brez preklapljanja na prazno akumulatorsko baterijo. | Brez stika. | Znova vstavite akumulatorsko baterijo. |
| | Akumulatorska baterija ni prepoznana. | Akumulatorsko baterijo odstranite iz naprave; oboje naj preverijo v Hiltijevem servisu. |
| Motor ne deluje v avtomatskem režimu. | Priključeno orodje je pokvarjeno ali pa ni pravilno priključeno. | Preverite funkcije priključenega orodja oz. dobro vtaknite vtič. |
| Samodejno čiščenje filtrskega vložka ne deluje. | Ni priključene sesalne cevi. | Priključite sesalno cev. |
| | Izklopljeno stikalo APFC (ugasnjena LED-dioda). | Pritisnite stikalo APFC. |

sl

## 9.3 Delovanje na akumulatorsko baterijo

| Napaka | Možni vzrok | Odprava napake |
|---|---|---|
| Naprava ne deluje. | Uporaba napačne akumulatorske baterije. | Vstavite pravo akumulatorsko baterijo. |
| | Akumulatorska baterija ni pravilno vstavljena ali pa je prazna. | Akumulatorska baterija se mora pri namestitvi slišno zaskočiti; akumulatorsko baterijo je treba napolniti. |
| | Električna napaka. | Akumulatorsko baterijo odstranite iz orodja; oboje naj preverijo v Hiltijevem servisu. |
| | Akumulatorska baterija je prevroča ali prehladna. | Akumulatorsko baterijo segrejte na sobno temperaturo. |
| Orodje ne deluje in utripa 1 svetleča dioda. | Akumulatorska baterija je izpraznjena. | Zamenjajte akumulatorsko baterijo in napolnite prazno akumulatorsko baterijo. |
| | Akumulatorska baterija je prevroča ali prehladna. | Akumulatorsko baterijo segrejte na sobno temperaturo. |
| Naprava ne deluje in LED-dioda, ki prikazuje potek polnjenja, utripa. | Zaščita proti pregrevanju. | Počakajte, da se naprava ohladi. |
| Akumulatorska baterija se izprazni hitreje kot običajno. | Stanje akumulatorske baterije ni optimalno. | Diagnozo akumulatorske baterije naj opravi podjetje Hilti ali pa akumulatorsko baterijo zamenjajte. |
| Akumulatorska baterija se ne zaskoči s slišnim klikom. | Zaskočni del na akumulatorski bateriji je umazan. | Očistite zaskočni del in ponovno namestite akumulatorsko baterijo. Če problema ne morete odpraviti, poiščite pomoč v Hiltijevem servisu. |

| Napaka | Možni vzrok | Odprava napake |
|---|---|---|
| Naprava ali akumulatorska baterija se močno segreva. | Električna napaka | Orodje takoj izklopite, akumulatorsko baterijo odstranite iz orodja in oboje oddajte na pregled v Hiltijev servis. |
| Brez preklapljanja na polno akumulatorsko baterijo. | Brez stika. | Znova vstavite akumulatorsko baterijo. |
| | Akumulatorska baterija ni prepoznana. | Akumulatorsko baterijo odstranite iz naprave; oboje naj preverijo v Hiltijevem servisu. |
| Naprava se ob odstranitvi ene akumulatorske baterije ugasne, čeprav je druga akumulatorska baterija še vstavljena. | Odstranjena akumulatorska baterija je bila "aktivna", to pomeni, da je bila pravkar v postopku praznjenja. | Izklopite in ponovno vklopite napravo. |



## 10 Recikliranje

**PREVIDNO**
Nepravilno odlaganje dotrajanih orodij lahko privede do naslednjega: pri sežigu plastičnih delov nastajajo strupeni plini, ki lahko škodujejo zdravju. Če se baterije poškodujejo ali segrejejo do visokih temperatur, lahko eksplodirajo in pri tem povzročijo zastrupitve, opekline, razjede in onesnaženje okolja. Oprema, ki jo odstranite na lahkomiseln način, lahko pride v roke nepooblaščenim osebam, ki jo bodo uporabile na nestrokoven način. Pri tem lahko pride do težkih poškodb uporabnika ali tretje osebe ter do onesnaženja okolja.

**PREVIDNO**
Pokvarjene akumulatorske baterije nemudoma odstranite. Pazite, da ne pridejo v otroške roke. Akumulatorskih baterij ne razstavljajte in ne sežigajte.

**PREVIDNO**
Odslužene akumulatorske baterije odstranite v skladu z nacionalnimi predpisi ali jih oddajte podjetju Hilti.

Naprave Hilti so pretežno narejene iz materialov, ki jih je mogoče znova uporabiti. Predpogoj za recikliranje je strokovno razvrščanje materialov. Hilti v mnogih državah že omogoča prevzem odsluženih naprav v reciklažo. Posvetujte se s servisno službo Hilti ali s svojim prodajnim svetovalcem.

Samo za države EU

Električnih naprav ne odstranjujte s hišnimi odpadki!

V skladu z evropsko Direktivo o odpadni električni in elektronski opremi in z njenim izvajanjem v nacionalni zakonodaji je treba električne naprave in akumulatorske baterije ob koncu njihove življenjske dobe ločeno zbirati in jih predati v postopek okolju prijaznega recikliranja.

**Odstranjevanje vrtalnega mulja**
Uvajanje vrtalnega mulja v vodo ali kanalizacijo brez predhodne obdelave je problematično z okoljskega vidika. Pozanimajte se o veljavnih predpisih pri lokalni upravi. Priporočamo vam naslednjo predobdelavo:
1. Zberite vrtalni mulj (na primer s sesalnikom za mokro sesanje).
2. Počakajte, da se vrtalni mulj usede ter odstranite trdni material na deponijo odpadnega gradbenega materiala. (Proces usedanja lahko pospešite z uporabo flokulantov.)
3. Preden odstranite preostalo vodo (bazična, vrednost pH > 7) v kanalizacijo, jo nevtralizirajte z dodatkom kislega sredstva za nevtralizacijo ali jo razredčite z veliko količino vode.

**Odstranjevanje prahu, ki nastane pri vrtanju**
Ves prah, ki nastane pri vrtanju, je treba odstraniti po veljavnih državnih zakonskih predpisih.

## 11 Garancija proizvajalca naprave

sl

Hilti garantira, da je dobavljeno orodje brez napak v materialu ali izdelavi. Ta garancija velja pod pogojem, da se z orodjem ravna in se ga uporablja, neguje in čisti na pravilen način v skladu z navodili za uporabo Hilti; ter da je zagotovljena tehnična enotnost, kar pomeni, da se z orodjem uporabljajo samo originalni Hiltijev potrošni material, pribor in nadomestni deli.

Ta garancija obsega brezplačno popravilo ali brezplačno zamenjavo pokvarjenih delov med celotno življenjsko dobo orodja. Ta garancija ne obsega delov, ki se normalno obrabljajo.

**Ostali zahtevki so izključeni, kolikor to ni v nasprotju z veljavnimi nacionalnimi predpisi. Hilti ne jamči za neposredno ali posredno škodo zaradi napak, za izgube ali stroške, povezane z uporabo ali nezmožnostjo uporabe orodja za kakršenkoli namen. Molče dana zagotovila glede uporabe ali primernosti za določen namen so izrecno izključena.**

Orodje oziroma prizadete dele je treba takoj po ugotovitvi napake poslati pristojni prodajni organizaciji Hilti v popravilo oziroma zamenjavo.

Ta garancija vključuje vse garancijske obveznosti s strani Hiltija in zamenjuje vsa prejšnja ali istočasna pojasnila oziroma pisne ali ustne dogovore v zvezi z garancijo.

# 12 Izjava ES o skladnosti (izvirnik)

| | |
|---|---|
| Oznaka: | Mokro-suhi sesalnik |
| Tipska oznaka: | VC 20-U-Y/VC 20-UM-Y/VC 40-U-Y/VC 40-UM-Y |
| Generacija: | 01 |
| Leto konstrukcije: | 2012 |

S polno odgovornostjo izjavljamo, da ta izdelek ustreza naslednjim direktivam in standardom: 2006/42/ES, 2004/108/ES, 2011/65/EU, EN 60335-1, EN 60335-2-69, EN 60335-2-29, EN ISO 12100.

**Hilti Corporation, Feldkircherstrasse 100, FL-9494 Schaan**

**Paolo Luccini**
Head of BA Quality and Process Management
Business Area Electric Tools & Accessories
07/2012

**Johannes Wilfried Huber**
Senior Vice President
Business Unit Diamond
07/2012

**Tehnična dokumentacija pri:**

Hilti Entwicklungsgesellschaft mbH
Zulassung Elektrowerkzeuge
Hiltistrasse 6
86916 Kaufering
Deutschland

sl

Hilti Corporation
LI-9494 Schaan
Tel.: +423 / 234 21 11
Fax: +423 / 234 29 65
www.hilti.com

Hilti = registered trademark of Hilti Corp., Schaan
W 4223 | 1212 | 00-Pos. 1 | 1
Printed in Germany © 2012
Right of technical and programme changes reserved S. E. & O.

2048028 / A3

2048028

Printed: 08.07.2013 | Doc-Nr: PUB / 5140184 / 000 / 01