Sehr geehrte Kunden,

wir danken Ihnen für den Kauf dieses Fahrradlampen-Sets. Dieses praktische Set erhellt Ihren Heimweg, ohne dass Sie deshalb kräftiger in die Pedale treten müssen. Außerdem haben Langfinger keine Chance, da Sie beide Lampen einfach mitnehmen können.
Bitte lesen Sie diese Montageanleitung und befolgen Sie die enthaltenen Hinweise und Tipps, damit Sie dieses praktische Fahrradlampen-Set stets optimal einsetzen können.

Lieferumfang

- Frontscheinwerfer
- Befestigung des Frontscheinwerfers
- Rücklicht
- Befestigung des Rücklichts
- Montageanleitung

Der Frontscheinwerfer

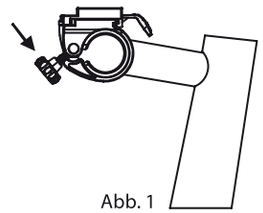

Abb. 1

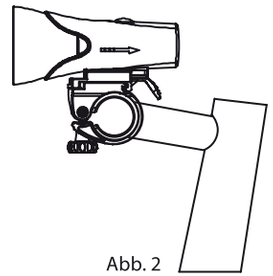

Abb. 2

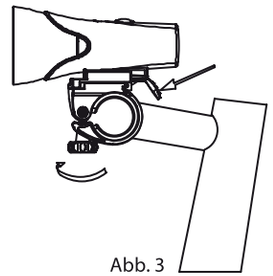

Abb. 3

- **Montage des Frontscheinwerfers**
  Lösen Sie die Schraube der Ringbefestigung und legen Sie diese um den Lenker Ihres Fahrrads. Ziehen Sie die Schraube dann wieder locker an (Siehe Abb. 1).

  Schieben Sie den Frontscheinwerfer auf die Befestigung. Richten Sie den Scheinwerfer aus und ziehen Sie die Schraube fest an.

  HINWEIS:
  Ziehen Sie die Schraube regelmäßig nach, da diese sich durch das Radfahren lockern könnte.

- **Batteriewechsel**
  Wechseln Sie die Batterien, wenn die LED auf dem Scheinwerfer leuchtet. Drehen Sie den hinteren Teil des Frontscheinwerfers gegen den Uhrzeigersinn und nehmen Sie ihn ab. Legen Sie 4 Batterien des Typs AAA in das Fach. Achten Sie auf die Hinweise zur Polarität neben dem Batteriefach. Setzen Sie die Abdeckung auf und drehen Sie im Uhrzeigersinn.

- **Befestigen und wieder abnehmen**
  Schieben Sie den Frontscheinwerfer von vorn auf die Befestigung bis er hörbar einrastet (Siehe Abb. 2). Um den Scheinwerfer wieder abzunehmen, drücken Sie den Hebel und ziehen den Scheinwerfer wieder nach vorne ab (Siehe Abb. 3).

Das Rücklicht

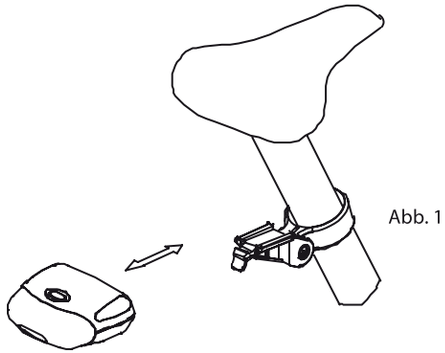

Abb. 1

Abb. 2

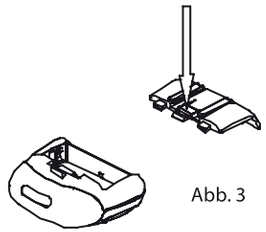

Abb. 3

- **Montage des Rücklichts**
  Lösen Sie die Schraube der Ringbefestigung und legen Sie diese um die Sattelstange Ihres Fahrrads. Ziehen Sie die Schraube dann wieder locker an (Siehe Abb. 1).
  Schieben Sie das Rücklicht auf die Befestigung. Richten Sie das Rücklicht aus und ziehen Sie die Schraube fest an.

- **Batteriewechsel**
  Drücken Sie an der Unterseite des Rücklichts auf den markierten Bereich (Siehe Abb. 3).

  Legen Sie zwei Batterien des Typs AAA in das Batteriefach. Achten Sie dabei auf den Hinweis zur Polarität am Boden des Batteriefachs. Schieben Sie die Abdeckung wieder auf.

HINWEIS:
Die Batterien müssen ausgetauscht werden, sobald die grüne LED nicht mehr leuchtet.

- **Befestigen und wieder abnehmen**
  Schieben Sie das Rücklicht von hinten auf die Befestigung bis es hörbar einrastet (Siehe Abb. 2).

  Um das Rücklicht wieder abzunehmen, drücken Sie den Hebel und ziehen es dann nach hinten ab.

HINWEIS:
Dieses Fahrradlampen-Set darf laut StVzO nur für Fahrräder bis 11 kg verwendet werden.

Sicherheitshinweise & Gewährleistung

- Diese Bedienungsanleitung dient dazu, Sie mit der Funktionsweise dieses Produktes vertraut zu machen. Bewahren Sie diese Anleitung daher stets gut auf, damit Sie jederzeit darauf zugreifen können.
- Sie erhalten bei Kauf dieses Produktes zwei Jahre Gewährleistung auf Defekt bei sachgemäßem Gebrauch. Bitte beachten Sie auch die allgemeinen Geschäftsbedingungen!
- Bitte verwenden Sie das Produkt nur in seiner bestimmungsgemäßen Art und Weise. Eine anderweitige Verwendung führt eventuell zu Beschädigungen am Produkt oder in der Umgebung des Produktes.
- Ein Umbauen oder Verändern des Produktes beeinträchtigt die Produktsicherheit. Achtung Verletzungsgefahr!
- Öffnen Sie das Produkt niemals eigenmächtig
- Führen Sie Reparaturen nie selber aus!
- Behandeln Sie das Produkt sorgfältig. Es kann durch Stöße, Schläge oder Fall aus bereits geringer Höhe beschädigt werden.
- Halten Sie das Produkt fern von Feuchtigkeit und extremer Hitze.
- Tauchen Sie das Produkt niemals in Wasser oder andere Flüssigkeiten.

ACHTUNG:
Es wird keine Haftung für Folgeschäden übernommen.
Technische Änderungen und Irrtümer vorbehalten!

Wichtige Hinweise zu Batterien und deren Entsorgung

Batterien gehören NICHT in den Hausmüll. Als Verbraucher sind Sie gesetzlich verpflichtet, gebrauchte Batterien zur fachgerechten Entsorgung zurückzugeben.
Sie können Ihre Batterien bei den öffentlichen Sammelstellen in Ihrer Gemeinde abgeben oder überall dort, wo Batterien der gleichen Art verkauft werden.

- Akkus haben eine niedrigere Ausgangsspannung als Batterien. Dies kann in manchen Fällen dazu führen, dass ein Gerät Batterien benötigt und mit Akkus nicht funktioniert.
- Verwenden Sie immer Batterien desselben Typs zusammen und ersetzen Sie immer alle Batterien im Gerät zur selben Zeit!
- Verwenden Sie niemals gleichzeitig Akkus und Batterien in einem Gerät. Das kann zur Überhitzung der Batterien und zu Fehlfunktionen am Gerät führen.
- Achten Sie unbedingt auf die richtige Polarität der Akkus oder Batterien. Falsch eingesetzte Akkus oder Batterien können zur Zerstörung des Gerätes führen - Brandgefahr.
- Versuchen Sie nicht, Batterien oder Akkus zu öffnen und werfen Sie Batterien nicht in Feuer.
- Batterien, aus denen Flüssigkeit austritt, sind gefährlich. Berühren Sie diese nur mit geeigneten Handschuhen.
- Batterien gehören nicht in die Hände von Kindern.
- Nehmen Sie die Batterien aus dem Gerät, wenn Sie es für längere Zeit nicht benutzen.

© 05/2009 - JG//HS//SS

WEEE-Reg-Nr.: DE 60771113

Chère cliente, Cher client,

Nous vous remercions pour l'achat de cet article. Ce set pratique éclaire votre route et vous pouvez le démonter rapidement pour éviter de vous le faire voler.
Afin d'utiliser au mieux votre nouveau produit, veuillez lire attentivement ce mode d'emploi et respecter les consignes et astuces suivantes.

Contenu

- Lampe avant
- Support lampe avant
- Lampe arrière
- Support lampe arrière
- Mode d'emploi

Lampe avant

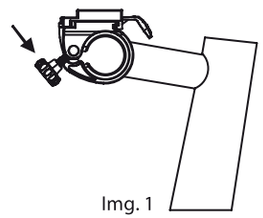

Img. 1

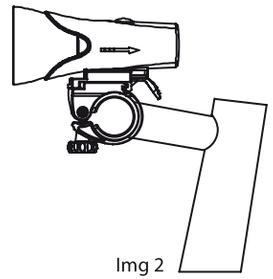

Img 2

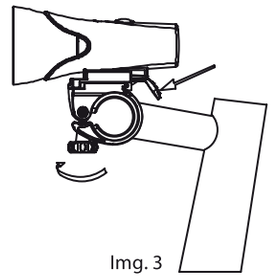

Img. 3

- **Montage lampe avant**
  Retirez la vis du support et fixez-le autour du guidon de votre vélo. Resserrez la vis (voir image 1).
  Glissez la lampe avant sur le support. Dirigez la lampe et serrez la vis.

  NOTE:
  Resserrez régulièrement la vis car elle pourrait se desserrer en roulant.

- **Changement de pile**
  Remplacez les piles si la LED du spot est allumée. Tournez la partie arrière de la lampe avant dans le sens inverse des aiguilles d'une montre et retirez-la. Installez quatre piles de type AAA dans le logement. Respectez la polarité inscrite dans le logement. Replacez le couvercle puis tournez dans le sens de aiguilles d'une montre.

- **Fixation et démontage**
  Glissez la lampe avant sur le support jusqu'à ce qu'elle se cale (voir image 2).

  Pour retirer la lampe, poussez le levier et tirez la lampe vers l'avant (voir image 3).

Lampe arrière

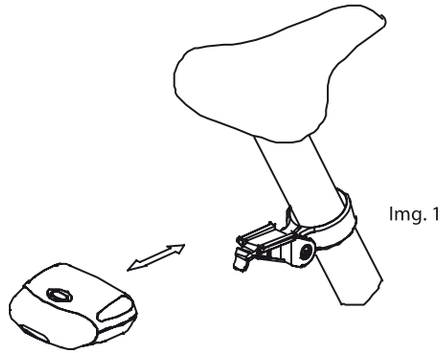

Img. 1

Img 2

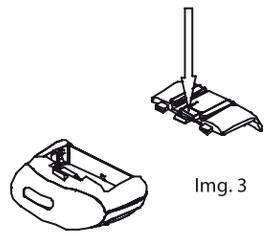

Img. 3

- **Montage lampe arrière**
  Retirez la vis du support et fixez-le autour du tube de la selle de votre vélo. Resserrez la vis (voir image 1).
  Glissez la lampe arrière sur le support. Dirigez la lampe et serrez la vis.

- **Changement de pile**
  Appuyez sur la zone indiquée située sou la lumière arrière (voir image 3).
  Installez deux piles de type AAA dans le logement. Respectez la polarité inscrite dans le logement. Replacez le couvercle.

NOTE:
Les piles doivent être remplacées dès que la LED verte ne s'allume plus.

- **Fixation et démontage**
  Glissez la lampe arrière sur le support jusqu'à ce qu'elle se cale (voir image 2).
  Pour retirer la lampe, poussez le levier et tirez la lampe vers l'arrière.

NOTE:
Ce set peut uniquement être utilisé sur des vélos jusqu'à 11 kg.

Consignes de sécurité

- Ce mode d'emploi vous permet de vous servir correctement du produit. Gardez-le précieusement afin de pouvoir le consulter à tout moment.
- Ne démontez pas l'appareil, sous peine de perdre toute garantie.
- N'essayez pas de réparer l'appareil vous-même. Ne le modifiez pas. Risque de blessure!
- Faites attention lorsque vous manipulez votre produit. Une chute ou un coup peuvent l'abîmer.
- Ne l'exposez pas à l'humidité ni à la chaleur. Ne pas recouvrir. Ne le plongez pas dans l'eau.
- Maintenez hors de portée des enfants. Ce produit n'est pas un jouet.

ATTENTION:
N'utilisez l'appareil que comme indiqué dans la notice. Aucune garantie ne pourra être appliquée en cas de mauvaise utilisation.
Le fabricant n'est pas responsable des conséquences inhérentes à un dommage.
Le fabricant se réserve le droit de modifier les caractéristiques techniques sans notification préalable pouvant ainsi entraîner des divergences dans ce manuel.

Conseils importants sur les piles et leur recyclage

Les piles ne doivent **PAS** être jetées dans la poubelle classique. Chaque consommateur est aujourd'hui obligé de jeter les piles utilisées dans les poubelles spécialement prévues à cet effet.
Vous pouvez laisser vos piles dans les déchetteries municipales et dans les lieux ou elles sont vendues.

- Autant que faire se peut, utilisez l'appareil avec des piles alcalines plutôt que des accus qui délivrent parfois une tension trop faible.
- N'utilisez que des piles du même type ensemble et remplacez-les toutes en même temps!
- Ne pas utiliser des accus et des piles en même temps. Risque de surchauffe.
- Respectez la polarité des accus et des piles. Un mauvais sens d'insertion peut mettre l'appareil en panne.
- Ne pas ouvrir les piles, ne pas les jeter au feu.
- Les piles dont s'échappe du liquide sont dangereuses. Ne les manipulez pas sans gants adaptés.
- Maintenez les piles hors de portée des enfants.
- Sortez les piles de l'appareil, si vous ne comptez pas l'utiliser pendant un long moment.

© 05/2009

WEEE-Reg-Nr.: DE 60771113