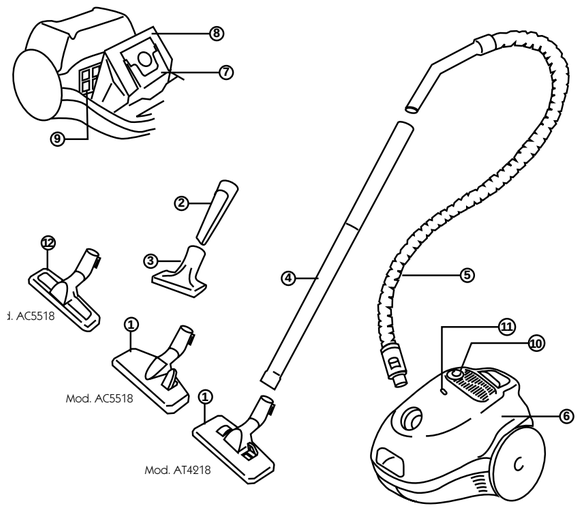

ČESKY

1. Kartáč
2. Štěrbinová hubice
3. Hubice na čalounění
4. Trubice
5. Hadice
6. Hlavní vnitřní prostor
7. Pouzdro na sáčky
8. Prachový sáček
9. Filtr
10. Nášlapný pedál pro ovládání vypínače - Elektronický ovladač výkonu
11. Ukazatel naplnění sběrače prachu
12. Hubice na dřevěné podlahy (AC5518)

DŮLEŽITÁ UPOZORNĚNÍ

• Přečtěte si pečlivě návod k použití. Uschovejte ho pro případné konzultace.

• Před zapojením spotřebiče se přesvědčte, zda napětí v síti odpovídá hodnotě, uvedené v tabulce s technickými údaji.

• Při zapojení a odpojení spotřebiče do/ze sítě elektrického proudu dbejte, aby nebyl v provozu.

• Neuvádějte do chodu vysavač se svinutou připojovací šňůrou.

• Při odpojení spotřebiče ze sítě netrhejte šňůrou.

• Odpojte spotřebič ze sítě v okamžiku, kdy ho přestanete používat. Odpojujte ho také při čištění a výměně sáčků nebo filtrů.

• Vysavač nelze uvést do chodu bez prachového sáčku či ochranného filtru.

• Spotřebič je určen výhradně k použití v domácnosti.

• Nikdy nevysávejte rozžhavený popel, ostré předměty nebo kapaliny.

• Neodkládejte vysavač v blízkosti kuchyňské trouby, horkého topení nebo radiátoru.

• Nepoužívejte vysavač v případě, že některý z jeho otvorů je zahrazen. Omezený průchod vzduchu způsobí přehřátí spotřebiče, které by mohlo zapříčinit jeho závadu.

• Nedotýkejte se spotřebiče nebo připojovací šňůry vlhkýma rukama. Nevkládejte vysavač do kapalin.

• Neposouvejte vysavač trháním šňůry nebo sací trubice. Při přenášení spotřebiče používejte držák.

• Nedovolte dětem manipulovat se spotřebičem.

• Nepoužívejte spotřebič s vadnou šňůrou nebo zástrčkou.

• Dbejte, aby jste nepřivřeli připojovací šňůru při zavírání dveří.

• Neuvádějte vysavač do chodu, jsou-li šňůra či zástrčka poškozeny nebo zjistíte-li na spotřebiči závadu.

• Opravy a výměnu šňůry jsou oprávněni provádět výhradně pracovníci autorizované technické služby.

• **Pozor: nepoužívejte vysavač na uklízení zbylé suti po přestavbě bytu (stavební prach, cihelná drť, piliny apod.)**

• **Částice tohoto druhu prachu rychle zanesou prachový sáček a mohou způsobit přehřátí spotřebiče.**

UVEDENÍ DO CHODU

• Zasuňte hadici do ústí sacího otvoru tak, abyste zaslechli příslušné kliknutí. Při zasouvání i vysouvání hadice si pomáhejte stisknutím obou dvou jazýčků .

• Na sací hadici nasaďte trubici a její délku nastavte podle výšky uživatele.

• Na trubici vysavače nasaďte hubici, kterou budete potřebovat v závislosti na vysávaném povrchu.

• Vytáhněte přívodní kabel a zapojte spotřebič do sítě.

• Stiskněte tlačítko na zapnutí/vypnutí.

• Regulačním ovladačem zvolte výkonnostní hladinu.

• Celkové provedení koleček, kloubu otočného o 360° a přenosného držadla, včetně zmenšené velikosti vysavače, umožňují velmi snadné přemísťování spotřebiče.

• Při přerušení vysávání můžete trubici zasunout do vysavače podle znázornění na obrázku "Parking".

HUBICE NA DŘEVĚNÉ PODLAHY (Mod. AC5518)

Tato hubice je speciálně určena pro údržbu dřevěných podlah. Štětiny kartáče zlehka zametají podlahu a odstraňují prach, aniž by poškodily povrch. Gumová kolečka napomáhají péči o uvedený druh podlah.

PO SKONČENÍ PRÁCE

Po skončení vysávání stiskněte tlačítko na zapnutí/vypnutí. Vyjměte zástrčku ze zásuvky elektrického proudu.

Přívodní kabel navinete tím způsobem, že za něj zlehka zatáhnete a pustíte ho. Tímto systémem navíjení na buben se kabelsamočinně uloží. Svislá parkovací poloha vám usnadní uložení spotřebiče.

VÝMĚNA SÁČKU

Jakmile ukazatel naplnění sběrače prachu začne nepřetržitě svítit, sací hubice se odchýlí od koberce a výkon sání je v nejvyšší poloze, je nezbytné vyměnit prachový sáček i za předpokladu, že není zcela naplněn. V tomto případě vysátý materiál vyžaduje výměnu sáčku. Sací hubice, trubice a hadice nesmí zůstat zaneseny. Při výměně sáčku postupujte podle znázorněných obrázků.

Důležité:

• Pokud ve vysavači chybí prachový sáček, nelze víko hlavního vnitřního prostoru zaklapnout. Nestlačujte ho silou a přesvědčte se, zda je sáček skutečně vložený.

• Pokud vysavač po výměně prachového sáčku vysává nepravidelně a ukazatel naplnění sáčku zůstává označen žlutě, zkontrolujte, zda nezůstala zahrazena hadice, trubice či vstup vzduchu.

• Neuvádějte vysavač do chodu bez sáčku a nevkládejte do něho použité vyprázdněné sáčky.

• Dokonalý chod vysavače zabezpečíte používáním výhradně originálních sáčků zn. Ufesa, které naleznete ve všech autorizovaných prodejnách.

Náhradní součástky: FA0111

NÁHRADA FILTRŮ

Doporučujeme nahrazovat filtry po každé páté výměně prachového sáčku.

Vyjměte z vysavače prachový sáček, následně vyjměte filtr a uložte nový. Nikdy nepoužívejte vysavač bez filtru.

ÚDRŽBA A ČIŠTĚNÍ

Příslušenství a vysavač se mohou čistit vlhkým hadříkem. Nikdy spotřebič nevkládejte do vody. K čištění nepoužívejte rozpouštědla ani drátěnku.

UPOZORNĚNÍ PRO UŽIVATELE

Naše výrobky jsou za účelem přepravy baleny do optimalizovaného obalu. Tento obal je tvořen převážně ekologicky nezávadnými materiály, které by měly být odloženy jako druhotná surovina do příslušné sběrny odpadů. O možnostech uložení / odstranění spotřebičů, vyřazených z provozu, do vhodných sběren získáte podrobné informace na místním úřadě.

БЪЛГАРИЯ

1. Четка
2. Накрайник за ъгли
3. Четка за тапицерия
4. Тръба
5. Маркуч
6. Главно отделение
7. Кутия-държач на торбичката
8. Торбичка
9. Филтър
10. Бутон вкл./изкл. - Електронен регулатор на мощността
11. Индикатор за напълване
12. Четка за дървени подови настилки (Мод. AC5518)

ВАЖНИ ЗАБЕЛЕЖКИ

- Прочетете внимателно тези указания. Запазете ги за бъдещи справки.

- Преди да включите уреда в електрическата мрежа се убедете, че напрежението отговаря на посоченото върху пластината с техн. характеристики.

- Както при вкарване, така и при изкарване от контакта, уредът не трябва да работи.

- Не ползвайте прахосмукачката с навит кабел.

- Никога не изключвайте чрез дърпане на кабела.

- Изключете прахосмукачката от мрежата, когато не я използвате и преди пристъпване към почистване или смяна на торбичка и филтри.

- Този уред не трябва да се използва без книжна торбичка и защитен филтър.

- Този уред е предназначен само за домашна употреба.

- Никога не използвайте прахосмукачката за чистене на незагасева пепел, предмети на парченца или течности.

- Не оставяйте прахосмукачката до работещи фурни, печки или радиатори.

- Не използвайте прахосмукачката, ако някой отвор е запушен, тъй като ще намалее притокът на въздух и това ще предизвика прегряване, което може да повреди уреда.

- Не хващайте аспиратора, нито ключа с мокри ръце. Не потапяйте апарата във вода.

- Не премествайте прахосмукачката чрез дърпане на кабела или смукателната тръба. Използвайте дръжката за пренасяне.

- Избягвайте деца да използват уреда.

- Не използвайте уреда при повреден кабел или ключ.

- Когато затваряте врата, убедете се, че тя не притиска кабела.

- Не включвайте прахосмукачката, ако шнурът или щепселът са повредени или, ако забележите, че уредът не работи правилно.

- Поправките и смяната на кабел трябва да се извършват само от Упълномощен Технически Сервиз.

• **Внимание: Не използвайте прахосмукачката за прибиране на следремонтен остатъци (прах, стърготини, мазилка и т.н.).**

• **Подобни частици прах могат бързо да задръстят порите на торбичката, довеждайки до прегряване на уреда.**

ВКЛЮЧВАНЕ И РАБОТА

• Нагласете към отвора за смукване маркуча, докато чуете щракване.

За да си помогнете да нагласите маркуча или за да го извадите, натиснете двете езичета.

• Нагодете тръбата към маркуча за всмукване и нагласете дължината му да достигне височината на потребителя.

• Нагласете четката или нужния аксесоар към тръбата на прахосмукачката.

• Издърпайте кабела и го включете в мрежата.

• Натиснете прекъсвача за включване/изключване.

• Изберете мощността чрез регулатора.

• Комплекта колелца, въртящото се на 360° коляно и дръжката за преместване, заедно с компактния й размер, правят тази прахосмукачка отлично подвижна.

• По време на паузите в чистенето, можете да прикрепите тръбата на прахосмукачката така както е показано на фигура "Parking".

ЧЕТКА ЗА ДЪРВЕНИ ПОДОВЕ (Мод. AC5518)

Тази четка е специално проектирана за почистването на дървени подови настилки. Меките косми прибират праха и почистват повърхността без да я повреждат. Гумените колелца са благоприятни за този вид подове.

ПРИ СВЪРШВАНЕ НА РАБОТАТА

Когато свършите чистенето, натиснете педала за включване/изключване. Изключете от електрическата мрежа.

За да приберете кабела, дръпнете го леко и го пуснете. Барабанната система за прибиране на кабела ще го прибере автоматично. Поставянето му във вертикално положение ще улесни съхранението му.

СМЯНА НА ТОРБИЧКАТА

Ако индикатора на напълването свети интензивно и постоянно, когато всмукателният накрайник е вдигнат от пода и мощността е на максималното положение, е необходимо да смените хартиената торбичка дори и все още да не е пълна. В този случай, смяната зависи от вида материал, който се всмуква. Всмукателният накрайник, тръбата и маркуча не трябва да са запушени. За да смените торбичката постъпете както е показано на фигурите.

Важно:

- Капакът на главното отделение няма да може да се затвори, ако няма торбичка. Не насилвайте механизма за затваряне, а проверете дали е поставена торбичка.

- Ако след смяната на торбичката, всмукването е затруднено и индикаторът на напълване продължава да свети в жълто проверете дали маркучът, тръбата или входа за въздух не са запушени.

- Не включвайте прахосмукачката без поставена торбичка нито пък се опитвайте да изпразните пълна торбичка и повторно да я използвате.

- За да се гарантира перфектна работа, използвайте единствено оригиналните торбички и филтри на Уфеса, които ще откриете в упълномощените търговски обекти.

Резервни: FA0111.

СМЯНА НА ФИЛТРИТЕ

Препоръчва се да ги подменяте на всяка пета смяна на хартиената торбичка.

Махнете торбичката от прахосмукачката, отворете държателя на филтри и извадете използвания филтър, и поставете нов такъв. Никога не използвайте прахосмукачката без да е поставен този филтър.

ПОДДРЪЖКА И ПОЧИСТВАНЕ

Аксесоарите и прахосмукачката може да се чистят с влажен парцал. Никога не потапяйте уреда във вода. Не използвайте разтворители или абразивни продукти за почистването му.

ПРЕДУПРЕЖДЕНИЕ ЗА СКЛАДИРАНЕ / ИЗХВЪРЛЯНЕ

Нашите стоки са снабдени с оптимален амбалаж за транспортиране. По принцип, той се състои от незамърсяващи материали, които трябва да се предават като вторична суровина в местния пункт за отпадъчни материали. Вашата община ще Ви уведоми за евентуалните места, където има възможност за складиране/изхвърляне на остарели уреди.

ufesa

AR46

AT4218
AC5518

ES	INSTRUCCIONES DE USO
GB	OPERATING INSTRUCTIONS
FR	MODE D'EMPLOI
PT	INSTRUÇÕES DE USO
HU	HASZNÁLATI UTASÍTÁS
RU	РУКОВОДСТВО ПО ЭКСПЛУАТАЦИИ
CZ	NÁVOD K POUŽITÍ
BU	УКАЗАНИЯ ЗА УПОТРЕБА
RO	INSTRUCŢIUNI DE FOLOSIRE
DE	GEBRAUCHSANLEITUNG
AR	إرشادات التشغيل

ROMÂN

1. Perie
2. Tub pentru îmbinare
3. Perie pentru mobile
4. Tub
5. Furtun
6. Compartimentul general
7. Cutie pentru pungă
8. Pungă
9. Filtru
10. Pedală pornire / oprire - Regulator de putere electronic
11. Indicator de umplere
12. Perie pentru suprafaţă de lemn (AC5518)

AVERTIZORI IMPORTANTE

• Citiţi cu atenţie aceste instrucţiuni. Păstraţi-le pentru viitoare consultaţii.

• Înainte de a conecta aparatul la reţeaua electrică, verificaţi ca tensiunea să corespundă cu cea indicată pe placa cu caracteristici.

• Atât la introducerea cât şi la scoaterea fişei de contact din priză, aparatul nu trebuie să funcţioneze.

• Nu folosiţi aparatul cu cablul încolăcit.

• Nu deconectaţi fişa de contact trăgând de cablu.

• Deconectaţi aspiratorul de la reţea când nu se foloseşte sau înainte de a proceda la curăţirea sau la schimbarea filtrelor şi a pungii.

• Nu trebuie folosit acest aspirator fără punga de hârtie sau fără filtru de protecţie.

• Acest aparat este conceput în mod exclusiv pentru uz casnic.

• Nu aspiraţi niciodată cenuşi incandescente, obiecte cu vârf sau lichide.

• Nu lăsaţi aspiratorul alături de cuptoare, reşouri sau radiatoare calde.

• Nu folosiţi aspiratorul dacă are vreo deschidere acoperită, pentru că astfel se reduce trecerea aerului, provocând o supraîncălzire care poate dăuna aparatului.

• Nu apucaţi aspiratorul sau fişa de contact cu mâinile umede. Nu scufundaţi aparatul în apă.

• Nu deplasaţi aparatul trăgând de cablu sau de furtunul de aspirare. Folosiţi toarta de transport.

• Evitaţi manipularea aparatului de către copii.

• Nu folosiţi aparatul cu fişa de contact sau cu cablul stricat.

• Când închideţi o uşă, verificaţi ca aceasta să nu prindă cablul.

• Nu puneţi în funcţiuneaspiratorul dacă priza sau cablul sunt stricate sau dacă observaţi că aparatul nu funcţionează corect.

• Reparaţiile sau schimbările de cablu trebuiesc efectuate în mod exclusiv de către un Serviciu Tehnic Autorizat.

• **Atenţie: Nu utilizaţi aspiratorul pentru a aspira resturi de zidărie (praf de zidărie, moloz, praf de rumegus etc.).**

• **Particulele de acest tip blochează rapid porii secului de aspirare, provocând supraîncălzirea aparatului.**

PUNEREA ÎN FUNCŢIUNE

• Introduceţi furtunul la gura de aspirare până când se aude un "click".

• Pentru introducerea corectă sau extragerea furtunului, apăsaţi cele două clavete.

• Cuplaţi tubul la furtunul de aspirare si fixati lungimea la talia celui care-l foloseste.

• Introduceţi peria sau accesoriul pe care-l doriţi în tubul aspiratorului.

• Extrageti cablul şi conectaţi la retea.

• Apăsaţi întrerupătorul de punere în functiune/oprire.

• Selectionaţi puterea la regulatorul de putere.

• Totalul rotilor, cotul giratoriu la 360° şi mânerul pentru transport împreună cu mărimea compactă, dotează acest aparat cu o excelentă mobilitate.

• În timpul pauzelor de aspirare puteţi sprijini tubul aspiratorului asa cum se arată la fig. "Parking".

PERIE PENTRU SUPRAFEŢELE DE LEMN (Mod. AC5518)

Această perie a fost concepută special pentru a curăţa suprafeţele de lemn. Perii de păr fin periază suprafaţa şi adună praful fără să lase urme. Roţile de cauciuc ajută la menţinerea acestor tipuri de suprafeţe.

LA TERMINAREA ASPIRATULUI

Când ati terminat de aspirat apăsaţi pedala de punere în miscare/oprire. Deconectaţi de la priză.

Pentru a strânge cablul, trageti usor de el si lăsaţi-l. Sistemul pentru înfăşurarea cablului îl va aduna în mod automat. Poziţia de parcare pe verticală va facilita păstrarea lui.

SCHIMBAREA PUNGII

Dacă indicatorul de umplere rămâne în mod intensiv şi constant la culoarea galbenă cu gura de aspirare ridicată de pe covor şi cu puterea de aspirare în poziţia maximă, este necesară schimbarea pungii de hârtie, chiar dacă aceasta încă nu s-a umplut de tot. În acest caz, tipul de material care se aspiră obligă schimbarea pungii. Gura de aspirare, tubul şi furtunul nu trebuie să fie astupate. Pentru schimbarea pungii procedaţi cum se arată în figuri.

Important :

• Capacul compartimentului general nu se poate închide dacă punga nu se află în interior. Nu forţaţi închiderea şi verificaţi poziţia pungii.

• Dacă după terminarea schimbării pungii, aspirarea este neregulată şi indicatorul de umplere rămâne în galbenă, verificaţi să nu existe vreo înfundare a furtunului, a tubului sau a intrării de aer.

• Nu puneţi în funcţiune aspiratorul fără pungă, şi nu încercaţi să goliţi punga veche şi s-o folosiţi din nou.

• Pentru a garanta perfecta funcţionare, folosiţi doar pungi originale ale mărcii UFESA, pe care le veţi găsi în magazinele autorizate.

Piese de schimb: FA0111

SCHIMBAREA FILTRELOR

Se recomandă schimbarea filtrului când s-au schimbat de cinci ori pungile de hârtie.

Cu aspiratorul fără pungă scoateţi filtrul şi puneţi altul nou. Nu folosiţi aspiratorul fără a avea acest filtru.

PĂSTRAREA ŞI CURĂŢIREA

Accesoriile şi aspiratorul se pot curăţi cu o cârpă umedă. Niciodată nu trebuie scufundat aparatul în apă. Nu folosiţi dizolvanţi, nici produse abrazive pentru curăţirea aparatului.

AVERTIZARE PENTRU DEPOZITARE /ELIMINARE

Pentru transportul lor, mărfurile noastre sunt dotate cu un ambalaj optimizat. Acesta constă - în principiu -din materiale nepoluante care ar trebui predate ca materie primă secundară serviciului local pentru eliminarea gunoaielor. Primăria sau municipiul Dumneavoastră vă va informa despre posibilităţile de depunere/eliminare a aparatelor uzate.

DEUTSCH

1. Bürste
2. Fugendüse
3. Polsterbürste
4. Rohr
5. Schlauch
6. Hauptfach
7. Filterhalter
8. Filterbeutel
9. Motorschutzfilter
10. Ein-/Aus-Taste Elektronische Leistungseinstellung
11. Filterwechselanzeige
12. Bürste für Holzfußböden (AC5518)

WICHTIGE HINWEISE

• Lesen Sie diese Anleitungen aufmerksam und bewahren Sie sie zum späteren Nachschlagen auf.

• Bevor Sie das Gerät ans Netz schließen, überprüfen Sie, dass die Netzspannung mit der auf dem Typenschild angegebenen Spannung übereinstimmt.

• Sowohl beim Einführen des Steckers in die Steckdose, als auch beim Herausziehen muss das Gerät ausgeschaltet sein.

• Der Sauger darf nicht mit aufgerolltem Kabel in Betrieb genommen werden.

• Den Stecker nicht am Kabel aus der Dose ziehen.

• Bei Nichtbenutzung, vor seiner Reinigung und beim Austausch von Filterbeutel oder Filtern ist der Netzanschluss des Gerätes zu unterbrechen.

• Dieser Sauger darf nicht ohne den Filterbeutel und den Schutzfilter benutzt werden.

• Dieses Gerät ist ausschließlich für den häuslichen Gebrauch ausgelegt.

• Saugen Sie nie glühende Asche, spitze Gegenstände oder Flüssigkeiten auf.

• Stellen Sie das Gerät nicht neben heißen Herden, Öfen oder Heizungen ab.

• Das Gerät darf nicht verwendet werden, wenn eine der Öffnungen verstopft ist, da dadurch der Luftstrom reduziert wird und eine Überhitzung entsteht, die das Gerät beschädigen kann.

• Gerät und Stecker dürfen nicht mit feuchten Händen gehandhabt werden. Das Gerät nicht in Wasser tauchen.

• Den Sauger nicht am Kabel oder Saugschlauch tragen. Verwenden Sie bitte die Transportgriffe.

• Halten Sie das Gerät ausserhalb der Reichweite von Kindern.

• Das Gerät darf nicht mit beschädigtem Kabel oder Stecker verwendet werden.

• Wenn Sie eine Tür schließen, stellen Sie bitte sicher, dass das Kabel nicht eingeklemmt wird.

• Das Gerät darf nicht benutzt werden, wenn das Kabel oder der Stecker beschädigt sind oder das Gerät nicht einwandfrei funktioniert.

• Reparaturen und Kabelwechsel dürfen ausschließlich von einem zugelassenen Technischen Kundendienst ausgeführt werden.

• **Achtung: Bitte mit dem Sauger keinen Bauschutt (Staub, Schutt, Sägespäne, etc.) aufsaugen.**

• **Derartige Staubpartikel verstopfen schnell die Poren des Saugbeutels und führen zur Überhitzung des Geräts.**

INBETRIEBNAHME

• Setzen Sie den Schlauch in die Saugöffnung, bis sie mit einem "Klick" einrastet.

Zum leichteren Einsetzen bzw. Herausnehmen des Schlauches, bitte auf die beiden Federkeile drücken.

• Das Rohr an den Saugschlauch schließen und seine Länge auf die für den Benutzer angemessene Höhe einstellen.

• Die gewünschte Bürste oder Düse in das Saugrohr stecken.

• Das Kabel herausziehen und den Stecker in die Steckdose stecken.

• Den Ein-/Aus-Taste betätigen.

• Mit dem Regler die Leistungsstärke einstellen.

• Die Räder, das um 360° drehbare Winkelstück und der Transportgriff ebenso wie die kompakte Form verleihen diesem Sauger eine hervorragende Mobilität.

• Während kürzerer Saugpausen kann das Rohr wie in Abb. "Parking" am Sauger befestigt werden.

BÜRSTE FÜR HOLZFUSSBÖDEN (Mod. AC5518)

Diese Bürste wurde speziell zum Reinigen von Holzfußböden entwickelt. Die weichen Borsten bürsten die Oberfläche und nehmen den Staub auf, ohne den Boden zu beschädigen. Die Gummiräder erleichtern die Pflege dieser Art Böden.

NACH DEM SAUGEN

Nach dem Saugen die Ein-/Aus-Taste betätigen. Den Stecker aus der Dose ziehen.

Zum Einziehen des Kabels bitte leicht am Kabel ziehen und es dann loslassen. Es wird automatisch auf die Kabeltrommel aufgewickelt. Die vertikale Parkposition erleichtert das Aufbewahren des Saugers .

AUSTAUSCH DES FILTERBEUTELS

Ist, bei vom Teppich abgehobener Düse und höchster Saugleistungseinstellung, die Filterwechselanzeige komplett gelb ausgefüllt, muß der Papierfilter gewechselt werden, auch wenn er noch nicht voll sein sollte. In diesem Fall macht die Art des Füllgutes den Wechsel erforderlich. Düse, Saugrohr und Schlauch dürfen dabei nicht verstopft sein.

Wichtig:

• Der Deckel läßt sich nicht schließen, wenn kein Filterbeutel vorhanden ist. Versuchen Sie nicht, ihn mit Gewalt zu schließen und überprüfen Sie den einwandfreien Sitz des Filterbeutels.

• Sollte nach einem Austausch des Beutels die Saugkraft nicht gleichmäßig sein und die Filterwechselanzeige auf gelb stehen, überprüfen Sie bitte, ob der Schlauch, das Rohr oder die Düse verstopft sind.

• Nehmen Sie den Sauger nicht ohne Filterbeutel in Betrieb. Der Filterbeutel darf nicht entleert und erneut verwendet werden.

• Um einen einwandfreien Betrieb sicherzustellen, verwenden Sie bitte ausschließlich Originalbeutel von Ufesa, die in den offiziellen Verkaufsstellen erhältlich sind.

Austauschteil: FA0111

FILTERWECHSEL

Es wird empfohlen, den Motorschutzfilter bei jedem fünften Wechsel des Filterbeutels auszutauschen.

Nachdem der Filterbeutel aus dem Sauger entfernt ist, entnehmen Sie bitte den Motorschutzfilter und setzten Sie einen neuen ein. Verwenden Sie das Gerät nie ohne Filter.

INSTANDHALTUNG UND REINIGUNG

Die Zubehörteile und der Sauger können mit einem feuchten Tuch gereinigt werden. Tauchen Sie das Gerät nie in Wasser. Für die Reinigung keine Lösungs- oder Scheuermittel verwenden.

ENTSORGUNGSHINWEISE

Unsere Waren werden für den Transport mit optimierten Verpackungen versehen. Diese sind grundsätzlich umweltfreundlich und sollten als Sekundärrohstoffe dem örtlichen Entsorgungsservice zugeführt werden. Ihre Stadt- oder Gemeindeverwaltung gibt Ihnen Auskunft über die Entsorgung unbrauchbarer Geräte.

العربية

1 . فرشاة
2 . فتحة للمفاصل
3 . فرشاة للأثاث
4 . أنبوب
5. خرطوم
6. مستوع عام
7. صندوق حامل الأكياس
8. كيس
9. مصفاة
10. مضغط تشغيل/توقيف – معدل القوة إلكترو ني
11. دليل إمتلاء الكيس
12 فر شاة للبلاط من الخشب(AC5518)

ملاحظات هامة

– إقرأ بتمعن إشادات الإستعمال. حافظ عليها لمر اجعتها في المستقبل.
– قبل ربط الجهاز بالتيار الكهربائي تأكد من أن تكون قوة التيار مقابلة للمشار إليها في صفيحة البيانات.
– سلو عند إدخال أو إخراج الوصلة الكهربائية من قاعدة الربط الكهر بائي لايجب أن يكون الجهاز مشتغلا.
– لاتشغل الجهاز بالخيط الكهربائي ملفوفا.
– لاتفصل الوصلة الكهربائية من قاعدة الربط الكهربائي عن طر يق جر الخيط الكهربائي.
– أفصل المكنسة عن التيار عند عدم الإستعمال و قبل الشروع في تنظيفها أو عند تغيير الكيس والمصفات.
– لايجب إستعمال هذه المكنسة بدون الكيس الورقي ولا بدون المصفاة الواقية.
– هذا الجهاز مصمم للإستعمال المنزلي بصفة خاصة.
– لاتقم أبدا بإمتصاص جمرات متوهجة ولاأدوات مسننة أو سوائل.
– لاتترك الجهاز بالقرب من آفر نة و لا من مدفات ساخنة.
– لاتستعمل الجهاز إذا كانت إحدى الفتحات مسدودة لأن ذلك سيؤدي إلى إنخفاض مرور الهواء وبذلك إلى سخو نة فوق العادة يمكن أن تحدث أعطابا في الجهاز.
– لاتلمس الجهاز ولا االوصلة الكهر بائية بأيادي مبللة. لاتغطس الجهاز في الماء.
– لاتحلي الجهاز عن طر يق الجر من الخيط الكهربائي أو من أنبوب الإمتصاص. إستعمل مقابض التنقل.
– لاتسمح للأطفال بإستعمال الجهاز.
– لاتستعمل المكنسة إذا كان الخيط الكهربائي أو الوصلة الكهر بائية فاسدين.
– عند إغلاق الأبلي، تأكد من أن لاتضغط على الخيط الكهربائي.
– لاتقم بتشغيل الجهاز إذا كان الخيط الكهربائي أو الوصلة الكهربائية مضرور ين أو إذا لاحظت بأن الجهاز لايشتغل بصفة مضبوطة.
– الإصلاحات و تغيير الخيط يجب أن تقوم بها فقط المصلحة التقنية المرخصة.

– تنبيه: لاتستعمل المكنسة الكهربائية لإمتصاص بقايا أشغال البناء (غبار الأشغال، ركام، غبار الخشب المقطع، إلخ).

– جزيئات هذا النوع من الغبار تحبس بسرعة مسام كيس الإمتصاص مؤدية إلى تسخين زائد عن الحد للجهاز.

طريقة التشغيل

. ركب الخرطوم في فتحة الإمتصاص حتى تسمع صوتا. لتسهيل عملية تركيب الخرطوم أو إإلته إضغط على اللسينين .

. ركب الأ نـ بوب في خرطوم الإمتصاص ثم إضـ بط طوله مع طول المستعمل (صو.

. ركب الفر شاة أو المكمل الذي تحتاج في أنبوب المكنسة.

. أخرج الخيط الكهربائي وأربطه بالتيار.

. إضغطفلى زر التشغيل / التوقيف (.

. قم بإختيار القوة في المعدل .

. المجموع المتكون من العجلات والمرفق الدوار ب 360 درجة و مقبض التنقيل إضافة إلى حجم المكنسة المتماسك يو فران للمكنسة حكية عالية. لاتحرك المكنسة بواسطة جرها من الخرطوم ولاتقم بتنقيلها بواسطة . أثناء فترات التقف عن الإمتصاص يمكنك تثبيت الأنبوب بالمكنسة كما هو موضح في الصورة "Parking"

فرشاة للبلاط من الخشب (نوع AC5518)

تم تصميم هذه الفر شاة خاصة لتنظيف البلاط المكون من الخشب. ألياف الشعر الر طبة تنظف سطح البلاط وتمتص الغبار دون الإهمريه. العجلات المطاطية للمكنسة تساعد على الإحتفاظ بهذا النوع من البلاط.

بعد الإنتهاء من الإمتصاص

عند الإنتهاء من عملية الإمتصاص إضغط على مضغط التشغيل / التوقيف. أفصل الوصيلة الكهر بائية من الشبكة الكهربائية.

لجمع خيط الربط الكهربائي قم بجر ه قليلا ثم إطلقه. نظام جمع الخيط الكهيائي سيعمل على جمعه أتوماتيكيا. وضعية التخز ين العمودي تسهل الإحتفاظ به (

تغيير الكيس

في حالة إشتعال دليل إمتلاء الكيس بشكل قوي و دائم مع فتحة الإمتصاص مرفقِ عن السجادة وقوة الإمتصاص في أوضع الأقصى، يجب تغيير الكيس الورقي حتى و إن لم يكن مملوءا. في هذه الحالة، ضرورة تغيير الكيس ر اجع إلى نوع المواد الممتصة. فتحة الإمتصاص و الأنبوب والخرطوم لايجب أن يكو نو ا منحبسين. للقيام بتغيير الكيس إتبع الخطوات المبينة في الصور .

هام:

. غطاء المستودع العام لاينغلق في حالة عدم وجود الكيس. لاتحاول إغلاقه بالقوة وتأكد من تركيب الكيس.

. إذا قمت بتغيير الكيس و لاحظت بعد ذلك أن الإمتصاص غير مضبوط وأن مرشد الإمتلاء لازال يلون أصفر، تأكد من وجود إنحباس في الخرطو م، في الأنبوب أو في مدخل الهواء.

. لاتقم بتشغيل المكنسة بدون كيس و لاتحاول إفراغ كيسا ممتلأ لإعادة إستعماله.

. لضمان إشتغال أحسن للمكنسة، إستعمل بالخصوص الأكياس الأصلية لشركة أوفيسا UFESA الموجودة تحت رهن إشارتك في محلات البيع المرخصة.

قطع الغيار : FA0111

تغيير المصفاة

ينصح بتغيير المصفات بعد تغيير الكيس خمس مرات. مع المكنسة بدون كيس قم بفتح حامل الأكياس ثم أخرج المصفاة المستعملة وضع أخرى جديدة. لاتستعمل أبدا المكنسة بدون تركيب هذه المصفاة.

المحافظة والتنظيف

يمكنك تنظيف المعدات والمكنسة بواسطة ثو ب مبلل. لاتغطس أبدا الجهاز في الماء. لاتستعمل محللات ولا مواد قابلة للإحتراق لتنظيفه.

ufesa

BSH PAE, S.L.
Portal de Gamarra, 60 01013 Vitoria - Spain
Tel. 945 12 93 00 - Fax: 945 27 07 88

17-04

100% recycled paper

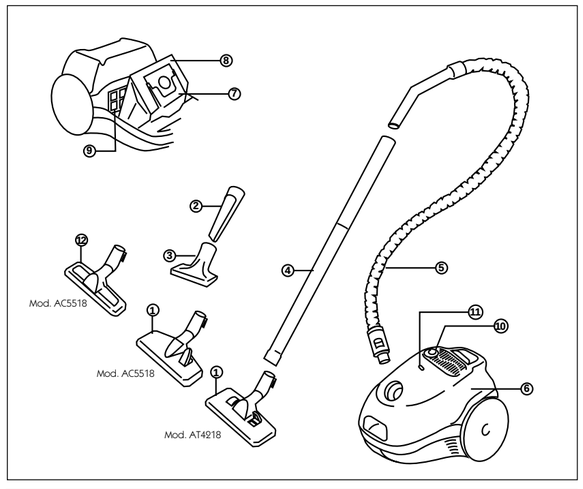

FUNCIONAMIENTO • OPERATION • FONCTIONNEMENT • FUNCIONAMENTO • BEKAPCSOLÁS
ЭКСПЛУАТАЦИЯ • UVEDENÍ DO CHODU • РАБОТА • FUNCŢIONAREA • FUNKTION • الإشتغال

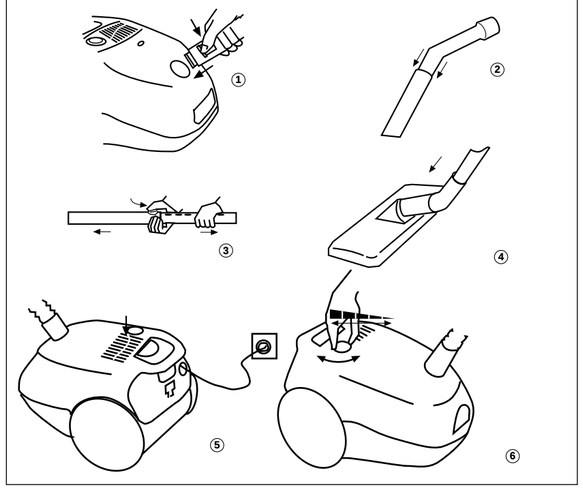

ACCESORIOS • ACCESSORIES • ACCESSOIRES • TARTÓZEKOK • ПРИСПОСОБЛЕНИЯ • DOPLÁKY • АКСЕСОАРИ • ACCESORII • ZUBEHÖR • اللوازم الإضافية

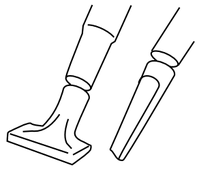

CAMBIO DE LA BOLSA • CHANGING THE BAG • REPLACEMENT DU SAC • MUDANÇA DO SACO • PORZSÁC CSERE • ЗАМЕНА МЕШКА • VÝMĚNA SÁČKU • СМЯНА НА ТОРБИЧКАТА • SCHIMBAREA PUNGII • AUSTAUSCH DES FILTERBEUTEL • تغيير الكيس

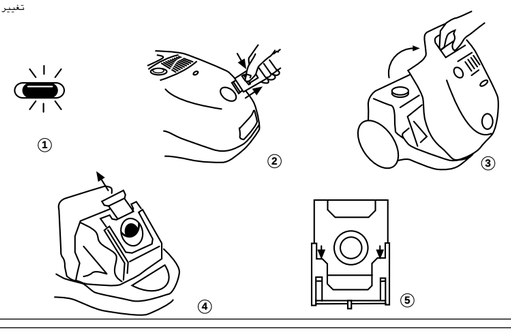

CAMBIO DE FILTRO • CHANGING THE FILTER • REPLACEMENT DU FILTRE • SUBSTITUÇÃO DO FILTRO • A SZŰRŐK CSERÉJE • ЗАМЕНА ФИЛЬТРОВ • NÁHRADA FILTRŮ • СМЯНА НА ФИЛТРИТЕ• SCHIMBAREA FILTRELOR
FILTERWECHSEL • تغيير المصفاة

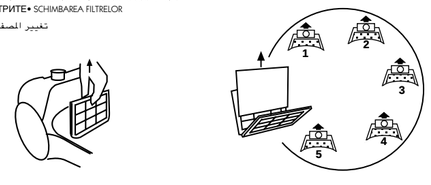

RECOGECABLES • CABLE COILER • ENROULEUR DE CORDON • RECOLHEDOR DO CABO • KÁBELFELCSÉVÉLŐ • КНОПКА ДЛЯ СМАТЫВАНИЯ ЗЛЕКТРОШНУРА • NĂŞLAPNĂ ДЪРЖАТЕЛ НА КАБЕЛИТЕК • LOC PENTRU STRÂNGEREA CABLULUI • KABELEINZUG • مضغطجمع الخيط الكهربائي

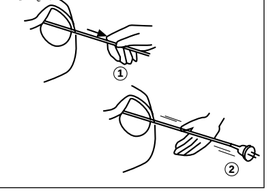

PARKING

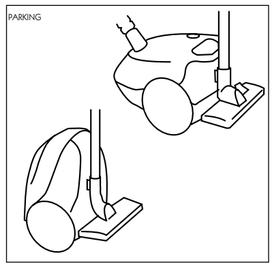

ESPAÑOL

1. Cepillo
2. Boquilla para juntas
3. Cepillo para tapicerías
4. Tubo
5. Manguera
6. Compartimento general
7. Cajetín portabolsa
8. Bolsa
9. Filtro
10. Pulsador puesta en marcha / paro - Regulador de potencia electrónico
11. Indicador de llenado
12. Cepillo para suelos de madera (mod. AC5518)

ADVERTENCIAS IMPORTANTES

• Lea atentamente estas instrucciones. Consérvelas para futuras consultas.

• Antes de conectar el aparato a la red eléctrica, asegúrese de que la tensión corresponde a la indicada en la placa de características.

• Tanto al introducir como al sacar la clavija del enchufe, el aparato debe no debe estar en funcionamiento.

• No haga funcionar el aspirador con el cable enrollado.

• No desconecte la clavija tirando del cable.

• Desconecte el aspirador de la red cuando no se use y antes de proceder a su limpieza o al cambio de bolsa y filtros.

• No se debe utilizar este aspirador sin la bolsa de papel y el filtro protector.

• Este aparato está diseñado exclusivamente para uso doméstico.

• Nunca aspire cenizas incandescentes, objetos en punta o líquidos.

• No deje el aspirador al lado de hornos, estufas o radiadores calientes.

• No utilice el aspirador si tiene alguna abertura obstruida, ya que se reduciría el paso del aire, provocando sobrecalentamientos que pueden dañar el aparato.

• No coja el aspirador ni la clavija con las manos mojadas. No sumerja el aparato en agua.

• No desplazar el aspirador tirando del cable o del tubo de aspiración. Utilice el asa de transporte.

• Evite que los niños manipulen el aparato.

• No utilice el aparato con el cable o la clavija dañada.

• Cuando cierre una puerta, cerciórese de que ésta no pilla el cable.

• No ponga en marcha el aspirador si el cordón o el enchufe están dañados o si observa que el aparato no funciona correctamente

• Las reparaciones y cambios de cable deberán ser efectuadas exclusivamente por un Servicio Técnico Autorizado.

• Atención: No utilice el aspirador para recoger restos de obra (polvo de obra, cascotes, polvo de serrín, etc.).

• Las partículas de este tipo de polvo bloquean con rapidez los poros de la bolsa de aspiración provocando el sobrecalentamiento del aparato.

PUESTA EN MARCHA

• Encaje la manguera a la boca de aspiración hasta escuchar un "click".

Para ayudarse a encajar la manguera o para extraerla, presione sobre las dos lengüetas.

• Acople el tubo a la manguera de aspiración y ajuste su longitud a la altura del usuario .

• Ajuste el cepillo o accesorio que necesite al tubo del aspirador.

• Extraiga el cable y conecte a la red.

• Presione el interruptor de puesta en marcha/paro.

• Seleccione la potencia en el regulador.

• El conjunto de ruedas, el codo giratorio de 360º y el asa de transporte, junto a su tamaño compacto, dotan a este aspirador de una excelente movilidad.

• Durante las pausas de aspiración puede sujetar el tubo al aspirador como muestra la figura "Parking".

CEPILLO PARA SUELOS DE MADERA (Mod. AC5518)

Este cepillo ha sido especialmente diseñado para limpiar los suelos de madera. Las cerdas de pelo suave cepillan la superficie y recogen el polvo sin dañarla. Las ruedas de goma favorecen el cuidado de este tipo de suelos.

AL TERMINAR

Cuando haya terminado de aspirar presione el pedal de puesta en marcha/paro. Desconecte la clavija de la red.

Para recoger el cable, tire de él suavemente y suéltelo. El sistema de recogecables de tambor lo recogerá automáticamente. La posición de parking vertical facilitará su guardado.

CAMBIO DE LA BOLSA

Si el indicador de llenado se mantiene amarillo de forma constante con la boquilla de aspiración levantada de la alfombra y con la potencia de aspiración en posición máxima, es necesario cambiar la bolsa de papel, incluso si todavía no estuviese llena. En este caso, el tipo de material aspirado hace necesario el cambio. La boquilla de aspiración, el tubo y la manguera no deben estar obstruidos. Para cambiar la bolsa proceda como muestran las imágenes.

Importante:

• La tapa del compartimento general no podrá cerrarse cuando no haya bolsa. No fuerce su cierre y compruebe la colocación de la bolsa.

• Si después de haber cambiado la bolsa la aspiración es irregular y el indicador de llenado permanece en color amarillo, compruebe si existe algún atasco en la manguera, tubo o entrada de aire.

• No haga funcionar el aspirador sin bolsa ni intente vaciar una bolsa llena y volver a utilizarla.

• Para garantizar el perfecto funcionamiento, utilice exclusivamente bolsas originales de Ufesa que encontrará en los establecimientos autorizados.

Recambios: FA0111.

SUSTITUCION DEL FILTRO

Se recomienda sustituirlo cuando se haya cambiado cinco veces la bolsa de papel.

Con el aspirador sin bolsa, abra el portafiltro y extraiga el filtro usado y coloque uno nuevo. Nunca utilice el aspirador sin tener este filtro colocado.

MANTENIMIENTO Y LIMPIEZA

Los accesorios y el aspirador pueden limpiarse con un paño húmedo. Nunca debe sumergirse el aparato en agua. No utilice disolventes, ni productos abrasivos para su limpieza.

ADVERTENCIAS DE DEPOSICIÓN/ELIMINACIÓN

Para su transporte, nuestras mercancías cuentan con un embalaje optimizado. Este consiste - por principio- en materiales no contaminantes que deberían ser entregados como materia prima secundaria al servicio local de eliminación de basuras. Su Ayuntamiento o Municipio le informará sobre posibilidades de deposición/eliminación para los aparatos en desuso.

ENGLISH

1. Brush
2. Crevice nozzle
3. Upholstery brush
4. Tube
5. Hose
6. General compartment
7. Dust bag holder
8. Dust bag
9. Motor protection filter
10. On / Off button - Electronic power regulator.
11. Bag-change indicator.
12. Brush for wooden floors (AC5518)

IMPORTANT PRECAUTIONS

• Read these instructions carefully. Safeguard them for future reference.

• Before plugging the appliance into the mains, make sure that the mains voltage corresponds to that stated on the specification plate

• The appliance must be switched off both when plugging it in and when unplugging it.

• Do not operate the vacuum with the cable still coiled up.

• Do not tug on the cable to unplug the appliance.

• Unplug the vacuum from the mains when not in use and before cleaning it or changing the bag or filters.

• This vacuum must not be used without the dust bag and the protective filter.

• This appliance has been designed exclusively for domestic use.

• Never use the vacuum to suck up hot ashes, sharp objects or liquids.

• Do not leave the vacuum beside hot ovens, heaters or radiators.

• Do not use the vacuum if it has any passage obstructed, given that this will reduce the air flow, causing it to overheat which may damage the appliance.

• Do not handle either the vacuum or the plug with wet hands. Do not immerse the appliance in water.

• Do not pull on either the cable or the suction hose to carry the vacuum. Use the carry handle.

• Do not let children handle the appliance.

• The appliance must not be used if the plug or cable are damaged.

• When closing a door, make sure it does not pinch the cable.

• Do not switch the vacuum on if the cable or the plug are damaged or if it can be detected that the appliance is not working correctly.

• Cable repairs and replacements must be carried out exclusively by an Authorised Technical Service Centre.

• Attention: Do not use the vacuum cleaner to suck up building waste (cement, brick dust, rubble, sawdust, etc.).

• These types of particles quickly clog up the pores in the dust bag causing the appliance to overheat.

SWITCHING ON

• Insert the hose into the suction hole so that it clicks into position..

Pressing the two side clips in will help you to insert or remove the hose.

• Attach the telescopic tube to the suction hose and adjust the length to suit the user.

• Fit the brush, or whichever accessory is required, to the vacuum tube.

• Pull the cable out and plug it into the mains supply.

• Press the On/Off button.

• Select the power setting.

• The wheels, the 360º swivel joint and the carrying handle, along with its compactness, make this vacuum cleaner extremely mobile.

• During pauses in vacuuming you can clip the tube onto the vacuum as shown in figure "Parking".

BRUSH FOR WOODEN FLOORS (Mod. AC5518)

This brush has been specially designed to clean wooden floor surfaces. The soft hair bristles brush over the surface picking up the dust but without damaging the floor. The rubber wheels are especially suitable for this type of floor.

WHEN FINISHED

When you have finished using the appliance press the On/Off button. Unplug it from the electric socket.

To rewind the cable give it a gentle tug and then release it. The cable reel system will wind it back in automatically. The vertical parking position makes it easier to store away.

CHANGING THE BAG

If the bag-full indicator indicator is completely yellow with the suction nozzle lifted up off the carpet and at the maximum suction setting, then it will be necessary to change the dust bag, even if it is not full. Under these circumstances the need to change the bag has been caused by the type material sucked up. The suction nozzle, tube and hose should not be blocked. Proceed as shown in the diagrams to change the bag.

Important:

• The lid of the vacuum cleaner will not close if there is no bag fitted. Do not force it closed; check the fitting of the bag.

• If after having changed the bag the suction is irregular and the bag change indicator stays yellow, check that there is no blockage in the hose, tube or air intake.

• Never use the vacuum without a bag, nor try to empty a full bag and reuse it.

• To guarantee perfect operation, only use original dust bags from Ufesa, these can be found at authorised establishments.

Replacements: FA0111.

REPLACING THE FILTERS

It is advisable to change this after the dust bag has been changed five times.

With no bag fitted in the vacuum, take out used motor protection filter and put in a new one. Never use the vacuum cleaner without this filter fitted.

MAINTENANCE AND CLEANING

The accessories and the vacuum may be cleaned by using a damp cloth. Never immerse the appliance in water. Do not use solvents nor abrasive products for cleaning it.

ADVICE ON DISPOSAL:

Our goods come in optimised packaging. This basically consists in using non-contaminating materials which should be handed over to the local waste disposal service as secondary raw materials. Your local town council can give you information about how to dispose of obsolete appliances.

FRANÇAIS

1. Brosse
2. Suceur pour les coins
3. Brosse pour tapisseries
4. Tube
5. Tuyau
6. Compartiment général
7. Système porte-sac
8. Sac
9. Filtre
10. Pédale marche/arrêt - Régulateur de puissance électronique
11. Indicateur de remplissage
12. Brosse pour les sols bois (AC5518)

REMARQUES IMPORTANTES

• Lire attentivement ces instructions. Les conserver pour de futures consultations.

• Avant de brancher l'appareil au réseau électrique, s'assurer que la tension correspond bien à celle indiquée sur la plaque signalétique.

• Pour introduire ou enlever la fiche de la prise, l'appareil ne doit pas fonctionner.

• Ne pas faire fonctionner l'appareil avec le cordon enroulé.

• Ne jamais débrancher la prise en tirant du cordon.

• Débranchez l'appareil du réseau électrique lorsque vous ne l'utilisez pas et avant de procéder à son nettoyage ou au changement du sac ou des filtres.

• Ne jamais utiliser cet aspirateur sans le sac papier et le filtre de protection.

• Cet appareil a été exclusivement conçu pour une utilisation ménagère.

• Ne jamais aspirer de cendres incandescentes, d'objets pointus ou des liquides.

• Ne pas laisser l'appareil à côté de fours, poêles ou radiateurs chauds.

• Ne pas utiliser l'appareil avec une ouverture obstruée. Cela réduirait le passage de l'air provoquant des surchauffes qui risquent d'endommager l'appareil.

• Ne pas toucher l'aspirateur ni la prise avec les mains mouillées. Ne pas plonger l'appareil dans l'eau.

• Ne pas déplacer l'appareil en tirant le cordon ou le tube d'aspiration. Utilisez la poignée de transport.

• Éviter que les enfants manipulent l'appareil.

• Ne pas utiliser l'appareil si le cordon ou la prise sont endommagés.

• Veillez à ne pas coincer le cordon en fermant les portes.

• Ne pas faire fonctionner l'appareil si vous remarquez que le cordon ou la fiche sont abîmés ou si vous remarquez que l'appareil ne fonctionne pas correctement.

• Les réparations et remplacements de cordon devront être exclusivement réalisés par un Centre de Service Après-Vente agréé Ufesa.

• Attention: Ne pas utiliser cet appareil pour aspirer des restes de gros travaux (poussière de chantier, déblais, sciure, etc.).

• Les particules de ce type de poussière bouchent rapidement les pores du sac de l'aspirateur ce qui se traduit par une surchauffe de l'appareil.

MISE EN MARCHE

• Emboîtez le tuyau dans la bouche d'aspiration jusqu'à entendre un "clic". Pour faciliter l'introduction et le retrait du tuyau, appuyez sur les deux languettes.

• Accouplez le tube au tuyau d'aspiration et réglez la longueur à la taille de l'utilisateur.

• Ajustez la brosse ou l'accessoire requis sur le tuyau de l'aspirateur.

• Retirez le cordon et branchez au courant.

• Appuyez sur le bouton de mise en marche/arrêt.

• Sélectionnez la puissance sur le régulateur.

• L'ensemble roulettes, le coude pivotant à 360° et la poignée de transport et l'encombrement réduit, dotent cet aspirateur d'une excellente mobilité.

• Durant les pauses d'aspirateur, vous pouvez retenir le tuyau d'aspiration comme indiqué sur la figure "Parking".

BROSSE POUR SOLS EN BOIS (Mod. AC5518)

Cette brosse a été spécialement conçue pour l'entretien des sols en bois. Les poils doux brossent la surface et récupèrent la poussière sans endommager le revêtement. Les roulettes en caoutchouc favorisent l'entretien de ce type de sols.

A LA FIN DE L'OPÉRATION

Après avoir terminé les opérations d'aspiration, appuyer sur la pédale de mise en marche/arrêt. Retirez la fiche de la prise de courant.

Pour enrouler le cordon, tirez-le légèrement et lâchez-le. Le système enrouleur de cordon à tambour l'enroulera automatiquement. La position parking vertical simplifie le rangement de l'appareil.

REMPLACEMENT DU SAC

Si l'indicateur de remplissage reste au jaune constamment avec l'embout d'aspiration levé du tapis alors que la puissance d'aspiration sur trouve sur la position maximum, il faut remplacer le sac papier, même s'il n'est pas encore tout à fait plein, car dans ce cas, le type du matériel aspiré provoque le besoin de remplacer le sac. L'embout d'aspiration, le tube et le tuyau ne doivent pas être bouchés. Pour remplacer le sac, faire comme indiqué sur les schémas.

Important :

• Le couvercle du compartiment général ne se ferme pas z'il n'y a pas de sac. Ne forcez donc pas sa fermeture et vérifiez la mise en place du sac.

• Si, après avoir remplacé le sac, l'aspiration est irrégulière et l'indicateur de plein reste au jaune, vérifiez alors si quelque chose bouche le tuyau, le tube ou l'entrée d'air.

• Ne faites fonctionner l'aspirateur sans sac et ne videz jamais un sac plein pour le réutiliser.

• Pour garantir un fonctionnement parfait, utilisez exclusivement les sacs et filtres d'origine UFESA que vous trouverez dans tous les établissements agréés.

REF. Rechanges: FA0111.

REMPLACEMENT DU FILTRE

Il est conseillé de remplacer les filtres tous les 5 remplacements de sacs papier.

Avec l'aspirateur sans sac, enlevez le filtre et placez un nouveau filtre. N'utilisez jamais l'aspirateur sans ce filtre correctement placé.

ENTRETIEN ET NETTOYAGE

L'aspirateur ainsi que ses accessoires peuvent être nettoyés avec un chiffon humide. Ne jamais plonger l'appareil dans l'eau. Pour le nettoyer, ne pas utiliser de dissolvants, ni de produits abrasifs.

REMARQUES CONCERNANT LE DÉPÔT/ ÉLIMINATION DES DÉCHETS

Toutes nos marchandises sont conditionnées dans un emballage optimisé pour le transport. En principe, ces emballages sont composés de matériaux non polluants qui devront être déposés comme matière première secondaire au Service Local d'Élimination des Déchets.

Pour toute information concernant le dépôt et l'élimination des appareils usagés, adressez- vous à la mairie de votre commune ou à la préfecture de votre département.

PORTUGUES

1. Escova
2. Boquilha para juntas
3. Escova para tapeçaria
4. Tubo
5. Mangueira
6. Compartimento geral
7. Caixa porta-saco
8. Saco
9. Filtro
10. Pedal Interruptor On / Off - Regulador de potência electrónico
11. Indicador de saco cheio.
12. Escova para chão de madeira (AC5518)

ADVERTÊNCIAS IMPORTANTES

• Leia atentamente estas instruções. Guarde-as para futuras consultas.

• Antes de ligar o aparelho na tomada, assegure-se de que a tensão corresponde a indicada na placa de características.

• Tanto ao introduzir como ao tirar a ficha da tomada, o aparelho não deverá estar em funcionamento

• Não ponha o aspirador em funcionamento com o cabo enrolado.

• Para desligar o aspirador não puxe o fio da tomada pelo cabo.

• Desligue o aspirador da tomada quando nã o estiver a utilizar e antes de proceder à sua limpeza ou ao trocar o saco e filtros.

• Não se deve utilizar este aspirador sem saco de papel ou filtro protector.

• Este aparelho está desenhado exclusivamente para uso doméstico.

• Nunca aspire cinzas incandescentes, objectos de ponta ou líquidos.

• Não deixe o aspirador ao lado de fornos, estufas ou radiadores quentes.

• Não utilize o aspirador se tem alguma abertura obstruída, já que se reduzir a passagem de ar pode provocar um sobreaquecimento o que poderia danificar o aparelho.

• Não segure o aspirador pela tomada com as mãos molhadas. Não ponha o aparelho em água.

• Para mover o aspirador não puxe pelo cabo ou tubo de aspiração. Utilize as pegas de transporte.

• Evite que as crianças manipulem o aparelho.

• Não utilize o aparelho com o cabo ou com a tomada danificada.

• Quando fechar a porta, certifique-se de que o cabo não fica preso.

• Não ponha o aspirador em funcionamento se o cabo ou a ficha estiverem estragados ou se observa que o aparelho não funciona correctamente.

• As reparações e trocas de cabo deverão ser efectuadas exclusivamente por um Serviço Técnico Autorizado.

• Atenção: Não utilize o aspirador para aspirar restos de obra (pó de obra, entulho, serradura, etc.).

• As partículas deste tipo de pó bloqueiam rapidamente os poros do saco de aspiração provocando um aquecimento excessivo do aparelho.

COLOCAÇÃO EM FUNCIONAMENTO

• Encaixe a mangueira Na boca de aspiração até ouvir um "click".

Para ajudar a encaixar a mangueira ou para retirá-la, aperte as duas lenguetas.

• junte o tubo à mangueira de aspiração e adapte o seu comprimento à altura do usuário.

• Adapte a escova ou acessório que necessitar ao tubo do aspirador.

• Retire o cabo e ligue-o à rede.

• Aperte o pedal interruptor On / Off.

• Seleccione a potência no regulador.

• O conjunto de rodas, o cotovelo giratório de 360º e pega de transporte, juntamente com o seu tamanho compacto, capacitam este aspirador com uma excelente mobilidade.

• Durante as pausas de aspiração poderá prender o tubo ao aspirador como mostra a figura "Parking".

ESCOVA PARA CHÃO DE MADEIRA (Mod. AC5518)

Esta escova foi especialmente desenhada para limpar chão de madeira. A escova de pelo suave varre a superfície e recolhe o pó sem estragá-la. As rodas de borracha ajudam a cuidar este tipo de chão.

QUANDO TERMINAR

Quando tiver acabado de aspirar, aperte o pedal interruptor On / Off. Desligue a ficha da rede eléctrica.

Para recolher o cabo, puxe por ele suavemente e depois solte-o. O sistema de recolher o cabo desde o tambor conseguirá recolhê-lo automaticamente. A posição de parking vertical facilitará a sua arrumação.

MUDANÇA DE SACO

Se o indicador de saco cheio se acende de forma intensiva e constante com a boquilha de aspiração levantada do tapete e com a potência de aspiração na posição máxima, é preciso mudar o saco de papel, inclusive se ainda não estiver cheio. Neste caso, o tipo de material aspirado torna necessária a mudança. A boquilha de aspiração, o tubo e a mangueira não deverão estar obstruídos. Para mudar o saco proceda como mostram as imagens.

Importante:

• A tampa do compartimento geral não poderá fechar-se quando não houver saco. Não force o fecho e verifique a colocação do saco.

• Se depois de ter mudado o saco a aspiração for irregular e o indicador de saco cheio continuar amarelo, verifique se a mangueira, o tubo ou a entrada de ar estão obstruídos.

• Não ponha o aspirador em funcionamento sem saco nem tente esvaziar um saco já cheio para voltar a utilizá-lo.

• Para garantir um funcionamento perfeito, utilize exclusivamente os sacos e os filtros originais de Ufesa, que encontrará nos estabelecimentos autorizados.

Acessórios FA0111.

SUBSTITUIÇÃO DO FILTRO

É recomedável a sua substituição após cada 5 mudanças de saco de papel. Com a aspirador sem saco retire o filtro e coloque um filtro novo. Nunca utilize o aspirador sem ter este filtro colocado.

MANUTENÇÃO E LIMPEZA

Os acessórios e o aspirador podem ser limpos com um pano húmido. Nunca deverá mergulhar o aparelho em água. Não utilize dissolventes, nem produtos abrasivos para a sua limpeza.

ADVERTÊNCIAS DE DEPOSIÇÃO / ELIMINAÇÃO:

Para o seu transporte, as nossas mercadorias possuem uma embalagem optimizada. Esta consiste –em princípio- em materiais não contaminantes que deverão ser entregues como matéria prima secundária ao serviço local de eliminação de lixos. A sua Câmara ou Município informar-lhe-á sobre as possibilidades de deposição / eliminação dos aparelhos em desuso.

MAGYAR

1. Kefe
2. Résszívó fej
3. Bútorkefe
4. Cső
5. Gégecső
6. Rekesz
7. Porzsákot tartalmazó rekesz
8. Porzsák
9. Szűrő
10. Kapcsoló pedál - Elektromos teljesítmény szabályozó
11. Telítettség jelző
12. Padlókefe fapadlókhoz (AC5518)

FONTOS ADATOK

• Olvassa el figyelmesen ez előírásokat, mielőtt először használtba veszi a készüléket, tartsa meg az útmutatót későbbi problémák tisztázása érdekében.

• A készülék használata előtt ellenőrizze az adattáblán, hogy a készülék megadott feszültsége megegyezik-e a hálózati feszültséggel. Ajánlatos földelt konnektorok használata.

• Mind a hálózati vezeték bedugásakor és mind kihúzásakor győződjön meg arról, hogy a készülék ki legyen kapcsolva.

• Ne használja feltekert kábellel.

• Soha ne húzza ki a csatlakozó dugót rángatva és ne hagyja lógatott helyzetbe .

• Használat után , tisztítás előtt illetve a porzsák cseréje előtt húzza ki a csatlakozó dugót a konnektorból.

• Ne használja a készüléket a porzsák illetve a védő szűrő nélkül.

• Ne használja a porzsívót más célra, csak háztartási célra tervezték.

• Soha ne porszívózzon forró hamut, hegyes dolgokat illetve folyadékot.

• Soha ne hagyja a készüléket forró felületek mellett.

• Soha ne használja a porszívót ha a szívófej eltömődött, mert ez készülék túlmelegedését okozhatja és megrongálhatja azt.

• Ne érintse a porszívót illetve az elektromos vezetéket vizes kézzel. Ne helyezze a porszívót vízbe.

• Ne szállítsa a készüléket a vezeték rángatásával. Használja a fogantyút illetve a vállszíjat.

• Ügyeljen arra, hogy gyermekek ne használják a készüléket.

• Soha ne használja a készüléket ha a vezeték vagy a csatlakozó dugó megrongálódott állapotban van.

• Ha bezár egy ajtót ügyeljen arra, hogy a vezeték ne csípődjön be.

• Ne használja a készüléket, ha a csatlakozó kábel vagy a konnektor bármilyen károsodást szenvedett, illetve ha bármilyen működési rendellenességet vagy károsodást észlelt.

• Ha a hálózati vezeték vagy maga a készülék megrongálódik csak szakember javíthatja meg; ezért forduljon ezekben az esetekben a jótállási javításokkal megbízott szervízhez.

• Figyelem: ne használja a porszívót munkahulladékok (kőpor, törmelék, fűrészpor stb.) összegyűjtésére.

• Az ilyen fajta porok részecskéi gyorsan eltömítik a porszívózsák pórusait, és a készülék túlmelegedését idézik elő.

A KÉSZÜLÉK ELINDÍTÁSA

• Illessze a csövet a szívónyílásba, amíg csak a helyére nem kattan.

A cső beilleszkedéséhez vagy kivételekor nyomja le kissé a két fület.

• Illessze be a toldócsövet a tömlőbe, és állítsa be a megfelelő hosszúságra.

• Illessze a szívófejet, vagy a kívánt alkatrészt a csőre.

• Húzza ki a vezetéket, és kapcsolja a készüléket az elektromos áramra.

• Nyomja be az indító gombot.

• Állítsa be a kívánt teljesítményt.

• A kerekek, a 360l´-os forgást biztosító könyök, a szállítófogantyúk, és a készülék kis mérete megkönnyítik a takarítás folyamatát.

• A porszívózás közben tárolhatja a csövet a porszívón a "Parking". ábrán jelöltek szerint.

PADLÓKEFE FAPADLÓKHOZ (AC 5518 modell)

Ez a kefe fapadlók tisztítására alkalmas. A finom szálú szőrszálak tisztítják a felszínt és összeszedik a port a padló megsértése nélkül. A gumikerekek előnyösek az ilyen típusú padlók ápolására.

A PORSZÍVÓZÁS UTÁN

Ha befejezte a porszívózást, nyomja le a BE/KI kapcsoló gombot. Húzza ki a hálózati vezetéket a konnektorból.

A vezeték feltekeréséhez, húzza meg ezt enyhén és engedje el. A vezetékfeltekerő szisztéma automatikusan feltekeri a vezetéket . A porszívót függőleges helyzetben is tárolhatja.

PORZSÁK CSERE

Ha a telítettség jelző folyamatosan és erőteljesen jelez mialatt a szívófejet felemeli a szőnyegről és a porszívót maximális teljesítményre állította szükséges a porzsák cseréje, abban az esetben is, ha a porzsák még nem telt meg teljesen. Ebben az esetben a felszívott anyag teszi szükségessé a cserét. A szívófej, a tömlő és a gégecső ne legyen eldugulva. A cséréhez járjon el az ábrázoltak szerint.

Figyelem:

• Ha porzsákot elfelejtett a készülékbe helyezni, akkor a fedél nem zárható le. Ne erőltesse. Ellenőrizze, hogy a porzsákot megfelelően helyezte el.

• Ha a zsák kicserélése után is szabálytalan a szívás és a fényjelző állandóan sárga fénnyel világít, ellenőrizze, hogy nincsen-e valamilyen dugulás a tömlőben, a csőben vagy a légbemeneti nyílásnál.

• Ne használja a készüléket porzsák nélkül, és ne próbálja a már megtelt és kiürített porzsákot még egyszer használni.

• A porszívó tökéletes működésének érdekében csak eredeti UFESA porzsákokat és szűrőket használjon, amelyeket megtalál a felhatalmazott üzletekben.

FA0111 cserék.

A SZŰRŐK CSERÉJE

Ajánlatos a szűrők cseréje minden ötödik papírporzsák után.

A porzsák nélküli porszívóból vegye ki a szűrőt és helyezzen be egy újat. Ne használja soha a porszívót a szűrő nélkül.

TÁROLÁS ÉS TISZTÍTÁS

A tartozékokat és a porszívót tisztíthatja egy vizes ruhával. Soha ne merítse a készüléket vízbe. Ne használjon maró és csiszoló anyagokat a tisztításnál.

FIGYELMEZTETÉS A KÉSZÜLÉK ELTÁVOLÍTÁSÁRA / MEGSEMMISÍTÉSÉRE

A szállításhoz áruink egy optimális csomagolással rendelkeznek. Ez - lényegében - nem szennyező anyagokból áll, amelyeket a helyi szemétlerakodó helyeken kell, mint másodlagos nyersanyagként leadni. A helyi polgármesteri hivatalban érdeklődhet a már nem használt készülék eltávolítási lehetőségéről.

РУССКИЙ

1. Щетка
2. Сопло для насадок
3. Щетка для мебели
4. Труба
5. Шланг
6. Основное отделение
7. Отделение для мешка
8. Мешок
9. Фильтр
10. Кнопка пуска / остановки - Электронный регулятор мощности
11. Индикатор заполнения
12. Щетка для деревянного пола (AC5518)

ВАЖНЫЕ ПРИМЕЧАНИЯ

• Внимательно прочтите настоящую инструкцию по эксплуатации. Сохраняйте ее для последующих консультаций.

• Перед включением аппарата в сеть, убедитесь в соответствии напряжения в сети указанному на аппарате.

• Как при включении аппарата в сеть, так и при его отключении от сети, аппарат должен находиться в положении выключено.

• Не следует приводить аппарат в действие с неразмотанным электрошнуром.

• При отключении аппарата от сети не дергать за электрошнур.

• При не использовании аппарата и перед чистой или замены мешков и фильтров, следует отключать аппарат от сети.

• Запрещается использовать данный пылесос без бумажного мешка и предохранительного фильтра.

• Данный аппарат предусмотрен, исключительно, для использования в домашних условиях.

• Запрещается пылесосить раскаленную золу, острые предметы или жидкости.

• Не следует оставлять пылесос вблизи кухонных печей, плит или горячих радиаторов.

• Не использовать пылесос в случае засорения одного из отверстий, так как это уменьшает доступ воздуха, вызывая перегрев аппарата, что может привести к выходу аппарата из строя.

• Не следует соприсаиься с пылесосом и вилкой мокрыми руками. Запрещается погружать аппарат в воду.

• Не перемещать пылесос, дергая за электрошнур или всасывающую трубу. Использовать ручку для транспортировки.

• Не позволяйте детям пользоваться аппаратом без присмотра.

• Не использовать пылесос при повреждении электрошнура или вилки.

• При закрывании двери, следует убедиться, что дверь не зажимает электрошнур.

• Запрещается приводить в действие пылесос с поврежденными электрошнуром или вилкой, а также при обнаружении дефектов или отклонений в функционировании аппарата.

• Ремонт аппарата и замену электрошнура следует осуществлять в соответствующей ремонтной мастерской.

• Внимание: Не используйте пылесос для чистки остатков каменной кладки (каменной пыли, булыжника, опилок и т.д.).

• Такого типа частицы быстро блокируют поры мешка пылесоса, этим провоцируя перегрев аппарата.

ПУСК В РАБОТУ

• Вставьте шланг во всасывающее отверстие до раздавания "щелчка".

Для облегчения вставления шланга или для его извлечения, нажмите на два выступа.

• Вставьте трубу во всасывающий шланг и отрегулируйте ее длину на высоте потребителя.

• Установите щетку или необходимое приспособление на трубу пылесоса.

• Размотайте электрический шнур и включите аппарат в сеть.

• Нажмите на переключатель пуска / остановки.

• Выберите мощность на регуляторе.

• Комплект колес, вращающееся на 360Ъ колено и ручка для транспортировки, а также его компактный размер, обеспечивают хорошую подвижность данного пылесоса.

• В перерывах работы аппарата можете размещать трубу пылососа таким образом, как показано на рисунке "Parking".

ЩЕТКА ДЛЯ ДЕРЕВЯННОГО ПОЛА (Мод. AC5518)

Данная щетка была специально разработана для чистки деревянного пола. Мягкая щетина чистит поверхность и собирает пыль, не повреждая пол. Резиновые колеса также способствуют сохранению данного типа пола.

ПО ОКОНЧАНИИ РАБОТЫ

Когда вы закончили пылесосить нажмите на педаль пуска / остановки аппарата. Выключите аппарат из сети.

Чтобы смотать электрический шнур слегка потяните за него и отпустите его. Система барабанной смотки электрического шнура автоматически смотает его. Вертикальная позиция облегчает его перемотку.

ЗАМЕНА МЕШКА

При интенсивном, постоянном горении индикатора заполнения и всасывающем сопло, приподнимающимся от ковра, а также при мощности всасывания в максимальной позиции, необходимо произвести замену бумажного мешка, даже если бумажный мешок еще не заполнен полностью. В данном случае, тип всасываемого материала делает необходимой замену. Всасывающее сопло, труба и шланг не должны быть забиты. Замену бумажного мешка проводить так, как показано на рисунке.

Внимание:

• При неправильном размещении мешка на приспособлении, силой основного отделения не закрывается. Не пытаться закрыть крышку, а проверить правильность размещения мешка.

• Если после замены мешка процесс всасывания нерегулярный и индикатор заполнения продолжает быть желтого цвета, следует проверить возможное засорение шланга, трубы или подачи воздуха.

• Не рекомендуется включать пылесос без мешка и пытаться освободить мешок для его повторного использования.

• Для обеспечения пылесоса, следует использовать, мешки и фильтры только производства Ufesa.

Запасные части FA0111.

ЗАМЕНА ФИЛЬТРОВ

Рекомендуется заменять фильтры после того, как были заменены пять раз бумажные мешки.

Пылесос находится без мешка, вынуть фильтр и установить новый. Запрещается использовать пылесос без установленного данного фильтра.

УХОД И ЧИСТКА

Допускается проводить чистку приспособлений и пылесоса влажной тканью. Запрещается погружать аппарат в воду. Не рекомендуется применять растворители и абразивные продукты для чистки аппарата.

РЕКОМЕНДАЦИИ ПО СДАЧЕ/ВЫБРОСУ УПАКОВКИ И СТАРЫХ АППАРАТОВ

Для транспортировки наших продуктов используется оптимизированная упаковка, выполненная из материалов, не наносящих вред состоянию окружающей среды. Упаковку следует сдавать в качестве вторичного сырья в местную службу по переработке отходов. В вашей мэрии вас проинформируют о месте сдачи/выброса старых аппаратов.