FOR CAR USE ONLY/NUR FÜR AUTOMOBIL GEBRAUCH/POUR APPLICATION AUTOMOBILE UNIQUEMENT/PARA USO EN AUTOMÓVILES/SOLO PER L'UTILIZZO IN AUTOMOBILE/ENDAST FÖR BILBRUK/ALLEEN VOOR GEBRUIK IN DE AUTO/ТОЛЬКО ДЛЯ ИСПОЛЬЗОВАНИЯ В АВТОМОБИЛЯХ/DO UŻYCIA TYLKO W SAMOCHODZIE/ΓΙΑ ΧΡΗΣΗ ΜΟΝΟ ΣΕ ΑΥΤΟΚΙΝΗΤΟ

EN DE FR ES IT SE NL RU PL GR

MP3/WMA/AAC CD Receiver

CDA-105Ri

- OWNER'S MANUAL
  Please read before using this equipment.
- BEDIENUNGSANLEITUNG
  Lesen Sie diese Bedienungsanleitung bitte vor Gebrauch des Gerätes.
- MODE D'EMPLOI
  Veuillez lire avant d'utiliser cet appareil.
- MANUAL DE OPERACIÓN
  Léalo antes de utilizar este equipo.
- ISTRUZIONI PER L'USO
  Si prega di leggere prima di utilizzare il attrezzatura.
- ANVÄNDARHANDLEDNING
  Innan du använder utrustningen bör du läsa igenom denna användarhandledning.
- GEBRUIKERSHANDLEIDING
  Lees deze aanwijzingen aandachtig alvorens dit toestel te gebruiken.
- РУКОВОДСТВО ПО ЭКСПЛУАТАЦИИ
  Прочтите настоящее руководство перед началом использования оборудования.
- INSTRUKCJA OBSŁUGI
  Prosimy zapoznać się z tą instrukcją przed przystąpieniem do użytkowania urządzenia.
- ΕΓΧΕΙΡΙΔΙΟ ΧΡΗΣΤΗ
  Παρακαλούμε διαβάστε το πριν χρησιμοποιήσετε τη συσκευή.

ALPINE ELECTRONICS MARKETING, INC.
1-1-8 Nishi Gotanda,
Shinagawa-ku,
Tokyo 141-0031, Japan
Phone 03-5496-8231

ALPINE ELECTRONICS OF AMERICA, INC.
19145 Gramercy Place, Torrance,
California 90501, U.S.A.
Phone 1-800-ALPINE-1 (1-800-257-4631)

ALPINE ELECTRONICS OF CANADA, INC.
777 Supertest Road, Toronto,
Ontario M3J 2M9, Canada
Phone 1-800-ALPINE-1 (1-800-257-4631)

ALPINE ELECTRONICS OF AUSTRALIA PTY. LTD.
161-165 Princes Highway, Hallam
Victoria 3803, Australia
Phone 03-8787-1200

ALPINE ELECTRONICS GmbH
Frankfurter Ring 117,
80807 München, Germany
Phone 089-32 42 640

ALPINE ELECTRONICS OF U.K. LTD.
Alpine House
Fletchamstead Highway, Coventry CV4 9TW, U.K.
Phone 0870-33 33 763

ALPINE ELECTRONICS FRANCE S.A.R.L.
(RCS PONTOISE B 338 101 280)
98, Rue de la Belle Etoile, Z.I. Paris Nord II,
B.P. 50016, 95945 Roissy Charles de Gaulle
Cedex, France
Phone 01-48638989

ALPINE ITALIA S.p.A.
Viale C. Colombo 8, 20090 Trezzano
Sul Naviglio (MI), Italy
Phone 02-484781

ALPINE ELECTRONICS DE ESPAÑA, S.A.
Portal de Gamarra 36, Pabellón, 32
01013 Vitoria (Alava)-APDO 133, Spain
Phone 945-283588

ALPINE ELECTRONICS (BENELUX) GmbH
Leuvensesteenweg 510-B6,
1930 Zaventem, Belgium
Phone 02-725-13 15

Designed by ALPINE Japan
68-09359Z79-B

iPod
5th generation
(video)
30GB

iPod
5th generation
(video)
60GB 80GB

iPod nano
1st generation
1GB 2GB 4GB

iPod nano
2nd generation
(aluminum)
2GB 4GB 8GB

iPod nano
3rd generation
(video)
4GB 8GB

iPod classic
80GB 160GB

iPod touch
1st generation
8GB 16GB 32GB

iPhone
4GB 8GB 16GB

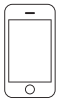

iPhone 3G
8GB 16GB

Contenu

Mode d'emploi

AVERTISSEMENT

AVERTISSEMENT 3
ATTENTION 3
PRÉCAUTIONS 3

Mise en route

Liste des accessoires 6
Mise sous et hors tension 6
Retrait et pose du panneau avant 6
Mise en service de l'appareil 7
Réglage du volume 7
Diminution rapide du volume 7
Réglage de la commande Dimmer 7

Radio

Écoute de la radio 8
Préréglage manuel des stations 8
Préréglage automatique des stations 8
Accord d'une station préréglée 8
Fonction de recherche de la fréquence 8

RDS

Réglage du mode de réception du RDS et réception des stations RDS 9
Rappel des stations RDS préréglées 9
Réception des stations RDS régionales (locales) 9
Réglage du PI SEEK 10
Réglage de la réception du signal PTY31 (Émission d'urgence) 10
Réception des informations routières 10
Accord d'un PTY (Type de programme) 10
Réception des informations routières pendant la lecture dun CD ou l'écoute de la radio 10
Priorité aux informations 11
Affichage du radio-texte 11

CD/MP3/WMA/AAC

Lecture 11
Lecture répétée 12
M.I.X. (Lecture aléatoire) 12
Recherche de CD-texte 12
Recherche par nom de fichier/dossier (fichiers MP3/WMA/AAC) 13
Recherche rapide 13
À propos des fichiers MP3/WMA/AAC 13

Réglage du son

Réglage du niveau du subwoofer, du niveau des graves, du niveau des aigus, de la balance droite et gauche, de l'équilibreur avant/arrière et de la fonction Defeat 15
Réglage du niveau du subwoofer 15
Réglage de la commande des graves 15
Réglage de la fréquence centrale des graves 15
Réglage de la largeur de bande des graves 15
Réglage du niveau des graves 16
Réglage de la commande des aigus 16
Réglage de la fréquence centrale des aigus 16
Réglage du niveau des aigus 16
Réglage du filtre passe-haut 16
Activation et désactivation du mode d'extinction 16
Activation et désactivation du subwoofer 17
Réglage du système du subwoofer 17
Activation/annulation de la correction physiologique 17

Autres fonctions

Affichage du texte 18

SETUP

BLUETOOTH IN

Réglage de la connexion Bluetooth 19

Personnalisation du son

Réglage des niveaux du signal de la source 19

Personnalisation de l'affichage

Modification de la couleur d'éclairage 19
Réglage du contraste de l'affichage 19
Réglage du type de défilement 20
Réglage du défilement (TEXT SCROLL) 20
Réglage de la police de caractères de la langue 20
Démonstration 20

MP3/WMA/AAC

Lecture de données MP3/WMA/AAC (PLAY MODE) 20

Appareil externe

Raccordement à un amplificateur externe 20
Réglage de la télécommande au volant adaptative 21
Activation et désactivation du mode silencieux (INT MUTE) 21
Réglage du mode AUX+ SETUP 21
Réglage du niveau AUX+ (AUX IN GAIN) 21
Réglage de l'entrée numérique externe 21
Réglage du mode AUX (V-Link) 21

Clé USB (en option)

Commande de la clé USB (en option) 22
Lecture des fichiers MP3/WMA/AAC à l'aide de la clé USB (en option) 22

iPhone/iPod (en option)

Lecture 22
Recherche d'un morceau souhaité 23
Recherche rapide 23
Fonction de recherche directe 24
Sélection d'une liste d'écoute/d'un artiste/d'un album/d'un genre/d'un compositeur 24
Fonction Recherche alphabétique 24
Lecture aléatoire (M.I.X.) 24
Lecture répétée 25
Affichage du texte 25

Utilisation du système IMPRINT (en option)

Modification du mode MultEQ 25
Réglage du niveau du subwoofer, du niveau des graves, du niveau des aigus, de l'équilibreur avant/arrière, de la balance droite et gauche et du mode d'extinction en mode MultEQ 26
Réglage du son en mode manuel 26
Activation et désactivation du subwoofer ... 26
Réglage du système du subwoofer 26
Réglage de la phase du subwoofer 27
Réglage du canal du subwoofer (SUBW CHANNEL) 27
Préréglages de l'égaliseur (FACTORY'S EQ) 27
Réglage de la pente de réponse de l'enceinte des aigus (TW SETUP) 27
Réglage du type de filtre 27
Activation et désactivation du mode Media Xpander 27
Réglage du niveau MX 27
Réglage du mode EQ 27
Réglage de l'unité de correction du temps (T.CORR PARA) 27
Activation et désactivation du mode d'extinction 28
Réglage du champ sonore (SOUND ADJUST) 28
Réglage de la courbe de l'égaliseur paramétrique 28
Réglage de la courbe de l'égaliseur graphique 28
Réglage de la correction du temps 28
Réglage du répartiteur 28
Mémorisation des réglages du champ sonore 29
Rappel des réglages mémorisés du champ sonore 29
À propos de la correction du temps 30
À propos du répartiteur 31
A propos de la technologie IMPRINT 32

Changeur (en option)

Contrôle d'un changeur CD (en option) 33
Lecture de fichiers MP3 avec le changeur CD (en option) 33
Sélection du multi-changeur (en option) 33

Informations

En cas de problème 34
Spécifications 37

Installation et raccordements

Avertissement 38
Attention 38
Précautions 38
Installation 39
Raccordements 41

Mode d'emploi

AVERTISSEMENT

⚠AVERTISSEMENT

Ce symbole désigne des instructions importantes. Le non-respect de ces instructions peut entraîner de graves blessures, voire la mort.

N'ACTIVER AUCUNE FONCTION SUSCEPTIBLE DE DETOURNER VOTRE ATTENTION DE LA CONDUITE DU VEHICULE.

Les fonctions requérant une attention prolongée ne doivent être exploitées qu'à l'arrêt complet du véhicule. Toujours arrêter le véhicule à un endroit sûr avant d'activer ces fonctions. Il y a risque de provoquer un accident.

GARDER LE VOLUME À FAIBLE NIVEAU DE MANIÈRE À POUVOIR ENTENDRE LES BRUITS EXTÉRIEURS PENDANT LA CONDUITE.

Des niveaux de volume excessifs qui couvrent les sirènes des ambulances ou les signaux routiers (passages à niveau, etc.) peuvent être dangereux et provoquer un accident. UN NIVEAU DE VOLUME TROP ÉLEVÉ À L'INTÉRIEUR DU VÉHICULE PEUT ÉGALEMENT AVOIR DES EFFETS IRRÉVERSIBLES SUR VOTRE AUDITION.

NE PAS DESASSEMBLER NI MODIFIER L'APPAREIL.

Il y a risque d'accident, d'incendie ou de choc électrique.

A UTILISER UNIQUEMENT SUR DES VOITURES A MASSE NEGATIVE DE 12 VOLTS.

(Vérifiez auprès de votre concessionnaire si vous n'en êtes pas certain.) Il y a risque d'incendie, etc.

GARDER LES PETITS OBJETS COMME LES PILES HORS DE PORTEE DES ENFANTS.

L'ingestion de tels objets peut entraîner de graves blessures. En cas d'ingestion, consulter immédiatement un médecin.

UTILISER DES FUSIBLES DE L'AMPERAGE APPROPRIE.

Il y a risque d'incendie ou de décharge électrique.

NE PAS OBSTRUER LES SORTIES D'AIR NI LES PANNEAUX DU RADIATEUR.

Une surchauffe interne peut se produire et provoquer un incendie.

UTILISER CET APPAREIL POUR DES APPLICATIONS MOBILES DE 12 V.

Toute utilisation autre que l'application désignée comporte un risque d'incendie, de choc électrique ou de blessure.

NE PAS INTRODUIRE LES MAINS, LES DOIGTS NI DE CORPS ETRANGERS DANS LES FENTES ET LES INTERSTICES.

Il y a risque de blessures ou de dommages à l'appareil.

⚠ATTENTION

Ce symbole désigne des instructions importantes. Le non-respect de ces instructions peut entraîner de graves blessures,ou des dégâts matériels.

INTERROMPRE TOUTE UTILISATION EN CAS DE PROBLEME.

Le non-respect de cette précaution peut entraîner des blessures ou endommager l'appareil. Retourner l'appareil auprès du distributeur Alpine agréé ou un centre de service après-vente Alpine en vue de la réparation.

⚠PRÉCAUTIONS

Nettoyage du produit

Nettoyez régulièrement le produit avec un chiffon doux et sec. En cas de taches tenaces, trempez le chiffon dans l'eau uniquement. Tout autre produit risque de dissoudre la peinture ou d'endommager le plastique.

Température

Assurez-vous que la température intérieure du véhicule est comprise entre +60°C (+140°F) et –10°C (+14°F) avant de mettre l'appareil sous tension.

Condensation d'humidité

Si le son est irrégulier pendant la lecture de CD, de l'humidité s'est probablement condensée. Dans ce cas, enlevez le disque du lecteur et attendez environ une heure pour que l'humidité s'évapore.

Disque endommagé

N'essayez pas de reproduire des disques craquelés, déformés ou endommagés sous peine de détériorer sérieusement le mécanisme de lecture.

Entretien

En cas de problème, n'essayez pas de réparer l'appareil vous-même. Rapportez l'appareil à votre revendeur Alpine, ou à défaut, apportez-le dans un centre de réparation Alpine.

Ne tentez jamais d'effectuer les opérations suivantes

Ne saisissez pas ou ne tirez pas sur le disque pendant qu'il est attiré dans le lecteur par le mécanisme de recharge automatique.
N'essayez pas d'insérer un disque dans l'appareil quand celui-ci est hors tension.

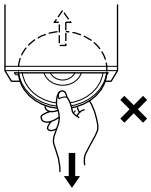

Insertion des disques

Votre appareil ne peut lire qu'un seul disque à la fois. N'essayez donc pas de charger plusieurs disques.
Insérez le disque en orientant vers le haut la face imprimée. Le message « ERROR » s'affiche sur l'appareil si le disque n'est pas correctement inséré. Si le message « ERROR » persiste alors que le disque est correctement inséré, appuyez sur l'interrupteur RESET avec un objet pointu comme un stylo à bille.
L'écoute d'un disque sur une route très abîmée peut provoquer des sautes de son, mais ne risque pas de rayer le disque ou d'endommager le lecteur.

Disques neufs

Pour éviter qu'un disque reste coincé, le message « ERROR » s'affiche si un disque n'est pas inséré correctement ou si sa surface est irrégulière. Si le lecteur éjecte un disque neuf chargé pour la première fois, touchez le contour de l'orifice central et de la périphérie du disque avec le doigt. Si le disque contient des résidus ou des irrégularités, il ne pourra pas être chargé. Pour enlever les résidus, passez un stylo à bille ou autre objet similaire sur le contour de l'orifice central et de la périphérie du disque, puis réinsérez-le.

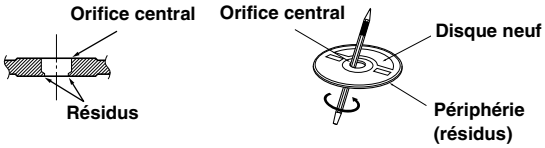

Disques de forme irrégulière

N'utilisez que des disques de forme ronde avec cet appareil à l'exclusion de tout autre.
L'utilisation de disques de forme spéciale peut endommager le mécanisme.

Emplacement de montage

Veillez à ne pas installer l'appareil dans un endroit exposé :

- Directement au soleil ou à la chaleur,
- À l'humidité et à l'eau,
- Aux poussières excessives,
- Aux vibrations excessives.

Manipulation correcte

Veillez à ne pas faire tomber le disque. Tenez le disque de manière à ne pas laisser d'empreintes sur la surface. Ne collez pas de ruban adhésif, papier ou étiquette sur le disque. N'écrivez pas sur le disque.

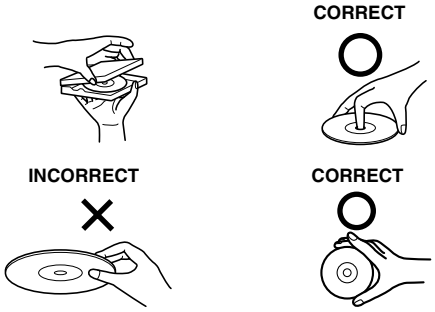

Nettoyage des disques

Des traces de doigts, de poussière ou de saleté sur la surface du disque peuvent provoquer des sautes de son. Essuyez le disque du centre vers la périphérie avec un chiffon doux et propre. Si la surface du disque est vraiment sale, humidifiez le chiffon d'une solution détergente neutre avant d'essuyer le disque.

Au sujet des accessoires pour disque

Beaucoup d'accessoires sont disponibles dans le commerce pour protéger la surface du disque et améliorer la qualité sonore. Cependant, certains de ces accessoires peuvent affecter l'épaisseur et/ou le diamètre du disque. L'utilisation de tels accessoires peut modifier les spécifications du disque et provoquer des erreurs de fonctionnement. Nous déconseillons l'utilisation de tels accessoires avec des disques à reproduire sur les lecteurs CD Alpine.

Manipulation des disques compacts (CD/CD-R/CD-RW)

- Ne touchez pas la surface du disque.
- N'exposez pas le disque à la lumière directe du soleil.
- N'apposez pas d'autocollants ou d'étiquettes sur le disque.
- Nettoyez le disque lorsqu'il est poussiéreux.
- Assurez-vous que le disque ne présente pas d'irrégularités.
- N'utilisez pas d'accessoires pour disques vendus dans le commerce.

Ne laissez pas le disque dans la voiture ou dans l'appareil pendant une période prolongée. N'exposez jamais le disque à la lumière directe du soleil. La chaleur et l'humidité risquent de l'endommager et d'empêcher son fonctionnement ultérieur.

A l'attention des utilisateurs de disques CD-R ou CD-RW

- S'il est impossible de lire un CD-R/CD-RW, assurez-vous que la dernière session d'enregistrement a bien été fermée (finalisée).
- Finalisez le CD-R ou le CD-RW si nécessaire, puis reprenez la lecture.

A propos des supports susceptibles d'être lus

Utilisez exclusivement des disques compacts dont la face de l'étiquette fait apparaître les marques du logo CD ci-dessous.

Si vous utilisez des CD non spécifiés, les performances risquent de ne pas être correctes.
Vous pouvez lire des CD-R (CD-Recordable)/CD-RW (CD-ReWritable) enregistrés exclusivement sur des périphériques audio. Vous pouvez également lire des CD-R/CD-RW contenant des fichiers audio au format MP3/WMA/AAC.

- Il est possible que cet appareil ne puisse pas lire certains disques : CD imparfaits, CD contenant des traces de doigt, CD exposés à des températures extrêmes ou aux rayons directs du soleil (abandonnés dans le véhicule ou dans l'appareil), CD enregistrés dans des conditions défavorables, CD sur lesquels un enregistrement a échoué ou qui ont fait l'objet d'une tentative de réenregistrement et CD protégés contre la copie qui ne sont pas conformes aux normes industrielles applicables aux CD audio.
- Utilisez des disques dont les fichiers MP3/WMA/AAC ont été créés dans un format compatible avec cet appareil. Pour plus d'informations, voir pages 13-14.
- Les données en mémoire ROM, autres que les fichiers audio contenus sur un disque, n'entraînent la production d'aucun son en cas de lecture.

Protection du connecteur USB

- Seul(e) une clé USB/un iPhone/iPod peut être raccordé(e) au connecteur USB de cet appareil. L'utilisation d'autres dispositifs USB risque d'entraver le bon fonctionnement de l'appareil.
- Pour utiliser le connecteur USB, utilisez un câble d'extension USB (fourni). Les concentrateurs USB ne sont pas pris en charge.
- Selon le type de clé USB raccordée, il est possible que l'appareil ne fonctionne pas correctement ou que certaines fonctions ne soient pas disponibles.
- Les fichiers audio aux formats MP3/WMA/AAC peuvent être lus sur cet appareil.
- Bien qu'il soit possible d'afficher le nom de l'artiste, le titre du morceau, etc., certains caractères risquent de ne pas s'afficher correctement.

⚠ATTENTION

Alpine ne saurait être tenue responsable en cas de perte de données, survenant notamment lors de l'utilisation de cet appareil.

Manipulation de la clé USB

- Afin d'éviter tout dysfonctionnement pouvant endommager l'appareil, respectez les consignes suivantes.
  Lisez attentivement le mode d'emploi de la clé USB.
  Ne touchez pas les bornes avec les doigts ou avec des objets métalliques.
  Ne soumettez pas la clé USB à des chocs excessifs.
  Ne jamais tordre, désassembler, modifier ou jeter la clé dans l'eau.
- Évitez d'utiliser cette clé dans les endroits suivants :
  Tout endroit dans la voiture directement exposé à la lumière du soleil ou à des températures élevées.
  Tout endroit où de l'humidité ou des substances corrosives peuvent être présentes.
- Installez la clé USB de façon à ce que le conducteur puisse manoeuvrer sans problème.
- Il est possible que la clé USB ne fonctionne pas correctement si la température est trop basse ou trop élevée.
- Utilisez uniquement des clés USB normalisées. Notez toutefois que certaines clés USB normalisées risquent de ne pas fonctionner correctement.
- Le fonctionnement de la clé USB n'est donc pas garanti. Utilisez la clé USB conformément au contrat de licence.
- Selon les paramètres de la clé USB, l'état de la mémoire ou le logiciel d'encodage, l'affichage ou la lecture sur l'appareil risquent de ne pas s'effectuer correctement.
- Un fichier protégé contre la copie (protection des droits d'auteur) ne peut pas être lu.
- Il est possible que la clé USB ne démarre pas la lecture immédiatement. Si la clé USB contient un autre type de fichier qu'un fichier audio, la lecture ou la recherche de ce fichier risque de ne pas être immédiate.
- Cet appareil peut lire les fichiers portant les extensions « mp3 », « wma » et « m4a ».
- N'ajoutez pas les extensions ci-dessus à un fichier ne contenant aucune donnée audio.
  Les données non audio ne seront pas reconnues. La lecture de ces fichiers peut endommager les enceintes et/ou les amplificateurs.
- Nous vous recommandons de sauvegarder les données importantes sur votre ordinateur.
- Ne retirez pas la clé USB pendant la lecture.
  Sélectionnez une SOURCE autre que USB, puis retirez la clé USB pour éviter d'endommager sa mémoire.

- *Windows Media et le logo Windows sont des marques ou des marques déposées de Microsoft Corporation aux États-Unis et/ ou dans d'autres pays.*
- *iPod est une marque d'Apple Inc., déposée aux États-Unis et dans d'autres pays.*
- *iPhone est une marque déposée d'Apple Inc.*
- *"Made for iPod" indique que l'accessoire electronique a ete specialement concu pour se connecter specifiquement a un iPod , les performances des standards Apple sont garanties par les concepteurs.*
- *"Works with iPhone" indique que l'accessoire electronique a ete specialement concu pour se connecter specifiquement a un iPhone, les performances des standards Apple sont garanties par les concepteurs.*
- *Apple n'est pas responsable quant au fonctionnement de ce systeme ou bien du respect de celui-ci de la legislation ou des normes de securite en vigueur.*
- *La marque et les logos Bluetooth sont la propriété de Bluetooth SIG, Inc. et toute utilisation de ces marques par Alpine Electronics, Inc. fait l'objet d'une licence. Les autres marques déposées et appellations commerciales sont celles de leurs propriétaires respectifs.*
- ***"Technologie de codage audio MPEG Layer-3 sous licence Fraunhofer IIS et Thomson."***
- ***« La fourniture de ce produit ne confère qu'une licence pour une utilisation privée de nature non commerciale, mais ne confère aucune licence et n'implique aucun droit d'utiliser ce produit pour une diffusion commerciale (c'est-à-dire générant des recettes) en temps réel (par voie terrestre, satellite, câble et/ ou tout autre support), une diffusion/lecture en transit via Internet, des intranets et/ou autres réseaux ou sur tout autre système de distribution de contenu électronique, tel que les applications audio à péage ou à la demande. Une licence indépendante est requise pour ce type d'utilisation. Pour plus de détails, visitez http://www.mp3licensing.com »***
- ***Audyssey MultEQ XT est une marque déposée d'Audyssey laboratories Inc.***

Mise en route

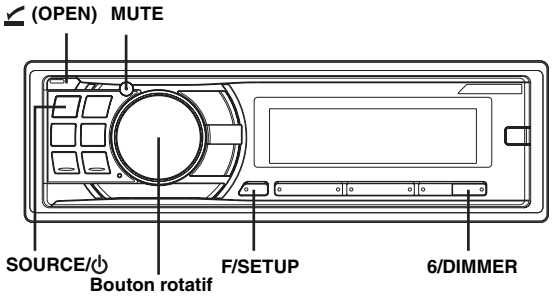

Liste des accessoires

- **Unité principale.....1**
- **Câble d'alimentation.....1**
- **Câble USB 1**
- **Câble d'interface pour iPod 1**
- **Gaine de montage.....1**
- **Étui 1**
- **Capuchon en caoutchouc.....1**
- **Boulon hex 1**
- **Vis (M5 × 8).....4**
- **Mode d'emploi..... 1 jeu**

Mise sous et hors tension

Appuyez sur SOURCE/⏻ pour mettre l'appareil sous tension.

- *Vous pouvez également mettre l'appareil sous tension en appuyant sur n'importe quelle autre touche à l'exception de (OPEN).*

Maintenez la touche SOURCE/⏻ enfoncée pendant au moins 2 secondes pour éteindre l'appareil.

- *La première fois que l'appareil est mis sous tension, le volume initial commence au niveau 12.*

Retrait et pose du panneau avant

Retrait

1 **Mettez l'appareil hors tension.**

2 **Appuyez sur (OPEN) pour ouvrir le panneau avant.**

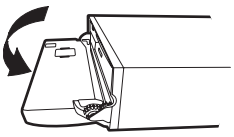

Pour le refermer, appuyez sur le côté gauche jusqu'à ce qu'il se ferme (voir schéma ci-dessous).

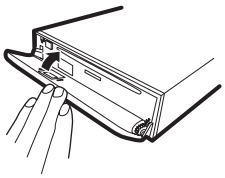

3 **Saisissez fermement le panneau avant, faites-le glisser vers la gauche ❶, puis tirez-le ❷ pour le détacher.**

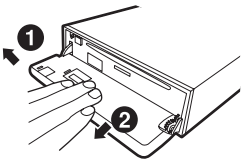

- *Le panneau avant peut chauffer en cours de fonctionnement normal (surtout au niveau des bornes des connecteurs à l'arrière du panneau avant). Il ne s'agit pas d'un dysfonctionnement.*
- *Afin de protéger le panneau avant, rangez-le dans l'étui fourni.*
- *Ne forcez pas sur le panneau avant lors du retrait, car vous pourriez provoquer un dysfonctionnement.*
- *Ne laissez pas le panneau avant ouvert et veillez à le fermer lors de la conduite car vous pourriez provoquer un accident ou endommager l'appareil.*

Pose

1 **Insérez le côté droit du panneau avant dans l'appareil. Alignez la rainure du panneau avant sur les saillies de l'appareil.**

2 **Poussez sur le côté gauche du panneau avant jusqu'à ce qu'il s'enclenche à fond dans l'appareil.**

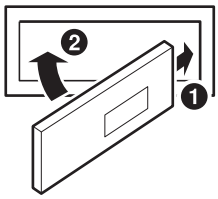

- *Avant de fixer le panneau avant, vérifiez qu'il n'y a pas de poussière ni de saleté sur les bornes du connecteur et qu'aucun objet ne se trouve entre le panneau avant et l'appareil.*
- *Fixez soigneusement le panneau avant, en le tenant par les côtés pour éviter d'appuyer sur les touches par inadvertance.*

Mise en service de l'appareil

Appuyez sur le commutateur RESET lorsque vous utilisez l'appareil pour la première fois, après avoir changé la batterie de la voiture, etc.

1 **Mettez l'appareil hors tension.**

2 **Appuyez sur ⏏ (OPEN) pour ouvrir le panneau avant, puis retirez-le.**

3 **Appuyez sur RESET avec un stylo à bille ou un objet pointu.**

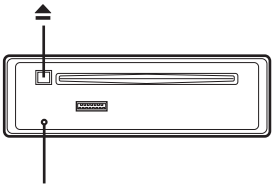

Commutateur RESET

Réglage du volume

Tournez le bouton rotatif jusqu'à ce que vous obteniez le niveau souhaité.

Diminution rapide du volume

L'activation de la fonction de silencieux diminue instantanément le volume de 20 dB.

Appuyez sur MUTE pour activer le mode MUTE.

Le niveau sonore diminue d'environ 20 dB.

Appuyez à nouveau sur MUTE pour rétablir le son à son niveau antérieur.

Réglage de la commande Dimmer

1 **Appuyez sur F/SETUP pour que l'indicateur ◀F▶ s'allume.**

2 **Appuyez plusieurs fois sur 6/DIMMER pour sélectionner le mode DIMMER.**

DIMMER AUTO → DIMMER ON → DIMMER OFF → DIMMER AUTO

Mode DIMMER AUTO :
Diminuez la luminosité de l'affichage de l'appareil lorsque les phares du véhicule sont allumés. Ce mode est utile si vous estimez que le rétroéclairage de l'appareil est trop lumineux dans l'obscurité.

Mode DIMMER ON :
Gardez la luminosité de l'affichage de l'appareil sombre.

Mode DIMMER OFF :
Gardez la luminosité de l'affichage de l'appareil claire.

3 **Appuyez sur F/SETUP pour activer le mode normal.**
L'indicateur ◀F▶ disparaît.

- *Utilisez l'appareil pendant que l'indicateur ◀F▶ est allumé. Si aucune opération n'est exécutée pendant 10 secondes, l'indicateur ◀F▶ disparaît.*

Commandable à distance
Cet appareil peut être piloté à l'aide de la télécommande Alpine en option. Pour obtenir des informations détaillées à ce sujet, consultez votre revendeur Alpine.
Dirigez l'émetteur de la télécommande en option vers le capteur de télécommande.

Capteur de télécommande

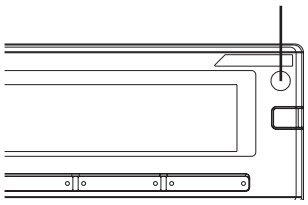

Raccordement possible à un boîtier d'interface de télécommande au volant
Vous pouvez commander cet appareil à l'aide de l'unité de commande du véhicule lorsqu'un boîtier d'interface de télécommande au volant Alpine (en option) est raccordé. Pour obtenir des informations détaillées à ce sujet, consultez votre revendeur Alpine.

Radio

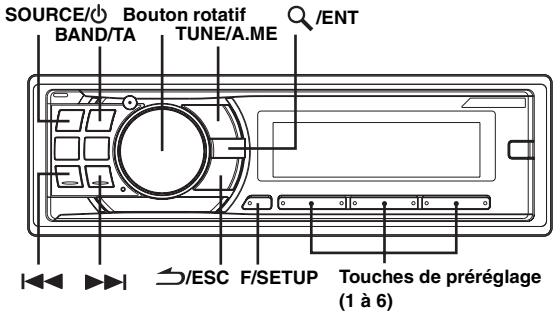

Écoute de la radio

1 **Appuyez sur SOURCE/⏻ pour sélectionner le mode TUNER.**

2 **Appuyez plusieurs fois sur BAND/TA jusqu'à ce que la gamme souhaitée soit affichée.**

F1 (FM1) → F2 (FM2) → F3 (FM3) → MW → LW → F1 (FM1)

3 **Appuyez sur TUNE/A.ME pour sélectionner le mode de syntonisation.**

DX SEEK (Mode distance) → SEEK (Mode local) → OFF (Mode manuel) → DX SEEK

- *Le mode distance est sélectionné initialement.*

Mode distance :
Toutes les stations à signal puissant ou faible sont captées automatiquement (accord par recherche automatique).

Mode local :
Seules les stations à signal puissant sont captées automatiquement (accord par recherche automatique).

Mode manuel :
La fréquence est accordée manuellement par étapes (accord manuel).

4 **Appuyez sur ⏮ ou ⏭ pour accorder l'appareil sur la station souhaitée.**
Si vous maintenez ⏮ ou ⏭ enfoncée, la fréquence change en continu.

Préréglage manuel des stations

1 **Sélectionnez la gamme d'ondes et accordez la station que vous souhaitez mémoriser.**

2 **Maintenez enfoncée pendant au moins 2 secondes une touches de préréglage (1 à 6) dans laquelle vous souhaitez enregistrer la station.**
La station sélectionnée est mémorisée.
L'affichage indique la gamme, le numéro de préréglage et la fréquence de la station mémorisée.

- *Vous pouvez mémoriser 30 stations au total (6 stations sur chaque gamme : FM1, FM2, FM3, MW et LW).*
- *Si vous mémorisez une station sur un préréglage qui a déjà été utilisé pour une autre station, cette station sera effacée et remplacée par la nouvelle.*
- *Si l'indicateur ◀F▶ est allumé, éteignez-le en appuyant sur **F/SETUP** avant de pouvoir exécuter l'opération.*

Préréglage automatique des stations

1 **Appuyez plusieurs fois sur BAND/TA jusqu'à ce que la gamme souhaitée soit affichée.**

2 **Maintenez la touche TUNE/A.ME enfoncée pendant au moins 2 secondes.**
La fréquence affichée continue de changer tout au long de la mémorisation automatique. Le tuner recherche et mémorise automatiquement les 6 stations les plus puissantes sur la gamme sélectionnée. Elles seront mémorisées sous les touches de préréglage 1 à 6, dans l'ordre de la puissance des signaux.
Quand la mémorisation automatique est terminée, le tuner revient à la station mémorisée sous la touche de préréglage 1.

- *Si aucune station n'est mémorisée, le tuner revient à la station que vous écoutiez avant que la mémorisation automatique ne commence.*

Accord d'une station préréglée

1 **Appuyez plusieurs fois sur BAND/TA jusqu'à ce que la gamme souhaitée soit affichée.**

2 **Appuyez sur l'une des touches de préréglage (1 à 6) sous laquelle la station de votre choix est préréglée.**
L'affichage indique la gamme, le numéro de préréglage et la fréquence de la station sélectionnée.

- *Si l'indicateur ◀F▶ est allumé, éteignez-le en appuyant sur **F/SETUP**, avant de pouvoir exécuter l'opération.*

Fonction de recherche de la fréquence

Vous pouvez rechercher une station radio par sa fréquence.

1 **Maintenez la touche /ENT enfoncée pendant au moins 2 secondes en mode radio pour activer le mode de recherche des fréquences.**

2 **Tournez le bouton rotatif pour sélectionner la fréquence de votre choix.**

3 **Appuyez sur /ENT pour recevoir la fréquence sélectionnée.**

- *Appuyez sur /ESC en mode de recherche pour annuler. Le mode de recherche est aussi annulé si aucune opération n'est exécutée dans les 10 secondes.*

RDS

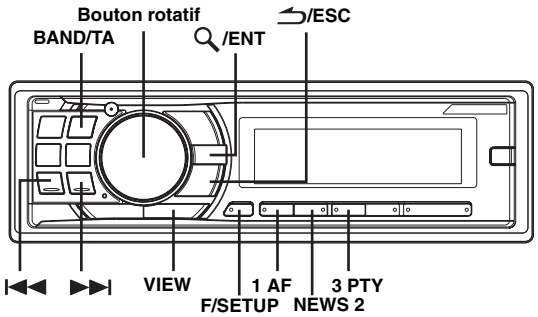

Réglage du mode de réception du RDS et réception des stations RDS

Le RDS (Radio Data System) est un système d'informations radio qui utilise la sous-porteuse de 57 kHz de la gamme FM ordinaire. Le système RDS permet de recevoir toute sorte d'informations, comme les informations routières et les noms des stations et également de refaire l'accord sur un émetteur plus puissant qui diffuse le même programme.

1 **Appuyez sur F/SETUP pour que l'indicateur ◂F▸ s'allume.**

2 **Appuyez sur 1 AF pour activer le mode RDS.**

3 **Appuyez sur ⏮ ou ⏭ pour accorder la station RDS souhaitée.**

4 **Appuyez à nouveau sur 1 AF pour désactiver le mode RDS.**

5 **Appuyez sur F/SETUP pour activer le mode normal.**
L'indicateur ◂F▸ disparaît.

- *Si « Réglage de la réception du signal PTY31 (Émission d'urgence) » est activé (voir page 10) et si l'appareil reçoit le signal PTY31 (Émission d'urgence), l'indication « ALARM » s'affiche automatiquement.*
- *Utilisez l'appareil pendant que l'indicateur ◂F▸ est allumé. Si aucune opération n'est exécutée pendant 10 secondes, l'indicateur ◂F▸ disparaît.*

Les données numériques RDS comprennent les éléments ci-dessous :

PI	Identification du programme
PS	Nom du service de programme
AF	Liste des fréquences alternatives
TP	Programme d'informations routières
TA	Annonces routières
EON	Autres réseaux renforcés

Rappel des stations RDS préréglées

1 **Appuyez sur F/SETUP pour que l'indicateur ◂F▸ s'allume.**

2 **Appuyez sur 1 AF pour activer le mode RDS.**

3 **Appuyez sur F/SETUP pour activer le mode normal.**
L'indicateur ◂F▸ disparaît.

4 **Assurez-vous qu'un indicateur ◂F▸ s'éteint, puis appuyez sur la touche de préréglage correspondant à la station RDS mémorisée.**
Si le signal de la station préréglée est faible, l'appareil recherchera et accordera automatiquement une station ayant un signal plus puissant dans la liste AF (fréquences alternatives).

5 **Si la station préréglée et les stations de la liste AF ne peuvent pas être reçues :**
Lorsque le réglage PI SEEK est activé (reportez-vous à la section « Réglage du PI SEEK » page 10), l'appareil recherche de nouveau une station dans la liste PI (Identification du programme).
Si aucune station n'est diffusée dans la région, l'appareil affiche la fréquence de la station préréglée et le numéro de préréglage disparait.
Si le signal de la station régionale (locale) devient trop faible pour être reçu, appuyez sur la même touche de préréglage pour accorder une station d'une autre localité.

- *En ce qui concerne le préréglage des stations RDS, consultez la section « Fonctionnement de la radio ». Vous pouvez prérégler des stations RDS dans les gammes F1, F2 et F3 uniquement.*
- *Utilisez l'appareil pendant que l'indicateur ◂F▸ est allumé. Si aucune opération n'est exécutée pendant 10 secondes, l'indicateur ◂F▸ disparaît.*

Réception des stations RDS régionales (locales)

1 **Maintenez la touche F/SETUP enfoncée pendant au moins 2 secondes pour activer le mode SETUP.**

2 **Tournez le bouton rotatif pour sélectionner le mode RDS REGIONAL, puis appuyez sur /ENT.**

3 **Tournez le bouton rotatif pour sélectionner ON ou OFF.**
En mode OFF, l'appareil continue de recevoir les stations RDS locales correspondantes.

4 **Maintenez la touche F/SETUP enfoncée pendant au moins 2 secondes pour revenir au mode normal.**

- *Appuyez sur /ESC pour revenir au mode précédent.*
- *Si vous n'exécutez aucune opération dans les 60 secondes, l'appareil revient automatiquement au mode normal.*

Réglage du PI SEEK

1 **Maintenez la touche F/SETUP enfoncée pendant au moins 2 secondes pour activer le mode SETUP.**

2 **Tournez le bouton rotatif pour sélectionner le mode PI SEEK, puis appuyez sur 🔍/ENT.**

3 **Tournez le bouton rotatif pour sélectionner ON ou OFF.**

4 **Maintenez la touche F/SETUP enfoncée pendant au moins 2 secondes pour revenir au mode normal.**

- *Appuyez sur ⮌/ESC pour revenir au mode précédent.*
- *Si vous n'exécutez aucune opération dans les 60 secondes, l'appareil revient automatiquement au mode normal.*

Réglage de la réception du signal PTY31 (Émission d'urgence)

Pour activer ou désactiver la réception du signal PTY31 (Émission d'urgence).

1 **Maintenez la touche F/SETUP enfoncée pendant au moins 2 secondes pour activer le mode SETUP.**

2 **Tournez le bouton rotatif pour sélectionner ALERT PTY31, puis appuyez sur 🔍/ENT.**

3 **Tournez le bouton rotatif pour sélectionner ON ou OFF.**
Si vous activez la réception de ces signaux, les émissions d'urgence sont reçues indépendamment de la source.
« ALARM » s'affiche lors de la réception des signaux.

4 **Maintenez la touche F/SETUP enfoncée pendant au moins 2 secondes pour revenir au mode normal.**

Lorsqu'une émission d'urgence est reçue, le volume passe automatiquement au niveau mémorisé sous le mode de réception des informations routières. Pour plus de détails, reportez-vous à la section « Réception des informations routières » à la page 10.

- *Appuyez sur ⮌/ESC lors de la procédure pour revenir au mode précédent.*
- *Si aucune opération n'est exécutée pendant 60 secondes en mode SETUP, le mode de réglage est annulé.*

Réception des informations routières

1 **Maintenez la touche BAND/TA enfoncée pendant au moins 2 secondes afin que l'indicateur « TA » s'allume.**

2 **Appuyez sur ⏮ ou ⏭ pour sélectionner la station d'informations routières de votre choix.**

Lorsqu'une station d'informations routières est captée, l'indicateur « TP » s'allume.
Vous entendez les informations routières uniquement quand elles sont diffusées. Si aucune information routière n'est diffusée, l'appareil se met en mode d'attente. Lorsqu'une émission d'informations routières commence, l'appareil la reçoit automatiquement et l'indication « TRF-INFO » s'affiche à l'écran pendant 5 secondes.
Une fois la diffusion des informations routières terminée, l'appareil se met automatiquement en mode d'attente.

- *Quand le signal d'émission des informations routières tombe sous un certain niveau, l'appareil reste en mode de réception pendant 1 minute. Si le signal reste en dessous d'un certain niveau pendant plus d'1 minute, l'indicateur « TA » clignote.*
- *Si vous ne souhaitez pas écouter les informations routières en cours de réception, appuyez brièvement sur **BAND/TA** pour sauter ces informations. Le mode TA reste en service (ON) pour la réception des prochaines informations routières.*
- *Si vous modifiez le volume lors de la réception des informations routières, ce changement sera automatiquement mémorisé. La prochaine fois que vous recevrez les informations routières, le volume sera automatiquement réglé sur le niveau mémorisé.*
- *En mode TA, seules les stations TP sont sélectionnées lors de l'accord avec SEEK.*

Accord d'un PTY (Type de programme)

1 **Appuyez sur F/SETUP pour que l'indicateur ◀F▶ s'allume.**

2 **Appuyez sur 3 PTY pour activer le mode PTY lorsque l'appareil est en mode radio (réception FM).**
Le type de programme de la station en cours de réception s'affiche pendant 10 secondes.
Si aucun programme PTY n'est diffusé, « NO PTY » s'affiche pendant 10 secondes.
Si aucune station RDS n'est reçue, l'affichage indique « NO PTY ».

- *Si après avoir appuyé sur **3 PTY** vous n'effectuez aucune opération dans les 10 secondes, le mode PTY est automatiquement annulé.*

3 **Appuyez sur ⏮ ou ⏭ dans les 10 secondes après la mise en service du mode PTY pour sélectionner le type de programme souhaité pendant qu'un type de programme est affiché.**
Chaque fois que vous appuyez sur cette touche, un type de programme défile sur l'affichage.

4 **Appuyez sur 3 PTY dans les 10 secondes qui suivent la sélection du type de programme pour commencer la recherche d'une station dans le type de programme sélectionné.**
L'affichage du type de programme choisi clignote pendant la recherche et s'allume dès qu'une station est trouvée.

Si aucune station PTY n'est localisée, « NO PTY » s'affiche pendant 10 secondes.

5 **Appuyez sur F/SETUP pour activer le mode normal.**

- *Utilisez l'appareil pendant que l'indicateur ◀F▶ est allumé. Si aucune opération n'est exécutée pendant 10 secondes, l'indicateur ◀F▶ disparaît.*

Réception des informations routières pendant la lecture dun CD ou l'écoute de la radio

1 **Maintenez la touche BAND/TA enfoncée pendant au moins 2 secondes afin que l'indicateur « TA » s'allume.**

2 **Appuyez sur ⏮ ou ⏭ pour sélectionner une station qui diffuse des informations routières si nécessaire.**

Lorsque les informations routières sont diffusées, l'appareil coupe automatiquement le lecteur CD ou la radio FM ordinaire. Une fois la diffusion des informations routières terminée, l'appareil revient automatiquement à la source que vous écoutiez avant la diffusion des informations routières.

Si les stations d'informations routières ne peuvent pas être reçues :

En mode CD :
Si le signal TP ne peut plus être reçu, une station d'informations routières d'une autre fréquence est automatiquement sélectionnée.

- *L'ampli-tuner est équipé de la fonction EON (autres réseaux renforcés) qui permet la mise à jour de la liste des fréquences alternatives (AF). L'indicateur « EON » s'allume dès qu'une station RDS EON est captée. Si la station en cours de réception ne diffuse pas d'informations routières, l'ampli-tuner accorde automatiquement une station correspondante qui diffuse les informations routières.*

3 **Maintenez la touche BAND/TA enfoncée pendant au moins 2 secondes pour désactiver le mode de réception des informations routières.**
L'indicateur « TA » disparait.

Priorité aux informations

Cette fonction vous permet de recevoir en priorité les programmes d'informations. Vous ne manquerez jamais les informations, car elles seront automatiquement sélectionnées en priorité dès de début de leur diffusion, interrompant le programme que vous êtes en train d'écouter. Cette fonction est opérationnelle si l'appareil est réglé sur un mode autre que les modes LW et MW.

1 **Appuyez sur F/SETUP pour activer le mode de fonctionnement lorsque l'appareil est en mode radio (réception FM).**

2 **Appuyez sur NEWS 2 pour activer le mode PRIORITY NEWS.**
L'indicateur « NEWS » apparait sur l'affichage.
Pour désactiver cette fonction, appuyez une nouvelle fois sur NEWS 2.

- *Contrairement à fa fonction TA, avec la fonction PRIORITY NEWS, le volume n'augmente pas automatiquement quand les informations sont diffusées.*

3 **Appuyez sur F/SETUP pour activer le mode normal lorsque l'appareil est en mode radio (réception FM).**

- *Utilisez l'appareil pendant que l'indicateur ◀F▶ est allumé. Si aucune opération n'est exécutée pendant 10 secondes, l'indicateur ◀F▶ disparaît.*

Affichage du radio-texte

Il est possible d'afficher des messages de texte diffusés par une station radio.

Appuyez sur VIEW lors de la réception d'une émission FM en mode radio pour sélectionner l'affichage du texte de radio.

L'affichage change chaque fois que vous appuyez sur cette touche.

S'il existe un nom du service de programme (PS) :
PS (Nom du service de programme)* → RADIO-TEXTE → PS (Nom du service de programme)

* *Maintenez la touche **VIEW** enfoncée pendant au moins 2 secondes si PS est affiché en mode radio ; la fréquence s'affiche alors pendant 5 secondes.*

S'il n'existe pas de nom du service de programme (PS) :
FRÉQUENCE → RADIO-TEXTE → FRÉQUENCE

L'écran affiche « WAITING » pendant quelques secondes, puis le message texte se met à défiler.

- *Si aucun message texte n'est disponible ou si l'appareil ne peut pas recevoir correctement les messages texte, l'écran affiche « NO TEXT ».*

CD/MP3/WMA/AAC

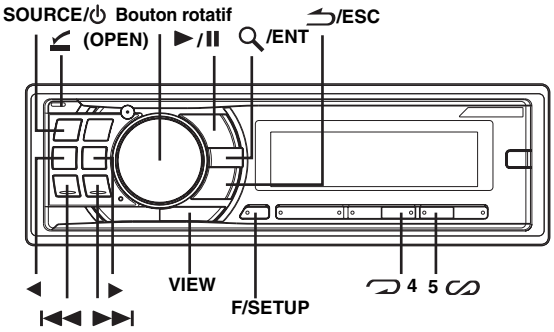

Lecture

1 **Appuyez sur ⏏ (OPEN).**
Le panneau avant s'ouvre.

2 **Insérez un disque avec la face imprimée vers le haut.**
Le disque pénètre automatiquement dans le lecteur.

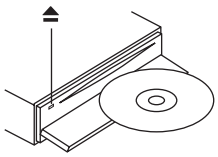

Fermez manuellement le panneau avant et l'indicateur « ⏏ » s'allume.
Si un disque est déjà inséré, appuyez sur SOURCE/⏻ pour passer au mode DISC.

Le mode change chaque fois que vous appuyez sur cette touche.

TUNER → DISC → USB AUDIO*1/USB iPod*2 → BT AUDIO*3/AUX+*4 → CHANGER*5 → TUNER

*1 *Affiché uniquement lorsqu'aucun iPhone/iPod n'est raccordé.*
*2 *Affiché uniquement lorsqu'un iPhone/iPod est raccordé.*
*3 *Affiché uniquement lorsque BLUETOOTH IN est réglé sur ADAPTE ; reportez-vous à la section « Réglage de la connexion Bluetooth » (page 19).*
*4 *Affiché uniquement lorsque AUX+ SETUP est réglé sur ON ; reportez-vous à la section « Réglage du mode AUX+ SETUP » (page 21).*
*5 *Affiché uniquement lorsqu'un changeur CD est raccordé.*

3 **Pendant la lecture d 'un fichier MP3/WMA/AAC, appuyez sur ◀ ou ▶ pour sélectionner le dossier de votre choix.**
Appuyez sur la touche ◀ ou ▶ et maintenez-la enfoncée pour parcourir les dossiers.

4 **Appuyez sur ⏮ ou ⏭ pour sélectionner la piste (fichier) désirée.**

Retour au début de la piste (fichier) en cours :
Appuyez sur ⏮.

Recherche rapide vers l'arrière :
Maintenez la touche ⏮ enfoncée.

Avance jusqu'au début de la piste (fichier) suivante :
Appuyez sur ⏭.

Recherche rapide vers l'avant :
Maintenez la touche ⏭ enfoncée.

5 **Pour interrompre la lecture, appuyez sur ►/II .**
Appuyez à nouveau sur ►/II pour reprendre la lecture.

6 **Après avoir appuyé sur ⏍ (OPEN) pour ouvrir le panneau avant, appuyez sur ⏏ pour éjecter le disque.**

- *Ne retirez pas un CD pendant l'éjection. Ne chargez pas plus d'un disque à la fois. Dans les deux cas, cela pourrait entrainer une défaillance de l'appareil.*
- *Si le CD ne s'éjecte pas, maintenez la touche ⏏ enfoncée pendant au moins 2 secondes.*
- *L'indicateur « » s'allume lorsqu'un disque est inséré.*
- *Les CD de trois pouces (8 cm) ne peuvent pas être utilisés.*
- *Le lecteur de CD peut lire des disques contenant des données audio, MP3, WMA et AAC.*
- *Il n'est pas possible de lire sur cet appareil des fichiers au format WMA protégés par DRM (Digital Rights Management), des fichiers au format AAC achetés auprès d'iTunes Store ou des fichiers protégés contre la copie (protection des droits d'auteur).*
- *« MP3 » s'affiche lors de la lecture de fichiers MP3.*
- *« WMA » s'affiche lors de la lecture de fichiers WMA.*
- *« AAC » s'affiche lors de la lecture de fichiers AAC.*
- *L'affichage des pistes pour la lecture de données MP3/WMA/AAC correspond aux numéros des fichiers enregistrés sur le disque.*
- *Pendant la lecture d'un fichier VBR (Variable Bit rates), le temps écoulé risque de ne pas s'afficher correctement.*

Affichage pendant la lecture de fichiers MP3/WMA/AAC

Le numéro de dossier et le numéro de fichier s'affichent de la manière décrite ci-dessous.

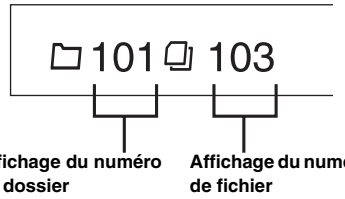

- *Appuyez sur **VIEW** pour basculer l'affichage. Pour plus d'informations sur la commutation de l'affichage, consultez la section « Affichage du texte » page 18.*

Lecture répétée

Appuyez sur ⟲ 4 pour répéter la piste en cours de lecture.
La lecture de la piste (fichier) est répétée.

Appuyez une nouvelle fois sur ⟲ 4, puis sélectionnez OFF pour arrêter la lecture répétée.

Mode CD :

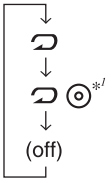

: Une seule piste est lue d'une manière répétée.

: Un disque est lu d'une manière répétée.

[1] Si un changeur CD est raccordé.

- *Si ⟲ est réglé sur ON au cours de la lecture M.I.X. en mode changeur CD, M.I.X. ne s'applique qu'au disque en cours.*

Mode MP3/WMA/AAC :

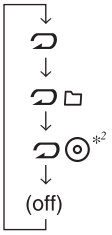

: Un seul fichier est lu d'une manière répétée.

: Seuls les fichiers d'un dossier sont lus d'une manière répétée.

: Un disque est lu d'une manière répétée.

[2] Si un changeur CD compatible MP3 est raccordé.

- *Si un changeur CD ou un changeur CD compatible MP3 est raccordé : Après avoir appuyé sur **F/SETUP** pour sélectionner le mode de fonctionnement (⟲/⟲), effectuez cette opération avant 10 secondes.*

M.I.X. (Lecture aléatoire)

Appuyez sur 5 ⟲ en mode de lecture ou de pause.
Les pistes (fichiers) du disque sont reproduites dans un ordre aléatoire.

Pour désactiver la lecture M.I.X., appuyez de nouveau sur 5 ⟲.

Mode CD :

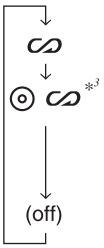

: Les pistes sont lues dans un ordre aléatoire.

: Les pistes de tous les CD présents dans le magasin en cours sont lues dans un ordre aléatoire.

[3] En cas de raccordement d'un changeur CD doté de la fonction ALL M.I.X.

- *Si ⟲ est réglé sur ON pendant la lecture ⟲ (REPEAT ALL) en mode changeur CD, M.I.X. ne s'applique qu'au disque en cours de lecture.*

Mode MP3/WMA/AAC :

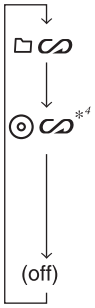

: Seuls les fichiers d'un dossier sont lus dans un ordre aléatoire.

: Les fichiers sont lus dans un ordre aléatoire. Si un changeur CD compatible MP3 est raccordé, tous les fichiers d'un disque sont lus dans un ordre aléatoire, puis le changeur CD passe à la lecture du disque suivant.

[4] En mode USB, tous les fichiers stockés sur la clé USB sont lus dans un ordre aléatoire et l'indicateur « ⟲ » s'allume.

- *Lorsqu'un morceau est lu pendant la lecture aléatoire (M.I.X.) en mode USB, le morceau peut être lu à nouveau de manière aléatoire même si tous les morceaux de la clé USB n'ont pas été lus.*
- *Si un changeur CD ou un changeur CD compatible MP3 est raccordé : Après avoir appuyé sur **F/SETUP** pour sélectionner le mode de fonctionnement (⟲/⟲), effectuez cette opération avant 10 secondes.*

Recherche de CD-texte

Si le disque est muni de la fonction de CD-texte, vous pouvez rechercher et lire les morceaux à l'aide des titres enregistrés sur le disque. Si le disque n'est pas muni de la fonction de CD-texte, les recherches sont effectuées à l'aide du numéro de piste associé à chaque morceau.

1 **Appuyez sur 🔍/ENT pendant la lecture.**
Vous passez ainsi en mode de recherche.

2 **Tournez le bouton rotatif pour sélectionner la piste de votre choix, puis appuyez sur 🔍/ENT.**
La lecture de la piste sélectionnée commence.

- *Appuyez sur ⮌/ESC en mode de recherche pour annuler. Le mode de recherche est également annulé si aucune opération n'est exécutée dans les 30 secondes.*
- *Lorsque la recherche à partir du CD-texte est effectuée lors de la lecture M.I.X., le mode de lecture M.I.X. est annulé.*

Recherche par nom de fichier/dossier (fichiers MP3/WMA/AAC)

Les noms de fichier et de dossier peuvent être recherchés et affichés pendant la lecture.

1 **Pendant la lecture d'un fichier MP3/WMA/AAC, appuyez sur 🔍/ENT pour activer le mode de recherche.**

2 **Tournez le bouton rotatif pour sélectionner le mode de recherche par nom de dossier ou par nom de fichier, puis appuyez sur 🔍/ENT.**

Mode de recherche par nom de dossier

3 **Tournez le bouton rotatif pour sélectionner le dossier souhaité.**

4 **Maintenez la touche 🔍/ENT enfoncée pendant au moins 2 secondes pour lire le premier fichier du dossier sélectionné.**

- *Maintenez la touche ⮌/ESC enfoncée pendant au moins 2 secondes en mode de recherche pour annuler. Le mode de recherche est également annulé si aucune opération n'est exécutée dans les 30 secondes.*
- *Pour rechercher des fichiers en mode de recherche par nom de dossier, appuyez sur 🔍/ENT. Il est alors possible de rechercher des fichiers dans le dossier.*
- *Appuyez sur ⮌/ESC pour quitter le mode de recherche par nom de dossier à l'étape 3 et sélectionner le mode de recherche par nom de fichier.*
- *Le dossier racine du DISC s'affiche sous la forme « ---------- ».*
- *Lorsque la recherche par nom de dossier est effectuée pendant la lecture M.I.X., le mode de lecture M.I.X. est annulé.*

Mode de recherche par nom de fichier

3 **Appuyez sur ◀ ou ▶ pour sélectionner un autre dossier.**

4 **Sélectionnez le fichier souhaité à l'aide du bouton rotatif.**

5 **Appuyez sur 🔍/ENT pour lire le fichier sélectionné.**

- *Maintenez la touche ⮌/ESC enfoncée pendant au moins 2 secondes en mode de recherche pour annuler. Le mode de recherche est également annulé si aucune opération n'est exécutée dans les 30 secondes.*
- *Appuyez sur ⮌/ESC en mode de recherche pour revenir au mode précédent.*
- *Lorsque la recherche par nom de fichier est effectuée pendant la lecture M.I.X., le mode de lecture M.I.X. est annulé.*

Recherche rapide

Vous pouvez rechercher toutes les pistes (fichiers).

1 **Appuyez sur 🔍/ENT pendant au moins 2 secondes en mode CD/MP3/WMA/AAC pour activer le mode de recherche rapide.**

2 **Tournez le bouton rotatif pour sélectionner la piste (fichier) souhaitée.**
La piste sélectionnée est lue immédiatement.

- *Appuyez sur ⮌/ESC en mode de recherche pour annuler. Le mode de recherche est également annulé si aucune opération n'est exécutée dans les 10 secondes.*

À propos des fichiers MP3/WMA/AAC

ATTENTION
À l'exception d'un usage personnel, la copie et le transfert de données audio (y compris de données MP3/WMA/AAC), gratuitement ou contre rémunération, sans l'autorisation du détenteur du copyright sont strictement interdits par le Copyright Act et par un traité international.

Que signifie MP3 ?

MP3, dont le nom officiel est « MPEG-1 Audio Layer 3 », est une norme de compression prescrite par l'ISO, Organisation Internationale de Normalisation, et MPEG, une institution conjointe de la IEC.

Les fichiers MP3 contiennent des données audio comprimées. L'encodage MP3 peut comprimer les données audio à des taux très élevés en réduisant les fichiers musicaux à 10 % de leur taille originale, tout en conservant une qualité proche de la qualité du CD. Le format MP3 parvient à de tels taux de compression en éliminant les sons inaudibles à l'oreille humaine ou masqués par d'autres sons.

Que signifie WMA ?

WMA ou « Windows Media™ Audio » correspond à des données audio compressées.
Les données audio WMA sont semblables aux données MP3 et peuvent offrir la même qualité de son que celle des CD avec des fichiers de petite taille.

Que signifie AAC ?

AAC est l'abréviation de « Advanced Audio Coding » et est un format de base de la compression audio utilisée par MPEG2 ou MPEG4.

Méthode de création de fichiers MP3/WMA/AAC

Les données audio sont compressées à l'aide des codecs MP3/WMA/AAC. Pour plus de détails sur la création de fichiers MP3/WMA/AAC, reportez-vous au guide de l'utilisateur du logiciel.
Les fichiers MP3/WMA/AAC pouvant être reproduits sur cet appareil possèdent les extensions de nom de fichier « mp3 »/ « wma »/« m4a ». Les fichiers dépourvus d'extension ne peuvent pas être lus (WMA ver. 7.1, 8 et 9 sont pris en charge). Les fichiers protégés ne sont pas pris en charge, pas plus que les fichiers AAC bruts (possédant l'extension « .aac »).

Il existe différentes versions du format AAC. Assurez-vous que le logiciel utilisé est conforme à l'un des formats reconnus énumérés ci-dessus. Il est possible que le format soit illisible, malgré que l'extension soit correcte.
La lecture des fichiers AAC encodés par iTunes est prise en charge.

Taux d'échantillonnage et débit binaire de lecture pris en charge

MP3
Taux d'échantillonnage : 48 kHz, 44,1 kHz, 32 kHz, 24 kHz, 22,05 kHz, 16 kHz, 12 kHz, 11,025 kHz, 8 kHz
Débit binaire : 8 - 320 kbps

WMA
Taux d'échantillonnage : 48 kHz, 44,1 kHz, 32 kHz
Débit binaire : 48 - 192 kbps

AAC
Taux d'échantillonnage : 48 kHz, 44,1 kHz, 32 kHz, 24 kHz, 22,05 kHz, 16 kHz, 12 kHz, 11,025 kHz, 8 kHz
Débit binaire : 16 - 320 kbps

En fonction des taux d'échantillonnage, la lecture sur cet appareil peut être incorrecte.
En mode USB, pendant la lecture d'un fichier VBR (Variable Bit rates), le temps écoulé risque de ne pas s'afficher correctement.

Tags ID3/tags WMA

Cet appareil prend en charge les tags ID3 v1 et v2 et les tags WMA/AAC. Si un fichier MP3/WMA/AAC contient des données de tag ID3/tag WMA, cet appareil peut afficher les données de tag ID3/tag WMA/AAC du titre (titre de la piste), du nom de l'artiste et du nom de l'album.

Cet appareil peut uniquement afficher des caractères alphanumériques d'un octet (jusqu'à 30 pour les tags ID3 et 15 pour les tags WMA) et le trait de soulignement. Pour les caractères non pris en charge, « NO SUPPORT » s'affiche.
Si les informations contiennent des caractères autres que le tag ID3, il est possible que le fichier audio ne soit pas lu.
Les informations de tags peuvent ne pas s'afficher correctement en fonction du contenu.

Lecture des fichiers MP3/WMA/AAC

Les fichiers MP3/WMA/AAC sont préparés, puis écrits sur un CD-R ou un CD-RW à l'aide d'un logiciel d'écriture CD-R, ou enregistrés sur une clé USB.
Un disque peut contenir jusquà 510 fichiers/dossiers (dossiers racines compris) tandis que le nombre maximal de dossiers est de 255. Cet appareil peut reconnaitre jusquà 100 dossiers (y compris le dossier racine) et 100 fichiers par dossier stockés dans la clé USB.
Si un disque ou la clé USB dépassent ces limites, la lecture risque de s'avérer impossible.
La lecture d'un fichier ne doit pas dépasser 1 heure.

Supports pris en charge

Les supports pouvant être lus par cet appareil sont les CD-ROM, les CD-R et les CD-RW.
Cet appareil peut en outre reproduire les fichiers contenus dans une clé USB.

Systèmes de fichiers correspondants

Cet appareil prend en charge les disques au format ISO9660 Niveau 1 ou Niveau 2.

Pour la norme ISO9660, certaines restrictions doivent être respectées.

Le nombre maximal de fichiers imbriqués est 8 (répertoire racine compris). Le nombre de caractères d'un nom de dossier/fichier est limité.

Les caractères valides pour les noms de dossiers/fichiers sont les lettres A à Z (en majuscule), les nombres 0 à 9 et « _ » (trait de soulignement).

Cet appareil peut lire des disques au format Joliet, Romeo, etc., ainsi que d'autres formats normalisés conformes à la norme ISO9660. Cependant, les noms de fichiers, de dossiers, etc., n'apparaissent parfois pas correctement.
Cet appareil prend également en charge la table d'allocation de fichier de 12, 16 ou 32 bits pour les dispositifs USB.

Formats pris en charge

Cet appareil peut lire les CD-ROM XA, les Mixed Mode CD (mixtes), les Enhanced CD (améliorés) (CD-Extra) et les Multi-Session.
Cet appareil ne peut pas lire correctement les disques enregistrés en Track At Once (piste à piste) ou en écriture par paquets.

Ordre des fichiers

Les fichiers sont lus dans l'ordre où ils sont écrits sur le disque par le logiciel d'enregistrement. L'ordre de lecture ne correspond donc peut-être pas à ce que vous souhaitez. Vérifiez l'ordre d'écriture dans la documentation du logiciel. L'ordre de lecture des dossiers et des fichiers est le suivant.

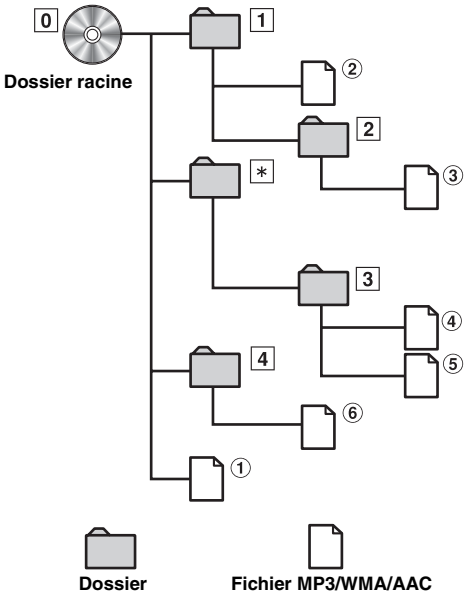

* *Le numéro de dossier/nom de fichier n'est pas affiché si le dossier ne contient aucun fichier.*

Terminologie

Débit binaire

Il s'agit du taux de compression du « son » spécifié pour l'encodage. Plus il est élevé, plus la qualité sonore est bonne, mais plus la taille des fichiers est importante.

Taux d'échantillonnage

Cette valeur indique combien de fois par seconde les données sont échantillonnées (enregistrées). Par exemple, les CD de musique utilisent un taux d'échantillonnage de 44,1 kHz, le niveau de son est donc échantillonné (enregistré) 44 100 fois par secondes. Plus le taux d'échantillonnage est élevé, plus la qualité du son est bonne, mais plus le volume des données est important.

Encodage

Conversion des CD de musique, des fichiers WAVE (AIFF) et d'autres fichiers de son au format de compression audio spécifié.

Tag

Informations concernant les morceaux, telles que titres des pistes, noms d'artiste, noms d'album, etc., écrites dans les fichiers MP3/WMA/AAC.

Dossier racine

Le dossier racine (aussi appelé répertoire racine) se trouve au sommet du système de fichiers. C'est lui qui contient l'ensemble des dossiers et fichiers. Il est automatiquement créé chaque fois qu'un disque est gravé.

Réglage du son

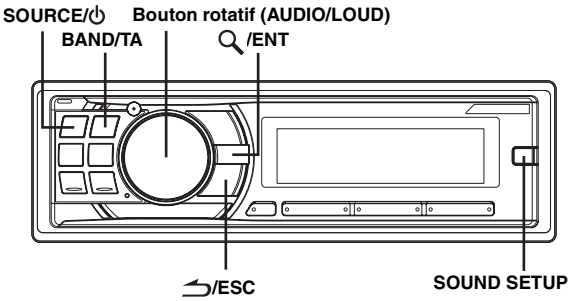

Réglage du niveau du subwoofer, du niveau des graves, du niveau des aigus, de la balance droite et gauche, de l'équilibreur avant/arrière et de la fonction Defeat

1 **Appuyez plusieurs fois sur le bouton rotatif (AUDIO) pour sélectionner le mode souhaité.**

À chaque pression, le mode change de la façon suivante :

SUBW LEVEL* → BASS LEVEL → TREBLE LEVEL → BALANCE → FADER → DEFEAT → VOLUME → SUBW LEVEL

Niveau du subwoofer : +0 ~ +15
Niveau des graves : –7 ~ +7
Niveau des aigus : –7 ~ +7
Balance : L15 ~ R15
Équilibreur : R15 ~ F15
Defeat : ON/OFF
Volume : 0 ~ 35

- *Si aucune opération n'est exécutée dans les 5 secondes qui suivent la sélection du mode SUBW LEVEL, BASS LEVEL, TREBLE LEVEL, BALANCE, FADER ou DEFEAT, l'appareil revient automatiquement au mode normal.*

* *Lorsque le mode subwoofer est réglé sur OFF, son niveau ne peut pas être ajusté. Reportez-vous à la section « Activation et désactivation du subwoofer » (page 17).*

2 **Tournez le bouton rotatif jusqu'à ce que le son désiré soit obtenu dans chaque mode.**
Lorsque vous choisissez DEFEAT ON, les valeurs par défaut des paramètres BASS et TREBLE sont rétablies. Selon l'appareil raccordé, certaines fonctions et indications de l'affichage ne sont pas opérationnelles.

Réglage du niveau du subwoofer

Vous pouvez modifier le niveau du subwoofer de manière à créer la tonalité de votre choix.

1 **Appuyez sur SOUND SETUP pour activer le mode de réglage du son.**

2 **Tournez le bouton rotatif pour sélectionner le mode de réglage SUBW LEVEL, puis appuyez sur /ENT.**

SUBW LEVEL*1 ↔ BASS*2 ↔ TREBLE*2 ↔ HPF*2 ↔ BLACK OUT ↔ SUBW LEVEL

3 **Tournez le bouton rotatif pour sélectionner le niveau du subwoofer souhaité (+0~+15).**

- *Si vous n'exécutez aucune opération dans les 5 secondes, l'appareil revient automatiquement au mode normal.*

*1 *Lorsque le mode subwoofer est réglé sur OFF, son niveau ne peut pas être ajusté. Reportez-vous à la section « Activation et désactivation du subwoofer » (page 17). Vous pouvez également effectuer le réglage en appuyant sur le **bouton rotatif (AUDIO)**. Reportez-vous à la section « Réglage du niveau du subwoofer, du niveau des graves, du niveau des aigus, de la balance droite et gauche, de l'équilibreur avant/arrière et de la fonction Defeat » (page 15).*

*2 *Cette fonction est inopérante lorsque DEFEAT est réglé sur ON.*

Réglage de la commande des graves

Vous pouvez modifier les réglages de la commande des graves de manière à créer la tonalité de votre choix.

1 **Appuyez sur SOUND SETUP pour activer le mode de réglage du son.**

2 **Tournez le bouton rotatif pour sélectionner le mode de réglage BASS, puis appuyez sur /ENT.**

SUBW LEVEL*3 ↔ BASS*4 ↔ TREBLE*4 ↔ HPF*4 ↔ BLACK OUT ↔ SUBW LEVEL

Réglage de la fréquence centrale des graves

3-1 **Appuyez sur BAND/TA pour sélectionner la fréquence centrale des graves de votre choix.**

80 Hz → 100 Hz → 200 Hz → 60 Hz → 80 Hz

Accentue les gammes de fréquence des graves affichées.

Réglage de la largeur de bande des graves

3-2 **Appuyez sur SOURCE/⏻ pour sélectionner la largeur de bande des graves de votre choix.**

→ 1 → 2 → 3 → 4
(Étroite) ←·····→ (Large)

Modifie la largeur de bande des graves accentuées en large ou étroite. Un réglage large accentue une large plage de fréquences au-dessus et en dessous de la fréquence centrale. Par contre, un réglage étroit n'accentue que les fréquences proches de la fréquence centrale.

Réglage du niveau des graves

3-3*5 Tournez le bouton rotatif pour sélectionner le niveau des graves souhaité (-7~+7).

Vous pouvez accentuer ou affaiblir le niveau des graves.

4 Appuyez sur ⮌/ESC pendant au moins 2 secondes pour revenir au mode normal.

- *Si vous n'exécutez aucune opération dans les 15 secondes, l'appareil revient automatiquement au mode normal.*
- *Les réglages du niveau des graves sont mémorisés séparément pour chaque source (FM, MW (LW), CD, etc.) jusqu'à ce qu'ils soient modifiés. Une fois la fréquence des graves et la largeur de bande des graves réglées pour l'une des sources, ce réglage est appliqué à toutes les autres sources (FM, MW (LW), CD, etc.).*
- *Selon l'appareil raccordé, certaines fonctions n'apparaissent pas sur l'affichage. Toutefois, il est possible de régler le niveau des graves si un processeur audio muni de la fonction de graves est raccordé.*

**3 Lorsque le mode subwoofer est réglé sur OFF, son niveau ne peut pas être ajusté. Reportez-vous à la section « Activation et désactivation du subwoofer » (page 17).*
**4 Cette fonction est inopérante lorsque DEFEAT est réglé sur ON.*
5 Vous pouvez également effectuer ce réglage en appuyant sur le **bouton rotatif (AUDIO). Reportez-vous à la section « Réglage du niveau du subwoofer, du niveau des graves, du niveau des aigus, de la balance droite et gauche, de l'équilibreur avant/arrière et de la fonction Defeat » (page 15).*

Réglage de la commande des aigus

Vous pouvez changer les réglages de la commande des aigus de manière à créer la tonalité de votre choix.

1 Appuyez sur SOUND SETUP pour activer le mode de réglage du son.

2 Tournez le bouton rotatif pour sélectionner le mode de réglage TREBLE, puis appuyez sur 🔍/ENT.

SUBW LEVEL*6 ↔ BASS*7 ↔ TREBLE*7 ↔ HPF*7 ↔ BLACK OUT ↔ SUBW LEVEL

Réglage de la fréquence centrale des aigus

3-1 Appuyez sur BAND/TA pour sélectionner la fréquence centrale des aigus.

10,0 kHz → 12,5 kHz → 15,0 kHz → 17,5 kHz → 10,0 kHz

Accentue les gammes de fréquence des aigus.

Réglage du niveau des aigus

3-2*8 Tournez le bouton rotatif pour sélectionner le niveau des aigus souhaité (–7~+7).

Vous pouvez accentuer le niveau des aigus.

4 Appuyez sur ⮌/ESC pendant au moins 2 secondes pour revenir au mode normal.

- *Si vous n'exécutez aucune opération dans les 15 secondes, l'appareil revient automatiquement au mode normal.*
- *Les réglages du niveau des aigus sont mémorisés séparément pour chaque source (FM, MW (LW), CD, etc.) jusqu'à ce qu'ils soient modifiés. Une fois la fréquence des aigus réglée pour l'une des sources, ce réglage est appliqué à toutes les autres sources (FM, MW (LW), CD, etc.).*
- *Selon l'appareil raccordé, certaines fonctions n'apparaissent pas sur l'affichage. Toutefois, il est possible de régler le niveau des aigus si un processeur audio muni de la fonction d'aigus est raccordé.*

**6 Lorsque le mode subwoofer est réglé sur OFF, son niveau ne peut pas être ajusté. Reportez-vous à la section « Activation et désactivation du subwoofer » (page 17).*
**7 Cette fonction est inopérante lorsque DEFEAT est réglé sur ON.*
8 Vous pouvez également effectuer ce réglage en appuyant sur le **bouton rotatif (AUDIO). Reportez-vous à la section « Réglage du niveau du subwoofer, du niveau des graves, du niveau des aigus, de la balance droite et gauche, de l'équilibreur avant/arrière et de la fonction Defeat » (page 15).*

Réglage du filtre passe-haut

Le filtre passe-haut de cet appareil peut être réglé selon vos préférences.

1 Appuyez sur SOUND SETUP pour activer le mode de réglage du son.

2 Tournez le bouton rotatif pour sélectionner le mode de réglage HPF, puis appuyez sur 🔍/ENT.

SUBW LEVEL*9 ↔ BASS*10 ↔ TREBLE*10 ↔ HPF*10 ↔ BLACK OUT ↔ SUBW LEVEL

3 Tournez le bouton rotatif pour sélectionner la fréquence HPF de votre choix.

OFF ↔ 60 Hz ↔ 80 Hz ↔ 100 Hz

4 Appuyez sur ⮌/ESC pendant au moins 2 secondes pour revenir au mode normal.

- *Si vous n'exécutez aucune opération dans les 15 secondes, l'appareil revient automatiquement au mode normal.*
- *Lorsqu'un processeur audio externe est raccordé, il n'est pas possible d'effectuer ce réglage.*

**9 Lorsque le mode subwoofer est réglé sur OFF, son niveau ne peut pas être ajusté. Reportez-vous à la section « Activation et désactivation du subwoofer » (page 17).*
**10 Cette fonction est inopérante lorsque DEFEAT est réglé sur ON.*

Activation et désactivation du mode d'extinction

Si le mode d'extinction est activé, toutes les indications sur cet appareil s'éteignent afin de réduire la consommation d'énergie. Cette économie d'énergie améliore la qualité du son.

1 Appuyez sur SOUND SETUP pour activer le mode de réglage du son.

2 Tournez le bouton rotatif pour sélectionner le mode de réglage BLACK OUT, puis appuyez sur 🔍/ENT.

SUBW LEVEL*11 ↔ BASS*12 ↔ TREBLE*12 ↔ HPF*12 ↔ BLACK OUT ↔ SUBW LEVEL

3 Tournez le bouton rotatif pour sélectionner B. OUT ON/OFF.

B.OUT OFF (Réglage initial) ↔ B.OUT ON

- *Lorsque le mode d'extinction est réglé sur ON, tous les affichages de l'appareil s'éteignent au bout de 5 secondes.*
- *Si vous appuyez sur une des touches de l'appareil lorsque le mode d'extinction est activé, la fonction en cours s'affiche pendant 5 secondes, puis l'appareil revient en mode d'extinction.*

Pour quitter le mode d'extinction, sélectionnez B.OUT OFF à l'étape 3.

**11 Lorsque le mode subwoofer est réglé sur OFF, son niveau ne peut pas être ajusté. Reportez-vous à la section « Activation et désactivation du subwoofer » (page 17).*
**12 Cette fonction est inopérante lorsque DEFEAT est réglé sur ON.*

Activation et désactivation du subwoofer

Lorsque le subwoofer est activé, vous pouvez en régler le niveau de sortie (reportez-vous à la page 15).

1 Maintenez la touche SOUND SETUP enfoncée pendant au moins 2 secondes pour activer le mode de sélection du subwoofer.

2 Tournez le bouton rotatif pour sélectionner le mode SUBWOOFER, puis appuyez sur 🔍/ENT.

SUBWOOFER ↔ SUBW SYSTEM*13 ↔ SUBWOOFER

3 Tournez le bouton rotatif pour sélectionner SUBW ON/OFF, puis appuyez sur 🔍/ENT.

SUBW ON (Réglage initial) ↔ SUBW OFF

4 Maintenez la touche ⮌/ESC enfoncée pendant au moins 2 secondes pour revenir au mode normal.

- *Si vous n'exécutez aucune opération dans les 15 secondes, l'appareil revient automatiquement au mode normal.*

*13 *Affiché uniquement lorsque SUBWOOFER est réglé sur ON.*

Réglage du système du subwoofer

Lorsque le subwoofer est activé, vous pouvez sélectionner SYS 1 ou SYS 2 de manière à obtenir l'effet de subwoofer désiré.

1 Maintenez la touche SOUND SETUP enfoncée pendant au moins 2 secondes pour activer le mode de sélection du subwoofer.

2 Tournez le bouton rotatif pour sélectionner le mode SUBW SYSTEM, puis appuyez sur 🔍/ENT.

SUBWOOFER ↔ SUBW SYSTEM ↔ SUBWOOFER

3 Tournez le bouton rotatif pour sélectionner SUBW SYS 1 ou SUBW SYS 2, puis appuyez sur 🔍/ENT.

Sélectionnez SYS 1 ou SYS 2 pour l'effet du subwoofer souhaité.

SUBW SYS 1 (Réglage initial) ↔ SUBW SYS 2

SUBW SYS 1 : Le niveau du subwoofer varie en fonction du réglage du volume principal.

SUBW SYS 2 : Le niveau du subwoofer est différent du réglage du volume principal. Par exemple, le subwoofer demeure audible même lorsque le volume est réglé à un niveau bas.

4 Appuyez sur ⮌/ESC pendant au moins 2 secondes pour revenir au mode normal.

- *Si vous n'exécutez aucune opération dans les 15 secondes, l'appareil revient automatiquement au mode normal.*
- *Cette fonction est inopérante lorsque SUBWOOFER est réglé sur OFF.*

Activation/annulation de la correction physiologique

La correction physiologique accentue spécialement les signaux les plus bas et les plus élevés à faible niveau d'écoute. Elle corrige ainsi la perte de sensibilité de l'oreille aux sons graves et aigus.

Appuyez sur le bouton rotatif (LOUD) pendant au moins 2 secondes pour activer ou annuler la correction physiologique.

- *La fonction est inopérante lorsque DEFEAT est réglé sur ON.*
- *Lorsqu'un processeur audio externe est raccordé, il n'est pas possible d'effectuer ce réglage.*

Autres fonctions

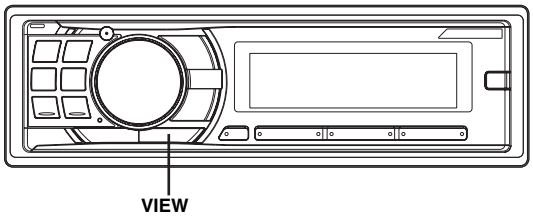

Affichage du texte

Les informations textuelles, notamment le nom du disque et de la piste, s'affichent lors de la lecture d'un disque compatible CD-texte. Il est également possible d'afficher le nom de dossier, le nom de fichier, le tag, etc., pendant la lecture des fichiers MP3/WMA/AAC.

Appuyez sur VIEW.
L'affichage change chaque fois que vous appuyez sur cette touche.

- *Lorsque TEXT SCROLL est réglé sur SCROLL MANU, maintenez la touche **VIEW** enfoncée pendant au moins 2 secondes pour faire défiler le texte actuel une seule fois (sauf en mode Radio).*

L'affichage en mode Radio :
S'il existe un nom du service de programme (PS)

PS (Nom du service de programme)*1 → RADIO-TEXTE → PS (Nom du service de programme)

S'il n'existe pas de nom du service de programme (PS)

FRÉQUENCE → RADIO-TEXTE → FRÉQUENCE

L'affichage en mode CD :
N° PISTE/TEMPS ECOULÉ → TEXTE (NOM DU DISQUE)*2 → TEXTE (NOM DE LA PISTE)*2 → N° PISTE/TEMPS ECOULÉ

L'affichage en mode MP3/WMA/AAC :
N° FICHIER/TEMPS ECOULÉ → N° DOSSIER/N° FICHIER → NOM DU DOSSIER → NOM DU FICHIER → NOM DE L'ARTISTE*3 → NOM DE L'ALBUM*3 → NOM DU MORCEAU*3 → N° FICHIER/TEMPS ECOULÉ

L'affichage en mode BT AUDIO :
L'affichage suivant apparait lorsque vous raccordez un téléphone ou un appareil de diffusion Bluetooth muni de fonctions de métadonnées à un INTERFACE Bluetooth (KCE-400BT). Pour obtenir de plus amples informations, reportez-vous au Mode d'emploi de l'INTERFACE Bluetooth (KCE-400BT).

AUDIO BT → NOM DE L'ARTISTE*4 → NOM DE L'ALBUM*4 → NOM DU MORCEAU*4 → AUDIO BT

1 Maintenez la touche **VIEW enfoncée pendant au moins 2 secondes en mode d'affichage PS et la fréquence s'affiche pendant 5 secondes.*
**2 Affiché pendant la lecture d'un disque compatible avec CD-texte.*
**3 Tag ID3/Tag WMA*
Si un fichier MP3/WMA/AAC contient un tag ID3/WMA, les informations de celui-ci sont affichées (par exemple, le nom du morceau, de l'artiste et de l'album). Toutes les autres données de tag sont ignorées.
Lorsque TEXT SCROLL (page 20) est réglé sur « SCROLL AUTO », les informations de tag défilent automatiquement..
**4 Lorsqu'un signal BT AUDIO est reçu, les informations de texte, telles que l'artiste, l'album ou le morceau s'affichent.*
Si aucune information de texte n'est disponible, « ARTIST »/ « ALBUM »/« SONG » s'affichent.

À propos des indicateurs

Lors de l'affichage de texte, les indicateurs suivants s'allument en fonction du mode sélectionné.

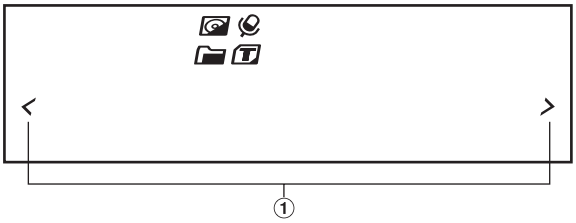

① S'allume en mode SETUP, en mode de recherche et en mode de réglage du son, etc.

Indicateur/ Mode	Mode CD	Mode MP3/ WMA/AAC/USB AUDIO	Mode iPhone/ iPod/BT AUDIO
	—	Affichage du nom du dossier*2	—
	—	Affichage du nom de l'artiste*1	Affichage du nom de l'artiste*1
	Affichage du texte (nom du disque*3)	Affichage du nom de l'album*1	Affichage du nom de l'album*1
	Affichage du texte (nom de la piste*3)	Affichage du nom du morceau*1 / Nom du fichier	Affichage du nom du morceau*1

**1 Informations sur le tag*
Si aucune information de tag n'est disponible, « ARTIST »/ « ALBUM »/« SONG » s'affiche.
**2 Le dossier racine du DISC s'affiche en tant que « FOLDER ». Le dossier racine de la clé USB s'affiche en tant que « ROOT ».*
**3 En l'absence de texte (nom du dique ou nom de la piste), « DISC TEXT »/« TRACK TEXT » s'affiche.*

À propos du « Texte »

Texte :
Les CD compatibles texte contiennent des informations sous forme de texte telles que le nom de disque et le nom de piste. De telles informations sont appelées « texte ».

- *Certains caractères peuvent ne pas être affichés correctement avec cet appareil, suivant le type de caractère.*
- *Le changeur CD doit également être compatible CD-texte pour que les informations de texte soient affichées.*
- *Les informations de texte ou de tags peuvent ne pas s'afficher correctement en fonction du contenu.*

SETUP

Vous pouvez facilement personnaliser l'appareil en fonction de vos préférences et de son utilisation. Le menu SETUP vous permet de modifier la personnalisation du son, de l'affichage, etc.

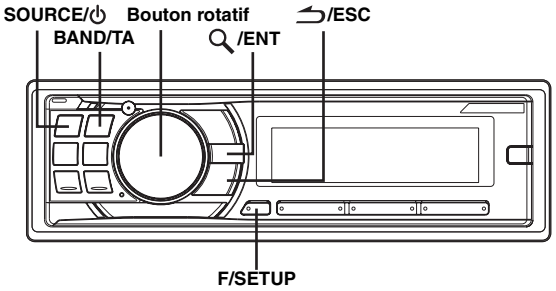

Suivez les étapes 1 à 4 pour sélectionner un des modes SETUP à modifier. Reportez-vous à la section correspondante ci-dessous pour plus d'informations sur l'option du menu SETUP que vous avez sélectionnée.

1 **Maintenez la touche F/SETUP enfoncée pendant au moins 2 secondes pour activer le mode SETUP.**

2 **Tournez le bouton rotatif pour sélectionner le menu SETUP de votre choix, puis appuyez sur /ENT.**
(par exemple, sélectionnez POWER IC)

BLUETOOTH IN*1 ↔ FM-LEVEL ↔ RDS REGIONAL*2 ↔ PI SEEK*3 ↔ ALERT PTY31*4 ↔ ILLUMINATION ↔ LCD CONTRAST ↔ PLAY MODE ↔ SCROLL TYPE ↔ TEXT SCROLL ↔ INT MUTE*5 ↔ AUX+ SETUP ↔ AUX+ NAME*6 ↔ AUX IN GAIN*6 ↔ DIGITAL AUX ↔ D-AUX NAME*7 ↔ AUX IN ↔ AUX NAME*8 ↔ POWER IC ↔ LANGUAGE ↔ STEERING ↔ DEMO ↔ BLUETOOTH IN

*1 *Affiché uniquement lorsque INT MUTE est désactivé (OFF) et que le mode est réglé sur un mode autre que BT AUDIO.*
*2 *Reportez-vous à la section « Réception des stations RDS régionales (locales) » (page 9).*
*3 *Reportez-vous à la section « Réglage du PI SEEK » (page 10).*
*4 *Reportez-vous à la section « Réglage de la réception du signal PTY31 (Émission d'urgence) » (page 10).*
*5 *Affiché uniquement si BLUETOOTH IN est réglé sur OFF.*
*6 *Affiché uniquement si AUX+ SETUP est réglé sur ON.*
*7 *Affiché uniquement si DIGITAL AUX est réglé sur ON.*
*8 *Affiché uniquement si AUX IN est réglé sur ON.*

3 **Tournez le bouton rotatif pour modifier le réglage.**
(par exemple, sélectionnez POWER IC ON ou POWER IC OFF.)

4 **Maintenez la touche F/SETUP enfoncée pendant au moins 2 secondes pour revenir au mode normal.**

- *Appuyez sur /ESC pour revenir au mode précédent.*
- *Si vous n'exécutez aucune opération dans les 60 secondes, l'appareil revient automatiquement au mode normal.*

BLUETOOTH IN

Réglage de la connexion Bluetooth

BT IN ADAPTE / BT IN OFF (Réglage initial)

Si vous raccordez une INTERFACE Bluetooth en option (KCE-400BT), vous pouvez effectuer un appel mains libres à partir d'un téléphone portable doté de la technologie Bluetooth.
Effectuez ce réglage lorsque l'INTERFACE Bluetooth (KCE-400BT) est raccordée et que vous utilisez la fonction Bluetooth. Pour obtenir de plus amples informations, reportez-vous au Mode d'emploi de l'INTERFACE Bluetooth en option (KCE-400BT).
Sélectionnez ADAPTE lorsque l'INTERFACE Bluetooth (KCE-400BT) est connectée.

- *La touche ne peut être utilisée que lorsque l'INTERFACE Bluetooth en option (KCE-400BT) est raccordée.*
- *Si le téléphone portable compatible avec la fonction Voice Dial est raccordé, la fonction Voice Dial peut être utilisée.*
- *Lorsque INT MUTE est réglé sur ON, le réglage Bluetooth ne peut être effectué. Lorsque l'INTERFACE Bluetooth (KCE-400BT) est raccordée, réglez INT MUTE sur OFF. Reportez-vous à la section « Activation et désactivation du mode silencieux (INT MUTE) » (page 21).*

Personnalisation du son

Réglage des niveaux du signal de la source

FM-LEVEL HI (Réglage initial) / FM-LEVEL LOW

Si la différence de niveau de volume entre le lecteur CD et la radio FM est trop importante, réglez le niveau du signal FM.

Personnalisation de l'affichage

Modification de la couleur d'éclairage

ILLUMI TYPE1 (Réglage initial) / TYPE2 / TYPE3 / TYPE4 / TYPE5

TYPE1 ↔ TYPE2 ↔ TYPE3 ↔ TYPE4 ↔ TYPE5

Vous pouvez modifier la couleur d'éclairage des six touches suivantes.
SOURCE/⏻, BAND/TA, ◀, ▶, |◀◀, ▶▶|.

TYPE1 : Lorsque les six touches sont de couleur bleue, les autres touches sont de couleur verte.
TYPE2 : Lorsque les six touches sont de couleur verte, les autres touches sont de couleur verte.
TYPE3 : Lorsque les six touches sont de couleur bleue, les autres touches sont de couleur rouge.
TYPE4 : Lorsque les six touches sont de couleur ambre, les autres touches sont de couleur rouge.
TYPE5 : Lorsque les six touches sont de couleur rouge, les autres touches sont de couleur rouge.

Réglage du contraste de l'affichage

CONTRAST

Vous pouvez régler le contraste de l'affichage pour une meilleure visibilité

Vous pouvez régler sur une plage comprise entre -5 et +3.

- *Le réglage initial d'origine est « 0 ».*

Réglage du type de défilement

SCROLL TYPE1 / SCROLL TYPE2 (Réglage initial)

Choisissez une des deux méthodes de défilement.
Sélectionnez le type de votre choix.

SCROLL TYPE1 : Les caractères défilent un à un de droite à gauche.

SCROLL TYPE2 : Les caractères s'accumulent de gauche à droite, un caractère à la fois. Lorsque l'affichage est rempli, il s'efface et les autres mots s'affichent de la même manière, jusqu'à ce que tous les mots du titre aient été affichés.

Réglage du défilement (TEXT SCROLL)

SCROLL AUTO / SCROLL MANU (Réglage initial)

Ce lecteur CD peut faire défiler les noms des disques et des pistes enregistrés sur les disques munis de la fonction de CD-TEXT, ainsi que les informations de texte des fichiers MP3/WMA/AAC, les noms de dossier et les tags.

SCROLL AUTO : Les informations CD-texte, les noms de dossier et de fichier et les tags défilent en automatiquement.

SCROLL MANU : L'affichage défile au moment où vous chargez un disque, lorsque vous changez de piste, etc.

- *L'appareil fait défiler le noms CD-texte, les noms de dossier, les noms de fichier ou l'affichage des tags.*

Réglage de la police de caractères de la langue

LANGUAGE 1 (Réglage initial) / LANGUAGE 2 / LANGUAGE 3

Vous pouvez sélectionner trois types de polices de caractères.

LANGUAGE 1 : Police de caractères normale

LANGUAGE 2 : Police européenne

LANGUAGE 3 : Police de caractères russe

Démonstration

DEMO ON / DEMO OFF (Réglage initial)

Cet appareil possède une fonction de démonstration de l'affichage.

- *Pour quitter le mode de démonstration, choisissez DEMO OFF.*

MP3/WMA/AAC

Lecture de données MP3/WMA/AAC (PLAY MODE)

CD-DA (Réglage initial) / CD-DA&MP3

Cet appareil peut lire des CD contenant des données de CD et de MP3/WMA/AAC (créées au format Enhanced CD (CD Extra)). Toutefois, dans certains cas, la lecture des CD améliorés peut s'avérer difficile. Vous pouvez alors sélectionner la lecture d'une seule session contenant des données de CD. Lorsqu'un disque contient à la fois des données de CD et de MP3/WMA/AAC, la lecture commence à partir de l'endroit où débutent les données de CD du disque.

CD-DA : Seul le CD de données de la session 1 peut être lu.

CD-DA&MP3 : Vous pouvez lire des données de CD, des fichiers MP3/WMA/AAC en mode mixte et des disques multisessions.

- *Effectuez ce réglage avant d'insérer un disque.Si un disque est déjà inséré, retirez-le au préalable.*

Appareil externe

Raccordement à un amplificateur externe

POWER IC ON (Réglage initial) / POWER IC OFF

Lorsqu'un amplificateur externe est raccordé, la qualité sonore peut être améliorée en coupant l'alimentation de l'amplificateur intégré.

POWER IC OFF : Utilisez ce mode lorsque la sortie ligne de cet appareil est utilisée pour piloter un amplificateur externe. Lorsque ce mode est activé, l'amplificateur interne de l'appareil principal est désactivé et ne peut plus piloter les enceintes.

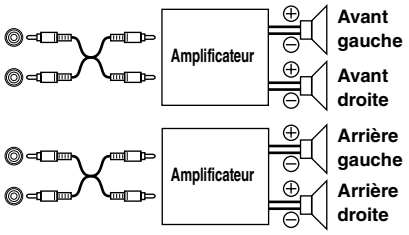

POWER IC ON : Les enceintes sont pilotées par un amplificateur intégré.

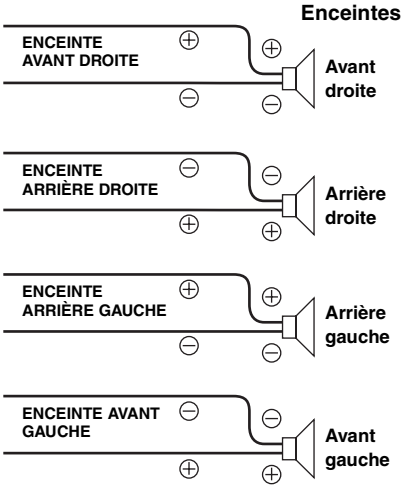

- *Le système n'émet aucun son lorsque POWER IC est réglé sur OFF.*

Réglage de la télécommande au volant adaptative

STEERING ON / STEERING OFF (Réglage initial)

Cet appareil est compatible avec la télécommande au volant adaptative. Cette fonction permet de commander l'appareil en lui envoyant le signal de la télécommande au volant.
Pour utiliser la télécommande au volant, exécutez les opérations suivantes après avoir réglé la fonction sur ON et après avoir appuyé sur **/ENT**.
Pour plus d'informations, consultez votre distributeur Alpine le plus proche.

1 Sélectionnez la fonction attribuée en tournant le bouton rotatif.
(par exemple, sélectionnez SOURCE)

POWER ↔ SOURCE ↔ BAND ↔ VOL. UP ↔ VOL. DN ↔ PAUSE ↔ MUTE ↔ BWD ↔ FWD ↔ P. UP ↔ P. DN ↔ A.PROC ↔ POWER

FF SOURCE FF

2 Appuyez sur la touche de la télécommande au volant jusqu'à ce que la valeur de signal modifiée de la télécommande au volant apparaisse sur la partie gauche de l'affichage.
(Par exemple, appuyez sur la touche SOURCE de la télécommande au volant.)

Le signal modifié de la télécommande au volant apparait dans la partie gauche de l'affichage.

DE SOURCE FF

Valeur modifiée du signal de la télécommande au volant

3 Appuyez sur /ENT pour appliquer la valeur du réglage.
La valeur confirmée du signal de la télécommande au volant apparait dans la partie droite de l'affichage. Cela permet d'affecter la fonction de l'appareil à la touche de la télécommande au volant.

DE SOURCE DE

Valeur confirmée du signal de la télécommande au volant

4 Répétez les étapes 1 à 3 pour régler chaque touche.
Une fois les réglages terminés, appuyez sur /ESC pour revenir au mode précédent.

Activation et désactivation du mode silencieux (INT MUTE)

MUTE ON / MUTE OFF (Réglage initial)

Lorsqu'un appareil muni de la fonction d'interruption est raccordé, le son est automatiquement coupé dès que l'appareil émet un signal d'interruption.

- *Lorsque Bluetooth est réglé sur ADAPTE, INT MUTE ne peut pas être réglé. Reportez-vous à la section « Réglage de la connexion Bluetooth » (page 19).*
- *Lorsque l'INTERFACE Bluetooth (KCE-400BT) est raccordée, réglez INT MUTE sur OFF.*

Réglage du mode AUX+ SETUP

AUX+ ON / AUX+ OFF (Réglage initial)

Vous pouvez reproduire le son d'un périphérique externe (un lecteur audio portable par exemple) au connecteur de l'interface Bluetooth de cet appareil. Un câble de conversion spécial (KCE-237B) est nécessaire pour adapter le connecteur de l'interface Bluetooth comme AUX IN. Néanmoins, vous ne pouvez pas raccorder simultanément un lecteur portable et une INTERFACE Bluetooth (KCE-400BT) au connecteur de l'interface Bluetooth.

AUX+ ON : Réglez sur ON lorsqu'un appareil portable est raccordé. Si vous appuyez sur SOURCE/⏻ et si AUX+ est sélectionné, le son de l'appareil portable est reproduit sur cet appareil.
AUX+ OFF : Lorsque réglé sur OFF, la source AUX+ ne peut pas être sélectionnée.

Vous pouvez changer l'affichage du nom AUX+ lorsque AUX+ SETUP est réglé sur ON. Appuyez sur **/ENT** lorsque AUX+ SETUP est réglé sur ON, sélectionnez le nom AUX+ NAME en tournant le **bouton rotatif**, puis appuyez sur **/ENT**. Tournez alors le **bouton rotatif** pour sélectionner le nom AUX+ de votre choix.

Réglage du niveau AUX+ (AUX IN GAIN)

LOW (Réglage initial) / HIGH

Après avoir sélectionné ON dans « Réglage du mode AUX+ SETUP », ce réglage peut être effectué.

LOW : Réduit le niveau sonore de l'entrée externe.
HIGH : Augmente le niveau sonore de l'entrée externe.

Réglage de l'entrée numérique externe

D-AUX ON / D-AUX OFF (Réglage initial)

Lorsqu'un processeur audio numérique ALPINE compatible Ai-NET (PXA-H701) et un lecteur DVD (DVE-5207) non compatible avec Ai-NET sont raccordés, réglez DIGITAL AUX sur ON pour bénéficier du son surround 5,1 canaux.
Vous pouvez changer l'affichage du nom de l'entrée numérique externe lorsque DIGITAL AUX est réglé sur ON. Appuyez sur **/ENT** lorsque DIGITAL AUX est réglé sur ON, puis sélectionnez le nom DIGITAL AUX en tournant le **bouton rotatif**, puis appuyez sur **/ENT**. Tournez alors le **bouton rotatif** pour sélectionner le nom de l'entrée numérique auxiliaire de votre choix.

- *Appuyez sur **SOURCE/⏻** et sélectionnez le mode DIGITAL-AUX, puis réglez le volume, etc.*
- *Une fois la sélection de l'entrée terminé, coupez le contact, puis remettez-le. Le réglage du sélecteur d'entrée numérique optique est terminé.*
- *Selon le processeur audio raccordé, le son du lecteur DVD peut continuer à être reproduit, même si vous avez changé de source. Le cas échéant, mettez le lecteur DVD hors tension.*

Réglage du mode AUX (V-Link)

AUX IN ON / AUX IN OFF (Réglage initial)

Vous pouvez entrer le son TV/vidéo en raccordant un câble d'interface Ai-NET/RCA en option (KCA-121B) ou Versatile Link Terminal (KCA-410C) à cet appareil.
Vous pouvez changer l'affichage du nom AUX lorsque AUX IN est réglé sur ON. Appuyez sur **/ENT** lorsque AUX IN est réglé sur ON, sélectionnez le nom AUX NAME en tournant le **bouton rotatif**, puis appuyez sur **/ENT**. Tournez ensuite le **bouton rotatif** pour sélectionner le nom AUX de votre choix. Si le KCA-410C est raccordé, il est possible de sélectionner deux noms AUX.

- *Jusqu'à 2 appareils externes avec sortie RCA peuvent être raccordés via le KCA-410C. Dans ce cas, appuyez sur **SOURCE/⏻** pour sélectionner le mode AUX, puis appuyez sur **BAND/TA** pour sélectionner l'appareil de votre choix.*

Clé USB (en option)

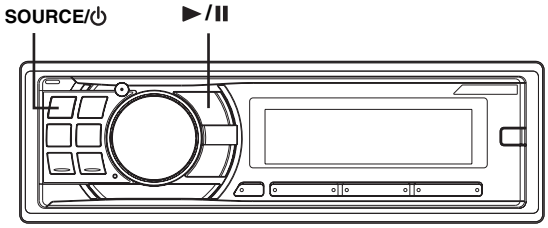

Commande de la clé USB (en option)

Il est possible de connecter une clé USB à cet appareil. Lorsque vous connectez une clé USB à cet appareil, celle-ci peut être commandée à partir de l'appareil.

- *Les commandes de cet appareil pour l'exploitation de la clé USB sont disponibles uniquement lorsqu'une clé USB est raccordée.*

Lecture des fichiers MP3/WMA/AAC à l'aide de la clé USB (en option)

Si vous connectez une clé USB contenant des fichiers MP3/WMA/AAC, vous pouvez lire ces fichiers sur cet appareil.

1 Appuyez sur SOURCE/⏻ pour passer au mode USB AUDIO.

Le mode change chaque fois que vous appuyez sur cette touche.

TUNER → DISC → USB AUDIO*1/USB iPod*2 → BT AUDIO*3/AUX+*4 → CHANGER*5 → TUNER

*1 *Affiché uniquement lorsqu'aucun iPhone/iPod n'est raccordé.*
*2 *Affiché uniquement lorsqu'un iPhone/iPod est raccordé.*
*3 *Affiché uniquement lorsque BLUETOOTH IN est réglé sur ADAPTE ; reportez-vous à la section « Réglage de la connexion Bluetooth » (page 19).*
*4 *Affiché uniquement lorsque AUX+ SETUP est réglé sur ON ; reportez-vous à la section « Réglage du mode AUX+ SETUP » (page 21).*
*5 *Affiché uniquement lorsqu'un changeur CD est raccordé.*

2 Pour interrompre la lecture, appuyez sur ►/II.

Appuyez à nouveau sur ►/II pour reprendre la lecture.

- *En mode de recherche par nom de dossier, le dossier racine s'affiche de la manière suivante : « ROOT ».*
- *Cet appareil vous permet de lire les fichiers contenus sur une clé USB à l'aide des mêmes commandes et modes utilisés lors de la lecture de fichiers MP3/WMA/AAC enregistrés sur un CD. Pour plus de détails, reportez-vous à la section « CD/MP3/WMA/AAC » aux pages 11 à 14.*
- *Avant de déconnecter la clé USB, veillez à changer de source ou à activer le mode pause.*
- *Pendant la lecture d'un fichier VBR (Variable Bit rates), le temps écoulé risque de ne pas s'afficher correctement.*

iPhone/iPod (en option)

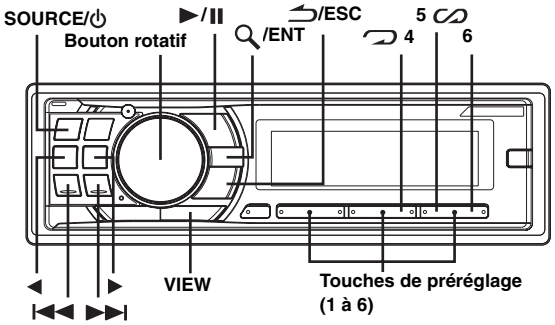

Il est possible de raccorder un iPhone/iPod à cet appareil à l'aide du câble d'interface pour iPod (fourni). Lorsque cet appareil est raccordé à l'aide du câble, les commandes de l'iPod ne fonctionnent pas.

- *Il est également possible d'utiliser les fonctions internet et téléphone de l'iTouch ou de l'iPhone, etc. lorsque celui-ci est connecté à cet appareil. Toutefois, l'utilisation de ces fonctions arrêtera ou interrompra la lecture des morceaux, ne faites pas fonctionner cet appareil à ce moment pour éviter tout dysfonctionnement.*
- *Si vous connectez un iPhone à cet appareil, il peut être utilisé comme un iPod. Si vous utilisez l'iPhone comme téléphone mains libres, vous avez besoin de l'INTERFACE Bluetooth en option (KCE-400BT).*

Modèles d'iPhone/iPod compatibles avec cet appareil

- L'appareil peut être utilisé avec les modèles d'iPhone/iPod ci-dessous.

  iPhone 3G (version 2.0)
  iPhone (version 1.1.4)
  iPod touch (version 1.0.4)
  iPod classic (version 1.1.1)
  iPod nano (troisième génération) (version 1.1)
  iPod nano (deuxième génération) (version 1.1.3)
  iPod avec vidéo (version 1.2.3)
  iPod nano (première génération) (version 1.3.1)

- Pour identifier clairement votre modèle d'iPod, veuillez consulter le propre document d'Apple « Identifying iPod models » sur http://support.apple.com/kb/HT1353.
- Si vous utilisez une version d'iTunes antérieure à la version 7.6, il est possible que l'appareil ne fonctionne pas correctement.
- Cet appareil ne prend pas en charge la lecture vidéo à partir de l'iPhone/iPod, même lorsque vous utilisez un câble compatible vidéo.

Lecture

1 Appuyez sur SOURCE/⏻ pour passer au mode iPod USB.

Le mode change chaque fois que vous appuyez sur cette touche.

TUNER → DISC → USB AUDIO*1/USB iPod*2 → BT AUDIO*3/AUX+*4 → CHANGER*5 → TUNER

*1 *Affiché uniquement lorsqu'aucun iPhone/iPod n'est raccordé.*
*2 *Affiché uniquement lorsqu'un iPhone/iPod est raccordé.*
*3 *Affiché uniquement lorsque BLUETOOTH IN est réglé sur ADAPTE ; reportez-vous à la section « Réglage de la connexion Bluetooth » (page 19).*
*4 *Affiché uniquement lorsque AUX+ SETUP est réglé sur ON ; reportez-vous à la section « Réglage du mode AUX+ SETUP » (page 21).*
*5 *Affiché uniquement lorsqu'un changeur CD est raccordé.*

2 **Appuyez sur ⏮ ou ⏭ pour sélectionner le morceau souhaité.**

Revenez au début du présent morceau :
Appuyez sur ⏮.

Recherche rapide vers l'arrière au sein du morceau en cours :
Maintenez la touche ⏮ enfoncée.

Avance jusqu'au début du morceau suivant :
Appuyez sur ⏭.

Recherche rapide vers l'avant au sein du morceau en cours :
Maintenez la touche ⏭ enfoncée.

3 **Pour interrompre la lecture, appuyez sur ▶/II.**
Appuyez à nouveau sur ▶/II pour reprendre la lecture.

- *La lecture d'un morceau sur l'iPhone/iPod raccordé à l'appareil reprend là où elle a été interrompue après son débranchement.*
- *Lorsque vous écoutez un épisode du podcast ou du livre parlé sélectionné, vous pouvez changer d'épisode en appuyant sur ◀ ou ▶.*
- *Un épisode peut contenir plusieurs chapitres. Pour changer de chapitre, appuyez sur ⏮ ou ⏭.*

Recherche d'un morceau souhaité

Un iPhone/iPod peut contenir plusieurs centaines de morceaux. Grâce aux informations de tag et à une bonne organisation des morceaux en listes d'écoute, les fonctions de recherche de cet appareil retrouvent facilement les morceaux souhaités.
Chaque catégorie musicale possède sa propre hiérarchie. Utilisez le mode de recherche par PLAYLIST/ARTIST/ALBUM/SONG/PODCAST/GENRE/COMPOSER/AUDIOBOOK pour affiner les recherches en vous basant sur le tableau ci-dessous.

Hiérarchie 1	Hiérarchie 2	Hiérarchie 3	Hiérarchie 4
LISTE D'ECOUTE (PLAYLIST)	MORCEAU	—	—
ARTISTE (ARTIST)*	ALBUM*	MORCEAU	—
ALBUM (ALBUM)*	MORCEAU	—	—
MORCEAU (SONG)	—	—	—
PODCAST	ÉPISODE	—	—
GENRE (GENRE)*	ARTISTE*	ALBUM*	MORCEAU
COMPOSITEUR (COMPOSER)*	ALBUM*	MORCEAU	—
LIVRE PARLÉ (AUDIOBOOK)	—	—	—

Par exemple : recherche par nom d'artiste.
L'exemple suivant illustre comment effectuer une recherche par ARTIST. Un autre mode de recherche peut être choisi pour la même opération, bien que la hiérarchie soit différente.

1 **Appuyez sur 🔍/ENT pour activer le mode de sélection de recherche.**

2 **Tournez le bouton rotatif pour sélectionner le mode de recherche ARTIST, puis appuyez sur 🔍/ENT.**

PLAYLIST ↔ ARTIST ↔ ALBUM ↔ SONG ↔ PODCAST ↔ GENRE ↔ COMPOSER ↔ AUDIOBOOK ↔ PLAYLIST

3 **Tournez le bouton rotatif pour sélectionner l'artiste de votre choix, puis appuyez sur 🔍/ENT.**

4 **Tournez le bouton rotatif pour sélectionner l'album de votre choix, puis appuyez sur 🔍/ENT.**

5 **Tournez le bouton rotatif pour sélectionner le morceau de votre choix, puis appuyez sur 🔍/ENT.**
La lecture du morceau sélectionné commence.

- *Après avoir appuyé sur 🔍/ENT pendant au moins 2 secondes au sein d'une hiérarchie (sauf les hiérarchies SONG et AUDIOBOOK), tous les morceaux de la hiérarchie sélectionnée sont lus.*
- *Après avoir sélectionné [ALL] en mode de recherche avec « * », appuyez sur 🔍/ENT pendant au moins 2 secondes pour lire tous les morceaux de l'iPhone/iPod ou du mode de recherche sélectionné.*
- *Le mode de recherche en cours est annulé si vous maintenez la touche ↩/ESC enfoncée pendant au moins 2 secondes ou si vous n'exécutez aucune opération pendant 30 secondes.*
- *En mode de recherche, appuyez sur ↩/ESC pour revenir au mode précédent.*
- *Lorsque la recherche est effectuée pendant la lecture M.I.X., le mode de lecture M.I.X. est annulé.*
- *« NO SONG » s'affiche si la liste de lecture sélectionnée en mode de recherche PLAYLIST ne contient aucun morceau.*
- *« NO PODCAST » s'affiche si l'iPhone/iPod ne contient aucun podcast en mode de recherche PODCAST.*
- *« NO AUDIOBOOK » s'affiche si l'iPhone/iPod ne contient aucun livre parlé en mode de recherche AUDIOBOOK.*
- *Si le « nom d'iPod » enregistré dans l'iPhone/iPod est sélectionné dans le mode de recherche par liste de lecture souhaité, et si vous appuyez sur la touche 🔍/ENT, vous pouvez rechercher tous les morceaux contenus dans l'iPhone/iPod. De même, si vous appuyez sur 🔍/ENT pendant au moins 2 secondes, tous les morceaux de l'iPhone/iPod sont lus.*
- *La recherche par podcast n'est pas nécessairement prise en charge par tous les iPhone/iPod.*
- *Si la fonction Recherche alphabétique est activée en mode de recherche, vous pouvez rechercher rapidement l'artiste, le morceau etc., de votre choix. Pour obtenir de plus amples informations, reportez-vous à la section « Fonction Recherche alphabétique » à la page 24.*
- *Si vous appuyez sur l'une des **touches de préréglage (1 à 6)** en mode de recherche, il est possible d'exécuter une recherche rapide en accédant directement à l'endroit voulu. Pour plus de détails, reportez-vous à la section « Fonction de recherche directe » à la page 24.*
- *Si vous n'exécutez aucune opération dans les 30 secondes en mode de recherche, l'appareil revient au mode normal.*

Recherche rapide

Vous pouvez rechercher un morceau parmi tous ceux de l'iPhone/iPod sans sélectionner d'album, d'artiste, etc.

1 **Appuyez sur 🔍/ENT pendant au moins 2 secondes pour activer le mode de recherche rapide.**

2 **Tournez le bouton rotatif pour sélectionner le morceau souhaité.**
Le morceau sélectionné est lu immédiatement.

- *Appuyez sur ↩/ESC en mode de recherche pour annuler. Le mode de recherche est également annulé si aucune opération n'est exécutée dans les 10 secondes.*
- *Si l'iPhone/iPod contient un grand nombre de morceaux, la recherche prend un certain temps.*
- *Si vous appuyez sur l'une des **touches de préréglage (1 à 6)** en mode de recherche, il est possible d'exécuter une recherche rapide en accédant directement à l'endroit voulu. Pour plus de détails, reportez-vous à la section « Fonction de recherche directe » à la page 24.*
- *Cette fonction est inactive pendant la lecture répétée (↻).*

Fonction de recherche directe

Vous pouvez utiliser la fonction de recherche directe de l'appareil pour rechercher plus efficacement un album, un morceau, etc. En mode liste d'écoute/artiste/album/morceau/Podcast/genre/compositeur/livre parlé, vous pouvez rapidement rechercher n'importe quel morceau.

En mode de recherche, appuyez sur l'une des touches de préréglage (1 à 6), qui correspondent chacune à un pourcentage différent, pour progresser rapidement dans le morceau.

Exemple de recherche par morceau :
Si l'iPhone/iPod contient 100 morceaux, ils sont divisés en 6 groupes sous la forme de pourcentages (illustrés ci-dessous). Ces groupes correspondent aux touches de préréglage (1 à 6).

Exemple 1 :
Supposons que le morceau recherché se situe plus ou moins au milieu (50%) de la bibliothèque : appuyez sur la touche 4 pour accéder au 50ème morceau et tournez le bouton rotatif pour rechercher le morceau souhaité.

Exemple 2 :
Supposons que le morceau recherché se situe plus ou moins à la fin (83%) de la bibliothèque : appuyez sur la touche 6 pour accéder au 83ème morceau et tournez le bouton rotatif pour rechercher le morceau souhaité.

	Total : 100 morceaux (100%)					
	0%	17%	33%	50%	67%	83%
Touche de préréglage	1	2	3	4	5	6
Morceaux	Premier morceau	17ème morceau	33ème morceau	50ème morceau	67ème morceau	83ème morceau

Sélection d'une liste d'écoute/d'un artiste/d'un album/d'un genre/d'un compositeur

Vous pouvez changer facilement de liste d'écoute, d'artiste, d'album, de genre ou de compositeur.
Si, par exemple, vous écoutez un morceau d'un album déterminé, vous vous pouvez changer celui-ci.

Appuyez sur ◀ ou ▶ pour sélectionner la liste d'écoute, l'artiste, l'album, le genre, le compositeur ou l'épisode de votre choix.

- *Si le mode de recherche a été utilisé pour sélectionner un morceau, cette fonction est inactive.*
- *Si un album est sélectionné au terme de la recherche par artiste, vous pouvez effectuer une recherche d'albums de cet artiste.*
- *Cette fonction est inactive pendant la lecture aléatoire (M.I.X.).*

Fonction Recherche alphabétique

La fonction de saut initial défile jusqu'au numéro, symbole ou lettre suivant, comme de A à B, de B à C.
Vous pouvez faire défiler dans le sens inverse (de B à A) en appuyant sur ◀.

En mode de recherche, appuyez sur ◀ ou ▶ pour exécuter la fonction Recherche alphabétique.

Une liste défile à la page ou au numéro, symbole ou lettre suivant.

- *Si vous maintenez la touche ◀ ou ▶ enfoncée, l'affichage change continuellement.*

Lecture aléatoire (M.I.X.)

La fonction de lecture aléatoire de l'iPhone/iPod s'affiche sous ⊘ sur cet appareil.

Lecture aléatoire des albums :
Les morceaux de chaque album sont lus dans l'ordre. Une fois que tous les morceaux de l'album ont été lus, un autre album est choisi au hasard. Cela se poursuit jusqu'à ce que tous les albums aient été lus.

Lecture aléatoire des morceaux :
Cette fonction lit de manière aléatoire les morceaux d'une catégorie choisie (liste d'écoute, album, etc.). Chaque morceau de la catégorie n'est lu qu'une seule fois jusqu'à ce que tous les morceaux soient lus.

1 Appuyez sur 5 ⊘.
Les morceaux sont lus dans un ordre aléatoire.

🗀⊘ (Lecture aléatoire des albums) → ⊘ (Lecture aléatoire des morceaux) → (off) → 🗀⊘

2 Pour annuler la lecture M.I.X., sélectionnez (off) en exécutant la procédure ci-dessus.

- *Si un morceau est sélectionné en mode de recherche par album avant que soit sélectionnée la lecture M.I.X., les morceaux ne sont pas lus de manière aléatoire, même si la lecture aléatoire des albums est sélectionnée.*

Lecture aléatoire ALL :
La lecture aléatoire ALL lit tous les morceaux de l'iPhone/iPod de manière aléatoire. Chaque morceau n'est lu qu'une seule fois jusqu'à ce que tous les morceaux soient tous lus.

1 Appuyez sur 6.
Les morceaux sont lus dans un ordre aléatoire.

⊘ (Lecture aléatoire ALL) → (off) → ⊘

2 Pour annuler la lecture M.I.X., sélectionnez (off) en exécutant la procédure ci-dessus.

- *Si vous avez choisi la lecture aléatoire ALL, les morceaux sélectionnés qui sont lus en mode de recherche sont annulés.*

Lecture répétée

Seul Répéter Un est disponible pour l'iPhone/iPod.

Répéter Un :
Un seul morceau peut être lu de manière répétée.

1 **Appuyez sur 4.**
Le morceau est lu de manière répétée.

(off) → (Répéter Un)

2 **Pour annuler la lecture répétée, sélectionnez (off) en exécutant la procédure ci-dessus.**

- *Pendant la lecture répétée, aucun autre morceau ne peut être sélectionné en appuyant sur ⏮ ou ⏭.*

Affichage du texte

Vous pouvez afficher les informations de tag d'un morceau dans l'iPhone/iPod.

Appuyez sur VIEW.
Chaque fois que vous appuyez, l'affichage change.

- *Lorsque TEXT SCROLL est réglé sur MANU, maintenez la touche **VIEW** enfoncée pendant au moins 2 secondes pour faire défiler le texte actuel une seule fois.*

  N° PISTE/TEMPS ECOULÉ → NOM DE L'ARTISTE* → NOM DE L'ALBUM* → TITRE DU MORCEAU* → N° PISTE/TEMPS ECOULÉ

* *Informations sur le TAG*
Si aucune information de tag n'est disponible, « ARTIST »/ « ALBUM »/« SONG » s'affiche.

- *Seuls des caractères alphanumériques (ASCII) peuvent être affichés.*
- *Si le nom de l'artiste, de l'album ou du morceau défini dans iTunes compte trop de caractères, les morceaux risquent de ne pas pouvoir être lus lorsque l'iPod est raccordé à l'adaptateur. Il est donc recommandé de ne pas dépasser 70 caractères. Le nombre maximal de caractères est de 70 (70 octets) pour l'appareil principal.*
- *Il est possible que certains caractères ne s'affichent pas correctement.*
- *« NO SUPPORT » s'affiche si l'appareil ne prend pas en charge les informations textuelles.*

Utilisation du système IMPRINT (en option)

Alpine présente IMPRINT, la première technologie au monde qui élimine les problèmes acoustiques inhérents aux véhicules (dégradation du son) ; cette technologie restitue en effet le son original du support musical. Pour plus d'informations, reportez-vous à la section « A propos de la technologie IMPRINT » (page 32).
Lorsqu'un processeur audio IMPRINT (PXA-H100) (vendu séparément) est raccordé à cet appareil, il est possible d'utiliser le système MultEQ et d'effectuer les réglages audio suivants.

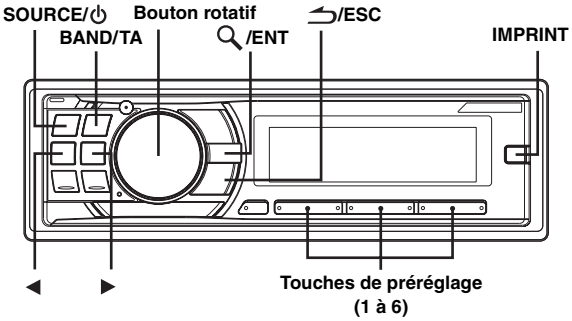

Modification du mode MultEQ

Le système MultEQ, développé par Audyssey Labs, corrige automatiquement le son de l'environnement d'écoute. Ce système s'adapte aux emplacements d'installation des enceintes dans le véhicule. Pour cela, le système MultEQ doit mesurer les caractéristiques de réponse du véhicule. Pour plus de détails sur la procédure de configuration, consultez votre revendeur Alpine agréé.

Maintenez la touche IMPRINT enfoncée pendant au moins 2 secondes pour modifier le mode MultEQ.

MULTEQ OFF (Mode manuel) → CURVE 1 (MultEQ-1) → CURVE 2 (MultEQ-2) → MULTEQ OFF (Mode manuel)

- *Le mode Curve peut être sélectionné uniquement lorsque la courbe 1 et 2 sont enregistrées.*
- *Lorsque vous utilisez MultEQ, MEDIAXPANDER, MX LEV MODE, CROSSOVER, T.CORR PARA, FACTORY'S EQ, SUBW PHASE, SUBW CHANNEL, TW SETUP, EQ MODE, FILTER TYPE et PARAMETER EQ/GRAPHIC EQ sont automatiquement réglés. L'utilisateur ne peut plus régler ces modes.*
- *Lorsqu'un processeur audio externe est raccordé, le système MultEQ n'est pas disponible.*

Réglage du niveau du subwoofer, du niveau des graves, du niveau des aigus, de l'équilibreur avant/arrière, de la balance droite et gauche et du mode d'extinction en mode MultEQ

Vous pouvez modifier ces paramètres afin de créer le son de votre choix en mode MultEQ (CURVE 1 ou CURVE 2).

1 Appuyez sur IMPRINT pour activer le mode de réglage MultEQ.

2 Tournez le bouton rotatif pour sélectionner l'option de votre choix, puis appuyez sur 🔍/ENT.

SUBW LEVEL*1 ↔ BASS LEVEL ↔ TREBLE LEVEL ↔ FADER*2 ↔ BALANCE ↔ BLACK OUT*3 ↔ SUBW LEVEL

3 Tournez le bouton rotatif pour modifier le réglage comme décrit ci-dessous, puis appuyez sur 🔍/ENT.

Niveau du subwoofer : +0 ~ +15
Niveau des graves : -7~+7
Niveau des aigus : -7~+7
Équilibreur : R15 ~ F15
Balance : L15 ~ R15
Mode d'extinction : ON/OFF

- *Si aucune opération n'est exécutée dans les 60 secondes qui suivent la sélection du mode SUBW LEVEL, BASS LEVEL, TREBLE LEVEL, FADER, BALANCE ou BLACK OUT, l'appareil revient automatiquement au mode normal.*

*1 *Lorsque le mode SUBWOOFER est réglé sur OFF, son niveau ne peut pas être réglé et les réglages SUBWOOFER ON/OFF ne peuvent pas être effectués en mode MultEQ (CURVE 1 ou CURVE 2).*

*2 *Si vous réglez le commutateur 2,2ch (3WAY)/4,2ch (FRONT/REAR/SUBW.) du processeur audio Imprint (PXA-H100) sur 2,2ch (3WAY), vous ne pouvez pas régler le mode FADER. Pour de plus amples informations, reportez-vous au mode d'emploi du PXA-H100.*

*3 *Si le mode d'extinction est activé, toutes les indications sur cet appareil s'éteignent afin de réduire la consommation d'énergie. Cette économie d'énergie améliore la qualité du son.*
Si vous appuyez sur une des touches de l'appareil lorsque le mode d'extinction est activé, la fonction en cours s'affiche pendant 5 secondes, puis l'appareil revient en mode d'extinction.

- *Selon l'appareil raccordé, certaines fonctions n'apparaissent pas sur l'affichage.*

Réglage du son en mode manuel

Vous pouvez modifier les réglages sonores lorsque le mode MultEQ est réglé sur MULTEQ OFF (Mode manuel).

Suivez les étapes 1 à 4 pour sélectionner l'un des modes du menu Son à modifier. Reportez-vous à la section correspondante ci-dessous pour plus d'informations sur l'option sélectionnée.

1 Appuyez sur IMPRINT pour activer le mode de sélection du menu Son.

2 Tournez le bouton rotatif pour sélectionner l'option de votre choix, puis appuyez sur 🔍/ENT.

SUBWOOFER ↔ SUBW SYSTEM*1 ↔ SUBW PHASE*1 ↔ SUBW CHANNEL*1 ↔ FACTORY'S EQ ↔ TW SETUP*2 ↔ FILTER TYPE ↔ MEDIAXPANDER ↔ MX LEV MODE*3 ↔ EQ MODE ↔ T.CORR PARA ↔ SOUND ADJUST*4 ↔ BLACK OUT ↔ SUBWOOFER
(par ex. sélectionnez SUBWOOFER)

*1 *Ces fonctions sont inopérantes lorsque SUBWOOFER est réglé sur OFF.*

*2 *Cette fonction n'est disponible que lorsque le PXA-H100 (vendu séparément) est raccordé et que le mode 2.2 canaux (3WAY) est sélectionné. Pour plus d'informations, reportez-vous au mode d'emploi du PXA-H100.*

*3 *Cette fonction est inopérante lorsque MEDIAXPANDER est réglé sur OFF.*

*4 *A l'étape 2, trois options de réglage du son (PARAMETER EQ/GRAPHIC EQ, T.CORRECTION, CROSSOVER) peuvent être sélectionnées en mode SOUND ADJUST ; tournez le* ***bouton rotatif*** *pour sélectionner l'option de votre choix, puis appuyez sur* ***🔍/ENT*** *pour passer à l'étape 3.*

3 Tournez le bouton rotatif pour modifier le réglage, puis appuyez sur 🔍/ENT.

(par exemple, sélectionnez SUBW ON ou SUBW OFF)

4 Maintenez la touche ⮌/ESC enfoncée pendant au moins 2 secondes pour revenir au mode normal.

- *Les réglages MEDIAXPANDER, FACTORY'S EQ, PARAMETER EQ/GRAPHIC EQ, EQ MODE et MX LEV MODE sont inopérants lorsque DEFEAT est réglé sur ON.*
- *Appuyez sur* ***⮌/ESC*** *pour revenir au mode du menu Son précédent.*
- *Si aucune opération n'est exécutée pendant 60 secondes, le mode du menu Son est annulé.*

Activation et désactivation du subwoofer

Lorsque le subwoofer est activé, vous pouvez en régler le niveau de sortie (reportez-vous à la page 15).

SUBW OFF ↔ SUBW ON (Réglage initial)

Réglage du système du subwoofer

Lorsque le subwoofer est activé, vous pouvez sélectionner System1 ou System2 de manière à obtenir l'effet de subwoofer désiré.

SUBW SYS 1 (Réglage initial) ↔ SUBW SYS 2

SUBW SYS 1 : Le niveau du subwoofer varie en fonction du réglage du volume principal.

SUBW SYS 2 : Le niveau du subwoofer est différent du réglage du volume principal. Par exemple, le subwoofer demeure audible même lorsque le volume est réglé à un niveau bas.

Réglage de la phase du subwoofer

NORMAL (Réglage initial) ↔ REVERSE

La phase de sortie du subwoofer bascule sur SUBWOOFER NORMAL (0°) ou sur SUBWOOFER REVERSE (180°). Pour régler le niveau, tournez le **bouton rotatif**.

Réglage du canal du subwoofer (SUBW CHANNEL)

Vous pouvez régler la sortie du subwoofer sur stéréo ou sur mono. Veillez à régler la sortie correspondante au type de subwoofer.

STEREO (Réglage initial) ↔ MONO

STEREO : Sortie subwoofer en stéréo (L/R)
MONO : Sortie subwoofer en mono

Préréglages de l'égaliseur (FACTORY'S EQ)

10 paramètres de l'égaliseur sont préréglés en usine pour une grande variété de sources de musique.

FLAT ↔ POPS ↔ ROCK ↔ NEWS ↔ JAZZ&BLUES ↔ ELEC DANCE ↔ HIP HOP&RAP ↔ EASY LISTEN ↔ COUNTRY ↔ CLASSICAL ↔ USER 1 ↔ USER 2 ↔ USER 3 ↔ USER 4 ↔ USER 5 ↔ USER 6

- *Si vous sélectionnez USER 1 à 6, vous pouvez rappeler le numéro de préréglage mémorisé à la section « Réglage de la courbe de l'égaliseur graphique » (page 28) ou à la section « Réglage de la courbe de l'égaliseur paramétrique » (page 28).*

Réglage de la pente de réponse de l'enceinte des aigus (TW SETUP)

Le réglage des caractéristiques de réponse de l'enceintes des aigus sur FLAT en mode 2.2 canaux (3WAY) risque d'endommager l'enceinte. Assurez-vous que la fréquence de coupure du répartiteur est adaptée à l'enceinte des aigus que vous utilisez (reportez-vous à la section « Réglage du répartiteur » à la page 28).

MAKER'S (Réglage initial) ↔ USER'S

MAKER'S : Comme mesure de protection contre de possibles dommages, vous ne pouvez pas sélectionner FLAT pour la pente de réponse de l'enceinte d'aigus en mode 2.2 canaux (3WAY).
USER'S : Le réglage FLAT est disponible en mode 2.2 canaux (3WAY).

Réglage du type de filtre

NORMAL (Réglage initial) ↔ INDIVIDUAL

NORMAL (L=R) : Les enceintes droite et gauche sont réglées simultanément.
INDIVIDUAL (L/R) : Les enceintes droite et gauche sont réglées individuellement.

Activation et désactivation du mode Media Xpander

Lorsque le mode Media Xpander est activé, vous pouvez en régler le niveau (reportez-vous à la page 27).

MX OFF (Réglage initial) ↔ MX ON

Réglage du niveau MX

Le mode MX (MEDIAXPANDER) différencie les sons vocaux des sons des instruments, indépendamment de la source de musique. Il permet à la radio FM, au CD, à la clé USB et à l'iPhone/iPod de reproduire clairement la musique, même lorsque les bruits de la route envahissent le véhicule.

Modification de la source à laquelle vous souhaitez appliquer le mode Media Xpander.

FM (niveau MX 1 à 3) :
Les aigus et les médiums deviennent plus clairs et vous bénéficiez d'un son bien équilibré sur toutes les fréquences.

CD (niveau MX 1 à 3) :
Le mode CD traite une grande quantité de données lors de la lecture. MX utilise ces quantités de données pour reproduire un son plus clair, plus limpide.

CMPM (niveau MX 1 à 3) :
Corrige les informations perdues lors de la compression. Le son est bien équilibré, proche de celui de l'original.

DVD (CD vidéo)
(niveau MX MOVIE 1 à 2) :
La part de dialogue d'une vidéo est reproduite plus clairement.

(DVD MUSIC) :
Un DVD ou un CD vidéo contient une grande quantité de données, telles qu'un clip musical. MX utilise ces données pour reproduire un son clair.

AUX (niveau MX 1) :
Choisissez le mode MX (CMPM, MOVIE ou MUSIC) qui correspond au média connecté.

- *Chaque source de musique, notamment la radio FM, CD et MP3/WMA/AAC, peut posséder son propre réglage MX.*
- *Sur des disques contenant des données MP3/WMA/AAC et CD-DA, lorsque la source passe de « MP3/WMA/AAC à CD-DA » ou de « CD-DA à MP3/WMA/AAC », le changement du mode MX peut retarder légèrement la lecture.*
- *Si vous sélectionnez EFFECT OFF, le mode MX de chaque source de musique est réglé sur OFF.*
- *La fonction est inopérante lorsque DEFEAT est réglé sur ON.*
- *Il n'y a pas de mode MX pour la radio MW et LW.*
- *Si un processeur audio muni de la fonction MX (PXA-H701, etc.) est raccordé, son propre traitement MX est appliqué à la source de musique. Étant donné que les réglages du processeur MX peuvent ne pas correspondre avec ceux de l'appareil principal, le processeur audio doit être réglé. Pour plus d'informations, reportez-vous au mode d'emploi du processeur audio.*
- *Le paramètre « CMPM » est appliqué aux données MP3/WMA/AAC et à l'iPhone/iPod.*

Réglage du mode EQ

Ce réglage vous permet de sélectionner l'égaliseur paramétrique à 5 gammes ou l'égaliseur graphique à 7 gammes.

PARAMETER EQ (réglage initial) ↔ GRAPHIC EQ

PEQ : Égaliseur paramétrique à 5 gammes
GEQ : Égaliseur graphique à 7 gammes

Réglage de l'unité de correction du temps (T.CORR PARA)

Vous pouvez changer l'unité de correction du temps (cm ou pouces).

CM (Réglage initial) ↔ INCH

Activation et désactivation du mode d'extinction

Si le mode d'extinction est activé, toutes les indications sur cet appareil s'éteignent afin de réduire la consommation d'énergie. Cette économie d'énergie améliore la qualité du son.

B.OUT OFF (Réglage initial) ↔ B.OUT ON

- *Lorsque le mode d'extinction est réglé sur ON, tous les affichages de l'appareil s'éteignent au bout de 5 secondes.*
- *Si vous appuyez sur une des touches de l'appareil lorsque le mode d'extinction est activé, la fonction en cours s'affiche pendant 5 secondes, puis l'appareil revient en mode d'extinction.*

Réglage du champ sonore (SOUND ADJUST)

Il est possible de régler PARAMETER EQ/GRAPHIC EQ, T.CORRECTION et CROSSOVER dans ce mode.

Réglage de la courbe de l'égaliseur paramétrique

Vous pouvez modifier les réglages de l 'égaliseur afin de créer une courbe de réponse plus
adaptée à vos goûts. Pour ajuster la courbe de l'égaliseur paramétrique, réglez le mode EQ sur PARAMETER EQ. Pour de plus amples informations, reportez-vous à la section « Réglage du mode EQ » (page 27).

1 Après avoir sélectionné PARAMETER EQ en mode SOUND ADJUST, appuyez sur BAND/TA pour sélectionner la gamme à régler.

B 1 → B 2 → B 3 → B 4 → B 5 → B 1

2 Appuyez sur ◀ ou ▶ pour sélectionner les gammes de fréquences.

Gammes de fréquences ajustables :
20 Hz à 20 kHz (par incréments de 1/3 octaves)

Band-1 : 20 Hz~80 Hz (63 Hz)
Band-2 : 50 Hz~200 Hz (150 Hz)
Band-3 : 125 Hz~3,2 kHz (400 Hz)
Band-4 : 315 Hz~8 kHz (1 kHz)
Band-5 : 800 Hz~20 kHz (2,5 kHz)

3 Tournez le bouton rotatif pour régler le niveau.

Niveau ajustable : -6 à +6 dB

4 Appuyez sur SOURCE/⏻ pour régler la largeur de bande (Q).

Largeur de bande ajustable : 1, 1,5, 3

5 Pour régler une autre gamme, répétez les étapes 4 à 7, puis réglez toutes les gammes.

- *Les fréquences des gammes adjacentes ne peuvent pas être réglées en 4 étapes.*
- *Pendant le réglage de PARAMETER EQ, vous devez prendre en compte la réponse en fréquence des enceintes raccordées.*

Réglage de la courbe de l'égaliseur graphique

Vous pouvez modifier les paramètres de l'égaliseur afin de créer une courbe de réponse plus adaptée à vos goûts. Pour ajuster la courbe de l'égaliseur graphique, réglez le mode EQ sur GRAPHIC EQ. Pour de plus amples informations, reportez-vous à la section « Réglage du mode EQ » (page 27).

1 Après avoir sélectionné GRAPHIC EQ en mode SOUND ADJUST, appuyez sur BAND/TA pour sélectionner la gamme à régler.

B 1 → B 2 → B 3 → B 4 → B 5 → B 6 → B 7 → B 1

Band-1 (63 Hz) / Band-2 (150 Hz) / Band-3 (400 Hz) / Band-4 (1 kHz) / Band-5 (2,5 kHz) / Band-6 (6,3 kHz) / Band-7 (17,5 kHz)

2 Tournez le bouton rotatif pour régler le niveau.

Niveau de sortie ajustable : -6 à +6 dB

3 Pour régler une autre gamme, répétez les étapes 1 et 2, puis réglez toutes les gammes.

Réglage de la correction du temps

Avant d'effectuer les procédures suivantes, reportez-vous à la section « À propos de la correction du temps » (page 30).

1 Après avoir sélectionné T.CORRECTION en mode SOUND ADJUST, appuyez sur BAND/TA pour sélectionner la gamme à régler.

Système 2.2 canaux (3WAY)

F-L (réglage initial) → F-R → R-L → R-R →
(Moy-G) (Moy-D) (Aigus-G) (Aigus-D)
SW-L → SW-R → F-L
(Moy-G)

4.2 canaux (FRONT/REAR/SUBW.) System

F-L (réglage initial) → F-R → R-L → R-R →
(Avant-G) (Avant-D) (Arrière-G) (Arrière-D)
SW-L → SW-R → F-L
(Avant-G)

2 Tournez le bouton rotatif pour régler la valeur de correction de la distance (0,0 à 336,6 cm).

L = (distance qui vous sépare de l'enceinte la plus éloignée) – (distance qui vous sépare des aux autres enceintes)

Reportez-vous à la section « Liste des valeurs de correction du temps » à la page 30.

3 Répétez les étapes 1 et 2 pour régler une autre enceinte.

Réglez ces valeurs afin que le son de cette enceinte atteigne la position d'écoute en même temps que le son des autres enceintes.

Réglage du répartiteur

Avant d'effectuer les procédures suivantes, reportez-vous à la section « À propos du répartiteur » (page 31).

Système 2.2 canaux (3WAY)

1 Après avoir sélectionné CROSSOVER en mode SOUND ADJUST, appuyez sur BAND/TA pour sélectionner la gamme à régler.

Système 2.2 canaux (3WAY) / NORMAL (L=R)

Éléments de réglage :
LOW / M-L / M-H / HIGH

Système 2.2 canaux (3WAY) / INDIVIDUAL (L/R)

Éléments de réglage :
L-L / L-R / ML-L / ML-R / MH-L / MH-R / H-L / H-R

2 Appuyez sur ◀ ou ▶ pour sélectionner la fréquence de coupure de votre choix (point de croisement).

Gammes de fréquences ajustables :

Système 2.2 canaux (3WAY)

Éléments de réglage :

LOW / M-L	20 Hz~200 Hz
M-H	20 Hz~20 kHz
HIGH	(1 kHz~20 kHz)*1/(20 Hz~20 kHz)*2

**1 Si vous sélectionnez l'option MAKER's, reportez-vous à la section « Réglage de la pente de réponse de l'enceinte des aigus (TW SETUP) » (page 27).*
**2 Si vous sélectionnez l'option USER's, reportez-vous à la section « Réglage de la pente de réponse de l'enceinte des aigus (TW SETUP) » (page 27).*

3 Appuyez sur SOURCE/⏻ pour régler la pente.
Pente ajustable : FLAT*, 6 dB/oct., 12 dB/oct., 18 dB/oct., 24 dB/oct.

* *Le paramètre FLAT peut être réglé uniquement pour la pente HIGH lorsque vous avez sélectionné USER'S à la section « Réglage de la pente de réponse de l'enceinte des aigus (TW SETUP) » (page 27). Selon les caractéristiques de réponse de l'enceinte, vous devez faire attention lorsque vous réglez la pente de réponse sur FLAT, car vous risquez d'endommager l'enceinte. Un message s'affiche lorsque la pente de réponse de l'enceinte des aigus est réglée sur FLAT.*

4 Tournez le bouton rotatif pour régler le niveau de sortie.
Niveau de sortie ajustable : -12 à 0 dB.

5 Répétez les étapes 1 à 4 pour régler les autres gammes.

4.2 canaux (FRONT/REAR/SUBW.) System

1 Après avoir sélectionné CROSSOVER en mode SOUND ADJUST, appuyez sur BAND/TA pour sélectionner la gamme à régler.

4.2 canaux (FRONT/REAR/SUBW.) Système / NORMAL (L=R)

Éléments de réglage :
LOW (SUB-W) / MID (REAR) / HIGH (FRONT)

4.2 canaux (FRONT/REAR/SUBW.) Système / INDIVIDUAL (L/R)

Éléments de réglage :
L (SUB-W)-L / L (SUB-W)-R / M (REAR)-L / M (REAR)-R / H (FRONT)-L / H (FRONT)-R

2 Appuyez sur ◀ ou ▶ pour sélectionner la fréquence de coupure de votre choix (point de croisement).
Gammes de fréquences ajustables :

4.2 canaux (FRONT/REAR/SUBW.) System

Éléments de réglage :
20 Hz à 200 Hz

3 Appuyez sur SOURCE/⏻ pour régler la pente.
Pente ajustable : FLAT, 6 dB/oct., 12 dB/oct., 18 dB/oct., 24 dB/oct.

4 Tournez le bouton rotatif pour régler le niveau de sortie.
Niveau de sortie ajustable : -12 à 0 dB.

5 Répétez les étapes 1 à 4 pour régler les autres gammes.

- *Pendant le réglage de CROSSOVER, vous devez prendre en compte la réponse en fréquence des enceintes raccordées.*
- *A propos du système 2.2 canaux (3WAY)/4.2 canaux (FRONT/REAR/SUBW.), vous pouvez basculer les modes système 2.2 canaux (3WAY)/4.2 canaux (FRONT/REAR/SUBW.) à l'aide du commutateur 2.2 canaux (3WAY)/4.2 canaux (FRONT/REAR/SUBW.) du PXA-H100. Pour plus d'informations, reportez-vous au mode d'emploi du PXA-H100.*

Mémorisation des réglages du champ sonore

Les réglages SOUND ADJUST contenant des réglages PARAMETER EQ/GRAPHIC EQ, T.CORRECTION et CROSSOVER peuvent être mémorisés.

1 Une fois le réglage de SOUND ADJUST terminé, sélectionnez l'une des touches de préréglage (1 à 6) dans l'une des options du mode SOUND ADJUST (par exemple, CROSSOVER), puis maintenez-la enfoncée pendant au moins 2 secondes.

2 Tournez le bouton rotatif pour sélectionner PROTECT YES/NO, puis appuyez sur 🔍/ENT pour mémoriser les contenus adaptés.

PROTECT YES (réglage initial) ↔ PROTECT NO

- *Si vous sélectionnez YES, le contenu réglé est protégé et enregistré sous les touches de préréglage. Si vous souhaitez enregistrer le paramètre sous une touche de préréglage protégée, vous pouvez sélectionner « REPLACE NO/YES ».*
- *Si vous sélectionnez NO, le préréglage est mémorisé.*
- *Lorsque vous effectuez cette opération, tous les réglages PARAMETER EQ/GRAPHIC EQ, T.CORRECTION et CROSSOVER sont mémorisés dans les touches de préréglage.*
- *Les données mémorisées ne sont pas supprimées lorsque vous réinitialisez l'appareil ou déconnectez la batterie.*
- *Vous pouvez rappeler les données mémorisées en suivant les instructions de la section « Rappel des réglages mémorisés du champ sonore » (page 29).*

Rappel des réglages mémorisés du champ sonore

Les réglages SOUND ADJUST enregistrés contiennent les réglages PARAMETER EQ/GRAPHIC EQ, T.CORRECTION et CROSSOVER mémorisés.

1 Après avoir sélectionné une option du mode SOUND ADJUST (par exemple, CROSSOVER), appuyez sur l'une des touches de préréglage (1 à 6) pour rappeler les réglages mémorisés.

2 Appuyez à nouveaux sur les touches de préréglage pour revenir au mode SOUND ADJUST.

- *Lorsque vous effectuez cette opération, tous les réglages PARAMETER EQ/GRAPHIC EQ, T.CORRECTION et CROSSOVER mémorisés dans les touches de préréglage seront rappelés.*

À propos de la correction du temps

La distance entre l'auditeur et les enceintes dans un véhicule peut varier selon l'emplacement des enceintes. Cette différence dans la distance entre les enceintes et l'auditeur modifie le son et les caractéristiques de la fréquence. Ceci est dû au fait que le son n'arrive pas en même temps à l'oreille droite et à l'oreille gauche de l'auditeur.
Pour corriger cet effet, l'appareil retarde le signal audio vers les enceintes les plus proches de l'auditeur. Ainsi, l'auditeur a la sensation que ces enceintes sont séparées. L'auditeur peut donc se trouver à égale distance entre les enceintes gauche et droite pour bénéficier d'un son optimal.
Ce réglage sera effectué pour chaque enceinte par incréments de 3,4 cm.

Exemple 1. Position d'écoute : siège avant gauche

Réglez le niveau de la correction du temps de l'enceinte avant gauche sur une valeur supérieure et celui de l'enceinte arrière droite sur zéro ou sur une valeur inférieure.

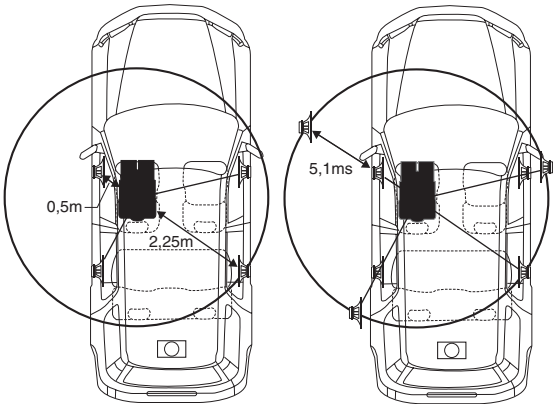

Le son n'est pas équilibré car la distance entre la position d'écoute et les diverses enceintes n'est pas la même.
La différence de distance entre l'enceinte avant gauche et l'enceinte arrière droite est de 1,75 m (68-7/8").
La valeur de la correction du temps de l'enceinte avant gauche est calculée dans le diagramme ci-dessus.

Conditions :
Enceinte la plus éloignée – position d'écoute : 2,25 m (88-9/16")
Enceinte avant gauche – position d'écoute : 0,5 m (19-11/16")
Calcul : L = 2,25 m – 0,5 m = 1,75 m (68-7/8")
Correction du temps = 1,75 ÷ 343*[1] × 1 000 = 5,1 (ms)

*[1] *Vitesse du son : 343 m/s (765 mph) à 20°C*

En d'autres termes, étant donné que la valeur de correction du temps de l'enceinte avant gauche est de 5,1 ms, l'auditeur a la sensation que la distance qui le sépare de l'enceinte avant gauche est la même que celle qui le sépare de l'enceinte la plus éloignée.

La correction du temps élimine les différences dans le délai requis pour que le son atteigne la position d'écoute.
Le temps de l'enceinte avant gauche est corrigé de 5,1 ms afin que le son de cette enceinte atteigne la position d'écoute en même temps que le son des autres enceintes.

Exemple 2. Position d'écoute : tous les sièges

Réglez la correction du temps de chaque enceinte sur le même niveau.

1 Asseyez-vous à la position d'écoute (siège du conducteur, etc.), puis mesurez la distance (en mètres) entre votre tête et les diverses enceintes.

2 Calculez la différence entre la valeur de correction de la distance qui vous sépare de l'enceinte la plus éloignée et celle qui vous sépare des autres enceintes.

L = (distance qui vous sépare de l'enceinte la plus éloignée) – (distance qui vous sépare des aux autres enceintes)

Ces valeurs sont les valeurs de correction du temps des diverses enceintes. Réglez ces valeurs afin que chaque son atteigne la position d'écoute en même temps que le son des autres enceintes.

Liste des valeurs de correction du temps

Numéro de délai	Différence de temps (ms)	Distance (cm)	Distance (pouces)	Numéro de délai	Différence de temps (ms)	Distance (cm)	Distance (pouces)
0	0,0	0,0	0,0	51	5,1	173,4	68,3
1	0,1	3,4	1,3	52	5,2	176,8	69,7
2	0,2	6,8	2,7	53	5,3	180,2	71,0
3	0,3	10,2	4,0	54	5,4	183,6	72,4
4	0,4	13,6	5,4	55	5,5	187,0	73,7
5	0,5	17,0	6,7	56	5,6	190,4	75,0
6	0,6	20,4	8,0	57	5,7	193,8	76,4
7	0,7	23,8	9,4	58	5,8	197,2	77,7
8	0,8	27,2	10,7	59	5,9	200,6	79,1
9	0,9	30,6	12,1	60	6,0	204,0	80,4
10	1,0	34,0	13,4	61	6,1	207,4	81,7
11	1,1	37,4	14,7	62	6,2	210,8	83,1
12	1,2	40,8	16,1	63	6,3	214,2	84,4
13	1,3	44,2	17,4	64	6,4	217,6	85,8
14	1,4	47,6	18,8	65	6,5	221,0	87,1
15	1,5	51,0	20,1	66	6,6	224,4	88,4
16	1,6	54,4	21,4	67	6,7	227,8	89,8
17	1,7	57,8	22,8	68	6,8	231,2	91,1
18	1,8	61,2	24,1	69	6,9	234,6	92,5
19	1,9	64,6	25,5	70	7,0	238,0	93,8
20	2,0	68,0	26,8	71	7,1	241,4	95,1
21	2,1	71,4	28,1	72	7,2	244,8	96,5
22	2,2	74,8	29,5	73	7,3	248,2	97,8
23	2,3	78,2	30,8	74	7,4	251,6	99,2
24	2,4	81,6	32,2	75	7,5	255,0	100,5
25	2,5	85,0	33,5	76	7,6	258,4	101,8
26	2,6	88,4	34,8	77	7,7	261,8	103,2
27	2,7	91,8	36,2	78	7,8	265,2	104,5
28	2,8	95,2	37,5	79	7,9	268,6	105,9
29	2,9	98,6	38,9	80	8,0	272,0	107,2
30	3,0	102,0	40,2	81	8,1	275,4	108,5
31	3,1	105,4	41,5	82	8,2	278,8	109,9
32	3,2	108,8	42,9	83	8,3	282,2	111,2
33	3,3	112,2	44,2	84	8,4	285,6	112,6
34	3,4	115,6	45,6	85	8,5	289,0	113,9
35	3,5	119,0	46,9	86	8,6	292,4	115,2
36	3,6	122,4	48,2	87	8,7	295,8	116,6
37	3,7	125,8	49,6	88	8,8	299,2	117,9
38	3,8	129,2	50,9	89	8,9	302,6	119,3
39	3,9	132,6	52,3	90	9,0	306,0	120,6
40	4,0	136,0	53,6	91	9,1	309,4	121,9
41	4,1	139,4	54,9	92	9,2	312,8	123,3
42	4,2	142,8	56,3	93	9,3	316,2	124,6
43	4,3	146,2	57,6	94	9,4	319,6	126,0
44	4,4	149,6	59,0	95	9,5	323,0	127,3
45	4,5	153,0	60,3	96	9,6	326,4	128,6
46	4,6	156,4	61,6	97	9,7	329,8	130,0
47	4,7	159,8	63,0	98	9,8	333,2	131,3
48	4,8	163,2	64,3	99	9,9	336,6	132,7
49	4,9	166,6	65,7				
50	5,0	170,0	67,0				

À propos du répartiteur

Répartiteur (X-OVER) :

Cet appareil est équipé d'un répartiteur. Le répartiteur permet de limiter les fréquences livrées aux sorties. Chaque canal est contrôlé indépendamment. Par conséquent, chaque paire d'enceintes peut être contrôlée par les fréquences pour lesquelles elles ont été conçues.
Le répartiteur permet de régler le filtre passe-haut (HPF) et le filtre passe-bas (LPF) de chaque gamme, ainsi que la pente (c'est-à-dire la vitesse à laquelle le filtre émet les sons graves et aigus).
Vous devez effectuer ces réglages conformément aux caractéristiques de reproduction des enceintes. Selon les enceintes, un réseau passif n'est peut-être pas nécessaire. Si vous n'en êtes pas certain, consultez votre revendeur Alpine agréé.

Mode 4.2 canaux (FRONT/REAR/SUBW.)

	Fréquence de coupure (incréments de 1/3 octaves)		Pente		Niveau
	HPF	LPF	HPF	LPF	
Enceinte de graves	----	20 Hz - 200 Hz	----	FLAT, 6, 12, 18, 24 dB/oct.	0 à -12 dB
Enceinte d'aigus arrière	20 Hz - 200 Hz	----	FLAT, 6, 12, 18, 24 dB/oct.	----	0 à -12 dB
Enceinte d'aigus avant	20 Hz - 200 Hz	----	FLAT, 6, 12, 18, 24 dB/oct.	----	0 à -12 dB

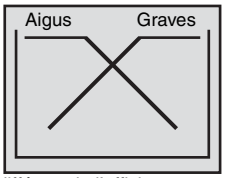

(différent de l'affichage actuel)

Mode 2.2ch (3WAY)

	Fréquence de coupure (incréments de 1/3 octaves)		Pente		Niveau
	HPF	LPF	HPF	LPF	
Enceinte de graves	----	20 Hz - 200 Hz	----	FLAT, 6, 12, 18, 24 dB/oct.	0 à -12 dB
Enceinte de médiums	20 Hz - 200 Hz	20 Hz - 20 kHz	FLAT, 6, 12, 18, 24 dB/oct.	FLAT, 6, 12, 18, 24 dB/oct.	0 à -12 dB
Enceinte des aigus	1 kHz - 20 kHz, (20 Hz ~ 20 kHz)*	----	FLAT* 6, 12, 18, 24 dB/oct.	----	0 à -12 dB

* *Uniquement lorsque vous sélectionnez USER's à la section « Réglage de la pente de réponse de l'enceinte des aigus (TW SETUP) » (page 27).*

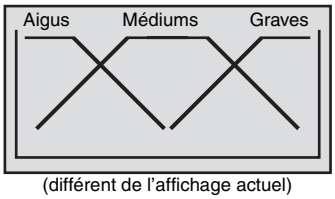

(différent de l'affichage actuel)

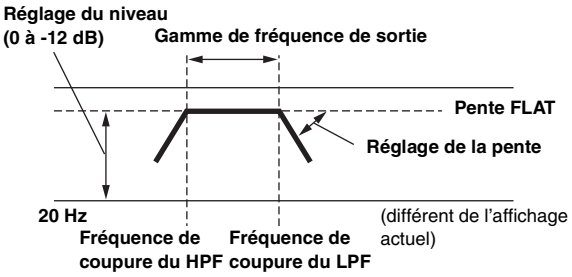

- *Filtre passe-haut (HPF) : coupe les basses fréquences et permet aux fréquences les plus aiguës de passer.*
- *Filtre passe-bas (LPF) : coupe les fréquences aiguës et permet aux fréquences les plus basses de passer.*
- *Pente : le niveau change (en dB) pour un changement de fréquence d'une octave.*
- *Plus la valeur de la pente est élevée, plus la pente devient raide.*
- *Réglez la pente sur FLAT pour contourner les filtres passe-haut ou passe-bas.*
- *N'utilisez pas un haut-parleur d'aigus sans le filtre passe-haut (HPF) ou pour régler une basse fréquence, car celle-ci pourrait endommager les enceintes.*
- *Vous ne pouvez pas régler le répartiteur sur une fréquence supérieure au filtre passe-haut (HPF) et inférieure au filtre passe-bas (LPF) .*
- *Le réglage doit être effectué conformément à la fréquence de croisement recommandée des enceintes raccordées. Déterminez la fréquence de croisement recommandée des enceintes. Si vous réglez une fréquence en dehors de la gamme recommandée, vous risquez d'endommager les enceintes.*
  Pour les fréquences de croisement recommandées des enceintes Alpine, reportez-vous au mode d'emploi correspondant.
  Nous ne sommes pas responsables des dommages ou dysfonctionnements des enceintes en cas d'utilisation du répartiteur en dehors de la valeur recommandée.

A propos de la technologie IMPRINT

VISION ARTISTIQUE ET RÉALITÉ

Toute création musicale commence par la vision de l'artiste. Après des heures de répétition, d'enregistrement et de mixage, cette vision est enfin matérialisée et prête à être écoutée sur un disque, à la radio ou au moyen d'un autre support. Mais percevons-nous la musique telle que l'artiste l'a créée ? Malheureusement, force est de constater que la qualité sonore n 'est pratiquement jamais identique à celle de l'enregistrement original de l 'artiste, notamment lorsque nous écoutons de la musique dans un véhicule.

LES VÉHICULES SONT DES ESPACES SONORES DE MAUVAISE QUALITÉ

Les matériaux utilisés dans la construction d'un véhicule dénaturent le son. Par exemple, les fenêtres amplifient et reflètent les hautes fréquences. Les matériaux utilisés pour les sièges et le tableau de bord modifient certaines fréquences. Les tapis absorbent et suppriment les moyennes fréquences. Les égaliseurs graphiques et paramétriques ne sont que des solutions provisoires. En outre, les enceintes ne sont habituellement pas placées à égale distance des auditeurs, ce qui crée un son non équilibré et non centré. La correction du temps permet de résoudre ces problèmes, mais pour une seule position d'écoute.

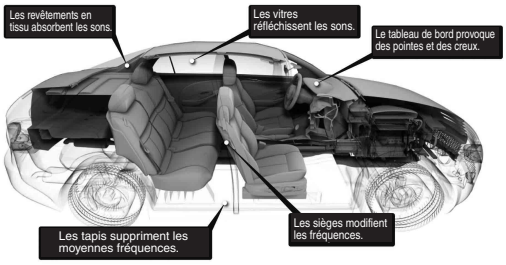

PRÉSENTATION DE LA TECHNOLOGIE IMPRINT

Ces problèmes acoustiques sont graves et aucun système de correction n'est jusqu'à présent parvenu à les résoudre. Avec l'introduction d'IMPRINT, Alpine propose une combinaison matériel/logiciel qui non seulement permet de résoudre ces problèmes, mais qui améliore la balance et la définition sonore, et ceci automatiquement et en quelques minutes seulement !

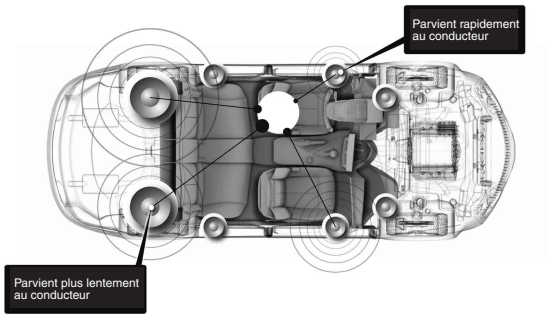

EN QUOI LA TECHNOLOGIE IMPRINT EST-ELLE DIFFÉRENTE ?

La technologie IMPRINT qui utilise MultEQ est supérieure aux autres système d'égalisation pour plusieurs raisons.

- C'est le seul système qui mesure l'intégralité de la zone d'écoute : il analyse le domaine temporel à partir de chaque position d'écoute, puis identifie et applique la méthode adéquate sur toutes les positions d'écoute. Les auditeurs bénéficient donc d'un son parfait, quelle que soit leur position d 'écoute.
- Il permet de corriger les problèmes de temps et de fréquences afin de bénéficier d'un son plus naturel.
- Il utilise la répartition des fréquences dynamiques afin d'appliquer des centaines de points de correction aux zones les plus affectées.
- Il détermine des points de combinaison optimisés pour le recouvrement des basses fréquences.
- Il réalise en quelques minutes la syntonisation du son, qui requiert généralement plusieurs jours de travail aux professionnels.

Changeur (en option)

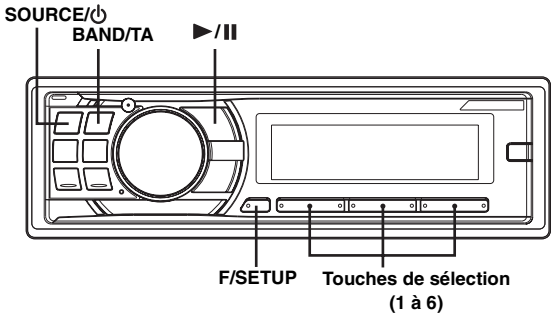

Contrôle d'un changeur CD (en option)

Un changeur CD à 6 disques ou 12 disques en option peut être raccordé à cet appareil s'il est compatible Ai-NET. Si un changeur CD est raccordé à l'entrée Ai-NET de cet appareil, il peut être commandé par ce dernier.
Grâce au KCA-400C (dispositif de commutation multi-changeur) ou au KCA-410C (Versatile Link Terminal), plusieurs changeurs peuvent être commandés par cet appareil.
Reportez-vous à la section « Sélection du multi-changeur (en option) » (page 33) pour sélectionner les changeurs CD.

- *Les commandes de cet appareil pour l'exploitation du changeur CD sont disponibles uniquement lorsqu'un changeur CD est raccordé.*
- *Le changeur DVD (en option) peut être commandé à partir de cet appareil ainsi que du changeur CD.*

1 Appuyez sur SOURCE/⏻ pour activer le mode CHANGER.
L'affichage indique le numéro du disque et de la piste.

- *L'indicateur de source dépend de la source raccordée.*
- *Appuyez sur **BAND/TA** pour passer du mode disque au mode changeur.*

2 Appuyez sur F/SETUP pour activer le mode de sélection du disque.

Mode de sélection du disque (Disque N° 1~6)	→	Mode de sélection du disque* (Disque N° 7~12)	→
Mode RPT/M.I.X.	→	Mode de sélection du disque (Disque N° 1~6)	

3 Appuyez sur l'une des touches de sélection (1 à 6) correspondant à l'un des disques chargés dans le changeur CD.
Le numéro de disque sélectionné apparait et la lecture du CD ou du fichier MP3 commence.

- *Après avoir sélectionné le disque souhaité, vous pouvez procéder de la même manière que pour le changeur CD de cet appareil.*
  Pour obtenir de plus amples informations, veuillez vous reporter à la section CD/MP3/WMA/AAC.

* *Si un changeur 12 disques est raccordé.*

Lecture de fichiers MP3 avec le changeur CD (en option)

Si vous raccordez un changeur compatible MP3, vous pouvez lire sur cet appareil les CD-ROM, CD-R et CD-RW contenant des fichiers MP3.

1 Appuyez sur SOURCE/⏻ pour passer au mode changeur MP3.

2 Appuyez sur l'une des touches de sélection (1 à 6) du disque correspondant à l'un des disques chargés dans le changeur CD.

3 Pour interrompre la lecture, appuyez sur ►/II .
Appuyez à nouveau sur ►/II pour reprendre la lecture.

- *L'appareil peut lire des disques contenant à la fois des données audio et des données MP3.*
- *Pour commander le MP3 avec un changeur CD compatible MP3, reportez-vous à la section « CD/MP3/WMA/AAC » aux pages 11 à 14.*

Sélection du multi-changeur (en option)

Le système Ai-NET Alpine prend en charge jusqu'à 6 changeurs CD. Si vous voulez utiliser deux changeurs ou plus, vous devrez utiliser le KCA-400C (commutateur multi-changeurs). Si vous utilisez 1 dispositif de commutation, vous pouvez raccorder jusqu'à 4 changeurs CD. Si vous utilisez 2 dispositifs de commutation, vous pouvez raccorder jusqu'à 6 changeurs CD. Lorsque vous utilisez le KCA-410C (Versatile Link Terminal), vous pouvez raccorder deux changeurs et deux sorties externes (AUX).

1 Appuyez sur la touche SOURCE/⏻ de cet appareil pour activer le mode changeur CD.
Vous pouvez également appuyer sur la touche SOURCE de la télécommande (RUE-4202) pour activer le mode changeur CD.

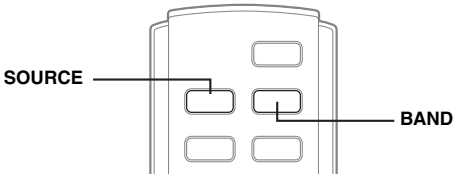

2 Appuyez sur BAND/TA pour activer le mode de sélection du changeur CD.
Le mode de sélection du changeur CD demeure actif pendant plusieurs secondes.

3 Appuyez sur BAND/TA jusqu'à ce que l'indicateur du changeur CD souhaité apparaisse sur l'affichage.

- *Si le changeur CD sélectionné n'est pas raccordé, l'affichage indique « NO CHANGER-(No.) ».*
- *Pour commander le changeur sélectionné, reportez-vous à la section « CD/MP3/WMA/AAC » (page 11-14).*
- *Pour plus d'informations sur l'utilisation de l'entrée externe (AUX) avec le KCA-410C, reportez-vous à la section « Réglage du mode AUX (V-Link) » à la page 21.*

Informations

En cas de problème

En cas de problème, éteignez l'appareil, puis remettez-le sous tension. Si l'appareil ne fonctionne toujours pas correctement, vérifiez les éléments de la liste de contrôle ci-dessous. Ce guide devrait vous aider à résoudre tout problème provenant de l'appareil. Sinon, vérifiez les connexions du reste du système ou consultez un revendeur Alpine agréé.

Base

Fonctions inopérantes ou absence d'affichage.

- La clé de contact du véhicule est sur la position d'arrêt.
  - Si l'appareil est raccordé selon les instructions, il ne fonctionne pas quand la clé de contact est sur la position d'arrêt.
- Connexions incorrectes du fil d'alimentation (rouge) et du fil de la batterie (jaune).
  - Vérifiez les connexions du fil d'alimentation et du fil de la batterie.
- Fusible grillé.
  - Vérifiez le fusible de l'appareil et remplacez-le par un fusible approprié, si nécessaire.
- Disfonctionnement du microprocesseur interne dû à des interférences de bruit, etc.
  - Appuyez sur le commutateur RESET avec un stylo à bille ou un objet pointu.

Radio

Impossible de recevoir les stations.

- Pas d'antenne ou connexion incorrecte des câbles.
  - Vérifiez que l'antenne est bien raccordée ; remplacez l'antenne ou le câble si nécessaire.

Impossible d'accorder les stations en mode de recherche automatique.

- Les signaux dans la région sont faibles.
  - Vérifiez que le tuner est en mode DX.
- Si vous vous trouvez dans une région à signal fort, l'antenne n'est peut-être pas mise à la terre ou raccordée correctement.
  - Vérifiez les connexions de l'antenne ; vérifiez qu'elle est correctement reliée à l'emplacement du montage.
- La longueur de l'antenne ne convient peut-être pas.
  - Vérifiez si l'antenne est complètement déployée.Si l'antenne est cassée, remplacez-la par une neuve.

Réception parasitée.

- La longueur de l'antenne ne convient pas.
  - Déployez complètement l'antenne, remplacez-la si elle est cassée.
- L'antenne n'est pas correctement reliée à l'emplacement de montage.
  - Vérifiez que l'antenne est correctement reliée à l'emplacement de montage.

CD

Le lecteur CD ne fonctionne pas.

- La température dépasse +50°C (+120°F) pour le CD.
  - Laissez la température de l'habitacle (ou du coffre) baisser.

Le son de lecture du disque est déformé.

- Condensation de l'humidité dans le module CD.
  - Attendez que l'humidité s'évapore (environ 1 heure).

Insertion de disque impossible.

- Le lecteur contient déjà un CD.
  - Éjectez le disque et enlevez-le.
- Le CD est mal inséré.
  - Assurez-vous que le CD est inséré conformément aux instructions décrites à la section relative au fonctionnement du lecteur CD.

Recherche rapide vers l'avant/vers l'arrière impossible.

- Le CD est endommagé.
  - Éjectez le disque et jetez-le.L'utilisation d'un disque endommagé peut altérer le mécanisme de l'appareil.

Pertes de son dues à des vibrations.

- Mauvais montage de l'appareil.
  - Réinstallez l'appareil correctement.
- Disque très sale.
  - Nettoyez le disque.
- Disque rayé.
  - Remplacez le disque.
- Lentille de lecture sale.
  - N'utilisez pas un disque de nettoyage disponible dans le commerce.Consultez le revendeur Alpine le plus proche.

Pertes de son non dues à des vibrations.

- Disque sale ou rayé.
  - Nettoyez le disque ; remplacez tout disque endommagé.

Écrans d'erreur (lecteur CD intégré seulement).

- Erreur mécanique.
  - Appuyez sur ⏏. Après que l'indication d'erreur a disparu, réintroduisez le disque. Si la solution mentionnée ci-dessus ne résout pas le problème, consultez votre revendeur Alpine.

Lecture du CD-R/CD-RW impossible.

- La session de fermeture (finalisation) n'a pas été effectuée.
  - Effectuez la finalisation et reprenez la lecture du disque.

MP3/WMA/AAC

Le format MP3, WMA ou AAC n'est pas reproduit.

- Une erreur de lecture s'est produite. Le format MP3/WMA/AAC n'est pas compatible.
  - Assurez-vous que le MP3/WMA/AAC a été écrit dans un format pris en charge. Reportez-vous à la section « À propos des fichiers MP3/WMA/AAC » (page 13 et 14), puis procédez à la réécriture dans un format pris en charge par cet appareil.

Audio

Le son n'est pas reproduit par les enceintes.

- L'appareil ne reçoit pas le signal de sortie de l'amplificateur interne.
  - POWER IC est réglé sur « ON » (page 20).

iPod

Absence de son et de lecture sur l'iPod.

- L'iPod n'est pas reconnu.
  - Réinitialisez l'appareil et l'iPod. Reportez-vous à la section « Mise en service de l'appareil » (page 7). Pour réinitialiser l'iPod, reportez-vous à son Mode d'emploi.

Indications pour le lecteur de CD

NO DISC

- Aucun CD n'a été introduit.
  - Introduisez un CD.
- Bien qu'un disque soit inséré dans l'appareil, l'indication « NO DISC » est affichée et le disque ne peut pas être lu ou éjecté.
  - Enlevez le disque en procédant de la façon suivante :
    Appuyez à nouveau sur la touche ⏏ et maintenez-la enfoncée pendant au moins 2 secondes.
    S'il s'avère toujours impossible d'éjecter le disque, consultez votre revendeur Alpine.

ERROR

- Erreur du mécanisme.
  1) Appuyez sur la touche ⏏ et éjectez le CD.
     Si l'éjection n'a pas lieu, consultez le revendeur Alpine.
  2) Lorsqu'une indication d'erreur persiste après l'éjection, appuyez à nouveau sur ⏏.
     Si une indication d'erreur persiste toujours après avoir appuyé plusieurs fois sur ⏏, consultez le revendeur Alpine.
- *Si l'indication « ERROR » est affichée :*
  S'il n'est pas possible d'éjecter le disque en appuyant sur ⏏, appuyez sur le commutateur RESET (reportez-vous à la page 7), puis appuyez à nouveau sur ⏏.
  S'il s'avère toujours impossible d'éjecter le disque, consultez votre revendeur Alpine.

PROTECT

- Un fichier WMA protégé par les droits d'auteur a été lu.
  - Vous pouvez lire uniquement les fichiers non protégés par les droits.

UNSUPPORTED

- Un taux d'échantillonnage/taux binaire n'est pas pris en charge par l'appareil.
  - Utilisez un taux d'échantillonnage/taux binaire pris en charge par l'appareil.

Indications pour le changeur de CD

HIGH-TEMP

- Le circuit de protection s'est déclenché, car la température est trop élevée.
  - L'indication disparaît quand la température revient dans la plage de fonctionnement.

ERROR-01

- Mauvais fonctionnement du changeur CD.
  - Consultez votre revendeur Alpine. Appuyez sur la touche d'éjection du chargeur et retirez-le.
    Vérifiez l'indication. Insérez de nouveau le chargeur.
    Si vous ne pouvez pas sortir le chargeur, consultez votre revendeur Alpine.
- L'éjection du chargeur est impossible.
  - Appuyez sur la touche d'éjection du chargeur. Si le chargeur n'est pas éjecté, consultez un revendeur Alpine.

ERROR-02

- Un disque est coincé dans le changeur CD.
  - Appuyez sur la touche d'éjection pour activer la fonction d'éjection. Quand le changeur CD finit l'éjection, insérez un chargeur de disques vide dans le changeur CD pour récupérer le disque coincé dans le changeur CD.

NO MAGAZINE

- Le changeur CD ne contient pas de chargeur.
  - Insérez un chargeur.

NO DISC

- Le disque sélectionné n'est pas en place.
  - Choisissez un autre disque.

Indications relatives à la clé USB

ERROR

- Erreur de communication.
  - Tournez la clé de contact sur OFF, puis de nouveau sur ON.

CURRENT ERROR

- Un courant anormal parcourt le connecteur USB
  - Vous pouvez résoudre le problème en basculant la source, en coupant l'alimentation ou en passant de la position ACC à OFF.

DEVICE ERROR

- Un dispositif USB non compatible a été connecté.
  - Connectez un dispositif USB compatible avec cet appareil.

NO USB UNIT

- Aucune clé USB n'est connectée.
  - Assurez-vous que le dispositif USB est correctement connecté et que le câble n'est pas plié.

NO FILE

- Aucun morceau (fichier) n'est enregistré dans la clé USB.
  - Enregistrez des morceaux (fichiers) dans la clé USB, puis connectez-la.

UNSUPPORTED

- Un taux d'échantillonnage/taux binaire n'est pas pris en charge par l'appareil.
  - Utilisez un taux d'échantillonnage/taux binaire pris en charge par l'appareil.

PROTECT

- Un fichier WMA protégé par les droits d'auteur a été lu.
  - Vous pouvez lire uniquement les fichiers non protégés par les droits.

NO SUPPORT

- Des informations textuelles non reconnaissables par l'appareil ont été saisies.
  - Utilisez une clé USB contenant des informations textuelles compatibles avec cet appareil.

Indication relative au mode iPhone/iPod

NO USB UNIT

- L'iPhone/iPod n'est pas raccordé.
  - Vérifiez si l'iPhone/iPod est correctement raccordé (reportez-vous à la section « Raccordements »).
    Vérifiez si la courbure du câble n'est pas excessive.

NO SONG

- L'iPhone/iPod ne comporte aucun morceau.
  - Téléchargez des morceaux sur l'iPhone/iPod et raccordez-le à cet appareil.

ERROR-01

- Erreur de communication.
  - Tournez la clé de contact sur OFF, puis de nouveau sur ON.
  - Réinitialisez l'iPod.
  - Vérifiez l'affichage en rebranchant l'iPhone/iPod sur cet appareil à l'aide du câble de l'iPod.

ERROR-02

- La version du logiciel de l'iPhone/iPod n'est pas compatible avec cet appareil.
  - Mettez à jour le logiciel de l'iPhone/iPod vers une version compatible avec cet appareil.

ERROR-03

- L'iPhone/iPod n'est pas vérifié.
  - Remplacez par un autre iPhone/iPod.

CURRENT ERROR

- Un courant anormal parcourt le connecteur USB
  - Vous pouvez résoudre le problème en basculant la source, en coupant l'alimentation ou en passant de la position ACC à OFF.

DEVICE ERROR

- Un dispositif USB non compatible a été connecté.
  - Connectez un dispositif USB compatible avec cet appareil.

Indication pour tous les modes

DC ERROR

- Un dysfonctionnement s'est produit suite à un court-circuit du câble de l'enceinte sur le châssis du véhicule.
  - Disposez le câble correctement, puis réglez POWER IC sur ON (page 20). Si cette solution ne fonctionne pas, consultez le revendeur le plus proche.

Spécifications

SECTION TUNER FM

Plage de syntonisation	87,5-108,0 MHz
Sensibilité mono utilisable	0,7 µV
Sélectivité de canal alternatif	80 dB
Rapport signal-bruit	65 dB
Séparation stéréo	35 dB
Taux de capture	2,0 dB

SECTION DU TUNER MW

Plage de syntonisation	531-1 602 kHz
Sensibilité (norme IEC)	25,1 µV/28 dB

SECTION DU TUNER LW

Plage de syntonisation	153-281 kHz
Sensibilité (norme IEC)	31,6 µV/30 dB

SECTION DU LECTEUR DE CD

Réponse en fréquence	5-20 000 Hz (±1 dB)
Pleurage et scintillement (% WRMS)	Inférieur aux limites mesurables
Distorsion harmonique totale	0,008% (à 1 kHz)
Gamme dynamique	95 dB (à 1 kHz)
Rapport signal-bruit	105 dB
Séparation des canaux	85 dB (à 1 kHz)

LENTILLE

Longueur d'onde	795 nm
Puissance du laser	CLASS I

SECTION DU DISPOSITIF USB

Version requise	USB 1.1/2.0
Consommation d'énergie max.	500 mA
Type	Mémoire auxiliaire
Système de fichier	Table d'allocation de fichier 12/16/32
Encodage MP3	MPEG-1/2 AUDIO Layer-3
Décodage WMA	Windows Media™ Audio
Décodage AAC	Fichier « .m4a » format AAC-LC
Nombre de canaux	2 canaux (stéréo)
Réponse en fréquence*	5-20 000 Hz (±1 dB)
Distorsion harmonique totale	0,008% (à 1 kHz)
Gamme dynamique	95 dB (à 1 kHz)
Rapport signal-bruit	105 dB
Séparation des canaux	85 dB (à 1 kHz)

* La réponse de fréquence varie selon le logiciel d'encodage et le débit binaire.

GÉNÉRALITÉS

Alimentation	14,4 V CC (11-16 V autorisé)
Puissance de sortie maximum	50 W × 4
Tension sortie pré-ampli maximum	2 V/10 k ohms
Graves	±14 dB à 60 Hz
Aigus	±14 dB à 10 Hz
Poids	1,6 kg (3 lbs. 8 oz)

DIMENSIONS DU CHÂSSIS

Largeur	178 mm (7")
Hauteur	50 mm (2")
Profondeur	160 mm (6-1/4")

DIMENSIONS DE L'AVANT

Largeur	170 mm (6-3/4")
Hauteur	46 mm (1-13/16")
Profondeur	24 mm (15/16")

- *La conception et les spécifications peuvent être modifiées sans préavis en vue d'améliorer les produits.*

ATTENTION

CLASS 1
LASER PRODUCT

(Dessous du lecteur)

Installation et raccordements

Avant d'installer ou de raccorder l'appareil, lisez attentivement les précautions suivantes, ainsi que les pages 3 et 5 de ce mode d'emploi de manière à en garantir une utilisation correcte.

⚠ Avertissement

EFFECTUER CORRECTEMENT LES CONNEXIONS.

Il y a risque de blessures ou de dommages à l'appareil.

A UTILISER UNIQUEMENT SUR DES VOITURES A MASSE NEGATIVE DE 12 VOLTS.

(Vérifiez auprès de votre concessionnaire si vous n'en êtes pas certain.) Il y a risque d'incendie, etc.

AVANT TOUTE CONNEXION, DEBRANCHER LE CABLE DE LA BORNE NEGATIVE DE LA BATTERIE.

Il y a risque de choc électrique ou de blessure par courts-circuits.

NE PAS DENUDER LES CABLES ELECTRIQUES.

Ne jamais enlever la gaine isolante pour alimenter un autre appareil. Il y a risque de dépassement de la capacité de courant et, partant, d'incendie ou de choc électrique.

NE PAS ENDOMMAGER DE CONDUITES NI DE CABLES LORS DU FORAGE DES TROUS.

Lors du forage de trous dans le châssis en vue de l'installation, veiller à ne pas entrer en contact, endommager ni obstruer de conduites, de tuyaux à carburant ou de fils électriques. Le non-respect de cette précaution peut entraîner un incendie.

NE PAS UTILISER DES ECROUS NI DES BOULONS DU CIRCUIT DE FREINAGE OU DE DIRECTION POUR LES CONNEXIONS DE MASSE.

Les boulons et les écrous utilisés pour les circuits de freinage et de direction (ou de tout autre système de sécurité) ou les réservoirs ne peuvent JAMAIS être utilisés pour l'installation ou la liaison à la masse. L'utilisation de ces organes peut désactiver le système de contrôle du véhicule et causer un incendie, etc.

GARDER LES PETITS OBJETS COMME LES PILES HORS DE PORTEE DES ENFANTS.

L'ingestion de tels objets peut entraîner de graves blessures. En cas d'ingestion, consulter immédiatement un médecin.

NE PAS INSTALLER A DES ENDROITS SUSCEPTIBLES D'ENTRAVER LA CONDUITE DU VEHICULE, COMME LE VOLANT OU LE LEVIER DE VITESSES.

La vue vers l'avant pourrait être obstruée ou les mouvements gênés, etc., et provoquer un accident grave.

⚠ Attention

FAIRE INSTALLER LE CABLAGE ET L'APPAREIL PAR DES EXPERTS.

Le câblage et l'installation de cet appareil requiert des compétences techniques et de l'expérience. Pour garantir la sécurité, faire procéder à l'installation de cet appareil par le distributeur qui vous l'a vendu.

UTILISER LES ACCESSOIRES SPECIFIES ET LES INSTALLER CORRECTEMENT.

Utiliser uniquement les accessoires spécifiés. L'utilisation d'autres composants que les composants spécifiés peut causer des dommages internes à cet appareil ou son installation risque de ne pas être effectuée correctement. Les pièces utilisées risquent de se desserrer et de provoquer des dommages ou une défaillance de l'appareil.

FAIRE CHEMINER LE CABLAGE DE MANIERE A NE PAS LE COINCER CONTRE UNE ARETE METALLIQUE.

Faire cheminer les câbles à l'écart des pièces mobiles (comme les rails d'un siège) et des arêtes acérées ou pointues. Cela évitera ainsi de coincer et d'endommager les câbles. Si un câble passe dans un orifice métallique, utilisez un passe-cloison en caoutchouc pour éviter que la gaine isolante du câble ne soit endommagée par le rebord métallique de l'orifice.

NE PAS INSTALLER A DES ENDROITS TRES HUMIDES OU POUSSIEREUX.

Eviter d'installer l'appareil à des endroits soumis à une forte humidité ou à de la poussière en excès. La pénétration d'humidité ou de poussière à l'intérieur de cet appareil risque de provoquer une défaillance.

Précautions

- Veillez à débrancher le câble du pôle négatif (–) de la batterie avant d'installer le CDA-105Ri. Ceci réduit les risques d'endommager l'unité en cas de court-circuit.
- S'assurer de connecter les conducteurs codés en couleur en se conformant au schéma. Des connexions incorrectes peuvent occasionner le mauvais fonctionnement de l'unité ou le dégât du système électrique du véhicule.
- Lors de la connexion des câbles au système électrique du véhicule, il faut être conscient des composants installés en usine (tel qu'un ordinateur de bord). S'assurer de ne pas brancher à ces conducteurs pour fournir l'alimentation à cette unité. Lorsque vous raccordez le CDA-105Ri au boîtier à fusible, assurez-vous que le fusible du circuit désigné pour le CDA-105Ri possède l'ampérage approprié. Sinon, l'unité et/ ou le véhicule peuvent être endommagés. En cas de doute, consulter le revendeur Alpine.
- Le CDA-105Ri utilise des prises femelles de type RCA pour la connexion à d'autres unités (par ex. un amplificateur) équipées de connecteurs RCA. Un adaptateur peut être nécessaire pour le connecter d'autres unités. Si c'est le cas, contacter le revendeur agréé Alpine pour obtenir de l'assistance technique.
- S'assurer de connecter les câbles d'enceinte (–) à la borne d'enceinte (–). Ne jamais connecter les câbles d'enceinte du canal gauche et droit l'un à l'autre ou à la carrosserie du véhicule.

IMPORTANT
Veuillez inscrire le numéro de série de votre appareil dans l'espace prévu ci-dessous et conservez-le soigneusement dans vos archives. Le numéro de série ou la plaquette sur lequel il est gravé se trouve sur le dessous de l'appareil.

NUMÉRO DE SÉRIE : _____
DATE D'INSTALLATION : _____
INSTALLATEUR : _____
LIEU D'ACHAT : _____

Installation

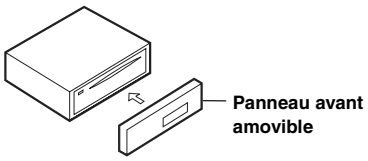

Attention

Lorsque vous installez cet appareil dans votre véhicule, ne retirez pas le panneau avant amovible.
Si le panneau avant amovible est retiré pendant l'installation, vous risquez d'appuyer trop fort et de plier la plaque métallique qui le maintient en place.

- *L'unité principale doit être fixée à moins de 35 degrés du plan horizontal, de l'arrière vers l'avant.*

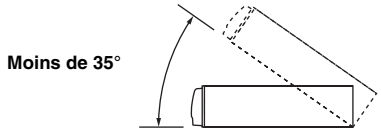

1

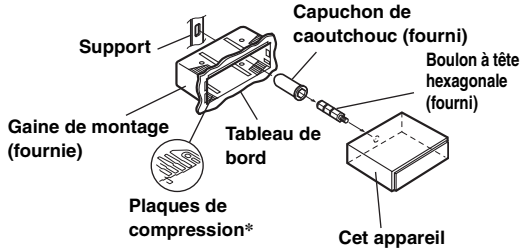

* *Si la gaine de montage installée n'épouse pas bien la forme du tableau de bord, les plaques de compression peuvent être légèrement pliées pour remédier au problème.*

Enlevez la gaine de montage de l'unité principale (reportez-vous à la section « Dépose » à la page 39. Glissez la gaine de montage dans le tableau de bord et fixez-la à l'aide des attaches en métal.

2

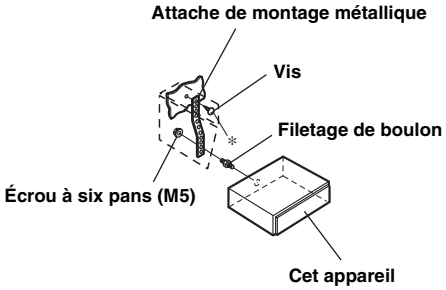

Si votre véhicule possède un support, installez le long boulon à tête hexagonale sur le panneau arrière du CDA-105Ri, puis placez le capuchon de caoutchouc sur le boulon. Si le véhicule ne possède pas de support de montage, renforcez l'appareil principal avec une attache de montage métallique (non fournie). Raccordez tous les autres fils du CDA-105Ri de la manière décrite à la section RACCORDEMENTS.

- *Pour la vis*, procurez-vous une vis appropriée à l'emplacement d'installation du châssis.*

3 **Insérez le CDA-105Ri dans le tableau de bord. Quand l'appareil est installé, vérifiez que les tiges de verrouillage sont parfaitement posées à la position abaissée. Pour cela, appuyez fermement sur l'appareil tout en abaissant la tige de verrouillage à l'aide d'un petit tournevis. De cette façon, l'appareil sera convenablement fixé et il ne risquera pas de tomber accidentellement du tableau de bord. Installez le panneau avant amovible.**

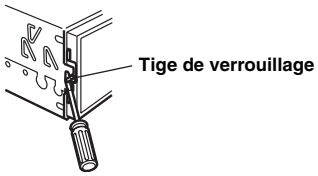

Dépose

1. Déposez le panneau avant amovible.
2. Utilisez un petit tournevis (ou objet similaire) pour soulever les vis vers le haut (voir illustration ci-dessus). Chaque fois qu'une vis est débloquée vers le haut, tirez légèrement sur l'appareil pour qu'il ne se rebloque pas avant de dévisser la vis suivante.
3. Extrayez l'appareil, en le maintenant déverrouillé.

<VOITURE JAPONAISE>

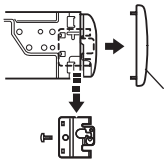

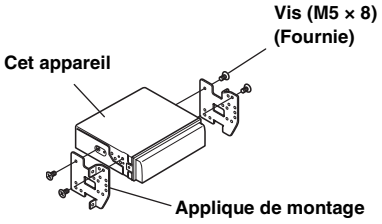

Raccordement de l'iPod/iPhone (vendu séparément)

Raccordez le câble USB à un iPhone/iPod à l'aide du câble de l'interface pour iPod.

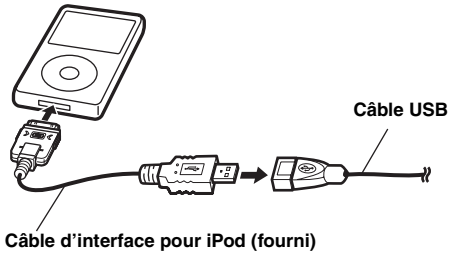

Débranchez l'iPhone/iPod.

Débranchez l'iPhone/iPod du câble d'interface pour iPod.

- *Une fois que l'appareil est passé à une source autre que USB iPod, débranchez l'iPhone/iPod. Si l'iPhone/iPod est débranché en mode USB iPod, les données peuvent être endommagées.*
- *Si aucun son n'est reproduit ou si l'iPhone/iPod n'est pas reconnu lorsque vous le connectez, retirez l'iPhone/iPod , puis connectez-le à nouveau ou réinitialisez iPod.*
- *Ne laissez pas l'iPhone/iPod dans une voiture pendant une période prolongée. La chaleur et l'humidité risquent de l'endommager et d'empêcher son fonctionnement ultérieur.*

Connexion de la clé USB (vendue séparément)

Connectez la clé USB

1. Connectez le câble USB au connecteur USB de l'appareil, puis fixez la connexion à l'aide du boîtier de verrouillage fourni avec le câble USB comme indiqué ci-dessous.

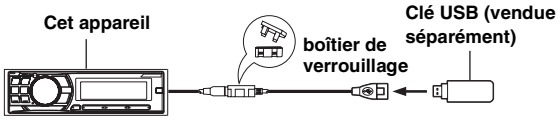

2. Connectez la clé USB au câble USB.

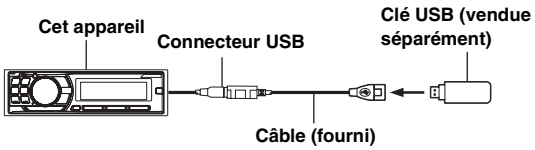

Retirez la clé USB

Retirez la clé USB du câble USB en tirant dessus.

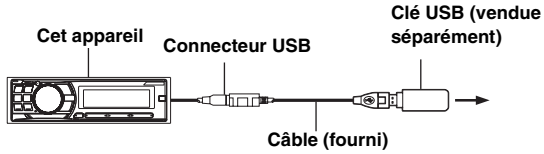

- *Pour retirer la clé USB, tirez dessus.*
- *Si aucun son n'est reproduit ou si la clé USB n'est pas reconnue lorsque vous la connectez, retirez la clé USB, puis connectez-la à nouveau.*
- *Sélectionnez une source autre que le mode de la clé USB, puis retirez la clé USB. Si vous retirez la clé USB en mode USB, vous risquez d'endommager les données stockées à l'intérieur.*
- *Acheminez le câble USB à l'écart des autres câbles.*

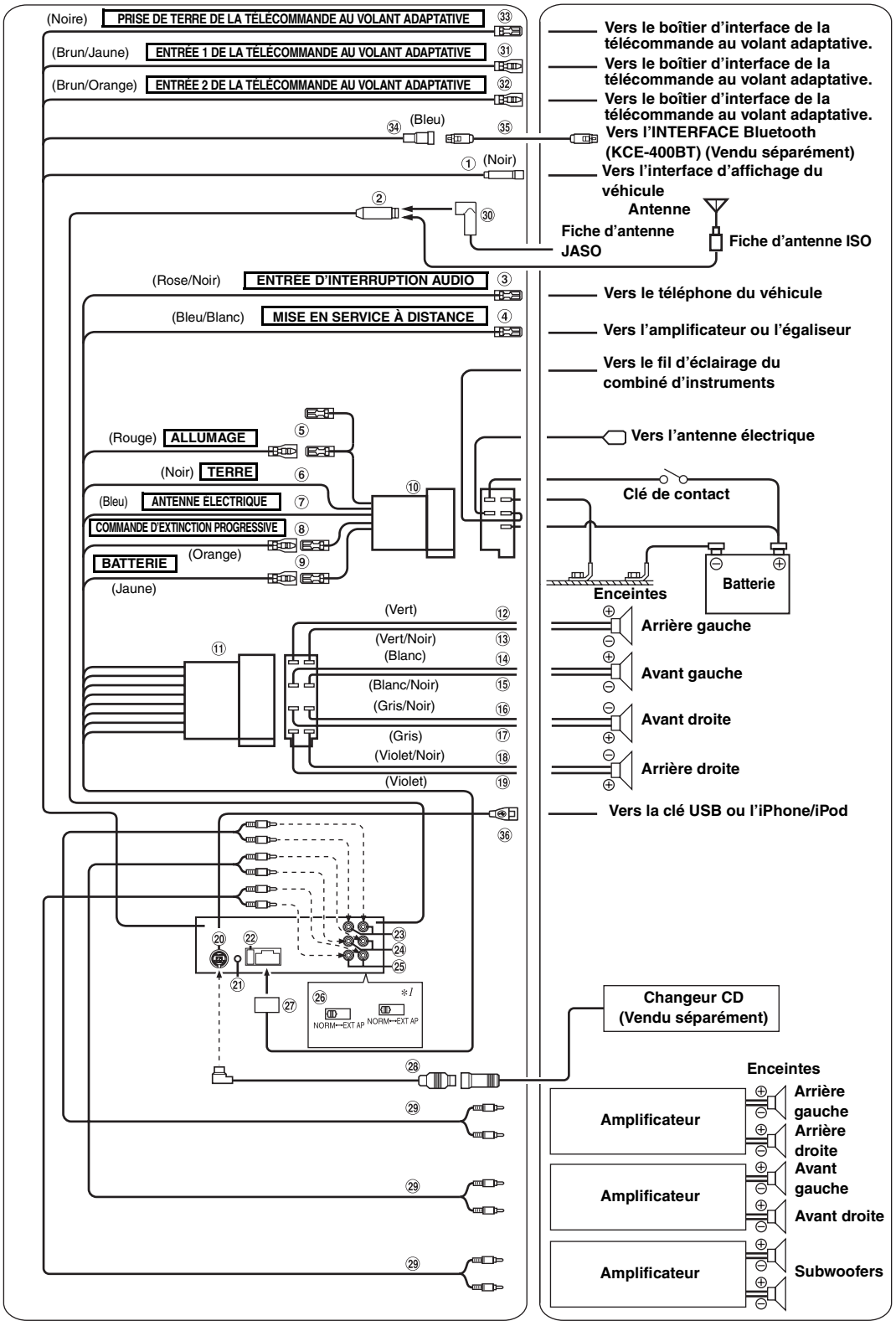

*[1] *Le sélecteur de système est situé en bas de l'appareil.*

① **Connecteur interface de l'affichage du véhicule (Noir)**
Reproduit les signaux de commande de l'interface d'affichage du véhicule. Raccordez-le au boîtier de l'interface d'affichage du véhicule en option.
Pour plus d'informations sur les raccordements, consultez votre revendeur Alpine le plus proche.

② **Prise d'antenne**

③ **Fil d'entrée d'interruption audio (Rose/Noir)**
Connectez ce fil à la sortie d'interface audio d'un téléphone portable qui assure une mise à la terre quand un appel est reçu.

④ **Fil de mise sous tension à distance (Bleu/Blanc)**
Connectez ce fil au fil de mise sous tension à distance de votre amplificateur ou processeur de signal. Lorsqu'un processeur audio IMPRINT PXA-H100 (vendu séparément) est raccordé, utilisez le fil de mise sous tension à distance du PXA-H100 pour effectuer la connexion à votre amplificateur ou à votre processeur de signal. Pour plus d'informations, reportez-vous au mode d'emploi du PXA-H100.

⑤ **Fil d'alimentation commutée (Allumage) (Rouge)**
Connectez ce fil à une borne ouverte sur la boite à fusible du véhicule ou à une autre source d'énergie inutilisée qui fournit (+) 12V uniquement lorsque l'allumage est mis sous tension ou réglé sur la position accessoire.

⑥ **Fil de terre (Noir)**
Connectez ce fil à une bonne masse du châssis sur le véhicule. Assurez-vous que la connexion est établie à un métal nu et solidement fixé en utilisant une vis pour feuille métallique fournie.

⑦ **Fil d'antenne électrique (Bleu)**
Connectez ce fil à la borne +B de l'antenne électrique éventuelle.

- *Ce fil doit uniquement être utilisé pour commander l'antenne électrique du véhicule. N'utilisez pas ce fil pour mettre sous tension un amplificateur, un processeur de signal, etc.*

⑧ **Fil de commande d'extinction progressive (Orange)**
Ce fil peut être raccordé au fil d'éclairage du combiné d'instruments du véhicule. Cela permettra à la commande d'extinction progressive de diminuer le rétroéclairage de l'appareil.

⑨ **Fil de la batterie (Jaune)**
Connectez ce fil à la borne positive (+) de la batterie du véhicule.

⑩ **Connecteur d'alimentation ISO**

⑪ **Connecteur ISO (Sortie d'enceinte)**

⑫ **Fil de sortie de l'enceinte arrière gauche (+) (Vert)**

⑬ **Fil de sortie de l'enceinte arrière gauche (–) (Vert/Noir)**

⑭ **Fil de sortie de l'enceinte avant gauche (+) (Blanc)**

⑮ **Fil de sortie de l'enceinte avant gauche (–) (Blanc/Noir)**

⑯ **Fil de sortie de l'enceinte avant droite (–) (Gris/Noir)**

⑰ **Fil de sortie de l'enceinte avant droite (+) (Gris)**

⑱ **Fil de sortie de l'enceinte arrière droite (–) (Violet/Noir)**

⑲ **Fil de sortie de l'enceinte arrière droite (+) (Violet)**

⑳ **Connecteur Ai-NET**
Raccordez-le au connecteur de sortie ou d'entrée d'un autre produit (changeur CD, processeur audio IMPRINT, égaliseur, etc.) équipé d'Ai-NET.

- *Nous vous déconseillons d'utiliser l'adaptateur pour iPod (KCA-420i) avec cet appareil.*
- *Vous pouvez entrer le son TV/vidéo en raccordant un câble d'interface Ai-NET/RCA en option (KCA-121B) à cet appareil.*
- *Veillez à sélectionner « CD CHG » à la section « Réglage de l'unité principale connectée », lorsque le DHA-S690 est raccordé.*

㉑ **Connecteur de l'interface de télécommande au volant**
Vers le boîtier d'interface de la télécommande au volant. Pour plus d'informations sur les raccordements, consultez votre revendeur Alpine le plus proche.

㉒ **Porte-fusible (10A)**

㉓ **Connecteurs RCA d'entrée et de sortie arrière**
Ils peuvent être utilisés comme connecteurs RCA d'entrée ou de sortie arrière.
ROUGE est droit et BLANC est gauche.

㉔ **Connecteurs RCA d'entrée et de sortie avant**
Ils peuvent être utilisés comme connecteurs RCA d'entrée ou de sortie avant.
ROUGE est droit et BLANC est gauche.

㉕ **Connecteurs RCA de sortie de subwoofer**
ROUGE est droit et BLANC est gauche.

㉖ **Sélecteur de système**
Lors du raccordement d'un processeur à l'aide de la fonction Ai-NET, placez les deux sélecteurs sur la position EXT AP. Lorsqu'aucun appareil n'est raccordé, laissez le commutateur sur la position NORM.

- *Ne réglez pas les deux sélecteurs sur des positions différentes.*
- *Veillez à couper l'alimentation de l'appareil avant de changer la position du commutateur.*

㉗ **Connecteur d'alimentation**

㉘ **Câble Ai-NET (fourni avec le changeur CD)**

㉙ **Câble d'extension RCA (vendu séparément)**

㉚ **Adaptateur d'antenne JASO/ISO (vendu séparément)**
Selon le véhicule, un adaptateur d'antenne JASO/ISO peut être nécessaire.

㉛ **Fil d'entrée 1 de la télécommande au volant adaptative (Brun/Jaune)**
Vers le boîtier d'interface de la télécommande au volant adaptative. Pour plus d'informations sur les raccordements, consultez votre revendeur Alpine le plus proche.

㉜ **Fil d'entrée 2 de la télécommande au volant adaptative (Brun/Orange)**
Vers le boîtier d'interface de la télécommande au volant adaptative. Pour plus d'informations sur les raccordements, consultez votre revendeur Alpine le plus proche.

㉝ **Prise de terre de la télécommande au volant adaptative**
Vers le boîtier d'interface de la télécommande au volant adaptative. Pour plus d'informations sur les raccordements, consultez votre revendeur Alpine le plus proche.

㉞ **Connecteur d'interface Bluetooth (bleu)**
Connectez-le à une INTERFACE Bluetooth en option (KCE-400BT). Pour utiliser un téléphone portable mains libres, vous devez vous connecter à une INTERFACE Bluetooth en option (KCE-400BT). Pour obtenir de plus amples informations sur le raccordement, reportez-vous au Mode d'emploi de l'INTERFACE Bluetooth (KCE-400BT). Vous pouvez également le connecter à un appareil externe (comme un lecteur portable) en utilisant un câble de conversion (KCE-237B) pour émuler l'entrée AUX IN (vendu séparément).

* *Reportez-vous à la section « Réglage du mode AUX+ SETUP » (page 21).*

AUX+ ON :	Lorsqu'un appareil externe est raccordé.
AUX+ OFF :	Lorsque réglé sur OFF, la source AUX+ ne peut pas être sélectionnée.

㉟ **Câble de connexion KCE-400BT (fourni avec le KCE-400BT)**

㊱ **Connecteur USB**
Connectez-le à une clé USB ou un iPhone/iPod. Pour utiliser un iPhone/iPod, vous devez raccorder le câble d'interface cable pour iPod.

- *Utilisez le câble USB fourni. En cas d'utilisation d'un câble USB autre que celui fourni, la bonne performance de l'appareil ne peut être garantie.*
- *Acheminez le câble USB à l'écart des autres câbles.*

Pour que le système audio capte les parasites externes.
- Installez l'appareil et acheminez les câbles à au moins 10 cm de distance du faisceau de câbles de la voiture.
- éloignez les câbles d'alimentation de la batterie le plus possible des autres câbles.
- Raccordez le fil de terre à un point métallique apparent (enlevez la couche de peinture, de saleté ou de graisse si nécessaire) du châssis de la voiture.
- Si vous ajoutez un filtre antiparasites en option, raccordez-le le plus loin possible de l'appareil. Contactez votre revendeur Alpine pour plus de détails sur les divers filtres antiparasites disponibles.
- Consultez votre revendeur Alpine pour plus de détails sur les mesures de prévention contre les parasites.