Thinking of you*

Electrolux

ARTHUR MARTIN

user manual

* *On pense à vous*

Iron Aid TM

ADI97150W

Electrolux. Thinking of you.
Share more of our thinking at www.electrolux.com

Contents

Consignes de sécurité importantes 2
Description de l'appareil 5
Bandeau de commande 6
Menu de l'afficheur 6
Avant d'utiliser le sèche-linge pour la première fois 6
Tri et préparation du linge 7
Ouverture de la porte / chargement du linge 7
Iron Aid système vapeur 8
Starting an Iron AidTM programme 13
Séchage 14
Démarrer le programme de séchage 15
Nettoyage et entretien 16
Installation 19
What to do if ... 22
Caractéristiques techniques 24
Réglages du sèche-linge 25
Environment 25
Garantie/service-clientèle 26
Garantie Europeenne 27
www.electrolux.com 27

CE

Subject to change without notice

Consignes de sécurité importantes

Important! N'utilisez que de l'eau distillée avec les programmes Iron AidTM !
L'eau courante peut endommager l'appareil.

Important! Pour votre sécurité et pour garantir une utilisation correcte de l'appareil, lisez attentivement cette notice d'utilisation, ainsi que ses conseils et avertissements, avant d'installer et d'utiliser l'appareil pour la première fois. Pour éviter toute erreur ou accident, veillez à ce que toute personne qui utilise l'appareil connaisse bien son fonctionnement et ses options de sécurité. Conservez ces instructions et transmettez-les en cas de changement de propriétaire, afin que toutes les personnes amenées à utiliser l'appareil soient correctement informées sur son utilisation et les consignes de sécurité à observer.

Sécurité générale

- Il est dangereux de modifier ou d'essayer de modifier les caractéristiques techniques de cet appareil.
- Cet appareil n'est pas conçu pour être utilisé par des personnes (y compris des enfants) dont les facultés physiques, sensorielles sont réduites, ou qui manquent d'expérience et de connaissances, à moins qu'une personne responsable de leur sécurité ne les supervise ou leur donne des instructions sur la manière de l'utiliser.
- Veillez à empêcher vos animaux familiers de se glisser dans le tambour. Pour éviter cela, vérifiez l'intérieur du tambour avant d'utiliser l'appareil.
- Les objets tels que les pièces de monnaie, les épingles de sûreté, les clous, les vis, les cailloux ou tout autre objet dur, tranchant, peuvent provoquer d'importants dégâts et ne doivent pas être placés dans l'appareil.
- Pour éviter les risques d'incendie dus à un séchage excessif, n'utilisez pas l'appareil pour le séchage des pièces de linge suivantes : coussins, oreillers, couvertures matelassées et similaires (ces pièces accumulent la chaleur).
- Les pièces contenant de l'éponge de caoutchouc (mousse de latex), les bonnets de bains, tissus imperméables, articles renforcés de caoutchouc ou vêtements et taies d'oreiller rembourrés d'éponge de caoutchouc ne doivent pas être séchés dans un sèche-linge.
- Débranchez toujours l'appareil après son utilisation, nettoyage et entretien.

- N'essayez en aucun cas de réparer vous-même le sèche-linge. Les réparations effectuées par du personnel non qualifié peuvent provoquer des blessures ou le mauvais fonctionnement du sèche-linge. Contactez le Centre de service aprèsvente le plus proche. Exigez des pièces d'origine.
- Le linge sale, taché d'huile culinaire, d'acétone, d'essence, de kérosène, de produit détachant, de térébenthine, de cire ou de décapant pour cire doit être lavé à l'eau chaude avec une plus grande quantité de lessive avant d'être séché dans le sèche-linge.
- **Risque d'explosion:** ne séchez jamais du linge qui serait entré en contact avec des solvants inflammables (essence, alcool dénaturé, fluide de nettoyage à sec et similaire). Ces substances sont volatiles et pourraient causer une explosion. Ne séchez que du linge lavé à l'eau.
- **Risque d'incendie:** le linge taché ou imbibé d'huile végétale ou d'huile culinaire peut être à l'origine d'un incendie et ne doit pas être placé dans le sèche-linge.
- Si le linge a été lavé avec un produit détachant, effectuez un cycle de rinçage supplémentaire avant de le mettre dans le sèche-linge.
- Vérifiez que les poches des vêtements à sécher ne contiennent pas de briquet à gaz ou d'allumettes
- Ne tirez jamais sur le câble d'alimentation pour débrancher l'appareil, mais saisissez- le au niveau de la prise.
- Les pieds réglables en hauteur ne doivent jamais être retirés.
- L'appareil ne doit pas être raccordé à l'aide d'un prolongateur, d'une prise multiple ou d'un raccordement multiple. Risque d'incendie !
- N'utilisez jamais d'appareils à vapeur ou à haute pression pour nettoyer l'appareil. Risque de choc électrique !
- Ne vous appuyez pas sur la porte ouverte. L'appareil risquerait de basculer.
- Après interruption d'un programme de séchage ou du programme Iron AidTM, le linge ou le tambour risquent d'être très chauds. Risque de brûlures ! Faites attention en retirant le linge.
- Lors de l'interruption d'un programme Iron AidTM: N'ouvrez pas la porte de l'appareil pendant la phase de vaporisation. La vapeur risque de causer des brûlures. La phase de vaporisation est indiquée par un symbole de vapeur animé sur l'affichage.
- La dernière partie du programme de séchage est une phase de refroidissement, afin de protéger le linge contre une détérioration due aux températures élevées.
- Attention – Surface brûlante : Ne touchez pas l'arrière de l'appareil durant le fonctionnement.

Warning! N'arrêtez jamais le sèche-linge avant la fin du cycle de séchage à moins de sortir immédiatement tout le linge et de le déplier pour mieux dissiper la chaleur.

Installation

- Veuillez observer les "Instructions d'installation et de raccordement".
- **Attention !** L'appareil ne doit être transporté qu'en position verticale.
- Cet appareil est lourd. Faites attention lors de son déplacement.
- Déballez l'appareil et vérifiez qu'il n'est pas endommagé. En cas de doute, ne l'utilisez pas et contactez le Centre de service après-vente.
- Tous les dispositifs de protection pour le transport doivent être retirés avant l'utilisation de l'appareil. En cas de non respect de cette recommandation, l'appareil ou les accessoires risquent d'être sérieusement endommagés. Voir la section correspondante dans la notice d'utilisation.
- Le cycle de séchage se termine par une phase sans chauffage (cycle de refroidissement) pour éviter que le linge ne reste longtemps à haute température et ne subisse des dommages.
- Les branchements électriques nécessaires à l'installation de l'appareil doivent être réalisés par un électricien qualifié ou une personne compétente.
- Veillez à ne pas écraser le cordon d'alimentation avec l'appareil.
- Si l'appareil est placé sur une moquette, ajustez les pieds afin de permettre à l'air de circuler librement.
- Après avoir installé l'appareil, vérifiez qu'il n'écrase pas le cordon d'alimentation.

- Si le sèche-linge est placé au-dessus d'un lave-linge, utilisez le kit de superposition (accessoire en option).

Usage

- Votre appareil est conçu pour sécher et traiter à la vapeur du linge (usage domestique).
- Cet appareil est destiné à un usage particulier. Il ne doit jamais être utilisé à d'autres fins que celles pour lesquelles il a été conçu.
- Ne séchez en machine que les articles pouvant supporter ce traitement. Suivez les indications se trouvant sur l'étiquette dont chaque article est muni.
- N'introduisez dans le sèche-linge que du linge propre.
- Ne surchargez pas l'appareil. Voir la section correspondante dans la notice d'utilisation.
- Ne placez pas de linge non essoré dans le sèche-linge.
- Ne séchez pas en machine les articles entrés en contact avec des détachants volatiles. Si de tels détachants sont utilisés avant le lavage en machine, il faudra attendre que le fluide se soit évaporé avant d'introduire les articles dans l'appareil.
- Lors de l'utilisation de kits de nettoyage à sec : N'utilisez que des produits spécifiques pour le sèche-linge recommandés par le fabricant.
- Les filtres doivent être nettoyés après chaque utilisation.
- N'utilisez jamais l'appareil avec des filtres endommagés ou sans filtres. Risque d'incendie !
- Remplissez le réservoir d'eau distillée uniquement pour un traitement à la vapeur. N'utilisez pas d'eau courante ou d'additifs ! L'eau de condensation récupérée dans cet appareil peut également être utilisée à condition d'être filtrée auparavant (par ex. à l'aide d'un filtre café).
- Nettoyez régulièrement le condenseur d'air.
- Ne tirez jamais sur le cordon d'alimentation pour le débrancher ; mais toujours au niveau de la fiche.
- N'utilisez jamais le sèche-linge si le cordon d'alimentation, le bandeau de commande, le plan de travail ou la base sont endommagés et permettent l'accès à l'intérieur de l'appareil.
- En cas de d'installation en colonne des appareils de lavage / séchage : ne posez pas d'objet sur l'appareil. Risque de chute durant le fonctionnement de l'appareil.
- Le cache de l'ampoule d'éclairage du tambour doit être soigneusement vissé.
- Les assouplissants ou autres produits similaires doivent être utilisés conformément aux instructions de leur fabricant.
- **Attention - surface chaude** : Ne touchez pas le cache de l'ampoule d'éclairage de porte quand l'éclairage est en fonctionnement.

Sécurité des enfants

- Cet appareil ne doit pas être utilisé par de jeunes enfants ou des personnes infirmes sans supervision.
- Les enfants ne sont souvent pas en mesure de reconnaître les risque émanant des appareils ménagers. Veillez à ce que les enfants ne jouent pas avec l'appareil.
- Assurez-vous que les enfants en bas âge ou vos animaux domestiques ne puissent pas pénétrer dans le tambour du sèche linge. Potentiellement dangereux ! Gardez la porte de l'appareil fermée quand il n'est pas utilisé.
- Rangez les détergents en lieu sûr, hors de la portée des enfants.
- Si vous procédez à la mise au rebut de votre ancien appareil, coupez le câble d'alimentation au ras de l'appareil et détruisez la prise. Neutralisez également le dispositif de fermeture de porte afin d'éviter ainsi que des enfants s'y enferment en se mettant en danger de mort.

Description de l'appareil

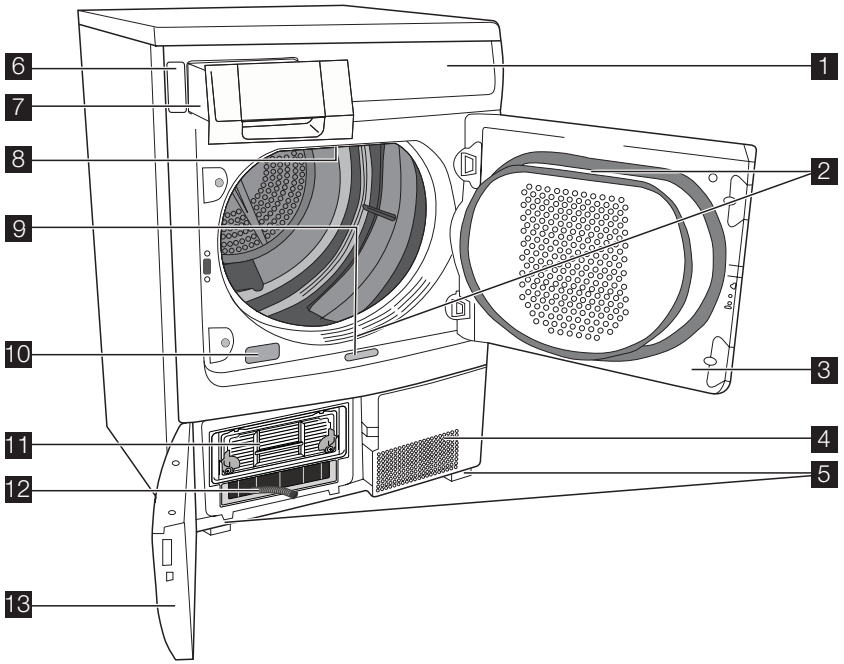

1 Bandeau de commande
2 Filtres de duvet
3 Porte (butée amovible)
4 Fente d’aération
5 Pieds réglables
6 Goulotte de remplissage pour la réserve d’eau
7 Bac d’eau de condensation
8 Éclairage intérieur
9 Touche d’ouverture du portillon
10 Plaque signalétique
11 Condenseur d’air
12 Tuyau de vidange de la réserve d’eau
13 Portillon

Bandeau de commande

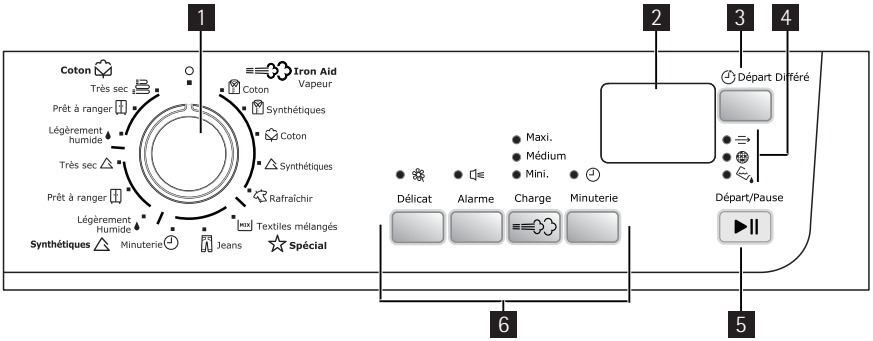

1 Sélecteur de programmes et interrupteur Marche/Arrêt
2 Afficheur
3 Touche DÉPART DIFFERE
4 Affichage entretien
– ECHANGEUR DE CHALEUR
– FILTRE
– BAC
5 Touches fonctions
6 Touche DÉPART/PAUSE

Menu de l’afficheur

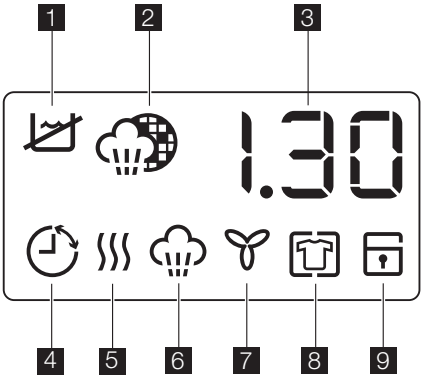

1 Affichage de la réserve d’eau
2 Iron Aid: Indicateur de filtre
3 Affichage départ/ durée du programme
4 Sélection départ différé
5 degré de séchage
6 Affichage vaporisation
7 Refroidissement
8 Antifroissage
9 Sécurité enfants

Avant d'utiliser le sèche-linge pour la première fois

Afin d'éliminer d'éventuels résidus de fabrication (poussière, graisse), essuyez le tambour du sèche-linge avec un chiffon humide et effectuez un cycle de séchage de courte durée (30 minutes) de quelques chiffons humides (essorés).

1. Tournez le sélecteur de programme sur ◷ MINUTERIE.

2. Appuyez à plusieurs reprises sur la touche MINUTERIE jusqu'à ce que 30' s'affiche.
3. Appuyez sur la touche DEPART PAUSE.

Tri et préparation du linge

Tri du linge

- Triez le linge par type de textile :
  - Coton/lin pour les programmes de type COTON
  - Textiles mélangés et synthétiques pour les programmes de type SYNTHÉTIQUES
- Triez le linge en fonction du type d'étiquette. Les étiquettes d'entretien signifient :

Séchage dans un sèche-linge possible dans tous les cas	Séchage à une température normale	Séchage à température réduite (appuyez sur la option DÉLICAT)	Séchage dans un sèche- linge non autorisé.

Important! N'introduisez pas dans l'appareil de linge humide n'étant pas désigné sur l'étiquette d'entretien comme étant séchable en sèche-linge.
Cet appareil peut être utilisé pour tous les articles dont l'étiquette mentionne qu'ils sont séchables en sèche-linge.

- Ne séchez pas de vêtements neufs de couleur avec du linge de couleur claire. Les textiles pourraient déteindre.
- Ne séchez pas de lainages et la bonneterie à l'aide du programme *TRES SEC*. Risque de rétrécissement !

Remarques spéciales concernant Iron Aid

Caution!

- Les textiles ci-dessous ne doivent pas être traités avec des programmes Iron Aid : laine tricotée, cuir, vêtements ornés de pièces de grandes dimensions en métal, en bois ou en plastique,vêtements ornés de pièces en métal susceptibles de rouiller, vestes ou manteaux cirés.
- Triez le linge en fonction de ses dimensions, de son poids, de sa composition et de sa couleur pour le défroisser ou le rafraîchir avec les programmes Iron Aid : Ne défroissez ensemble que les textiles identiques au niveau de leurs dimensions, de leur poids, de leur composition et de leur couleur.
- Ne séchez pas de vêtements neufs de couleur avec du linge de couleur claire. Les vêtements pourraient déteindre (contrôler la solidité des couleurs sous l'influence d'humidité sur une partie non visible du vêtement).
- N'utilisez pas de kit de nettoyage à sec ("dry cleaning sets", par exemple, dryel) avec les programmes Iron Aid.

Préparation du linge

- Pour éviter que le linge ne s'enroule et forme des noeuds : fermez les fermetures éclair, boutonner les housses de couettes et nouez les cordons ou rubans (p.ex. ceintures de tabliers).
- Videz les poches. Enlevez toutes les pièces métalliques (trombones, épingles de sûreté, etc).
- Retournez sur l'envers les articles doublés (p.ex. les anoraks avec doublure en coton : la doublure doit être à l'extérieur). Ces tissus sécheront mieux.

Particularités concernant les programmes Iron Aid

- Eliminez les traces de salissure avant de traiter les vêtements avec un programme Iron Aid , en lavant ou en éliminant les tâches.

Ouverture de la porte / chargement du linge

Mettre l'appareil/l'éclairage sous tension

Positionnez le sélecteur de programmes sur n'importe quel programme. L'appareil est

sous tension. Lorsque le hublot est ouvert, le tambour s'éclaire.

1. Ouvrez le hublot : Vous pouvez soit appuyer fortement sur le hublot (point de pression).

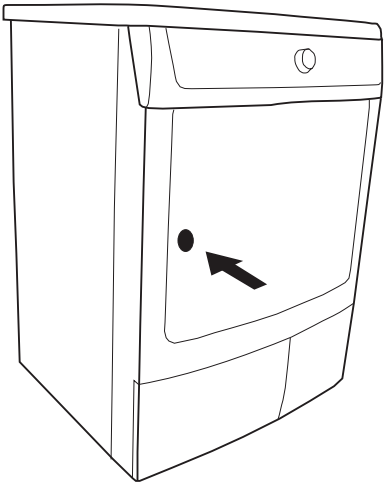

2. Insérez le linge sans le tasser.

⚠ **Caution!** Attention ! Ne coincez pas de linge entre le hublot et le joint en caoutchouc.

3. Fermez le hublot en appuyant fortement. Le verrouillage doit être audible.

Iron Aid système vapeur

Remplir la réserve d'eau

La réserve d'eau doit être remplie avant d'utiliser un programme Iron Aid pour la première fois. Pour ce faire, utilisez l'eau distillée fournie si l'eau condensée de programmes de séchage précédents n'est pas encore disponible (voir le chapitre "Nettoyage et entretien, vider le bac à eau condensée"). Si le voyant de la réserve d'eau est allumé après avoir choisi un programme Iron Aid, la réserve d'eau doit être remplie d'eau distillée, sinon aucun programme Iron Aid ne peut démarrer.

⚠ **Caution!** Attention ! Remplissez la réserve d'eau uniquement avec de l'eau distillée ou de l'eau entièrement déminéralisée. Ne pas utiliser d'eau du robinet ni d'autres additifs ! L'eau condensée provenant du bac à eau condensée de l'appareil peut être utilisée après avoir été préalablement été filtrée (pour ce faire, utilisez le bidon fourni avec l'élément filtrant (voir la figure ci-contre).

1. Tirez légèrement vers l'extérieur le tiroir contenant le bac à eau condensée (1),

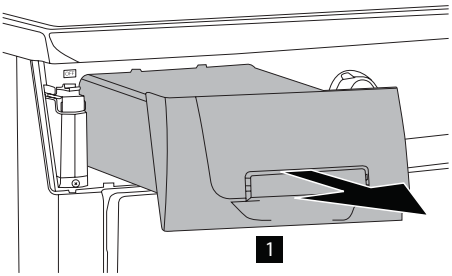

2. raccordez ensuite le goulot de remplissage de la réserve d'eau

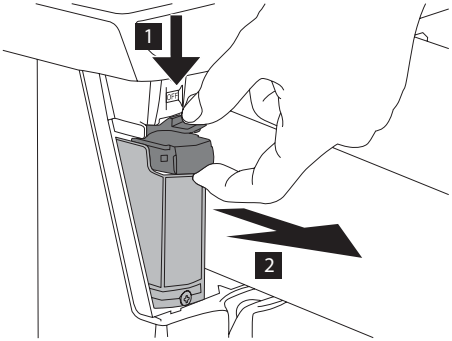

3. Remplissez d’eau distillée à l’aide du bidon fourni jusqu’au repère MAX.

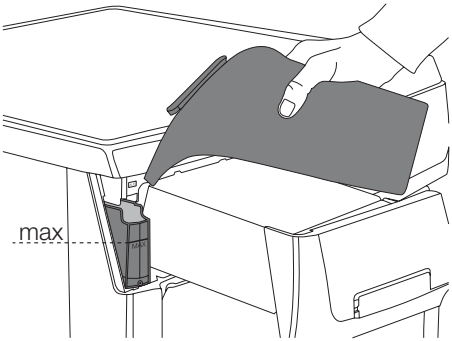

4. Remettez en place le goulot de remplissage et le tiroir avec le bac à eau condensée.

Lorsqu’ils sont à l’état sec, tous les textiles n’ayant pas été exclus dans le chapitre “Trier et préparer le linge “ peuvent être traités avec le système à vapeur Iron Aid. Les textiles mouillés ne peuvent être traités que s’il sont conçus pour les programmes de séchage.

Système de recirculation d'eau

Ce système vous permet d'utiliser l'eau récupérée dans le bac d'eau de condensation au cours d'un cycle de séchage.

L'eau de ce bac n'alimente pas systématiquement la réserve d'eau.
Le système de recirculation d'eau fonctionne uniquement s'il est alimenté par de l'eau provenant des cycles de séchage standard.

Pour activer ce système, la vanne doit être placée sur la position ON. Lorsque la vanne est sur ON, la réserve d'eau se remplira au cours du prochain cycle de séchage. L'eau sera apportée directement et automatiquement par le circuit à la réserve d'eau.
Pour activer la recirculation, réglez la vanne sur la position ON. Pour cela :

1. Tirez légèrement vers l’extérieur le tiroir contenant le bac à eau condensée (1), Vous trouverez filter derrière le bac (2).

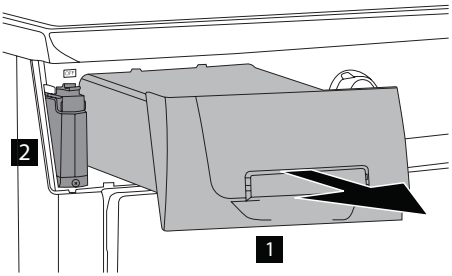

2. tournez la vanne sur la position ON. L'eau sera envoyée directement vers la réserve d'eau, par le biais du circuit, et la réserve se remplira automatiquement au cours du cycle de séchage suivant.

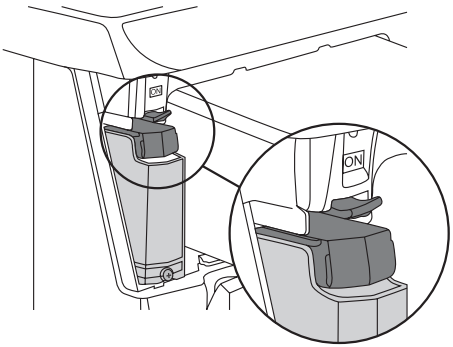

Réserve d'eau vide. Remplissez la réserve et appuyez sur DEPART

Si la vanne est fermée (position OFF), le système de recirculation ne fonctionne pas

Aperçu des programmes Iron Aid ™

Programmes	Charge max. (poids à sec)	Additional functions / options		Utilisation/propriétés	
		CHARGE	ALARME		
COTON	1.0 kg	•	•	Pour 1 – 6 chemises en coton. min. 80 % de fibres naturelles (coton, lin, etc.)	mouill é, sec
SYNTHÉTIQUES	1.0 kg	•	•	Pour 1 – 6 chemises en synthétique. Max. 20 % de fibres naturelles (coton, lin, etc.)	mouill é, sec
COTON	3.0 kg	•	•	Pour défroisser des vêtements en coton. Min. 80 % de fibres naturelles (coton, lin, etc.).	mouill é, sec
SYNTHÉTIQUES	1.5 kg	•	•	Pour défroisser des vêtements faciles d'entretien. Max. 20 % de fibres naturelles (coton, lin, etc.).	mouill é, sec
RAFRAICHIR	2.5 kg	•	•	Pour un costume ou une à deux vestes/ pantalons de costume ou vêtements du même genre, aussi pour éliminer les mauvaises odeurs. Uniquement pour des vêtements secs	sec

Toutes ces consignes sont données à titre indicatif. Lors du défroissage, les résultats peuvent être différents selon le programme sélectionné mais, surtout, selon l'armure ou les propriétés des textiles En utilisant des programmes différents et des quantités de vapeur différentes, le résultat peut être amélioré. Certains textiles ayant un pourcentage de matières synthétiques supérieur à 20 % mais une texture similaire peuvent se comporter comme des textiles en coton lors d'un programme Iron Aid. En choisissant un programme Iron Aid pour coton, il est possible d'obtenir de meilleurs résultats lors du défroissage.

En ce qui concerne le vaste éventail de qualités et de propriétés des textiles fabriqués avec différents procédés mécaniques et chimiques, il est recommandé d'effectuer initialement les premiers programmes Iron Aid à un faible degré de vaporisation et pour une quantité réduite de vêtements le plus possible similaires. Il faut ensuite modifier les conditions d'utilisation des programmes Iron Aid pour se familiariser avec la charge et la qualité des textiles et trouver ensuite le niveau de vaporisation et les programmes Iron Aid les plus adaptés. Consultez également le "Guide d'entretien textile" accompagnant l'appareil.

Programme	NIVEAU DE CHARGE	CHARGE	DUREE linge sec[1] [min.]	DUREE Linge Humide [1][min.]
COTON	MIN MED MAX	1 - 2 vêtements 3 - 4 vêtements 5 vêtements	20÷23	41÷51
SYNTHÉTIQUES	MIN MED MAX	1 - 2 vêtements 3 - 4 vêtements 5 vêtements	14÷17	24÷49
COTON	MIN MED MAX	0.5 - 1 kg 1 - 2 kg 2 - 3 kg	13÷16	53÷64
SYNTHÉTIQUES	MIN MED MAX	0.2 - 0.5 kg 0.5 - 1 kg 1 - 1.5 kg	12÷16	43÷53
RAFRAICHIR	MIN MED MAX	1 pantalon 1 veste 1 costume	12÷16	

1) les durées précises des programmes apparaissent sur l'affichage après la détection du linge humide/ sec (environ 2 minutes.)

Toutes les informations fournies pour le choix du niveau de génération de vapeur (NIVEAU DE CHARGE) et de la charge correspondante sont données à titre indicatif. Dans certains cas, les résultats peuvent être améliorés par un niveau de vaporisation supérieur ou par une charge inférieure. Les programmes RAFRAICHIR sont des programmes Iron Aid doux pour textiles secs. Il est possible de remédier à une éventuelle déformation du vêtement en le repassant ensuite pour lui redonner sa forme.

Sélectionner un programme

Sélectionnez le programme Iron Aid voulu à l'aide du sélecteur de programmes. Le multi-afficheur indique la durée prévue du programme sans cycle de séchage (en minutes).

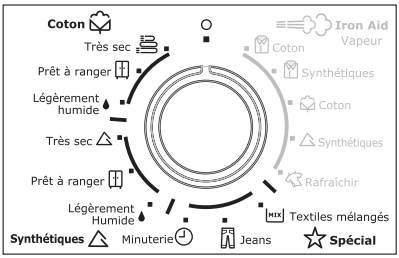

Sélectionner le degré de vaporisation (CHARGE)

Le degré de vaporisation nécessaire dépend de la charge de vêtements et doit être adapté en fonction de cette dernière pour obtenir les meilleurs résultats.
Le degré de vaporisation nécessaire peut être réglé sur MIN, MED ou MAX à l'aide de la touche CHARGE.
La détection du taux d'humidité résiduelle dans les vêtements s'effectue pour tous les programmes Iron Aid, sauf pour le programme RAFRAICHIR . En cas de linge humide, un cycle de séchage est en revanche prévu.
Les différents degrés de vaporisation adaptés à la charge sont indiqués dans le tableau sous CHARGE.

1. Appuyer sur la touche CHARGE jusqu'à ce que le degré de vaporisation voulu MIN, MED ou MAX apparaisse sur l'afficheur. .

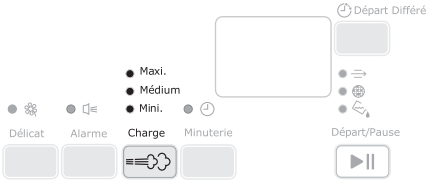

Si l'on n'appuie pas sur la touche CHARGE après avoir sélectionné un programme Iron Aid, le degré de vaporisation moyen est automatiquement réglé. Le degré MIN est automatiquement réglé après avoir sélectionné le programme RAFRAICHIR .

Attention ! En cas de doute, choisissez initialement le degré de vaporisation le plus bas jusqu'à ce que vous vous soyez suffisamment familiarisé avec la quantité de linge à charger, le type de textiles et le degré de vaporisation optimal à sélectionner. Les vêtements peuvent se déformer en cas de degré de vaporisation trop élevé ou d'éventuels plis peuvent persister si le degré de vaporisation est trop bas.

Sélectionner des fonctions complémentaires

Les fonctions supplémentaires ALARME, DÉPART DIFFÉRÉ et SÉCURITÉ ENFANTS sont disponibles pour les programmes Iron Aid.

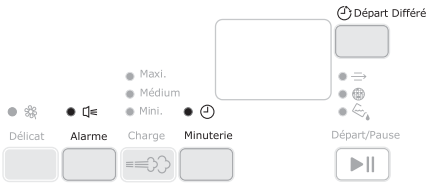

ALARME

La fonction est activée à la livraison : A la fin du programme Iron Aid, un signal sonore retentit à intervalles réguliers. Un signal sonore accompagne chaque pression de touche et chaque modification du programme à l'aide du sélecteur de programmes. La fonction peut être désactivée ou de nouveau activée à l'aide de la touche ALARME ; lorsque cette fonction est activée, le symbole ALARME ALARME s'affiche.

Départ différé

La touche DEPART DIFFEREpermet de retarder le démarrage d'un programme de 30 minutes (30') à 20 heures maximum (20H).

1. Sélectionner un programme et les fonctions supplémentaires.
2. Appuyez sur la touche DEPART DIFFERE jusqu'à ce que l'heure de départ différé apparaisse sur le multi-afficheur. par exemple, 12H, si le programme doit démarrer dans 12 heures. .
3. Pour activer le départ différé, appuyez sur la touche DEPART/PAUSE. Le temps restant jusqu'au démarrage du programme s'affiche en permanence (par exemple, 15H, 14H, 13H, ... 30' etc.).

Si 20H est affiché, appuyez une autre fois sur la touche pour désélectionner le départ différé. 0' apparaît alors, suivi de l'affichage de la durée du programme sélectionné.

Sécurité enfants

La sécurité enfants peut être sélectionnée pour éviter le démarrage d'un programme par inadvertance ou la modification par inadvertance d'un programme en cours. La sécurité enfants bloque toutes les touches et le sélecteur de programmes. La fonction sécurité enfants peut être activée ou désactivée en appuyant simultanément sur les touches CHARGE et MINUTERIE pendant 5 secondes environ :

- avant le démarrage du programme : l'appareil ne peut pas être utilisé
- après le démarrage du programme : le programme en cours ne peut pas être modifié

Si la sécurité enfants est activée, le symbole apparaît sur l'afficheur. Si le programme est terminé, la sécurité enfants n'est pas désactivée. Si un nouveau programme doit être sélectionné, il faut désactiver auparavant la sécurité enfants.

Starting an Iron Aid™ programme

Appuyez sur la touche DEPART/PAUSE. Le programme démarre. La phase de séchage s'affiche en premier sur l'afficheur. La durée du programme s'affiche ensuite pour le programme Iron Aid sélectionné sans phase de séchage supplémentaire. En présence de linge humide, l'appareil indique, après quelques minutes, la durée du programme correcte pour le programme Iron Aid, y compris le programme de séchage préalablement activé. Dés que le séchage adéquat est atteint, le programme Iron Aid démarre automatiquemnt. L'affichage de vaporisation signale la progression du programme Iron Aid. Les différentes phases de vaporisation sont signalées sous forme de nuages de vapeur animés.

Caution! Attention : Pendant les phases de vaporisation au cours du programme Iron Aid et de la phase antifroissage (illlustrées par les nuages de vapeur sur l'afficheur), le hublot ne doit pas être ouvert. Risque de brûlure !

Si l'affichage de la ,réserve d'eau s'allume lors de la sélection d'un programme Iron Aid il n'est pas possible de démarrer le programme. Remplissez la réserve d'eau au préalable (voir le paragraphe "Nettoyage et entretien", remplir la réserve d'eau).

Il est normal d'entendre des bruits pendant le programme Iron Aid ou de séchage si du linge avec des pièces dures, par exemple, des boutons en métal, a été introduit dans le tambour.

Modifier un programme

Pour modifier un programme sélectionné par inadvertance après l'avoir lancé, positionnez d'abord le sélecteur de programmes sur **O** ARRET, puis re-sélectionnez le programme (impossible si la sécurité enfants a été activée).

Lorsqu'un programme est lancé, il n'est plus possible de le modifier directement. Si l'on tente toutefois de modifier le programme à l'aide du sélecteur de programmes ou d'une touche fonction supplémentaire (à l'exception de la touche ALARME), la touche DEPART/PAUSE et Err clignotent sur le multi-afficheur. Toutefois, cela ne modifie nullement le programme.

Ajouter du linge ou en enlever prématurément

1. Ouvrez le hublot
2. Ajoutez du linge ou enlevez-en.
3. Fermez le hublot en appuyant fortement. Le verrouillage doit être audible.
4. Appuyez sur la touche DEPART/ PAUSE afin que le programme continue.

Programme Iron Aid terminé / enlever le linge

A la fin de la phase Iron Aid, 0.00 et l'affichage ANTIFROISSAGE s'allument sur l'afficheur. Si ALARME a été activé, un signal sonore retentit à intervalles réguliers.

Les programmes Iron Aid sont automatiquement suivis par une phase antifroissage de 90 minutes avec de brèves phases de vaporisation.

Au cours de cette phase antifroissage, le tambour tourne. Ainsi, le linge ne se tasse pas et ne se froisse pas. Il peut être prélevé à tout moment pendant la phase antifroissage, sauf pendant les phases de vaporisation (faire attention à l'animation vaporisation sur l'afficheur !). Le linge doit être retiré aussi vite que possible.

1. Ouvrez le hublot pour enlever le linge.
2. Avant d'enlever le linge, retirez les peluches du filtre à mailles ultra-fines, de préférence avec les mains humides (voir le chapitre "Nettoyage et entretien".
3. Enlevez les vêtements un à un.
4. Positionnez le sélecteur de programmes sur **O** ARRET.
   Important ! Après chaque séchage,
   – nettoyez les filtres à mailles ultra-fines et à mailles fines.
   – Videz le bac à eau condensée (voir le chapitre "Nettoyage et entretien").
5. Fermez le hublot.

Caution! Pour préserver le résultat du traitement Iron Aid, veuillez retirer rapidement les vêtements un à un pendant la phase antifroissage et les suspendre directement sur un cintre pour les laisser sécher (de 5 à 15 minutes minimum, selon la matière et le niveau de vaporisation choisi). Boutonnez les vêtements et redonnez-leur de la forme, notamment au niveau des cols et des coutures.

Séchage

Aperçu des programmes de Séchage

	Programmes	Charge max. (poids à sec)	Fonctions supplémentaires			Utilisation/propriétés	Symboles d'entretien
			ALARME	DÉLICATE	MINUTERIEE		
COTON	TRES SEC	7 kg	•	•	-	Séchage de textiles épais ou à plusieurs couches, par exemple, linge en tissu éponge, peignoirs.	
COTON	PRET A RANGER	7 kg	•	•	-	Séchage de textiles ayant la même épaisseur, par exemple, linge en tissu éponge, tricots, serviettes en éponge.	
COTON	LEGEREMENT HUMIDE	7 kg	•	•	-	Pour le linge en coton ou en lin d'épaisseur normale, par ex. le linge de lit ou de table.	
SYNTHETIQUES	TRES SEC	3 kg	•	•	-	Séchage de textiles épais ou à plusieurs couches, par exemple, Pull-overs, parures de lit, linge de table.	1)
SYNTHETIQUES	PRET A RANGER	3 kg	•	•	-	Pour les textiles fins, qui sont à repasser, par exemple, chemises faciles d'entretien, linge de table, vêtements d'enfants, chaussettes, lingerie fine.	1)
SYNTHETIQUES	LEGEREMENT HUMIDE	3 kg	•	•	-	Pour les textiles fins, qui sont à repasser, par exemple, tricots, chemises.	1)
	MINUTERIE	7 kg	•	•	•	Pour sécher ultérieurement quelques vêtements ou une quantité de linge inférieure à 1kg. Durée du programme pouvant être sélectionnée de 10 minutes à 3 heures par intervalles de 10 minutes.	
SPÉCIAL	JEANS	7 kg	•	•	-	Programme spécial pour vêtements de sport comme les jeans, les sweats, etc., en tissus de résistances diverses (ex. au niveau du poignet et du col ou des coutures).	
SPÉCIAL	MIX TEXTILES MELANANGES	3 kg	•	auto	-	Pour le séchage à basse température de textiles en coton et synthétiques.	

1) Appuyez sur la touche DELICATE !

Sélectionner un programme

Sélectionnez le programme Iron Aid voulu à l'aide du sélecteur de programmes. Le multi-afficheur indique la durée prévue du programme sans cycle de séchage (en minutes).

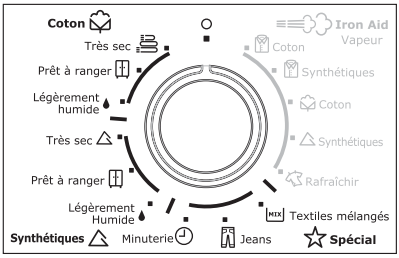

Sélectionner des fonctions complémentaires

Les fonctions complémentaires SACHAGE, DELICAT, ALARME et MINUTERIE (si un programme MINUTERIE a été sélectionné) sont disponibles. Selon le programme sélectionné, les symboles des fonctions disponibles apparaissent sur l'afficheur.

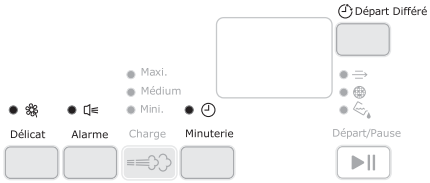

DELICAT

Ce programme permet de sécher avec douceur les tissus particulièrement délicats portant l'étiquettel ainsi que les textiles sensibles à la chaleur (par exemple, acrylique, viscose). Ce programme s'exécute à une chaleur réduite. Le programme DELICAT n'est significatif qu'avec une charge de 3kg de linge maximum.

1. Appuyez sur la touche DELICATE. Le symbole DELICAT apparaît sur l'affichage.

MINUTERIE

Sélection de la durée du programme après avoir choisi le programme MINUTERIE. Il est possible de programmer la durée du programme de 10 minutes à 3 heures par intervalles de 10 minutes. (correspond au RAFRAICHIR).

1. Tourner le sélecteur de programmes sur le programme MINUTERIE. 0.10 apparaît sur l'affichage
2. Appuyer sur la touche MINUTERIE jusqu'à ce que la durée du programme apparaisse sur l'afficheur, par exemple, 00.20 pour une durée de 20 minutes.

Si la durée du programme n'est pas précisée, une durée par défaut est automatiquement fixée, soit 10 minutes.

ALARME

Consultez le chapitre "Iron Aid système vapeur - Sélectionner des fonctions complémentaires - ALARME"

DEPART DIFFERE

Consultez le chapitre "Iron Aid système vapeur - Sélectionner des fonctions complémentaires - DEPART DIFFERE "

Sécurité enfants

Consultez le chapitre "Iron Aid système vapeur - Sélectionner des fonctions complémentaires - Sécurité enfants "

Démarrer le programme de séchage

Appuyez sur la touche DEPART/PAUSE. Le programme démarre. L'affichage du déroulement du programme montre la progression du cycle de séchage. Les symboles pour SECHAGE et RAFRAICHIR s'allument l'un après l'autre sur l'afficheur, le nombre de gouttes diminue sur l'affichage du degré de séchage au fur et à mesure que le cycle de séchage avance.

Modifier un programme

Pour modifier un programme sélectionné par inadvertance après l'avoir lancé, positionnez d'abord le sélecteur de programmes sur **O**ARRET, puis re-sélectionnez le programme (impossible si la sécurité enfants a été activée).

Lorsqu'un programme est lancé, il n'est plus possible de le modifier directement. Si l'on tente toutefois de modifier le programme à l'aide du sélecteur de programmes ou d'une touche fonction supplémentaire (à l'exception de la touche ALARME), la touche DEPART/PAUSE et Err clignotent sur le multi-afficheur. Toutefois, cela ne modifie nullement le programme.

Ajouter du linge ou en enlever prématurément

Warning! Attention ! Le linge et le tambour peuvent être brûlants.Danger de brûlures !

1. Ouvrez le hublot
2. Ajouter du linge ou en enlever.
3. Fermez le hublot en appuyant fortement. Le verrouillage doit être audible.
4. Appuyez sur la touche DEPART/ PAUSE pour poursuivre le programme.

Fin du programme de séchage/ enlever le linge

Lorsque le programme de séchage s'est conclu, l'affichage ANTIFROISSAGE s'allume. Lorsque ALARME s'active, un signal sonore retentit à intervalles réguliers.

Le cycle de séchage est automatiquement suivi par une phase antifroissage de 30 minutes.

Au cours de cette phase antifroissage, le tambour tourne par intermittence. Ainsi, le linge ne se tasse pas et ne se froisse pas. Il peut être retiré à tout moment pendant la phase antifroissage. (Il est recommandé d'enlever le linge au plus tard vers la fin de la phase antifroissage pour éviter qu'il se froisse).

1. Ouvrez le hublot.
2. Avant d'enlever le linge, retirez les peluches du filtre à maille ultrafine, de préférence avec les mains humides (voir chapitre "Nettoyage et entretien".
3. Enlevez le linge.
4. Positionnez le sélecteur de programmes sur **O** ARRET.
5. Important ! Après chaque séchage
   – Nettoyez le filtre à maille ultra-fine et celui à maille fine.
   – Vider le bac à eau condensée (voir chapitre "Nettoyage et entretien").
6. Fermez le hublot.

Nettoyage et entretien

Nettoyage des filtres à peluches

Pour garantir le bon fonctionnement de l'appareil, les filtres à peluches se trouvant dans le hublot et devant le tambour doivent être nettoyés après chaque programme Iron Aid ou de séchage.

Caution! Attention ! Ne jamais utiliser l'appareil sans filtres à peluches ou si ces derniers sont détériorés ou colmatés.

1. Ouvrez le hublot

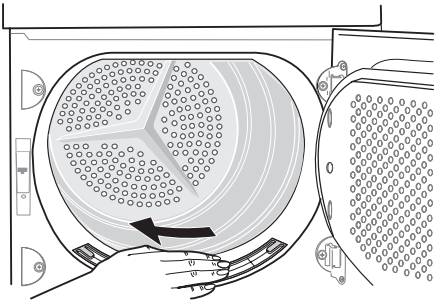

2. Nettoyez le filtre à peluches se trouvant dans la partie inférieure du hublot avec les mains humidifiées.
3. Après un certain temps, les filtres se couvrent d'une patine due aux résidus de lessive sur le linge. Pour éliminer cette patine, nettoyez les filtres à l'eau chaude en les frottant à l'aide d'une brosse. Retirez le filtre situé dans l'ouverture de la porte. Pour le remettre en place, veillez à

orienter la languette vers la gauche ou la droite).

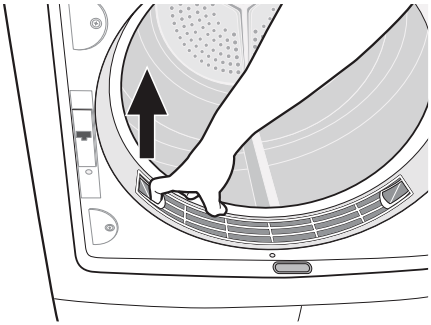

4. Enlevez les peluches du filtre à peluches, de préférence avec les mains humidifiées.
5. Remettez le filtre à peluches en place.

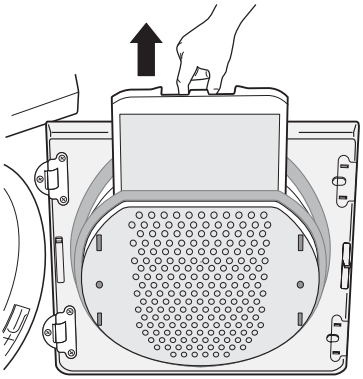

Nettoyage du filtre/vanne de recirculation de l'eau

Si le symbol le filtre à eau s'affiche, le filtre doit être nettoyé. La vanne/ le filtre se situe derrière la poignée de la réserve - voir le chapitre "Description de l'appareil ". .

1. raccordez ensuite le goulot de remplissage de la réserve d'eau

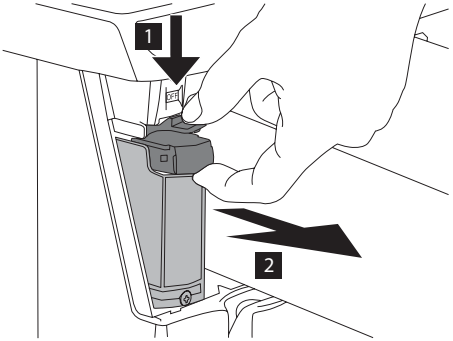

2. Nettoyez la vanne/le filtre à l'eau chaude.

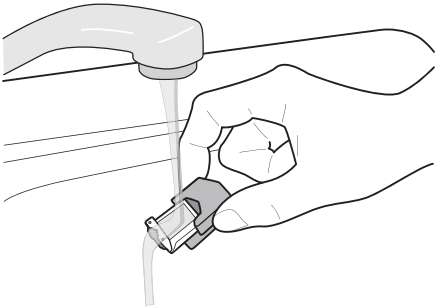

3. Remettez la vanne/le filtre en place.
4. Tournez la vanne/le filtre sur la position ON.

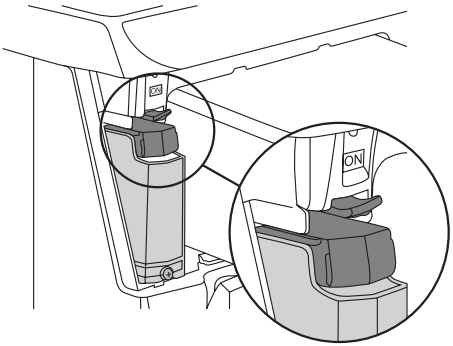

Nettoyer le joint de porte

Frottez le joint de porte avec un chiffon humide immédiatement après le programme Iron Aid ou celui de séchage.

Vider le bac à eau condensée

Videz le bac d'eau de condensation après chaque cycle de séchage. Si le bac d'eau de condensation est plein, le programme de

séchage en cours s'interrompt automatiquement et le voyant RESERVOIR d'alarme s'allume. Il est nécessaire de vider le bac d'eau de condensation avant de poursuivre le programme.

Warning! Avertissement ! N'utilisez pas l'eau condensée comme eau de boisson ou pour préparer des aliments.

1. Sortez le bac-tiroir contenant le bac à eau condensée (1) et relevez les tubulures du bac à eau condensée jusqu'au butoir(2).

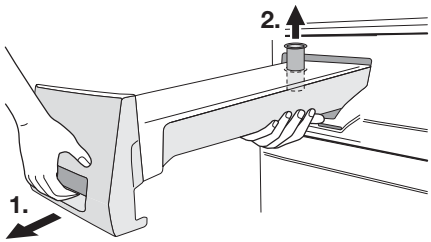

2. Faites écouler l'eau condensée dans un évier ou dans un récipient.
3. Insérez les tubulures et replacez le bac à eau condensée.

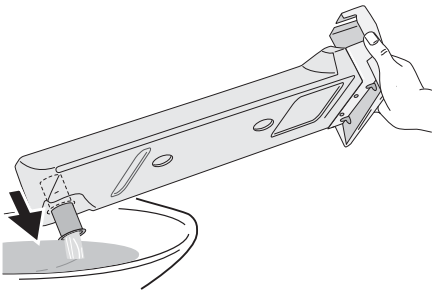

Si le programme s'est interrompu parce que le bac à eau condensée était plein : Appuyez sur la touche DEPART/PAUSE pour poursuivre le programme.

Le bac à eau condensée contient environ 4 litres, ce qui est suffisant pour environ 7kg de linge préalablement essoré à 1000 tours/minute.

4. L'eau condensée peut être utilisée comme de l'eau distillée, par exemple, pour le fer à vapeur et pour les programmes Iron Aid. Filtrez auparavant l'eau condensée pour éliminer les résidus et les petites peluches.

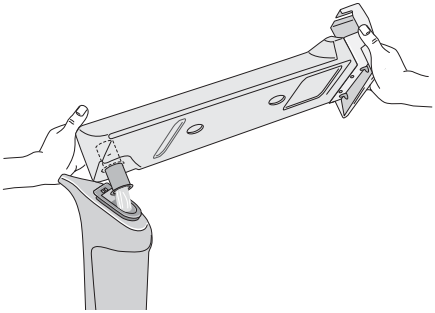

Utilisez le petit bidon fourni pour filtrer. Videz le bac en versant l'eau directement à travers le filtre dans la partie supérieure du bidon.

Nettoyage du condenseur thermique

Lorsque le voyant CONDENSEUR THERMIQUE s'allume, il convient de le nettoyer.

Caution! Attention ! Ne faites pas fonctionner le séchoir avec un condenseur contenant des peluches au risque de l'endommager. Cela augmente par ailleurs la consommation d'électricité.

1. Ouvrez le hublot
2. Ouvrez le hublot du socle Pour ce faire, appuyez sur le touche de déverrouillage sur la partie supérieure de la porte du socle et rabattez cette dernière vers la gauche.

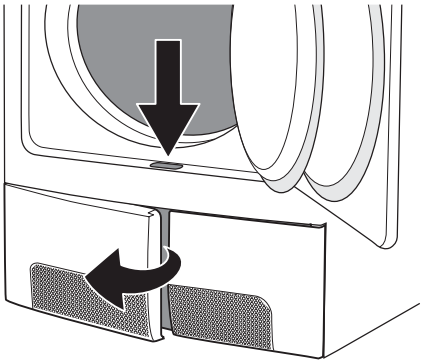

3. Nettoyez le côté intérieur du hublot ainsi que l'espace se trouvant devant le condenseur thermique afin qu'ils ne contiennent aucune peluche. Nettoyez le joint du hublot à l'aide d'un chiffon humide.
4. Tournez les deux bagues de sécurité vers l'intérieur.

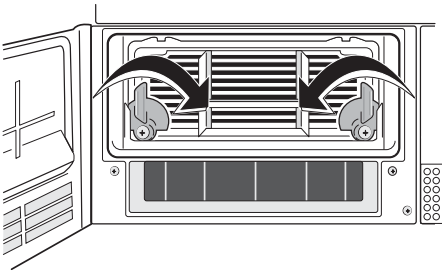

5. Retirez le condenseur thermique du socle à l'aide de la poignée et transportez- le à l'horizontale afin d'éviter que l'eau résiduelle ne s'évacue.

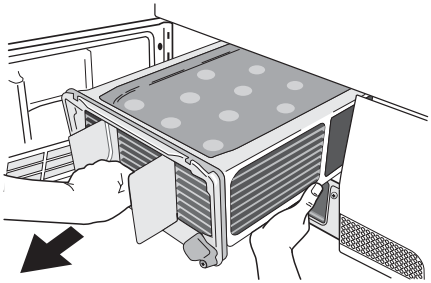

6. Pour vider le condenseur thermique, veuillez le tenir à la verticale au dessus d'un évier.

Caution! Attention! N'utilisez pas d'objets contondants pour nettoyer le condenseur. Il pourrait ne plus être étanche.

7. Nettoyez le condenseur thermique. Le mieux est d'utiliser une petite brosse ou de l'asperger vigoureusement avec une pomme d'arrosage manuelle.
8. Replacez le condenseur et verrouillez- le (tournez les deux bagues de sécurité vers le haut jusqu'à ce qu'elles s'encliquètent).
9. Fermez le hublot du socle.

Le séchoir ne fonctionne pas tant que le voyant ⇛ CONDENSEUR THERMIQUE est éclairé.

Caution! Attention ! Ne jamais utiliser le séchoir sans condenseur thermique.

Nettoyage du tambour

Caution! Attention ! Ne nettoyez pas le tambour avec des produits abrasifs ou avec une paille de fer.

Le calcaire contenu dans l'eau ou les produits de lavage peuvent laisser un dépôt à peine visible à l'intérieur du tambour. Le degré de séchage détecté risque dans ce cas de ne pas être fiable. Lorsque vous enlevez le linge du séchoir, il risque d'être plus humide que prévu.

Nettoyez l'intérieur et les nervures du tambour avec un nettoyant domestique habituel (par exemple avec un nettoyant à base de vinaigre)

Nettoyez le bandeau de commande et l'enveloppe de l'appareil

Caution! Attention ! N'utilisez pas de nettoyant pour meubles ou de nettoyant agressif pour nettoyer l'appareil.

Passez un linge humide sur le bandeau de commande et sur l'enveloppe.

Installation

Important! L'appareil doit être transporté uniquement en position verticale.

Emplacement

- Par commodité, il est conseillé d'installer l'appareil près de votre lave-linge.
- Le sèche-linge doit être installé dans un lieu propre, à l'abri de la poussière.
- L'air doit pouvoir circuler librement tout autour de l'appareil. N'obstruez pas la grille d'aération frontale ou les grilles d'entrée d'air à l'arrière de l'appareil.
- Pour limiter au minimum les vibrations et le bruit pendant le fonctionnement du sèche-linge, installez-le sur une surface robuste et parfaitement horizontale.

- Après l'installation du sèche-linge, mettez-le d'aplomb à l'aide d'un niveau à bulle. S'il n'est pas d'aplomb, rectifiez en vissant ou dévissant les pieds de réglage.
- Les pieds ne doivent jamais être retirés. Veillez à ne pas limiter la circulation de l'air au sol par des tapis à longs poils, des morceaux de bois, etc. Il pourrait se produire une accumulation de chaleur qui nuirait au fonctionnement du moteur et risquerait de l'endommager.

Important! La température de l'air chaud dégagé par le sèche-linge peut atteindre 60°C. L'appareil ne doit donc pas être installé sur des sols non résistants aux températures élevées.
Pendant le fonctionnement du sèche-linge, la température ambiante ne doit pas être inférieure à +5 °C ou supérieure à +35 °C pour ne pas compromettre le bon fonctionnement de l'appareil.

Warning! Si l'appareil doit être déplacé, transportez-le verticalement.

Warning! L'appareil ne doit pas être installé derrière une porte à serrure, une porte coulissante ou une porte battante avec charnière du côté opposé de celle de l'appareil.

Retrait des protections de transport

Caution!

Avant de mettre l'appareil en service, il est impératif d'enlever tous les éléments constitutifs de la protection de transport.

1. Ouvrez la porte
2. Enlevez les rubans adhésifs à l'intérieur du tambour.

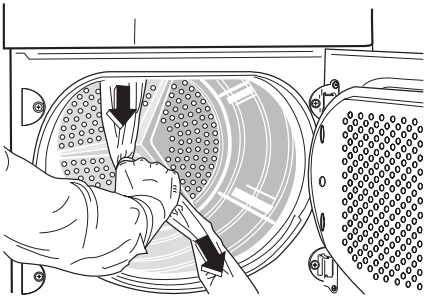

3. Enlevez la gaine plastique avec le rembourrage en polystyrène de l'appareil.

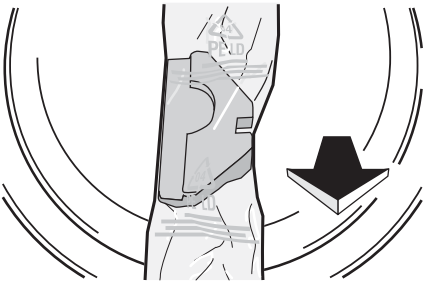

Branchements électriques

Contrôlez les caractéristiques électriques de l'appareil (tension d'alimentation, type de courant, fusibles, etc.) sur la plaque signalétique. La plaque signalétique est située près de la porte (voir la "Description du produit").
Branchez l'appareil sur une prise avec terre, conformément aux normes et réglementations en vigueur.

Warning! Le fabricant décline toute responsabilité en cas de dommage ou blessure, suite au non-respect des consignes de sécurité sus-mentionnées. Si le cordon d'alimentation de l'appareil doit être remplacé, faites appel à notre Service après-vente.

Warning! Le cordon d'alimentation doit être accessible après l'installation de l'appareil.

Réversibilité de la porte

Warning!

La réversibilité de la porte ne doit être effectuée que par un technicien qualifié. Cette opération ne doit être effectuée que par un technicien qualifié.

Warning! Avant de changer le sens d'ouverture de la porte, débranchez votre appareil.

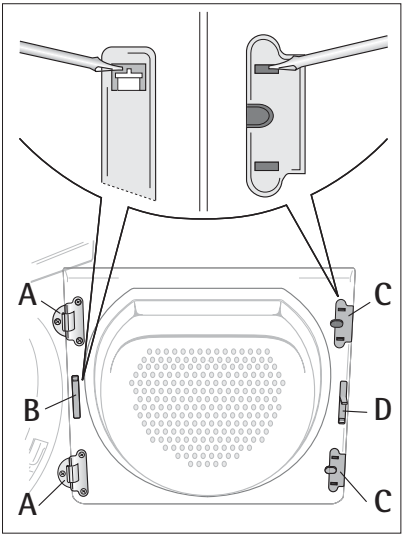

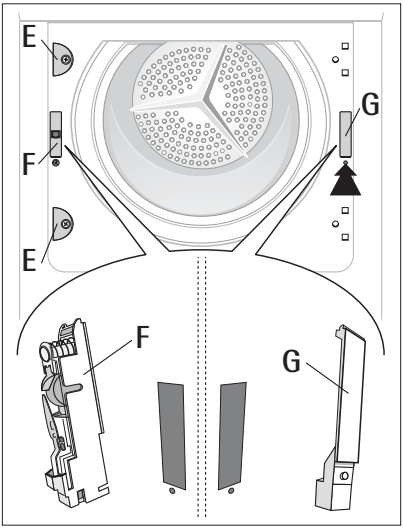

1. Ouvrez la porte.
2. Dévissez la charnière **A** située sur la paroi avant de l'appareil et démontez la porte.
3. Retirez les plaques de revêtement **B** et **C**. Pour ce faire, insérez un tournevis plat dans la fente, comme indiqué sur l'illustration, puis poussez un peu vers le bas pour enlever la plaque.
4. Détachez le gong de fermeture **D** à l'aide d'un outil approprié en exerçant une pression sur le cran, enlevez-le et remettez-le en place sur le côté opposé en le faisant tourner de 180°.
5. Dévissez la charnière **A** de la porte, faites-la tourner de 180°, replacez-la sur le côté opposé et revissez-la soigneusement
6. Réintroduisez les caches **B** et **C** après les avoir tournés de 180° et replacez-les respectivement sur le côté opposé.
7. Dévissez le cache **E** de la paroi avant de l'appareil, faites-le tourner de 180° et revissez-le sur le côté opposé.
8. Dévissez le verrouillage **F** de la porte, poussez légèrement vers le bas et enlevez-le de la paroi avant de l'appareil.
9. Enlevez le connecteur du verrouillage F **de la porte**.
10. Enfoncez le bouton à crans du cache **G** vers le bas, poussez le cache légèrement vers le bas et enlevez-le de la paroi avant de l'appareil.
11. Enlevez le connecteur du cache **G**.
12. Montez le connecteur du verrouillage **F** sur le côté opposé, branchez le connecteur et vissez soigneusement le verrouillage de la porte.
13. De l'autre côté, branchez le connecteur dans le cache G, placez-le et encliquetez le bouton à crans.
14. Montez la porte avec les charnières placées dans les logements sur la paroi avant de l'appareil et vissez soigneusement.

Remarque concernant la sécurité : La sécurité du fonctionnement de l'appareil n'est de nouveau assurée que lorsque toutes les pièces en matière isolante ont été remontées.

Accessoires spéciaux

Vous pouvez vous procurer les accessoires spéciaux suivants auprès de notre service de

pièce de rechange ou de votre commerçant spécialisé:
Lots de pièces détachées intermédiaires colonne lave-linge/colonne séchoir
Ces lots de pièces détachées intermédiaires permettent d'installer le séchoir avec un lave-linge Electrolux (60cm de large, chargement sur le devant) de manière à constituer une colonne lave-linge/ séchoir. Le lave-linge est placé dessous, le séchoir au-dessus. Il existe deux options :

- sans plaque support
- avec plaque support amovible

Lisez attentivement la notice livrée avec l'appareil.

What to do if ...

Réparer soi-même de petits dysfonctionnements

Au cours du fonctionnement de l'appareil, au cas où un code d'erreur (E avec un chiffre ou une lettre) s'affiche sur le multi-afficheur : Mettez l'appareil hors tension puis de nouveau sous tension. Re-sélectionnez le programme. Appuyez sur la touche DEPART/ PAUSE. Si l'erreur se reproduit, contactez le service après-

Symptôme	Cause possible	Solution
L'appareil ne fonctionne pas.	Il est débranché ou le fusible est défectueux.	Branchez l'appareil. Vérifiez le fusible dans le boîtier (installation domestique).
	Le hublot est ouvert.	Fermez le hublot.
	Avez-vous bien appuyé sur la touche DEPART/PAUSE ?	Appuyez de nouveau sur la touche DEPART/PAUSE.
Le programme IronAid ne démarre pas. Le symbole apparaît sur l'affichage	La réserve d'eau est vide.	Remplissez la réserve.
	La vanne de recirculation est fermée (position OFF)	Tournez la vanne de recirculation sur la position ON.
Les textiles ne sont pas parfaitement défroissés après un programme Iron Aid.	Vous n'avez pas sélectionné le programme adéquat (par exemple, SYNTHETIQUES au lieu de COTON).	Respectez la composition des textiles.
	Réglage du degré de vaporisation CHARGE trop bas.	Réglage du degré de vaporisation CHARGE trop élevé.
	Trop de vêtements ou vêtements trop différents les uns des autres.	Réduisez la charge de vêtements ou chargez des vêtements similaires.
	Vêtements seulement retirés après le cycle antifroissage.	Retirez un à un les vêtements le plus rapidement possible après le début du cycle antifroissage.
	Vêtements n'étant pas suspendus sur un cintre et/ou pas mis en forme.	Pendez les vêtements sur un cintre, boutonnez-les et redonnezleur de la forme.
	Les vêtements ayant plusieurs épaisseurs tendent à se déformer.	Redonnez de la forme aux vêtements ayant plusieurs couches en les repassant.
Après un programme Iron Aid, il n'y a plus de plis sur les vêtements.	Les vêtements sont défroissés pendant le programme Iron Aid.	Repasser de nouveau les plis après le programme Iron Aid.
Le séchage n'est pas satisfaisant.	Vous n'avez pas sélectionné le programme adéquat.	Lors du prochain séchage, sélectionnez un autre programme (voir chapitre "Tableau récapitulatif des programmes").

	Les filtres à peluches sont obstrués.	Nettoyez les filtres à peluches.
	L'échangeur de chaleur est rempli de condensation.	Nettoyez l'échangeur de chaleur.
	La charge est inadéquate.	Respectez les charges préconisées.
	La fente d'aération du socle est recouverte.	Dégagez la fente d'aération du socle.
	Ventilation slots in base area covered up.	Uncover ventilation slots in base area.
	Il y a un dépôt à l'intérieur du tambour ou sur les nervures du tambour.	Nettoyez l'intérieur et les nervures du tambour.
En appuyant sur une touche, Err apparaît sur le multi-afficheur.	Protection du linge. Cette fonction supplémentaire ne peut plus être sélectionnée après le démarrage du programme.	Tournez le sélecteur de programmes sur O ARRET. Re-sélectionnez le programme.
L'éclairage du tambour ne fonctionne pas.	Le sélecteur de programmes est sur la position ARRÊT.	Tournez le sélecteur de programmes sur n'importe quel programme
	L'ampoule d'éclairage est défectueuse.	Remplacez l'ampoule (voir section suivante).
L'indication du temps restant change en permanence ou ne bouge pas pendant un certain temps.	Le temps restant est constamment corrigé en fonction du type de linge, de la charge et du degré d'humidité.	C'est un processus automatique ; l'appareil n'est pas pour autant défectueux.
Le programme s'immobilise, le voyant BAC s'allume.	Le bac à eau condensée est plein.	Videz le bac à eau condensée, démarrez ensuite le programme en appuyant sur la touche DEPART/ PAUSE..
Le cycle de séchage s'arrête juste après le démarrage du programme. Le voyant ANTIFROISSAGE s'allume.	Pour le programme sélectionné, vous avez mis trop peu de linge ou du linge trop sec.	Sélectionnez un programme réglé sur une durée supérieure ou un degré de séchage supérieur (par exemple, TRES SECau lieu de PRET A RANGER).
La durée du cycle de séchage est anormalement longue. Remarque : après environ 5 heures, le cycle de séchage s'arrête automatiquement (voir la section " Cycle de séchage complet ").	Le filtre à peluches est obstrué.	Nettoyez le filtre à peluches.
	Le filtre du condenseur thermique est obstrué.	Nettoyez le filtre du condenseur thermique.
	Le volume de linge est excessif.	Réduisez la charge.
	Le linge n'a pas été suffisamment essoré.	Essorez suffisamment le linge avant de le mettre dans le séche- linge.
	La température ambiante est particulièrement élevée. Le compresseur est momentanément à l'arrêt comme dispositif de sécurité contre les surcharges.	Il s'agit d'une fonction automatique et l'appareil ne présente aucun défaut. Si possible, abaissez la température de la pièce.
Discoloration	Solidité des couleurs des vêtements.	Contrôlez la solidité des couleurs des textiles. Traitez uniquement des vêtements ayant des couleurs similaires.

Remplacement de l'ampoule d'éclairage intérieur

Utilisez exclusivement une ampoule spéciale pour sèche-linge. Vous pouvez vous la procurer auprès du service après vente ET no. 112 552 000-5.

Important! Lorsque l'appareil est sous tension, l'éclairage intérieur s'éteint automatiquement au bout de 4 minutes après l'ouverture de la porte.

⚠ **Warning!** N'utilisez pas d'ampoule standard ! Elles émettent trop de chaleur et peuvent endommager l'appareil !

⚠ **Warning!** Avant de remplacer l'ampoule, l'appareil doit être débranché.

1. Dévissez le cache de l'ampoule (il se trouve immédiatement derrière le hublot, en haut ; voir chapitre " Description de l'appareil ".)
2. Remplacez l'ampoule défectueuse.
3. Revissez soigneusement le cache.

Avant de revisser le cache, vérifiez que le joint torique est à la bonne place. N'utilisez pas le sèche-linge en l'absence du joint torique.

⚠ **Warning!** Par mesure de sécurité, assurez-vous que le cache est bien vissé. Dans le cas contraire, vous ne devez pas mettre en fonctionnement le sèche-linge.

Caractéristiques techniques

CE Cet appareil est conforme aux directives CE suivantes :
- directive 2006/95/EC du 12.12.2006 basse tension
- directive 89/336/CEE du 03.05.1989 relative à la compatibilité électromagnétique (CEM) y compris
- directive 93/68/CEE du 22.07.1993 relative à la certification CE

Hauteur x largeur x profondeur	85 x 60 x 58 cm
Profondeur hublot ouvert	109 cm
Possibilité de réglage de la hauteur	1.5 cm
Poids à vide	ca.. 46 kg
Charge (en fonction du programme))[1)]	max. 7 kg
Consommation électrique conforme à IEC 61121 s. e. (7kg coton, pré-essoré à 1000 t/min, programme COTON PRET A RANGER)	3.92 kWh
Domaine d'utilisation	Domestique
Température ambiante autorisée	+ 5°C à + 35°C

1) Les variations des données de charge entre différents pays sont dues à des méthodes de mesure différentes.

Réglages du sèche-linge

Réglage	Réalisation
ALARME à l'arrêt en permanence	1. Tournez le sélecteur sur un programme quelconque. 2. Appuyez simultanément sur les touches **ALARME** et **CHARGE**et maintenez-les appuyées pendant 5 secondes environ. 3. Le signal sonore est toujours à l'arrêt par défaut. Vous pouvez utiliser la touche **ALARME** pour activer ou désactiver le signal, mais le sèche-linge ne mémorise pas votre sélection.
Dureté de l'eau *L'eau, selon les zones géographiques, contient en quantité variable des sels calcaires et minéraux qui changent la valeur de la conductivité.* *Des variations importantes de la conductivité, par rapport aux valeurs affichées en usine, pourraient légèrement influencer l'humidité résiduelle à la fin du séchage. Votre sèche-linge permet de régler la sensibilité du capteur conductimétrique en fonction de la valeur de la conductivité de l'eau.*	1. Tournez le sélecteur sur un programme quelconque. 2. Appuyez simultanément sur les touches **CHARGE** et **DÉPART/PAUSE**et maintenez-les appuyées pendant 5 secondes environ. Le réglage actif est affiché : – [0_ faible conductivité < 300 micro S/cm – [0= conductivité moyenne 300-600 micro S/cm – [0= Conductivité élevée > 600 micro S/cm 3. Appuyez sur la touche **DÉPART/PAUSE** jusqu'à atteindre le niveau voulu. 4. Pour mémoriser le réglage, appuyez simultanément sur les touches **CHARGE** et **DÉPART/PAUSE** ou tournez le sélecteur sur **O** Arrêt

Environment

The symbol on the product or on its packaging indicates that this product may not be treated as household waste. Instead it should be taken to the appropriate collection point for the recycling of electrical and electronic equipment. By ensuring this product is disposed of correctly, you will help prevent potential negative consequences for the environment and human health, which could otherwise be caused by inappropriate waste handling of this product. For more detailed information about recycling of this product, please contact your local council, your household waste disposal service or the shop where you purchased the product.

Ancien appareil

Warning!

Débranchez l'appareil s'il ne doit plus être utilisé. Coupez le câble d'alimentation au ras de l'appareil. Neutralisez le dispositif de fermeture de porte. Vous évitez ainsi que des enfants s'enferment à l'intérieur de l'appareil et mettent leur vie en danger.

Matériaux d'emballage

Les matériaux d'emballage respectent l'environnement et sont recyclables. Les éléments en plastique sont identifiés par les sigles >PE <, >PS <, etc. Veuillez jeter les matériaux d'emballage dans le conteneur approprié du centre de collecte des déchets de votre commune.

Conseils relatifs à l'environnement

- Le sèche-linge rend le linge duveteux et doux. Il est par conséquent inutile d'utiliser un adoucissant lors du lavage.
- L'eau de condensation filtrée peut être utilisée par les programmesIron Iron Aid.

- Le sèche-linge fonctionne le plus économiquement possible si vous :
  - laissez constamment dégagée la grille d'aération située sur le socle du sèche-linge ;
  - respectez les charges indiquées dans le tableau récapitulatif des programmes ;
  - aérez suffisamment la pièce ;
  - nettoyez les filtres microfin et grossier après chaque cycle de séchage ou programme Iron Aid ;
  - essorez suffisamment le linge avant de le sécher. Exemple : Données de consommation – en fonction de la vitesse d'essorage – pour 7 kg de linge séché avec le programme COTONS PRET A RANGER.

Essorage préalable			Cycle de séchage
Tours par minute	Residual dampness		Consommation d'électricité en kWh
	en litres	en %	
800	4,9	70	4,0
1000	4,2	60	3,92
1400	3,5	50	3,6

FR Garantie/service-clientèle

FRANCE
Conformément à la Législation en vigueur, votre Vendeur est tenu, lors de l'acte d'achat de votre appareil, de vous communiquer par écrit les conditions de garantie et sa mise en œuvre appliquées sur celui-ci.
Sous son entière initiative et responsabilité, votre Vendeur répondra à toutes vos questions concernant l'achat de votre appareil et les garanties qui y sont attachées. N'hésitez pas à le contacter.
Si vous devez nous contacter
Pour tenir nos engagements, nous écoutons les Consommateurs
Info Conso Electrolux est le lien privilégié entre la marque et ses Consommateurs. Il assure en permanence une double mission : satisfaire au mieux vos exigences et tirer parti de cette proximité pour améliorer sans cesse les produits que nous vous proposons.
AVANT L'ACHAT
Toute une équipe répond avec clarté et précision à vos sollicitations concernant l'éventail de nos gammes de produits et vous apporte des infos pour vous aider dans votre choix en fonction de vos propres besoins.
APRÈS L'ACHAT
Exprimez-vous sur la perception que vous avez de nos produits et votre satisfaction à l'usage. Mais interrogez aussi nos spécialistes sur l'utilisation et l'entretien de vos appareils. C'est alors que notre mission prend tout son sens. Ecouter, comprendre, agir : trois temps essentiels pour tenir l'engagement de la marque dans le plus grand respect du Consommateur.
A bientôt !
Dans le souci d'une amélioration constante de nos produits, nous nous réservons le droit d'apporter à leurs caractéristiques toutes modifications liées à l'évolution technique (décret du 24.03.78).
BP 50142 - 60307 SENLIS CEDEX Tél. : 08 90 71 03 44 (0,15 h TTC/mn) Fax : 03 44 62 21 54 E-MAIL : info.conso@electrolux.fr
Permanence téléphonique du lundi au vendredi
Pour toute question technique :
Centre Contact Consommateurs BP 20139 - 60307 SENLIS CEDEX Tél. : 08 92 68 24 33 (0,34 h TTC/mn) E-MAIL : ehp.consommateur@electrolux.fr
Permanence téléphonique du lundi au vendredi
Electrolux Home Products France S.A.S. au capital de 67 500 000 h - 552 042 285 RCS SENLIS

Garantie Europeenne

Cet appareil est garanti par Electrolux dans chacun des pays énumérés au dos de cette notice et pour la période spécifiée par la garantie ou, à défaut, par la législation en vigueur. Si vous déménagez d'un pays dans un autre pays repris dans la liste, la garantie déménagera avec vous dans les conditions suivantes:

- La garantie commence à la date à laquelle l'appareil a effectivement été acheté à l'origine telle qu'elle apparaîtra sur production d'un document d'achat valable délivré par le vendeur de l'appareil.
- La garantie est valable pour la même période et couvre le remplacement de pièces détachées et la main-d'oeuvre dans les mêmes conditions que celles prévues pour votre nouveau pays de résidence pour le type de modèle ou la gamme d'appareils particuliers.
- La garantie de l'appareil est exclusivement reconnue à l'acheteur d'origine et ne peut être cédée à un autre utilisateur de l'appareil.
- L'appareil devra être installé et utilisé conformément aux instructions fournies par Electrolux, l'usage étant limité à des applications ménagères et à des fins non commerciales.
- L'appareil sera installé conformément à toutes les prescriptions et législations en vigueur dans votre nouveau pays de résidence.

Les dispositions de cette garantie européenne n'affecte en aucune manière les droits qui vous sont reconnus par la loi.

www.electrolux.com

Albania	+35 5 4 261 450	Rr. Pjeter Bogdani Nr. 7 Tirane
Belgique/België/Belgien	+32 2 363 04 44	Bergensesteenweg 719, 1502 Lembeek
Česká republika	+420 2 61 12 61 12	Budějovická 3, Praha 4, 140 21
Danmark	+45 70 11 74 00	Sjællandsgade 2, 7000 Fredericia
Deutschland	+49 180 32 26 622	Muggenhofer Str. 135, 90429 Nürnberg
Eesti	+37 2 66 50 030	Pärnu mnt. 153, 11624 Tallinn
España	+34 902 11 63 88	Carretera M-300, Km. 29,900 Alcalá de Henares Madrid
France	www.electrolux.fr	
Great Britain	+44 8705 929 929	Addington Way, Luton, Bedfordshire LU4 9QQ
Hellas	+30 23 10 56 19 70	4, Limnou Str., 54627 Thessaloniki
Hrvatska	+385 1 63 23 338	Slavonska avenija 3, 10000 Zagreb
Ireland	+353 1 40 90 753	Long Mile Road Dublin 12
Italia	+39 (0) 434 558500	C.so Lino Zanussi, 26 - 33080 Porcia (PN)
Latvija	+371 67313626	Kr. Barona iela 130/2, LV-1012, Riga
Lietuva	+370 5 278 06 03	Ozo 10a, LT-08200 Vilnius
Luxembourg	+352 42 431 301	Rue de Bitbourg, 7, L-1273 Hamm

Magyarország	+36 1 252 1773	H-1142 Budapest XIV, Erzsébet királyné útja 87
Nederland	+31 17 24 68 300	Vennootsweg 1, 2404 CG - Alphen aan den Rijn
Norge	+47 81 5 30 222	Risløkkvn. 2 , 0508 Oslo
Österreich	+43 18 66 400	Herziggasse 9, 1230 Wien
Polska	+48 22 43 47 300	ul. Kolejowa 5/7, Warszawa
Portugal	+35 12 14 40 39 39	Quinta da Fonte - Edificio Gonçalves Zarco - Q 35 -2774-518 Paço de Arcos
Romania	+40 21 451 20 30	Str. Garii Progresului 2, S4, 040671 RO
Schweiz - Suisse - Svizzera	+41 62 88 99 111	Industriestrasse 10, CH-5506 Mägenwil
Slovenija	+38 61 24 25 731	Gerbičeva ulica 98, 1000 Ljubljana
Slovensko	+421 2 43 33 43 22	Electrolux Slovakia s.r.o., Electrolux Domáce spotrebiče SK, Seberíniho 1, 821 03 Bratislava
Suomi	www.electrolux.fi	
Sverige	+46 (0)771 76 76 76	Electrolux Service, S:t Göransgatan 143, S-105 45 Stockholm
Türkiye	+90 21 22 93 10 25	Tarlabaşı caddesi no : 35 Taksim İstanbul
Россия	+7 495 937 7837	129090 Москва, Олимпийский проспект, 16, БЦ "Олимпик"
Україна	+380 44 586 20 60	04074 Київ, вул.Автозаводська, 2а, БЦ "Алкон"

www.electrolux.com

136906051-01-19062008