Kühl - Gefrierschrank / réfrigérateur - congélateur

frigorifero - congelatore / fridge - freezer

BENUTZERINFORMATION
NOTICE D'UTILISATION
ISTRUZIONI PER L'USO
USER MANUAL

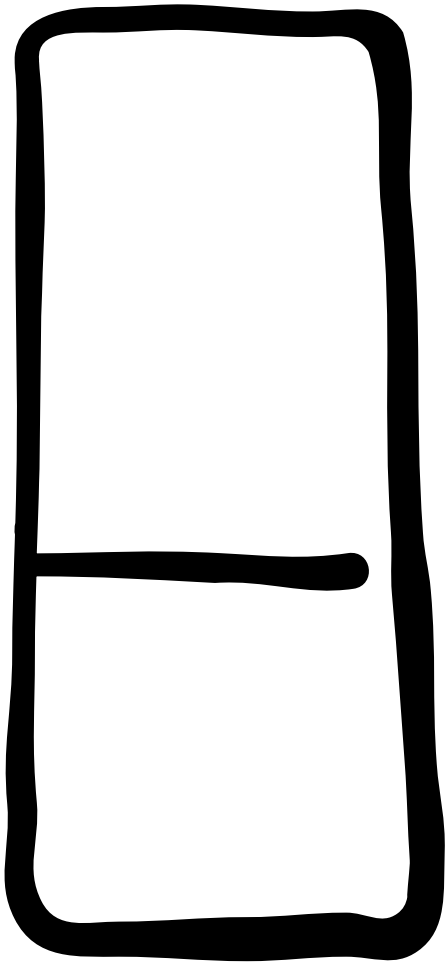

IK 2700 Z RE
IK 2700 Z LI

D

F

I

UK

Thinking of you

Electrolux

2223 365-43

WARNUNGEN UND WICHTIGE HINWEISE

Es ist sehr wichtig, daß diese Bedienungsanleitung mit dem betreffenden Gerät aufbewahrt wird. Sollte dieses Gerät verkauft bzw. einer anderen Person gegeben werden, so ist es nötig, die Anleitung beizufügen, damit der neue Besitzer über den Betrieb des Gerätes bzw. die entsprechenden Warnungen.

Sollte dieses Gerät mit Magnet-Türverschluß als Ersatz für ein altes Gerät dienen, das noch mit einem Schnappschloß ausgerüstet ist, so machen Sie bitte dieses Schloß unbrauchbar, bevor Sie das Gerät beiseite stellen oder zum Müll geben. Sie verhindern damit, daß spielende Kinder sich selbst einsperren und damit in Lebensgefahr kommen.

Diese Warnungen wurden zu Ihrem bzw. dem Schutz anderer erarbeitet. Wir bitten Sie daher, diese aufmerksam zu lesen, bevor das Gerät in Betrieb genommen wird.

Sicherheit

- Dieses Gerät wurde hergestellt, um von Erwachsenen benutzt zu werden. Es ist unbedingt darauf zu achten, daß Kinder es nicht anfassen oder es als Spielzeug verwenden.
- Es ist gefährlich, die Eigenschaften dieses Gerätes zu ändern.
- Vor der inneren bzw. äußeren Reinigung des Gerätes sowie beim Auswechseln der Glühlampe (bei damit ausgestatteten Geräten) das Gerät spannungslos machen.
- Eis aus dem Gefrier- bzw. Frosterfach nicht sofort essen, es könnte Kälte-Brandwunden verursachen.
- Dieses Gerät ist schwer. Beim Versetzen bitte darauf achten!
- **Beachten Sie, dan während der Bewegung des Gerätes der Kältemittelkreislauf nicht beschädigt wird.**
- **Das Gerät darf nicht in unmittelbarer Nähe von Heizkörpern oder Gasherden aufgestellt werden.**
- **Ein Standort mit direkter Sonneneinstrahlung sollte vermieden werden.**
- **Eine ausreichende Luftzirkulation an der Geräterückseite muß gewährleistet sein. Jegliche Beschädigung des Kühlkreislaufes ist zu vermeiden.**
- **NUR FÜR GEFRIERSCHRÄNKE (Einbaugeräte ausgenommen): ein optimaler Aufstellungsort ist der Keller.**
- **Keine Elektrogeräte (z.B. Eismaschinen) in das Gerät stellen.**

Störungen - Kundendienst

- Sollte die Installation des Gerätes eine Änderung der elektrischen Hausinstallation verlangen, so darf diese nur von Elektro-Fachkräften durchgeführt werden.
- Eventuelle Reparaturen dürfen nur von einem Kundendienst oder sonstigen autorisierten Stellen durchgeführt werden.
- Es ist wichtig, daß nur Original-Ersatzteile verwendet werden.
- Dieses Gerät enthält im Kältekreislauf Kohlenwasserstoff. Aus diesem Grund darf die Wartung und das Nachfiillen ausschließlich von autorisiertem Fachpersonal durchgeführt werden.
- Benutzen Sie nie Metallgegenstände um das Gerät zu reinigen, da es beschädigt werden könnte.
- Tritt eine Störung oder ein Defekt ein, versuchen Sie nicht, das Gerät selbst zu reparieren. Elektrogeräte dürfen nur von Elektro-Fachkräften repariert werden, da durch unsachgemäße Reparaturen erhebliche Folgeschäden entstehen können. Wenden Sie sich bitte an die nächste Kundendienststelle.

Aufstellung

- Sich vergewissern, daß das Gerät nach der Installation nicht auf dem Netzkabel steht.

  Wichtig: Beschädigte Versorgungskabel müssen durch ein Spezialkabel bzw. einen Spezialsatz ersetzt werden, die beim Hersteller oder den Kundendienst erhältlich sind.
- Während das Gerät in Betrieb ist, werden der Verflüssiger und der Kompressor, die sich auf der Rückseite des Gerätes befinden, heiß. Es ist darauf zuachten, dass die Luft um das Gerät frei zirkulieren kann, damit die Wärme abgeführt werden kann. Eine ungenügende Luftzirkulation kann einen unregelmässigen Betrieb bzw. Schäden am Gerät verursachen. Achten Sie auf die Installationsanweisungen.
- Teile, die heiß werden (z.B. Kompressorgehäuse, Verflüssiger und zugehörige Rohre), sollen nicht frei zugänglich sein. Wo es auch immer möglich ist, soll das Gerät mit der Rückseite gegen eine Wand gestellt werden.

- Während des Transports kann es vorkommen, daß das im Motorkompressor enthaltene Öl in den Kältekreislauf abläuft. Man sollte mindestens 2 Std. warten, bevor das Gerät in Betrieb genommen wird, damit das Öl in den Kompressor zurückströmen

Gebrauch

- Die Haushaltskühl- und Gefriergeräte sind nur zur Einlagerung bzw. zum Einfrieren von Nahrungsmitteln bestimmt.
- Die beste Leistung erzielt man bei Raumtemperaturen von +18°C bis +43°C (Klasse T); +18°C bis +38°C (Klasse ST); +16°C bis +32°C (Klasse N); +10°C bis +32°C (Klasse SN); die Geräteklasse ist auf dem Typschild angegeben.

  Zu beachten: Wird dieses Gerätes bei anderen Umgebungstemperaturen betrieben als den in der entsprechenden Klimaklasse angegebenen Werten, sind folgende Hinweise zu beachten: sinkt die Umgebungstemperatur unter den angegebenen Mindestwert ab, könnte die Lagertemperatur im Gefrierabteil nicht mehr garantiert sein; es wird daher empfohlen, die eingelagerten Lebensmittel so rasch als möglich zu verbrauchen.
- Einaufgetautes Produkt darf nicht wieder eingefroren werden.
- Für das Aufbewahren bzw. das Einfrieren der Lebensmittel sind die Anweisungen des Herstellers zu befolgen.
- In allen Kühl- und Gefriergeräten bedecken sich im Laufe der Zeit alle kälteführenden Teile mit einer Reif bzw. Eissicht. Diese Schicht wird je nach Modell automatisch oder mit der Hand abgetaut.
- Die Reifsicht niemals mit Metallgegenständen abkratzen, das Gerät könnte beschädigt werden. Dazu nur den mitgelieferten Plastikschaber verwenden.
- Zum Lösen der festgefrorenen Eisschalen keine scharfkantigen oder spitzn Gegenstände benutzen.
- Es sollten keine kohlensäurehaltigen Getränke in das Gefrier- bzw. Frosterfach eingestellt werden, sie könnten platzen.

Umweltnormen

Dieses Gerät enthält im Kühlkreislauf und in der Isolierung kein ozonschädigendes Gas. Das Gerät darf nicht mit dem Hausmüll entsorgt werden. Eine Beschädigung des Kältemittelkreislaufs, insbesondere des Wärmetauschers auf der Rückseite des Gerätes, muß verhindert werden. Auskunft über Abholtermine oder Sammelplätze gibt die örtliche Gemeindeverwaltung an. Die in diesem Gerät verwendeten und mit dem Symbol ♲ gekennzeichneten Materialien,sind recyclingfähig.

Entsorgung von Altgeräten

Das Symbol auf dem Produkt oder seiner Verpackung weist darauf hin, dass dieses Produkt nicht als normaler Haushaltsabfall zu behandeln ist, sondern an einem Sammelpunkt für das Recycling von elektrischen und elektronischen Geräten abgegeben werden muss. Durch Ihren Beitrag zum korrekten Entsorgen dieses Produkts schützen Sie die Umwelt und die Gesundheit Ihrer Mitmenschen. Umwelt und Gesundheit werden durch falsches Entsorgen gefährdet. Weitere Informationen über das Recycling dieses Produkts erhalten Sie von Ihrem Rathaus, Ihrer Müllabfuhr oder dem Geschäft, in dem Sie das Produkt gekauft haben.

HINWEISE ZUR VERPACKUNGSENTSORGUNG

Verpackungen und Packhilfsmittel unserer Elektro-Großgeräte sind mit Ausnahme von Holzwerkstoffen recyclingfähig und sollen grundsätzlich der Wiederverwertung zugeführt werden.

Wir empfehlen Ihnen:

- Papier-, Pappe- und Wellpappeverpackungen sollten in die entsprechenden Sammelbehälter gegeben werden.
- Kunststoffverpackungsteile sollten ebenfalls in die dafür vorgesehenen Sammelbehälter gegeben werden. Solange solche in Ihrem Wohngebiet noch nicht vorhanden sind, können Sie diese Materialien zum Hausmüll geben.

Als Packhilfsmittel sind bei uns nur recyclingfähige Kunststoffe zugelassen, z.B.:

In den Beispielen steht

PE für Polyäthylen** 02 = ^ PE-HD; 04 = ^ PE-LD

PP für Polypropylen

PS für Polystyrol

BESTANDTEILE AUS PLASTIK

Zur einfacheren Entsorgung und/oder Recycling ist ein Großteil der Materialien dieses Gerätes gekennzeichnet, um ihre Identifizierung zu ermöglichen.

INHALT

Warnungen und wichtige Hinweise 2
Hinweise zur Verpackungsentsorgung 4
Gebrauch - Reinigung der Innenteile - Bedienungsblende Kühlraum 5
Gebrauch - Hinweise zum richtigen Kühlen - Höhenverstellbare Abstellregale - Höhenverstellung der . . . . Innentürablagen 6
Gebrauch - Luftfilter - Einsetzen des Aktivkohlenfilters - Wechsel des Aktivkohlenfilters. . . . . .
Natura Fresh O° Kaltraum 7
Gebrauch - Vital & fisch O° Kaltraum Austattung 8
Gebrauch - Tipps. 9
Gebrauch - Bedienungsblende Gefrierraum. 11
Gebrauch - Inbetriebnahme und Temperaturregelung - Einfrieren von frischen Lebensmitteln . . . . . .
Aufbewahrung der Tiefkühlkost - Eiswürfelbereitung - Auftauen 12
Tips - Tips für das Kühlen - Tips für das Einfrieren - Tips für Tiefkühlkost 13
Wartung - Regelmäßige Reinigung - Stillstandzeiten **-** Innenbeleuchtung 14
Wartung - Abtauen - **Störungen** 15
Technische Daten - Installation - Aufstellung - Transportsicherungen 16
Installation - Elektrischer Anschluß - Nischenmaße 17
Kundendienst/Garantie 63

GEBRAUCH

Reinigung der Innenteile

Bevor Sie das Gerät in Betrieb nehmen, beseitigen Sie den typischen «Neugeruch» am besten durch Auswaschen der Innenteile mit lauwarmem Wasser und einem neutralen Reinigungsmittel Sorgfältig nachtrocknen.

⚠ **Bitte keine Reinigungs- bzw. Scheuermittel verwenden, die das Gerät beschädigen könnten.**

Bedienungsblende Kühlraum

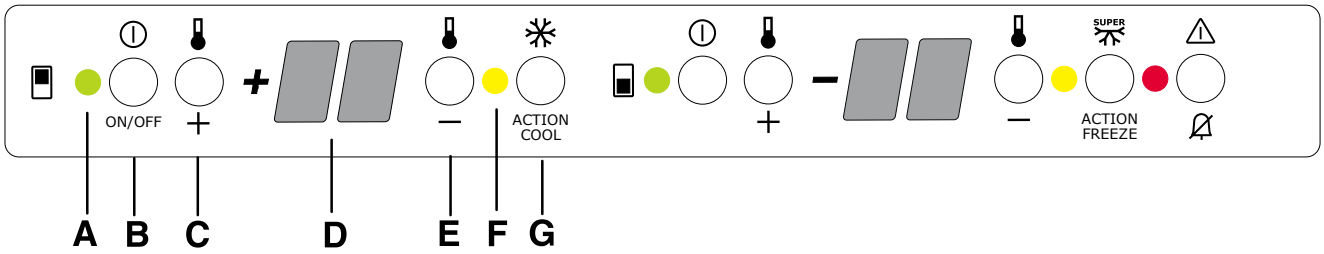

A. Netzkontrollanzeige (grün)

B. EIN/AUS Taste

C. Taste zur Temperatureinstellung (wärmer)

D. Temperaturanzeige

E. Taste zur Temperatureinstellung (kälter)

F. Schnellkühlenanzeige (gelb)

G. Schnellkühlen Taste

Tasten zur Temperatureinstellung

Die Temperatur im Kühlraum kann zwischen +2 °C und +8°C gewählt werden.

Durch Druck auf eine der Tasten zur Temperatur-einstellung (C oder E) wird die Temperaturanzeige vom Anzeigemodus (Temperaturanzeige leuchtet) auf den Eingabemodus (Temperaturanzeige blinkt) umgeschaltet. Mit jedem weiteren Druck auf eine der Tasten C oder E wird die gewünschte Gefrierraum-Temperatur um 1°C verstellt.

Möchten Sie die eingestellte Temperatur erhöhen, müssen Sie die Taste (C) drücken. Um die eingestellte Temperatur zu vermindern, müssen Sie die Taste (E) drücken. Nach der Eingabe blinkt die Anzeige noch einige Sekunden und zeigt danach wieder die aktuelle Innentemperatur des Gefrierraumes an.

Die eingestellte Temperatur muß innerhalb 24 Stunden erreicht werden.

Temperaturanzeige

Im Normalbetrieb wird im Display die mittlere Temperatur des Kühlraumes angezeigt.

Achtung

Zu häufiges Öffnen oder zu langes Offenhalten der Türe kann zu Temperaturschwankungen führen. Abweichungen können auch durch eine zu große Menge an neu eingelagerten warmen Lebensmitteln verursacht werden.

Schnellkühlen -Taste

Mit der Schnellkühlen-Funktion schalten Sie das Kühlabteil auf die höchste Kühlleistung. Es empfehlt sich besonders, wenn Sie große Mengen von Lebensmitteln, Getränke oder Speisen schnellstmöglich abkühlen möchten. Durch Drücken der Taste (G) schaltet man die Schnellkühlen-Funktion ein. Die gelbe Anzeige (F) leuchtet.

Die Kühltemperatur sinkt auf +2°C ab. Die Schnellgefrier-Funktion schaltet sich nach 6 Stunden automatisch ab.

Inbetriebnahme und Temperaturregelung

- Netzstecker in die Steckdose stecken. EIN/AUS Taste (B) drücken. Die grüne Lampe (A) leuchtet auf.
- Der Kühlschrank ist auf die eine Kühlraumtemperatur von +5°C eingestellt. Diese Temperatur wird erst nach ein paar Stunden erreicht.
- Beim Einschalten des Kühlschrankes erscheint auf der Temperaturanzeige (D) die momentane Innentemperatur.

Hinweise zum richtigen Kühlen von Lebensmitteln und Getränken

Um die besten Leistungen des Kühlschrankes zu erreichen, beachten Sie bitte folgendes:

- Keine warmen Speisen oder dampfenden Flüssigkeiten in den Kühlschrank einstellen.
- Geruchverbreitende Lebensmittel müssen abgedeckt oder eingewickelt werden.
- Die Lebensmittel müssen so eingelagert werden, daß die Kälte um sie frei zirkulieren kann.

Höhenverstellbare Abstellregale

Der Abstand zwischen den verschiedenen Abstellregalen kann je nach Wunsch geändert werden. Dazu die Regale herausnehmen und auf das gewünschte Niveau einsetzen.

Zum besseren Raumnutzung können die vorderen Halbteile auf die rückwärtigen hinaufgelegt werden.

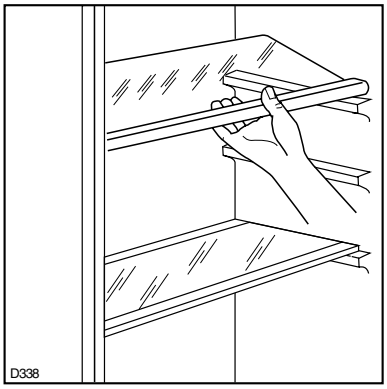

Höhenverstellung der Innentürablagen

Zur Einlagerung von Lebensmittel-Packungen verschiedener Größe, sind die Abstellregale der Innentür höhenverstellbar.

Hierzu wie folgt vorgehen:

das Abstellregal stufenweise in Pfeilrichtung drücken bis es frei wird; dann in der gewünschten Höhe wieder anbringen.

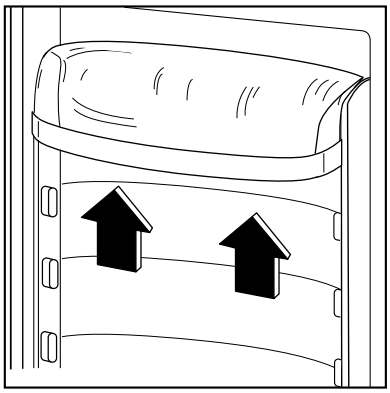

Luftfilter

Ihr Gerät ist in der Rückwand des Kühlfaches mit einem Aktivkohlefilter ausgestattet. Durch den Filter wird im Kühl- und im “Natura fresh” 0°C Kaltraum durch Bindung unangenehmer Gerüche die Luft gereinigt und damit die Lagerqualität zusätzlich verbessert.
Hinweis: Der Aktivkohlefilter ist ein Verschleißteil und fällt nicht unter die Garantieleistungen.

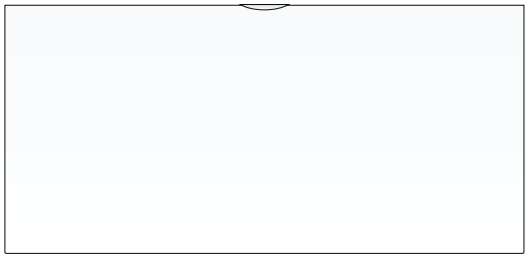

Einsetzen des Aktivkohlefilters

Bei Lieferung des Kühlschranks ist der Kohlefilter in einer Schutzfolie verpackt, um eine lange Lebensdauer zu gewährleisten. Vor Inbetriebnahme des Gerätes muss der Aktivkohlefilter in die Klappe an der Rückwand eingesetzt werden.

- Klappe durch vorsichtiges Ziehen an der Oberkante öffnen (1).
- Den Aktivkohlefilter aus der Verpackung nehmen und in die Führungen in der Klappe einsetzen (2).
- Klappe wieder zudrücken.

Achtung!
Die Klappe während des Betriebes immer geschlossen halten!
Vorsicht beim Hantieren mit dem Filter, um Ablösung von Kohleteilen zu vermeiden.

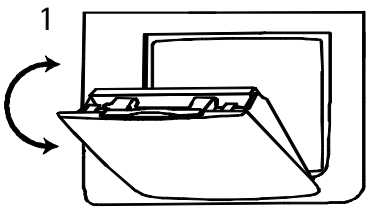

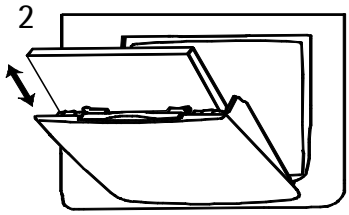

Wechsel des Aktivkohlefilters

Zur Erhaltung der vollen Funktionsfähigkeit unter üblichen Betriebsbedingungen ist der Aktivkohlefilter einmal pro Jahr auszutauschen. Einen passender Aktivkohlefilter erhaltern Sie über Ihren Fachhändler oder den Kundendienst.

- Klappe durch vorsichtiges Ziehen an der Oberkante öffnen (1).
- Den verbrauchten Aktivkohlefilter aus der Führungen herausziehen (2).
- Den neuen Aktivkohlefilter aus der Verpackung nehmen und in die Führungen in der Klappe einsetzen (2). Klappe wieder zudrücken.

“Natura fresh” 0°C Kaltraum

- Im “Natura fresh” 0°C Kaltraum wird die Temperatur automatisch geregelt. Sie bleibt konstant nahe 0°C, eine Einstellung ist nicht erforderlich.
- Die Lagertemperatur konstant nahe 0°C und die relative Luftfeuchtigkeit zwischen 45 und 90 % ermöglichen für die verschiedenen Lebensmittel optimale Bedingungen.
- Im “Natura fresh” 0°C Kaltraum können deshalb verschiedene frische Lebensmittel bis zu 3 mal länger bei besserer Qualität im Vergleich zur Lagerung im normalen Kühlfach gelagert werden. Dadurch erweitert sich Ihre Vorratshaltung für frische Lebensmittel. Geschmack, Frischegrad, Genuss- und Nährwerte (Vitamine und Mineralstoffe) bleiben in hohem Maße erhalten. Ein Gewichtsverlust von Gemüse und Obst verringert sich. Die Ernährung kann ernährungsphysiologisch hochwertiger erfolgen.
- Der “Natura fresh” 0°C Kaltraum ist auch für das langsame Auftauen von Lebensmitteln geeignet. In diesem Fall sind die aufgetauten Lebensmittel bis zu zwei Tage im “Natura fresh” 0°C Kaltraum haltbar.
- Die stabilen Kälteschubladen sind kippgesichert und in Endstellung arretiert.
  Zum Herausnehmen ziehen Sie die Schubladen bis zur Arretierung heraus, kippen sie nach oben und ziehen sie nach vorn heraus.

Feuchte einstellen

- Die beiden Schubladen können entsprechend den gewünschten Lagerbedingungen jede unabhängig von einander mit niedrigerer oder höherer Luftfeuchtigkeit genutzt werden.

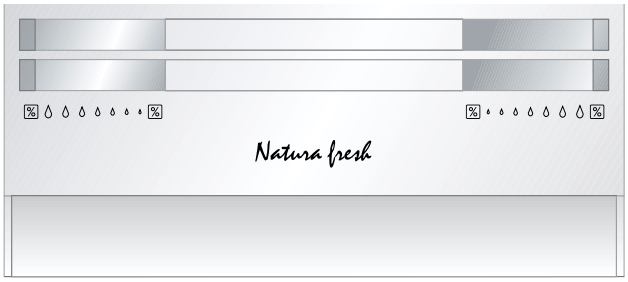

  Die Einstellung erfolgt für jede Schublade getrennt durch Betätigung der Schieber in der Schubladenfront.

- **„Trocken“**: niedrige relative Luftfeuchtigkeit von weinger als 50%.

  Eine niedrige relative Luftfeuchtigkeit wird erreicht wenn beide Schieber in die Position “% ” geschoben werden und die Luftschlitze vollständig geöffnet sind.

- **„Feucht“**: hohe relative Luftfeuchtigkeit von bis zu 90%.

  Eine relative Luftfeuchtigkeit von bis zu 90% wird abhängig von der Beladung erreicht wenn beide Schieber in die Position “ %” geschoben werden und die Luftschlitze vollständig geschlossen sind.

“Natura fresh” 0°C Kaltraum - Ausstattung

Schubladen

- Die Gitterfächer im Inneren der Schublade sorgen für eine einwandfreie Lüftung. Diese werden für eine optimale Erhaltung der Lebensmittel sorgen.

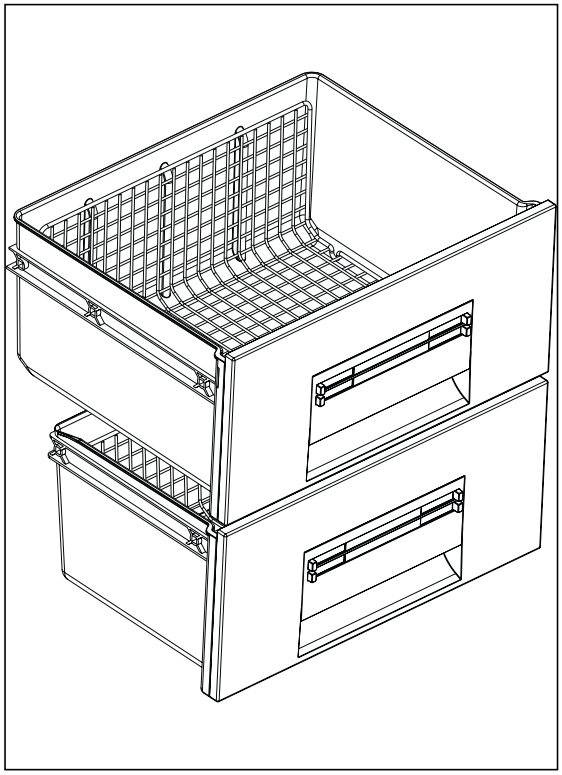

Tipps

- Achten Sie beim Einkaufen auf die Frische der Lebensmittel. Qualität und Frischegrad sind entscheidend für die Lagerdauer.
- Lebensmittel insbesonders grüner Salat immer abgedeckt oder verpackt lagern um Austrocknnung und Geruchs- oder Geschmacksübertragung auf anderes Kühlgut zu vermeiden.
- Tierische Lebensmittel immer verpackt und trocken lagern.
- Beachten Sie, dass eiweißreichere Lebensmittel schneller verderben. So verderben z.B. Schalen- und Krustentiere schneller als Fisch und Fisch wiederum schneller als Fleisch. Durch Lagerung im 0°C Fach kann auch bei diesen Lebensmitteln die Lagerdauer ohne qualitative Einbußen bis zum 3-fachen verlängert werden.
- Alle Lebensmittel, die in den 0 °C-Fächern gelagert werden, sollten ca. 15-30 Minuten vor dem Verzehr aus den Schubladen genommen werden, vor allem Obst und Gemüse, das ohne weiteren Garprozess verzehrt wird. Bei Raumtemperatur entfalten sich Aroma und Geschmack, und der Genusswert erhöht sich.

Torten mit Sahne und andere Konditoreiprodukte lassen sich im “Natura fresh” 0°C Kaltraum optimal 2 oder 3 Tage aufbewahren.

Richtwerte für die Lagerdauer für frische Lebensmittel

Lebensmittel	Bei Lagerung	Lagerdauer
Zwiebeln	% “trocken”	bis 5 Monate
Butter	% “trocken”	bis 1 Monat
Schweinefleisch in größeren Portionen	% “trocken”	bis 10 Tage
Rindfleisch, Wild, Schweinefleisch kleingeschnitten, Geflügel	% “trocken”	bis 7 Tage
Tomatensauce	% “trocken”	bis 4 Tage
Fisch, Schalentiere, Krustentiere, Gekochte Fleischprodukte	% “trocken”	bis 3 Tage
Gekochte Fischprodukte	% “trocken”	bis 2 Tage
Salate, Gemüse Karotten, Küchenkräuter, Rosenkohl, Sellerie	% “feucht”	bis 1 Monat
Artischocken, Blumenkohl, Chicoree, Eisbergsalat, Endiviensalat, Feldsalat, Kopfsalat, Lauch, Radicchiosalat	% “feucht”	bis 21 Tage
Brokkoli, Chinakohl, Grünkohl, Kohlkopf, Radieschen, Wirsing	% “feucht”	bis 14 Tage
Erbsen, Kohlrabi	% “feucht”	bis 10 Tage
Lauchzwiebeln, Rettich, Spargel, Spinat	% “feucht”	bis 7 Tage

Lebensmittel	Bei Lagerung	Lagerdauer
Obst (*) Birnen, Datteln (frisch), Erdbeeren, Pfirsiche (*)	% “feucht”	bis 1 Monat
Äpfel (kälteunempfindlich), Quitten	% “feucht”	bis 20 Tage
Pflaumen (*), Rhabarber, Stachelbeeren	% “feucht”	bis 21 Tage
Aprikosen, Kirschen	% “feucht”	bis 14 Tage
Zwetschgen, Trauben	% “feucht”	bis 10 Tage
Brombeeren, Johannisbeeren	% “feucht”	bis 8 Tage
Feigen (frisch)	% “feucht”	bis 7 Tage
Heidelbeeren, Himbeeren	% “feucht”	bis 5 Tage

(*) Je reifer die Früchten sind, desto kürzer ist ihre Haltbarkeit.

Nicht in das “Natura fresh” 0°C Kaltraum gehören:

- kälteempfindliche Südfrüchte und Obst, die die bei Keller- oder Raumtemperatur gelagert werden, wie Ananas, Bananen, Grapefruit, Melonen, Mango, Papaya, Orangen, Zitronen, Kiwi.
- Die nicht oben genannten Lebensmittel sind im normalen Kühlfach aufzubewahren (z.B. alle Sorten Käse, Aufschnitte, usw.).
- Eine hohe Luftfeuchtigkeit in den Schubladen ist abhängig von dem Feuchtegehalt der eingelegten Lebensmittel wie Salat, Gemüse oder Obst und von der Häufigkeit des Türöffnens.
- Der “Natura fresh” 0°C Kaltraum ist auch für das langsame Auftauen von Lebensmitteln geeignet. In diesem Fall sind die aufgetauten Lebensmittel bis zu zwei Tage im “Natura fresh” 0°C Kaltraum haltbar.

Bedienungsblende Gefrierraum

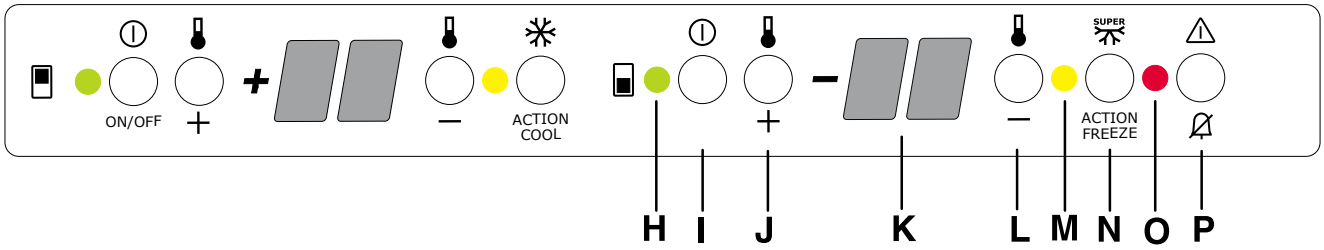

H. Netzkontrollanzeige (grün)
I. EIN/AUS Taste
J. Taste zur Temperatureinstellung (wärmer)
K. Temperaturanzeige
L. Taste zur Temperatureinstellung (kälter)
M. Anzeige für eingeschaltete Super-Frost Funktion (gelb)
N. Super-Frost Taste
O. Alarmanzeige (rot)
P. Taste ALARM AUS

Tasten zur Temperatureinstellung

Die Temperatur im Gerät kann zwischen -15°C und -24°C gewählt werden.

Durch Druck auf eine der Tasten zur Temperatur-einstellung (J oder L) wird die Temperaturanzeige vom Anzeigemodus (Temperaturanzeige leuchtet) auf den Eingabemodus (Temperaturanzeige blinkt) umgeschaltet. Mit jedem weiteren Druck auf eine der Tasten C oder E wird die gewünschte Gefrierraum-Temperatur um 1°C verstellt.

Möchten Sie die eingestellte Temperatur erhöhen, müssen Sie die Taste (J) drücken. Um die eingestellte Temperatur zu vermindern, müssen Sie die Taste (L) drücken. Nach der Eingabe blinkt die Anzeige noch einige Sekunden und zeigt danach wieder die aktuelle Innentemperatur des Gefrierraumes an.

Die eingestellte Temperatur muß innerhalb 24 Stunden erreicht werden.

Achtung

Bei Inbetriebnahme des Geräts stimmt während der Einlauf- und Stabilisierungs-Phase die Temperaturanzeige nicht mit der gewählten Temperatur überein. In dieser Zeit sind auch niedrigere Anzeigen als der gewählte Wert möglich.

Temperaturanzeige

Im Normalbetrieb wird im Display die Temperatur an der wärmsten Stelle des Gefrierraumes angezeigt.

Achtung

Zu häufiges Öffnen oder zu langes Offenhalten der Türe kann zu Temperaturschwankungen führen. Abweichungen können auch durch eine zu große Menge an neu eingelagerten warmen Lebensmitteln verursacht werden.

Temperaturabweichungen bis zu 5°C sind möglich.

Super-Frost -Taste

Zum Einfrieren frischer Lebensmittel die Super-frost-Funktion einschalten. Durch Drücken der Taste (N) schaltet man die Super-Frost-Funktion ein. Die gelbe Anzeige (M) leuchtet.

Zum Abschalten der Super-Frost-Funktion drücken Sie die Taste (N) erneut, ansonsten schaltet sich die Super-Frost-Funktion nach einigen Stunden automatisch ab.

Hinweise

Die Super-frost-Funktion sollte eingeschaltet werden:

ca. 6 Std vor	Einlagerung von kleinen (ca.5kg) Mengen frischer Lebensmittel
ca. 24 Std vor	Einlagerung von maximaler Menge frischer Lebensmittel (s.Typschild)
nicht	bei Einlagerung von bereits gefrorener Ware
nicht	bei Einlagerung von bis zu 2kg frischer Lebensmittel (pro Tag)

Taste ALARM AUS

Im Falle eines ungewöhnlichen Temperaturanstieges im Gefrierraum (z.B. bei Stromausfall) blinkt die rote Warnanzeige (O) und ein Warnton ertönt. Der Warnton schaltet automatisch ab, wenn die eingestellte Gefrierraumtemperatur wieder erreicht wird. Die rote Warnanzeige blinkt weiter. Mit der Taste ALARM AUS können SIe den Warnton und die rote Warnanzeige abschalten. Auf der Temperaturanzeige erscheint für einige Sekunden die wärmste Temperatur, die im Gefrierraum erreicht wurde.

Achtung: Bei Erwärmung im Gefrierraum muß der Zustand des Gefriergutes überprüft werden.

Inbetriebnahme und Temperatur-regelung

- Netzstecker in die Steckdose stecken. EIN/AUS Taste (I) drücken. Die grüne Lampe (H) leuchtet auf.
- Der Gefrierschrank ist auf die eine Gefrierraumtemperatur von -18°C eingestellt. Diese Temperatur wird erst nach ein paar Stunden er-reicht.
- Beim Einschalten des Gefrierschrankes erscheint auf der Temperaturanzeige (K) blinkend die momentane Innentemperatur, die rote Warnanzeige (O) blinkt und ein Warnton ist zu hören.
- Der Warnton schaltet sich ab, wenn die vorgegebene Temperatur im Gefrierraum erreicht wird. Die rote Warnanzeige blinkt weiter. Taste ALARM Aus (P) drücken, um die rote Warnanzeige abzuschalten.

Einfrieren von frischen Lebensmitteln

Das 4 Sterne-Gefrierfach eignet sich zur langfristigen Einlagerung von Tiefkühlkost sowie zum Einfrieren frischer Kost.

Für das Einfrieren von Lebensmitteln ist die Super-Frost Funktion durchzuführen, mindestens 24 Stunden vor Einlagerung einschalten.

Die einzufriereden Lebensmittel in das oberste Fach legen.

Aufbewahrung der Tiefkühlkost

Nach einem längeren Stillstand oder bei der ersten Inbetriebnahme des Gerätes muß vor der Einlagerung der Tiefkühlkost das Gefrierabteil für mindestens drei Stunden auf den Super-Frost Funktion eingestellt werden. Nach ca. 2 Std. kann diese abgeschlaten werden.

⚠ **Wichtig**

Unbeabsichtigt aufgetaute Lebensmittel, beispielsweise wegen Stromausfall, müssen, wenn der Betrieb für länger als die in der Tabelle technische Daten unter der Position „Lagerzeit bei Störung“ angegebene Dauer unterbrochen ist, kurzfristig verbraucht oder sofort gekocht und erneut eingefroren werden (nach Abkühlung).

Eiswürfelbereitung

Das Gerät hat eine oder mehrere Eiswürfelschalen, welche mit Wasser aufgefüllt in das Gefrierfach gestellt werden.

Bitte zur Entnahme der Eiswürfelschalen keine Metallgegenstände benutzen!

Auftauen

Die eingefrorenen oder tiefgekühlten Lebensmittel sollten vor dem Gebrauch aufgetaut werden, indem man sie am besten im Kühlabteil oder je nach der zur Verfügung stehenden Zeit bei Raumtemperatur auftaut. Kleine Stücke können eingefroren gekocht werden. Selbstverständlich verlängert sich dabei die Kochzeit.

TIPS

Tips für das Kühlen

Der Kühlteil ist mit einem Ventilator ausgestattet, der ein schnelles Abkühlen der Nahrungsmittel und eine gleichmäßige Temperaturverteilung sowohl im Kühlraum als auch im “Vital & frisch” 0°C Kaltraum ermöglicht.

Nachstehend einige praktische Ratschläge:

Fleisch (alle Sorten) in Plastikfolie einpacken und auf die Glasplatte, die sich über der Gemüseschale (über den Gemüseschalen) befindet, legen.

In dieser Lage kann das Fleisch längstens 1-2 Tage aufbewahrt werden.

Gekochte Nahrungsmittel, kalte Platten, usw. zugedeckt aufbewahren. Sie können auf jeden beliebigen Rost gelegt werden.

Obst und Gemüse: nach vorherigem Säubern und Waschen in der Gemüseschale (in den Gemüseschalen) aufbewahren.

Butter und Käse: in speziellen Behältern aufbewahren oder in Alu- bzw. Plastikfolie einpacken, um den Kontakt mit der Luft zu vermeiden.

Milch in Flaschen: gut verschlossen auf die Konsol der Innentür stellen.

Wenn Bananen, Kartoffeln, Zwiebeln und Knoblauch nicht verpackt sind, sollen sie nicht in den Kühlschrank gegeben werden.

Tips für das Einfrieren

Für ein einwandfreies Einfrieren der Lebensmittel geben wir folgende Ratschläge:

- Das Gefriervermögen des Gefrierabteils (in 24 Std.) kann auf dem Typenschild abgelesen werden.
- Der Gefriervorgang dauert ca. 24 Stunden. In dieser Zeit sollte keine zusätzliche Ware in das Gefrierabteil eingelegt werden.
- Die Nahrungsmittel vor dem Einfrieren in kleine Portionen einteilen, damit der Gefriervorgang beschleunigt wird; dies ermöglicht das spätere Auftauen von kleineren Portionen.
- Die Lebensmittel in Alu- oder Polyäthylenfolien luftdicht verpacken.
- Es soll vermieden werden, daß die einzufrierenden Lebensmittel mit den bereits eingefrorenen in Berührung kommen, um eine Wärmeübertragung an diese zu verhindern.
- Speiseeis, direkt aus dem Gefrierfach genommen, kann Kälte-Brandwunden verursachen.
- Es ist empfehlenswert, auf der Verpackung das Einfrierdatum zu notieren, damit die Aufbewahrungszeit eingehalten werden kann.
- Die Symbole auf den Schubladen zeigen unterschiedliche Arten von Tiefkühlgut.
  Die Zahlen geben für die jeweilige Art von Tiefkühlgut die Lagerzeit in Monaten an. Ob der obere oder der untere Wert der angegebenen Lagerzeiten gültig ist, hängt von der Qualität der Lebensmittel und deren Vorbehandlung vor dem Einfrieren ab.
- **Es sollten keine kohlensäurehaltigen Getränke in das Gefrierfach eingestellt werden, da sie explodieren können.**

Tips für Tiefkühlkost

Um optimale Leistungen des Gerätes zu erhalten, sich vergewissern,

- daß die Tiefkühlkost beim Verkäufer gut aufbewahrt wurde
- daß der Transport vom Verkäufer zum Verbraucher in kurzer Zeit erfolgt.
- Tür so wenig wie möglich öffnen und nicht offen lassen.
- Einmal aufgetaute Lebensmittel verderben schnell und können kein ein zweites Mal eingefroren werden.
- Das Haltbarkeitsdatum auf der Tiefkühlkostverpackung sollte nicht überschritten werden.

WARTUNG

⚠ **Vor jeder Reinigungsarbeit immer den Netzstecker aus der Steckdose ziehen.**

Achtung

Dieses Gerät enthält im Kältekreislauf Kohlenwasserstoff. Aus diesem Grund darf die Wartung und das Nachfüllen aussschließlich von autorisiertem Fachpersonal durchgeführt werden.

Regelmäßige Reinigung

Benutzen Sie nie Metallgegenstände um das Gerät zu reinigen, da es beschädigt werden könnte. Den Innenraum mit lauwarmem Wasser und Natron reinigen.

Gut nachwaschen und sorgfältig trocknen.

Den Kondensator und den Motorkompressor mit einer Bürste oder einem Staubsauger reinigen. Dies begünstigt den guten Betrieb mit folglicher Stromersparnis.

“Natura fresh” 0°C Kaltraum

- Die Abdeckungen über den Schubladen können zum Reinigen entnommen werden. Zur Sicherstellung der Funktion im “Natura fresh” 0°C Kaltraum müssen diese nach der Reinigung unbedingt wieder an ihrem Platz eingelegt werden.

Stillstandszeiten

Bei längerem Stillstand des Gerätes, müssen Sie folgendermaßen vorgehen:

- den Stecker aus der Steckdose ziehen;
- alle Lebensmittel herausnehmen;
- Gerät abtauen, Innenraum und Zubehörteile reinigen;
- die Türen offen lassen, um im Innern eine gute Luftzirkulation zu gewährleisten und somit Geruchsbildung zu vermeiden.

Innenbeleuchtung

Um die Lampe su wechseln, drücken die hintere Kupplung und gleichzeitig nehmen die Abdeckung in der Pfeil-Richtung heraus.

⚠ **Die maximale Leistung ist am Leuchtkörper angegeben.**

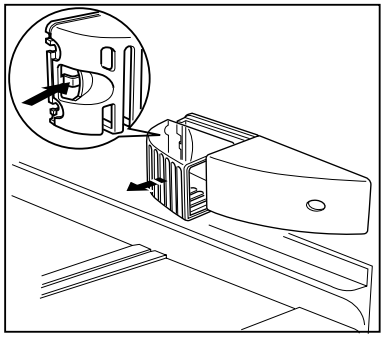

Abtauen

Die sich auf dem Verdampfer des Kühlschrankes bildende Reifschicht taut jedesmal in den Stillstandzeiten des Motorkompressors von selbst ab. Das Tauwasser läuft durch eine Rinne in eine Plastikschale auf der Rückseite des Gerätes (über dem Kompressor) und verdunstet dort.

Wir empfehlen, das in der Mitte der Abtauwasserrinne des Kühlraumes befindliche Ablaufloch für das Abtauwasser regelmäßig zu reinigen, um zu vermeiden, daß das Abtauwasser auf die eingelagerten Lebensmittel tropft. Verwenden Sie den dafür vorgesehenen Reiniger,der sich schon im Ablaufloch befindet.

Die sich im Gefrierfach bildende Reifschicht soll, sobald diese eine Stärke von 4 mm erreicht hat, mit dem mitgelieferten Plastikschaber abgekratzt werden. Während dieses Vorganges ist es nicht nötig, das Gerät auszuschalten und die Nahrungsmittel herauszunehmen.

Wenn sich jedoch eine dicke Eisschicht bildet, muß man vollkommen abtauen. Um ein vollständiges Abtauen durchzuführen, geht man wie folgt vor:

1. Ein/Aus Schalter drücken.
2. Die Tür offen lassen und den Plastikschaber, der als Rinne dient, am vorgesehenen Platz einsetzen, sodaß das Abtauwasser in ein geeignetes, darunter gestelltes Gefäß fließen kann.
3. Nach beendetem Abtauprozeß das Gefrierteil gut nachtrocknen. Plastikschraber für späteren Gebrauch aufbewahren.
4. Ein/Aus Schalter drücken
5. Nachdem das Gerät für 2-3 Std. in Betrieb genommen wurde, können tiefgefrorene Lebensmittel darin zurückgelegt

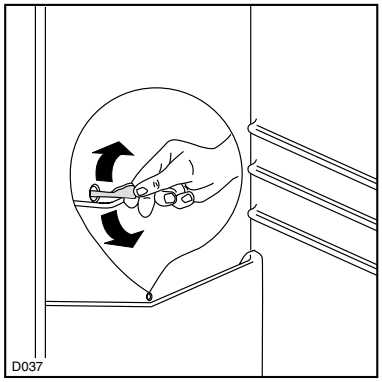

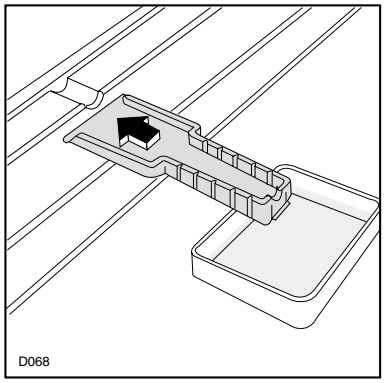

⚠ Achtung

Benutzen Sie niemals Metallgegenstände, um die Reifschicht abzukratzen, damit eine Beschädigungen des Gerätes vermieden werden kann.

Benutzen Sie kein mechanisches oder anderes Mittel für einen schnelleren Abtauprozeß mit Ausnahme der vom Hersteller empfohlenen.

Ein Temperaturanstieg der Tiefkühlkost während des Abtauens könnte die Aufbewahrungsdauer verkürzen.

STÖRUNGEN

Falls das Gerät Störungen aufweisen sollte, überprüfen Sie zuerst folgendes:

- Steckt der Netzstecker in der Steckdose?
- Befindet sich der Hauptschalter der elektrischen Anlage in der richtigen Stellung?
- Ist die Stromzufuhr unterbrochen?
- Wasserpfütze auf dem Boden des Kühlfaches:
- Abtauwasserloch verstopft? (siehe Abschnitt “Abtauen”)

Sollten Sie nach o.e. Prüfungen zu keinem Resultat kommen, so wenden Sie sich bitte an unseren nächsten Kundendienst.

Um ein rasches Beheben des Schadens zu ermöglichen, ist es beim Anruf an den Kundendienst notwendig, die Modell- und Seriennummer anzugeben, die Sie dem Garantieschein oder dem Typenschild (– linke Seite – unten) entnehmen können.

TECHNISCHE DATEN

Nutzinhalt des Kühlschrankes in Liter	133
Nutzinhalt des O° Fach in Liter	60
Nutzinhalt des Gefrierschrankes in Liter	47
Energieverbrauch in kWh/24h	0,759
Energieverbrauch in kWh/Jahr	277
Gefrierleistung kg/24h	8
Lagerzeit bei Störung -18°/-9°C in h	24

Die Technische Daten können Sie auf dem Typschild feststellen. Das Typschild befindet sich links unten an der Seitewand.

INSTALLATION

Aufstellung

Das Gerät sollte nicht in der Nähe von Wärmequellen wie Heizkörpern oder Öfen aufgestellt und vor direkter Sonneneinstrahlung geschützt werden. Die beste Leistung erzielt man erfahrungsgemäß bei Raumtemperaturen

Für den Einbau bitte die beiliegenden Einbauanweisung durchlesen.

ACHTUNG!

Es muß möglich sein, das Gerät vom Netz zu trennen; nach der Installation muß die Steckdose daher zugänglich bleiben.

Transportsicherungen

Ihr Gerät ist mit Transportsicherung versehen, die die Ablage während des Transportes sichern.

Entfernen Sie diese wie folgt:

die Transportsicherungen zunächst entlang der Glasplattenkante so weit wie möglich nach vorne ziehen, Glasplatte hinten hochheben, in Pfeilrichtung ziehen bis sich das Glas löst und die Sicherungen entfernen.

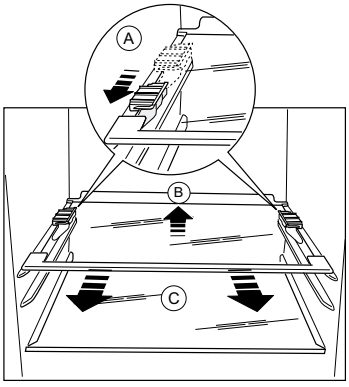

Elektrischer Anschluß

Bevor Sie den Stecker in die Steckdose einstecken, überprüfen Sie bitte, daß die auf dem Typenschild des Gerätes angegebene Spannung sowie Frequenz mit dem Anschlußwert des Hauses übereinstimmen. Eine Abweichung von ±6% von der Nominalspannung ist zulässig. Für die Anpassung des Gerätes an andere Spannungen muß ein Spartransformator angemessener Leistung vorgeschaltet werden.

Das Gerät muß unbedingt vorschriftsmäßig geerdet werden. Zu diesem Zweck ist der Stecker des Speisekabels mit dem dafür vorgesehenen Kontakt versehen. Sollte die Netzleitung im Haus nicht mit einer Erdleitung versehen sein, so muß das Gerät an eine getrennte Erdleitung vorschriftsmäßig und unter Hinzuziehung eines Fachmanns angeschlossen werden.

Die Erzeugerfirma lehnt jede Verantwortung ab, falls diese Unfallverhütungsvorschrift nicht beachtet wird.

CE Dieses Gerät entspricht der folgende EWG Richtlinie:

- **87/308 EWG vom 2.6.87** (Deutschland-Ausführung) bzw. der ÖVE-Richtlinie Nr. F 61/84 (Österreich-Ausführung) bezüglich Funkentstörung.
- **73/23 EWG vom 19/02/73** (Niederspannung) und folgende Änderungen;
- **89/336 EWG vom 03/05/89** (Elektromagnetische Verträglichkeit) und folgende Änderungen.

Nischenmaße

Höhe	(1)	1780 mm
Tiefe	(2)	550 mm
Breite	(3)	560 mm

Aus Gründen der Sicherheit muß eine Mindestbelüftung gesichert sein, wie aus der Abb.hervorgeht.

Achtung: Die Ventilations - Öffnungen müssen immer saubergehalten werden.

Ferner ist auch am hinteren Einbauschrankteil ein Lüftungskamin mit filgenden Massen notwendig:

Tiefe 50 mm

Breite 540 mm

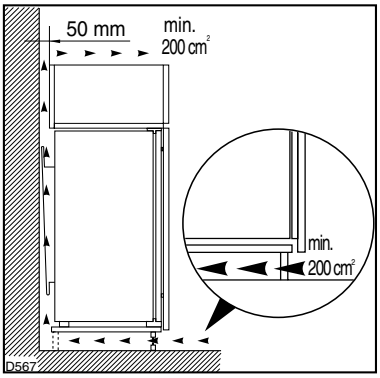

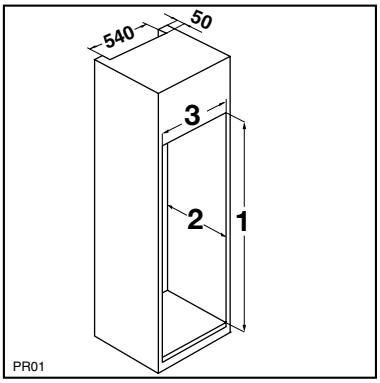

AVERTISSEMENTS ET CONSEILS IMPORTANTS

Il est très important que cette notice d'utilisation soit gardée avec l'appareil pour toute future consultation. Si cet appareil devait être vendu ou transféré à une autre personne, assurez-vous que la notice d'utilisation suive l'appareil, de façon à ce que le nouvel utilisateur puisse être informé du fonctionnement de celui-ci et des avertissements relatifs.Si cet appareil, muni de fermeture magnétique, doit être employé pour en remplacer un autre avec une fermeture à ressort, nous vous conseillons de rendre celle-ci inutilisable avant de mettre l'ancien appareil de côté. Cela dans le but d'éviter que des enfants puissent s'y renfermer et se mettre ainsi en danger de mort.

Ces avertissements sont donnés pour votre sûreté et pour celle d'autrui.Nous vous prions donc de bien vouloir les lire attentivement avant d'installer et d'utiliser l'appareil.

Sécurité

- Cet appareil a été conçu pour être utilisé par des adultes. Veillez donc à ce que les enfants n'y touchent pas ou qu'ils ne l'utilisent pas comme un jouet.
- Débranchez toujours la prise de courant avant de procéder au nettoyage intérieur et extérieur de l'appareil et au remplacement de la lampe d'éclairage (pour les appareils qui en sont équipés).
- Ne consommez pas certains produits tels que les bâtonnets glacés dès leur sortie de l'appareil; la température très basse à laquelle ils se trouvent peut provoquer des brûlures.
- Cet appareil est lourd. Faites attention lors du déplacement.
- **Faites très attention lorsque vous déplacez l'appareil afin de ne pas endommager des parties du circuit de réfrigérant et ainsi d'éviter le risque de fuites de liquide.**
- **L'appareil ne doit pas être situé à proximité de radiateurs ou cuisinières à gaz.**
- **Evitez une exposition prolongée de l'appareil aux rayons solaires.**
- **Il doit y avoir une circulation d'air suffisante à la partie arrière de l'appareil et il faut éviter tout endommagement du circuit réfrigérant.**
- **Seulement pour congélateurs (sauf modèles encastrés): un emplacement optimal est la cave.**
- **Ne pas mettre d'instruments électriques à l'intérieur de l'appareil (sorbetière, par exemple).**

Service/Réparation

- Une éventuelle modification à l'installation électrique de votre maison qui devait être nécessaire pour l'installation de l'appareil ne devra être effectuée que par du personnel qualifié.
- Il est dangereux de modifier ou d'essayer de modifier les caractéristiques de cet appareil.
- Cet appareil contient des hydrocarbures dans son circuit de réfrigérant; l'entretien et la recharge ne doivent donc être effectués que par du personnel autorisé.
- En cas de panne, n'essayez pas de réparer l'appareil vous-même. Les réparations effectuées par du personnel non qualifié peuvent provoquer des dommages. Contactez le Service Après-Vente le plus proche et n'exigez que des pièces détachées originales.

Installation

- Assurez-vous, après avoir installé l'appareil, que celuici ne repose pas sur le câble d'alimentation.

  Important: en cas de dommage au câble d'alimentation, il faudra le remplacer avec un câble spécial ou un ensemble disponibles chez le fabricant ou le service technique aprés-vente.
- L'appareil se réchauffe sensibilment au niveau du condenseur et du compresseur. Veillez à ce que l'air circule librement tout autour de l'appareil. Une ventilation insuffisante entraînerait un mauvais fonctionnement et des dommages sur l'appareil. Suivez les instructions données pour l'installation.
- A cause du système de transport, l'huile contenue dans le compresseur pourrait s'écouler dans le circuit réfrigérant. Attendez 2 heures au moins avant de brancher l'appareil pour permettre à l'huile de refluer dans le compresseur.

Utilisation

- Les réfrigérateurs et/ou congélateurs ménagers sont destinés uniquement à la conservation et/ou congélation des aliments et des boissons.
- Pour le bon fonctionnement de votre appareil, la température ambiante du local doit être comprise entre +18°C et +43°C (Classe T); +18°C et +38°C (Classe ST); +16°C et +32°C (Classe N); +10°C et +32°C (Classe SN); La classe d'appartenance est indiquée sur la plaque signalétique.

ATTENTION: En dehors des températures ambiantes indiquées par la classe climatique d'appartenance de ce produit, il est obligatoire de respecter les indications suivantes: lorsque la température ambiante descend sous la valeur minimum, la température de conservation du compartiment congélateur peut ne pas être garantie; il est donc conseillé de consommer les produits que ce dernier contient au plus vite.

- Un produit décongelé ne doit jamais être recongelé.
- Suivez les indications du fabricant pour la conservation et/ou congélation des aliments.
- Dans tous les appareils de réfrigération et congélation il y a des surfaces qui se couvrent de givre. Suivant le modèle, ce givre peut être éliminé automatiquement (dégivrage automatique) ou bien manuellement.
- N'essayez jamais d'enlever le givre avec un objet métallique, vous risqueriez d'endommager irréparablement l'évaporateur. N'employez pour cela que la spatule en plastique livrée avec l'appareil.
- De même, ne décollez jamais les bacs à glace avec un couteau ou tout autre objet tranchant.
- Ne placez ni bouteilles ni boîtes de boissons gazeuses dans le congélateur/compartiment à basse température, elles pourraient exploser.

Protection de l'environnement

Cet appareil ne contient pas, dans son circuit de réfrigérant et ses matières isolantes, de gaz réfrigérant nocifs à la couche d'ozone. L'appareil ne doit pas être mis au rebut avec les ordures ménagères et la ferraille. Il faut éviter d'endommager le circuit de réfrigérant, surtout à l'arrière de l'appareil, près de l'échangeur thermique. Vous pouvez vous renseigner sur les centres de ramassage auprès de votre bureau municipal. Les matériaux utilisés dans cet appareil identifiés par le symbole ♲ sont recyclables.

Elimination des vieux appareils

Le symbole sur le produit ou son emballage indique que ce produit ne peut être traité comme déchet ménager. Il doit être remis au point de collecte dédié à cet effet (collecte et recyclage du matériel électrique et électronique).

En procédant à la mise au rebut de l'appareil dans les règles de l'art, nous préservons l'environnement et notre sécurité, s'assurant ainsi que les déchets seront traités dans des conditions optimum.

Pour obtenir plus de détails sur le recyclage de ce produit, veuillez prendre contact avec les services de votre commune ou le magasin où vous avez effectué l'achat.

RENSEIGNEMENTS POUR L'ÉLIMINATION DES MATÉRIAUX D'EMBALLAGE

Tous les matériaux et les accessoires utilisés pour emballer nos grands électroménagers, sauf ceux qui sont en bois recyclables et peuvent donc se récupérer. Voici ce que nous vous conseillons:

- Déposez les emballages en papier, en carton et en carton ondulé aux endroits prévus pour le ramassage de ce genre de matériau.
- Mettez les piéces en plastique dans les conteneurs prévus à cet effet. Si ce genre de conteneurs n'existent pas encore à l'endroit où vous habitez, vous pouvez éliminer les matériaux en question en les mettant dans les ordures ménagères.

Pour les emballages de matières plastiques recyclables, par example:

Les exemples reportent les symboles suivants:

PE pour polyéthylène** 02 = ^ PE-HD; 04 = ^ PE-LD

PP pour le polypropylène

PS pour le polystyrène

PIÉCES EN MATIÈRE PLASTIQUE

Pour faciliter l'élimination et :ou le recyclage des matériaux, la plupart des pièces de l'appareil ont une contremarque qui en facilite l'indentification.

SOMMAIRE

Avertissements et conseils importants 18
Renseignements pour l'élimination des matériaux d'emballage 19
Utilisation - Nettoyage - Panneau de contrôle du réfrigérateur 20
Utilisation - Mise en service et réglage de la température 21
Utilisation - Réfrigération - Eléments modulables - Balconnets - Filtre de l'air - . . . . . .
Installation du filtre à charbon 22
Utilisation - Remplacement du filtre à charbon - Compartiment Natura fresh O° C 23
Utilisation - Compartiment O° C -Equipement intérieur - Conseils 24
Utilisation - Panneau de contrôle du congélateur 27
Utilisation - Mise en service et réglage de la température - Congélation - Conservations des . . . . . .
produits surgelés - Décongelation - Glaçons 28
Conseils - Conseils pour la réfrigération - Conseils pour la congélation - Conseils pour la . . . . . .
surgélation 29
Entretien - Nettoyage - Arrêt prolongé - Remplacement de l'ampoule - Dégivrage 30
Anomalie de fonctionnement 31
Informations techniques - **Installation -** Emplacement - Arrêts pour clayettes 32
Installation - Branchement électrique - Dimensions de la niche 33
Garantie 63

UTILISATION

Nettoyage

L'appareil étant convenablement installé, nous vous conseillons de le nettoyer soigneusement avec de l'eau tiède savonneuse, pour enlever l'odeur caractéristique de «neuf».

N'utilisez pas de produits abrasifs, de poudre à récurer ni d'éponge métallique.

Panneau de contrôle du réfrigérateur

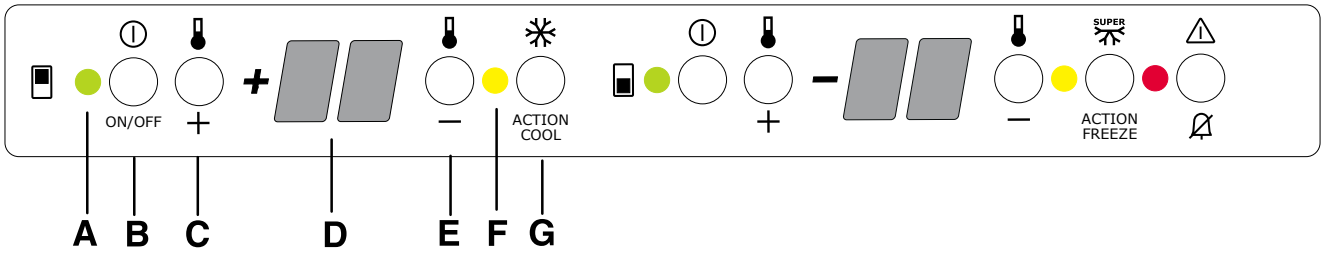

A. Témoin ALLUMÉ/ÉTEINT
B. Touche ALLUMÉ/ÉTEINT du réfrigérateur
C. Touche de réglage de la température du réfrigérateur (augmenter)
D. Indicateur de température du réfrigérateur
E. Touche de réglage de la température du réfrigérateur (abaisser)
F. Témoin fonction Action Cool
G. Touche fonction Action Cool

A. Témoin ALLUMÉ/ÉTEINT

B. Touche ALLUMÉ/ÉTEINT

ALLUMÉ: appuyer sur la touche (B); le témoin (A) doit s'allumer.

ÉTEINT: maintenir enfoncée la touche (B) jusqu'à ce que le témoin (A) et l'indicateur de température s'éteignent.

C - E. Touches de réglage de la température

La température peut être réglée sur une plage comprise entre +2°C et +8°C.

En appuyant sur la touche (C ou E), la température programmée clignote sur l'indicateur (B). La modification du réglage de température est possible uniquement alors que l'indicateur clignote. Pour obtenir une température plus élevée, appuyer sur la touche (C), pour obtenir une température plus basse appuyer sur la touche (E). L'indicateur affiche pendant quelques secondes la température programmée et affiche ensuite à nouveau la température interne du réfrigérateur.

La température programmé est atteinte dans les 24 heures.

⚠ **Attention !**

Durant la phase de stabilisation après la première mise en service, il est possible que la température affichée ne corresponde pas à la température programmée, la température affichée pouvant en l'occurrence être inférieure à la température programmée.

D. Indicateur de température

Durant le fonctionnement normal est affichée la température moyenne du réfrigérateur.

⚠ **Attention!**

Un écart entre la température affichée et la température programmée est normal, en particulier lorsque:

- la température programmée a été modifiée depuis peu,
- la porte du réfrigérateur est restée ouverte pendant un certain temps,
- des aliments chauds ont été placés dans le réfrigérateur.

F. Touche fonction Coolmatic

G. Témoin fonction Coolmatic

La fonction Coolmatic a pour effet de faire fonctionner le réfrigérateur au maximum de sa puissance. Il est recommandé d'utiliser cette fonction lorsque sont introduites dans le réfrigérateur de grandes quantités d'aliments.
Appuyer sur la touche de la fonction Coolmatic (G).
Le témoin de la fonction Coolmatic (F) doit s'allumer.
La température interne est alors abaissée à +2°C.
Au bout de 6 heures environ, la fonction Coolmatic se désactive automatiquement.

Mise en service et réglage de la température

Raccorder l'appareil à une prise de courant. Appuyer sur la touche (B) pour allumer le réfrigérateur.
Le réfrigérateur est programmé sur une température de +5°C. Cette température est atteinte au bout de quelques heures.
Dès que le réfrigérateur est allumé, l'indicateur (D) affiche la température interne.

Réfrigération

Pour obtenir le meilleur rendement du compartiment réfrigérateur:

- n’introduisez pas d’aliments encore chauds ou de liquides en évaporation dans la cuve;
- couvrez les aliments, surtout s’ils sont aromatiques;
- placez les denrées de façon à ce que l'air puisse circuler tout autour.

Eléments modulables

Les glissières se trouvant sur les parois de la cuve vous permettent de positionner les tablettes à différentes hauteurs, selon vos besoins. Pour une meilleure utilisation de l’espace vous pouvez superposer les demi-tablettes antérieures aux demi-tablettes postérieures.

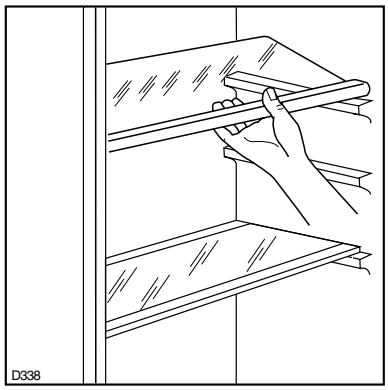

Balconnets

Il est possible de modifier en hauteur des balconnets sur la contre-porte selon vos besoins et le volume des denrées à stocker. Pour les enlever, poussez-les vers le haut.

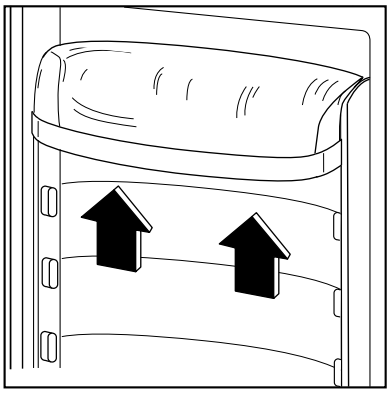

Filtre de l’air

L'appareille est équipé d’un filtre au charbon, placé sur la paroi postérieure du réfrigérateur.
Le filtre purifie l'air des odeurs désagréables à l'intérieur du réfrigérateur et du compartiment “Natura fresh” 0°C, en améliorant ainsi davantage encore la qualité de la conservation.

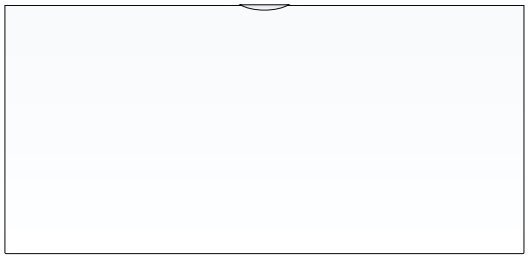

Note: Le filtre à charbon est un accessoire consomable, il n’est pas couvert par la garantie.

Installation du filtre à charbon

Au moment de la livraison, le filtre au charbon est placé à l'intérieur d'une enveloppe en plastique afin d’en garantir la longévité. Le filtre doit être placé derrière la trappe avant de la mise en service de l’appareil.

- Tirer le couvercle vers l'extérieur (1).
- Ensuite, placer le filtre au charbon dans la fente sur la partie postérieure du couvercle (2).
- Refermer la petite porte.

Important!
Il faut toujours garder fermée la trappe de ventilation de l'air pendant le fonctionnement.
Le filtre doit être manié avec précaution, de manière à ce qu'aucun fragment ne puisse se détacher de sa surface.

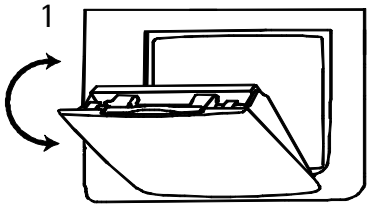

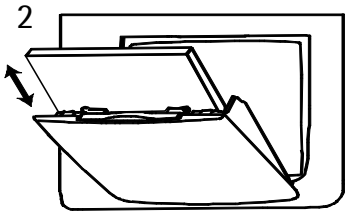

Remplacement du filtre au charbon

Pour obtenir des performances optimales, le filtre au charbon devrait être remplacé une fois par an. Les filtres au charbon de rechange peuvent être achetés auprès d'un Service Après Vente.

- Le filtre est placé derrière le couvercle et on peut y accéder en tirant le couvercle vers l'extérieur (1).
- Extraire le filtre au charbon à changer de son logement (2).
- Placer dans la fente le nouveau filtre au charbon (2). Fermer la trappe.

Compartiment "Natura fresh" 0°C

- A l'intérieur du compartiment "Natura fresh" 0°C, la température est contrôlée automatiquement. Elle reste à une température de 0°C constante et aucun réglage ne s'avère nécessaire.
- La température de conservation constante aux alentours de 0°C et l'humidité relative comprise entre 45 et 90% garantissent des conditions optimales pour les différents types d'aliments.
- Dans le compartiment "Natura fresh" 0°C, il est donc possible de conserver une vaste gamme d'aliments frais qui se conserveront jusqu'à trois fois plus longtemps et avec une qualité bien supérieure par rapport à ce que l'on peut obtenir dans les compartiments réfrigérants traditionnels.
  Ceci permettra de conserver des aliments plus frais. Le goût, le degré de fraîcheur, la qualité et les valeurs nutritionnelles (vitamines et minéraux) seront parfaitement conservés. La perte de poids des fruits et des légumes sera en outre minimisée. Les aliments apporteront une plus grande quantité de substances nutritives.
- Le compartiment "Natura fresh" 0°C est également indiqué pour la décongélation des aliments. Dans un tel cas, les aliments décongelés pouvoir être conservés pendant une période allant jusqu'à deux jours à l'intérieur du compartiment "Natura fresh" 0°C.
- Les tiroirs stables sont antibasculants et bloqués dans la position extrême.
  Pour les sortir, tirez-les jusqu'à la butée, remontez-les et les enlevez-les par l'avant.

Contrôle de l'humidité

- Les deux tiroirs peuvent être utilisés de manière indépendante l'un de l'autre, sous les conditions de conservation souhaitées, en programmant un taux d'humidité supérieur ou inférieur.

Le réglage de chaque tiroir est séparé et s'effectue au moyen de la vanne à tiroir placée sur le côté antérieur du tiroir.

- **„Sec"**: humidité de l'air réduite – jusqu'à 50% d'humidité relative.
  Ce taux d'humidité est atteint quand les deux curseurs sont réglés sur cette position "% 💧" et que les orifices de ventilation sont complètement ouverts.
- **„Humide"**: humidité élevée de l'air – jusqu'à 90% d'humidité relative.
  Ce taux d'humidité est atteint quand les deux curseurs sont réglés sur cette position "💧 %" et que les orifices de ventilation sont fermés.
  L'humidité est retenue et ne peut plus s'échapper.

Compartiment 0°C - Equipement intérieur

Tiroirs

- Les clayettes en fil à l'intérieur des tiroirs permettent que l'air circule librement et par conséquent une meilleure conservation des aliments.

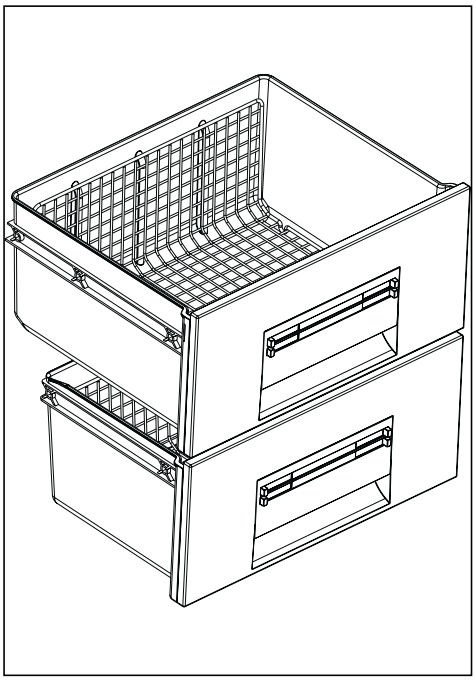

Conseils

- Il faut faire attention au degré de fraîcheur des aliments, en particulier à leur date de péremption. La qualité et la fraîcheur ont une influence sur les délais de conservation.
- Les aliments, en particulier la salade, doivent être conservés bien couverts ou emballés, pour faire en sorte qu'ils ne sèchent pas et que leurs goûts et leurs odeurs demeurent inchangés.
- Conserver toujours les aliments d'origine animale au sec et bien emballés.
- Les aliments riches en protéines ont tendance à se détériorer plus rapidement. Ceci signifie que les fruits de mer se gâteront avant le poisson qui, à

son tour, se détériorera avant la viande. En cas de conservation dans le compartiment “Natura fresh” 0°C, l'aliment en question peut être conservé pendant une période trois fois plus longue, sans subir aucune perte de qualité.

- Tous les aliments conservés dans un compartiment à 0°C devraient être extraits du tiroir 15-30 minutes environ avant leur consommation, en particulier les fruits et les légumes qui doivent être consommés sans aucune cuisson préliminaire. Permettre aux fruits et aux légumes de retourner à la température ambiante améliorera sensiblement leur consistance et leur goût.

Les gâteaux contenant de la crème fraîche et d’autres produits de pâtisserie peuvent être conservés dans le compartiment “Natura fresh” 0°C pendant 2 ou 3 jours.

- Le taux d'humidité de l'air dans les tiroirs dépend de la teneur en humidité des aliments, des fruits et des légumes conservés et de la fréquence d'ouverture de la porte.
- Le compartiment “Natura fresh” 0°C est également indiqué pour la décongélation lente des aliments. Dans de tels cas, les aliments décongelés pourront être conservés pendant deux jours au maximum à l'intérieur du compartiment “Natura fresh” 0°C.

Délais de conservation des aliments frais dans le compartiment “Natura fresh” 0°C

Type d'aliment	Régulation de l'humidité de l'air	Délais de conservation
Oignon	% “sec”	jusqu'à 5 mois
Beurre	% “sec”	jusqu'à 1 mois
Charcuteries en grands morceaux	% “sec”	jusqu'à 10 jours
Bœuf, gibier, charcuterie, volaille	% “sec”	jusqu'à 7 jours
Jus de tomate	% “sec”	jusqu'à 4 jours
Poisson, moules, viande cuite	% “sec”	jusqu'à 3 jours
Fruits de mer cuits	% “sec”	jusqu'à 2 jours
Salade, légumes Carottes, herbes, petits choux de Bruxelles, céleri	% “humide”	jusqu'à 1 mois
Artichauts, chou-fleur, chicorée, laitue iceberg, endive, valériane, laitue, poireau, chicorée	% “humide”	jusqu'à 21 jours
Brocolis, chou chinois, navette, chou, radis	% “humide”	jusqu'à 14 jours
Chou frisé, pois, chou rave	% “humide”	jusqu'à 10 jours
Petits oignons, radis, asperges, épinards	% “humide”	jusqu'à 7 jours

Type d'aliment	Régulation de l'humidité de l'air	Délais de conservation
Fruits (*) Poires, dattes (fraîches), fraises, pêches (*)	% “humide”	jusqu'à 1 mois
Pommes (non sensibles au froid), coings	% “humide”	jusqu'à 20 jours
Prunes (*), rhubarbe, groseilles vertes	% “humide”	jusqu'à 21 jours
Abricots, cerises	% “humide”	jusqu'à 14 jours
Prunes, raisin	% “humide”	jusqu'à 10 jours
Mûres, groseilles	% “humide”	jusqu'à 8 jours
Figues (fraîches)	% “humide”	jusqu'à 7 jours
Myrtilles, framboises	% “humide”	jusqu'à 5 jours

(*) Plus le fruit est mûr, plus le délai de conservation est limité.

Ne pas conserver dans le compartiment “Natura fresh” 0°C les aliments suivants :

- fruits sensibles au froid, qui devraient être conservés à température ambiante ou de cave, tels que les ananas, les bananes, les pamplemousses, les melons, les mangues, les papayes, les oranges, les citrons, les kiwis.
- Les types d’aliments non cités devraient être conservés dans le compartiment réfrigérant (par exemple, tous les types de fromages, la charcuterie, etc.).

Panneau de contrôle du congélateur

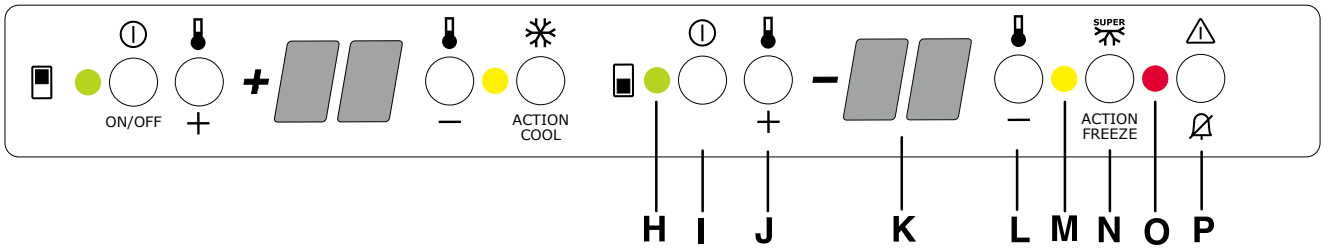

H. Témoin ALLUMÉ/ÉTEINT

I. Touche ALLUMÉ/ÉTEINT du congélateur

J. Touche de réglage de la température (augmenter)

K. Indicateur de température du congélateur

L. Touche de réglage de la température (abaisser)

M. Témoin fonction Action Freeze

N. Touche fonction Action Freeze

O. Témoin d'alarme

P. Touche de désactivation alarme

H. Témoin ALLUMÉ/ÉTEINT

I. Touche ALLUMÉ/ÉTEINT

ALLUMÉ: appuyer sur la touche (I), le témoin (H) doit s'allumer.

ÉTEINT: maintenir enfoncée la touche (I) jusqu'à ce que le témoin (H) et l'indicateur de température s'éteignent.

J - L. Touches de réglage de la température

La température peut être réglée sur une plage comprise entre -15°C et -24°C.

En appuyant sur la touche (J ou L), la température programmée clignote sur l'indicateur (K). La modification du réglage de température est possible uniquement alors que l'indicateur clignote. Pour obtenir une température plus élevée, appuyer sur la touche (J), pour obtenir une température plus basse appuyer sur la touche (L). L'indicateur affiche pendant quelques secondes la température programmée et affiche ensuite à nouveau la température interne du congélateur.

La température programmé est atteinte dans les 24 heures.

⚠ Attention !

Durant la phase de stabilisation après la première mise en service, il est possible que la température affichée ne corresponde pas à la température programmée, la température affichée pouvant en l'occurrence être inférieure à la température programmée.

K. Indicateur de température

Durant le fonctionnement normal est affichée la température moyenne de la partie congélateur.

⚠ Attention!

Un écart entre la température affichée et la température programmée est normal, en particulier lorsque:

- la température programmée a été modifiée depuis peu,
- la porte du congélateur est restée ouverte pendant un certain temps,
- des aliments chauds ont été placés dans le congélateur.

Des écarts de 5°C à l'intérieur du congélateur sont normaux.

M. Témoin fonction Action Freeze

N. Touche fonction Action Freeze

Pour congeler des aliments frais, il est nécessaire d'activer la fonction Action Freeze.
Pour cela appuyer sur la touche (N). Le témoin (M) doit ensuite s'allumer.
Pour arrêter la fonction de congélation rapide, appuyer à nouveau sur la touche (N), différemment la fonction se désactive ensuite automatiquement.
Après désactivation de la fonction Action Freeze le témoin (M) doit s'éteindre.

Attention!

Quand utiliser la fonction Action Freeze:

environ 6 heures avant	introduction de petites quantités d'aliments frais (5 kg environ)
environ 24 heures avant	introduction de la quantité maximum d'aliments frais (voir plaque matricule)
inutile après	introduction de produits surgelés
inutile après	introduction de petites quantités d'aliments frais (jusqu'à 2 kg)

O. Témoin d'alarme

P. Touche de désactivation alarme

Une élévation anormale de la température du congélateur (par exemple en cas de coupure de courant) est indiquée par le clignotement du témoin (O) et par un signal sonore.
Une fois rétablies les conditions normales de fonctionnement, le signal sonore s'arrête alors que le témoin d'alarme continue de clignoter.
En appuyant sur la touche (P), s'affiche sur l'indicateur (K) pendant quelques secondes la température maximum atteinte à l'intérieur du congélateur.

Mise en service et réglage de la température

Raccorder l'appareil à une prise de courant. Appuyer sur la touche (I) pour mettre en marche le congélateur. Le congélateur est programmé sur une température de -18°C. Cette température est atteinte au bout de quelques heures.
Dès que le congélateur est allumé, l'indicateur (K) affiche la température interne. Le témoin d'alarme (O) se met à clignoter et le signal sonore se déclenche.
Appuyer sur la touche (P) de désactivation d'alarme. Le signal sonore s'arrête alors que le témoin d'alarme (O) continue de clignoter jusqu'à ce que soit atteinte la température programmée.

Congélation

Le compartiment congélateur porte le sigle normalisé 4 étoiles ✱✱✱✱ Il vous permet de congeler des denrées fraîches et de conserver des produits surgelés et congelés, d'un mois a un an, suivant la nature du produit.
Pour congeler les aliments fraîs appuyez sur la fonction Super Frost au moins 24 heures avant l'introduction des denrées .
Positionnez les aliments à congéler sur le compartiment supérieur

Conservation des produits surgelés

A la première mise en fonctionnement ou après un arrêt prolongé faites fonctionner l'appareil pendant deux heures au moins, avec la fonction Super-Frost. Appuyez de nouveau sur le bouton .

Attention

En cas de décongélation accidentelle, par exemple en cas de coupure de courant, si la période d'interruption est supérieure à la valeur du "autonomie, en cas de panne" indiquée dans le tableau des données techniques, il sera nécessaire de consommer rapidement les aliments ou de les cuisiner aussitôt et de les recongeler (après qu'ils ont refroidi).

Décongélation

Avant d'être utilisés, les aliments congelés ou surgelés doivent être décongelés dans le réfrigérateur ou à température ambiante, selon le temps dont on dispose pour cette opération.

S'il s'agit de produits minces ou divisés, placez-les directement à cuire: dans ce cas le temps de cuisson sera plus long.

Glaçons

L'appareil est équipé d'un ou de plusieurs bacs à glace pour faire des glaçons. Il faut remplir ces bacs d'eau potable et les placer dans le congélateur.

N'employez pas d'objet métallique pour décoller les bacs à glace.

CONSEILS

Conseils pour la réfrigération

Le compartiment réfrigérant est doté d'un ventilateur. Le ventilateur refroidit rapidement les aliments et garantit une répartition optimale de la température entre le réfrigérateur et le compartiment "Natura fresh" 0°C.

Où placer les denrées?

Viande (de toutes sortes): enveloppez-la dans des sachets en plastique et placez-la sur la tablette en verre au-dessus du(des) bac(s) à légumes.

La période de conservation est de 1 à 2 jours au maximum.

Aliments cuits, plats froids, etc.: placez-les, bien couverts, sur une clayette.

Fruits et légumes: bac(s) à légumes (une fois nettoyés).

Beurre et fromage: enveloppez-les soigneusement dans des feuilles d'aluminium ou de polyéthylène et mettez-les dans les casiers appropriés.

Lait en bouteille: à placer dans l'un des balconnets de la contreporte.

Bananes, pommes de terre, oignon et ail ne doivent pas être placés dans le réfrigérateur, s'ils ne sont pas conditionnés.

Conseils pour la congélation

Règles à respecter pour la congélation:

- **le pouvoir max. de congélation par 24 heures figure sur la plaque signalétique;**
- le processus de congélation prend 24 heures. Il vaut mieux ne pas ajouter d'autres aliments à congeler pendant ce laps de temps;
- les produits destinés à la congélation doivent être frais, bien nettoyés et d'excellente qualité;
- préparez de petites portions, de façon à faciliter la congélation et à permettre de ne décongeler que la quantité nécessaire;
- enveloppez les denrées dans du papier d'aluminium ou de polythène, en éliminant les bulles d'air et en fermant bien les paquets;
- évitez de placer des produits à congeler en contact avec des denrées déjà entreposées, pour éviter d'en élever la température;
- les aliments maigres se conservent mieux et plus longtemps que les gras; le sel réduit la durée de conservation;
- ne consommez pas les bâtonnets glacés toute de suite après les avoir sortis du congélateur. La température très basse à laquelle ils se trouvent peut provoquer des brûlures:
- indiquez sur chaque paquet la date de congélation, afin de pouvoir contrôler le temps d'entreposage;
- les symboles qui figurent sur les tiroirs correspondent à différents types de produits congelés.
  Les chiffres indiquent la durée de conservation en mois du type correspondant de produit. La durée de conservation supérieure ou inférieure est valable en fonction de la qualité des aliments et du traitement qu'ils ont subi avant la congélation;
- **ne placez ni bouteilles ni boîtes de boissons gazeuses dans le congélateur, car elles pourraient éclater.**

Conseils pour la surgélation

Comment utiliser ce compartiment au mieux:

- vérifiez que les aliments aient bien été conservés en magasin;
- assurez-vous que le transport, du moment de l'achat jusqu'à celui de la mise en place dans le compartiment, dure le moins longtemps possible;
- évitez d'ouvrir trop souvent la porte et ne la laissez ouverte que le temps nécessaire.
- Il convient de faire très attention, car les aliments dégelés, ne peuvent être recongelés.
- Ne dépassez jamais la date limite d'utilisation généralement marquée sur les paquets.

ENTRETIEN

⚠ **Débranchez l'appareil avant toute opération.**

Attention: Cet appareil contient des hydrocarbures dans son circuit de réfrigérant; l'entretien et la recharge ne doivent done être effectués que par du personnel autorisé.

Arrêt prolongé

Lorsque l'appareil doit rester à l'arrêt pendant un certain temps, prenez les précautions suivantes:

- débranchez la prise de courant;
- videz l'appareil;
- dégivrez-le et nettoyez-le à fond;
- laissez les portes entrouvertes pour faire circuler de l'air, de façon à éviter les mauvaises odeurs.

Changement de l'ampoule

Appuyez sur l'enclichetage arrière et en même temps retirez le couvercle dans le sens de la flèche.

⚠ **Attention**

Remplacez-la par un modèle semblable (La puissance maximale est indiquée sur le diffuseur).

Dégivrage

Le dégivrage du compartiment réfrigérateur s'effectue automatiquement, à chaque arrêt du compresseur. L'eau de dégivrage est évacuée dans un bac situé à l'arrière de l'appareil où elle s'évapore.

Nous recommandons de nettoyer périodiquement l'orifice d'écoulement de l'eau de dégivrage se trouvant dans la partie centrale de la gouttière du compartiment réfrigérateur afin d'éviter que l'eau, en débordant, ne coule sur les denrées stockées dans la cuve. Utilisez à cet effet le bâtonnet se trouvant dans l'orifice.

Dans le congélateur, par contre, il faut éliminer le givre à chaque fois qu'il y a une couche épaisse qui s'est formée (de 4 mm environ), en se servant de la spatule en plastique qui est livrée avec l'appareil.

Nettoyage intérieur

N'utilisez jamais des objets métalliques pour nettoyer l'appareil; vous risquez de l'endommager. A l'occasion d'un dégivrage complet, lavez l'intérieur avec de l'eau tiède et du bicarbonate, rincez et séchez soigneusement.

Nettoyage extérieur

Lavez la carrosserie avec de l'eau tiède savonneuse. Passez de temps en temps un produit à polir. Dépoussiérez le condenseur situé à l'arrière de l'appareil à l'aide d'une brosse ou d'un aspirateur. Une accumulation de poussière risquerait de diminuer le rendement de l'appareil.

"Natura fresh" compartiment 0°C

- Les plaques de couverture sur les tiroirs du compartiment "Natura fresh" 0°C peuvent être retirées pour procéder au nettoyage. Pour assurer un fonctionnement parfait du compartiment "Natura fresh" 0°C, la plaque de couverture doit être remise dans sa position originaire après le nettoyage.

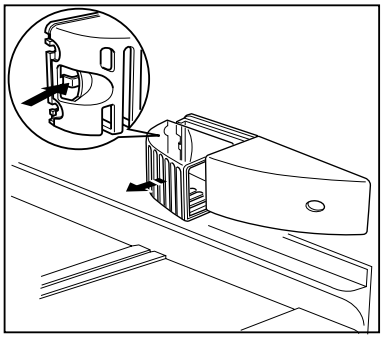

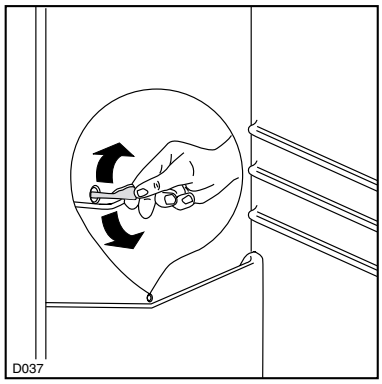

Pendant que l'on effectue cette opération, il n'est pas nécessaire de couper le courant ou d'enlever les denrées qui se trouvent dans le compartiment. Pour effectuer un dégivrage complet procédez de la manière suivante:

1. appuyez sur le bouton ON/OFF (I);
2. maintenez la porte ouverte, utilisez la spatule comme gouttière et placez-la dans la partie centrale, en bas, de l'appareil, d'après la Fig. ; placez au-dessous une cuvette pour recevoir lieau de dégivrage;
3. épongez et séchez soigneusement les parois; conservez la spatule pour toute utilisation future;
4. appuyez sur le bouton ON/OFF (I). Au bout d'une demi-heure replacez les produits stil y a lieu.

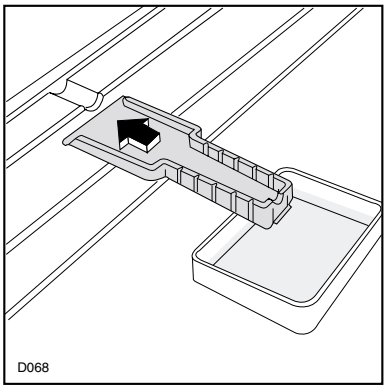

Important

Pour cette opération n'utilisez jamais d'objet métallique qui risquerait de détériorer l'appareil.

N'utilisez jamais de dispositifs mécaniques ou autres moyens artificiels pour accélérer le dégivrage, à part ceux préconisés.

L'élévation de température des denrées congelées peut diminuer leur durée de conservation.

ANOMALIE DE FONCTIONNEMENT

Si l'appareil marche mal, il faut contrôler

- si la fiche est bien branchée à la prise de courant et si l'interrupteur est éteint;
- s'il n'y a pas de panne de courant;
- si les commandes sont bien dans la bonne position;
- s'il y a des traces d'eau au fond du compartiment et si l'orifice d'écoulement de l'eau de dégivrage est bouché (voir chapitre "Dégivrage").

Une fois que tous ces contrôles ont été effectués, si l'anomalie de fonctionnement persiste, adressez-vous au Service Après-Vente le plus proche.

Pour que l'intervention soit plus rapide, au moment de l'appel, il vaut mieux indiquer le code du modèle et le numéro d'immatriculation, qui se trouvent sur le certificat de garantie ou sur la plaque d'immatriculation placée à l'intérieur de l'appareil, à gauche et en bas.

INFORMATIONS TECHNIQUES

Capacité nette en litres du réfrigérateur	133
Capacité nette en litres du O° compartment	60
Capacité nette en litres du congélateur	47
Consommation d'énergie en kWh/24h	0,759
Consommation d'énergie en kWh/année	277
Pouvoir de congélation en kg/24h	8
Autonomie, en cas de panne, heures	24

Tous les renseignements techniques sont indiqués sur la plaque signalétique qui se trouve sur le côté gauche de l'appareil.

INSTALLATION

Emplacement

Placez de préférence votre appareil loin d'une source de chaleur (chauffage, cuisson ou rayons solaires trop intenses).

Pour l'encastrement rapportez - vous aux instructions relatives ci-jointes.

Important

L'appareil doit pouvoir être débranché du secteur; il est donc nécessaire que la fiche reste accessible une fois que l'installation est terminée.

Arrêts pour clayettes

Votre appareil est équipé d'arrêts pour clayettes qui permettent de les bloquer pendant le transport.

Pour les enlever, procédez de la façon suivante:

déplacez les arrêts pour clayettes dans le sens de la flèche, soulevez à l'arrière la clayette en verre et poussez-la vers l'avant jusqu'à elle se dégage. Retirez les arrêts.

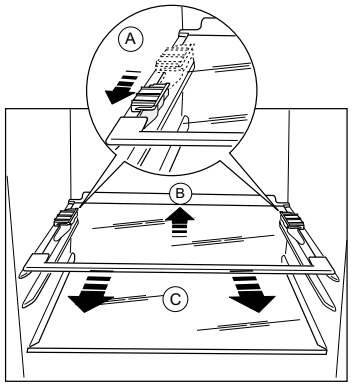

Branchement électrique

Contrôlez, avant de brancher l'appareil, que le voltage et la fréquence indiqués sur la plaque signalétique correspondent à ceux de votre réseau.

Tolérance admise: ±6%.

Pour l'adaptation de l'appareil à des voltages différents, l'adjonction d'un autotransformateur d'une puissance adéquate est indispensable.

Il faut absolument brancher l'appareil à une prise de terre réglementaire.

C'est pour cela que la prise du câble d'alimentation est munie d'un contact prévu exprès. Si la prise de courant du réseau domestique n'est pas branchée à la terre, branchez l'appareil à une prise de terre à part, conformément aux normes en vigueur, en vous adressant à un technicien spécialisé.

Le fabricant décline toute responsabilité, si cette norme de prévention des accidents n'est pas respectée.

CE Cet appareil est conforme aux Directives Communautaires suivantes:

- **87/308 CEE du 2.6.87** concernant la suppression des interférences radio-électriques
- **73/23 CEE 19/02/73** (Basse Tension) et modifications successives;
- **89/336 CEE 03/05/89** (Compatibilité Electro-magnétique) et modifications successives.

Dimensions de la niche

Hauteur	(1)	1780 mm
Profondeur	(2)	550 mm
Largeur	(3)	560 mm

Pour des raisons de sécurité, la ventilation doit être prévue comme indiqué ci-contre.

Attention: veillez à ne pas obstruer les ouvertures de ventilation.

Il est également nécessaire que la niche soit équipée d'un conduit d'aération ayant les mesures suivantes:

profondeur	50 mm
largeur	540 mm

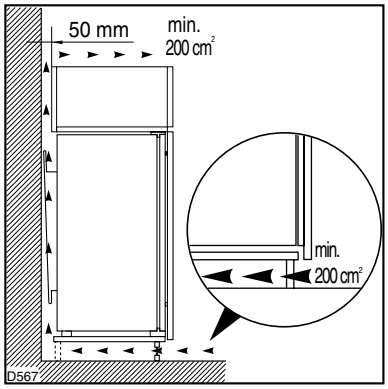

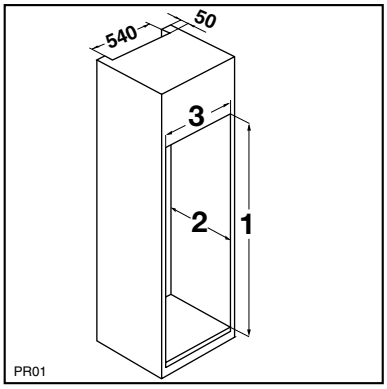

AVVERTENZE E CONSIGLI IMPORTANTI

È molto importante che questo libretto istruzioni sia conservato assieme all'apparecchiatura per qualsiasi futura consultazione. Se l'apparecchiatura dovesse essere venduta o trasferita ad un'altra persona, assicurarsi che il libretto venga fornito assieme, in modo che il nuovo utente possa essere messo al corrente del funzionamento della macchina e delle avvertenze relative.

Queste avvertenze sono state redatte per la Vostra sicurezza e per quella degli altri. Vi preghiamo, dunque, di volerle leggere attentamente prima d'installare e di utilizzare l'apparecchiatura.

Sicurezza generale

- Qualora questa apparecchiatura, munita di chiusura magnetica, venisse usata in sostituzione di una con chiusura a scatto, consigliamo di rendere quest'ultima inservibile. Cio' eviterà che i bambini, giocando, vi rimangano intrappolati, con grave pericolo per la loro vita.
- Togliere la spina dalla presa di corrente prima di procedere a qualsiasi operazione di pulizia e manutenzione (come nel caso di sostituzione della lampadina, sulle apparecchiature che ne sono provviste).
- Quest'apparecchiatura è stata progettata per essere utilizzata da persone adulte. Fare attenzione, quindi, che i bambini non si avvicinino con l'intento di giocarvi.
- È pericoloso modificare o tentare di modificare le caratteristiche di quest' apparecchiatura.
- Questa apparecchiatura contiene idrocarburi nel circuito refrigerante; pertanto la manutenzione e la ricarica deve essere effettuata esclusivamente da personale autorizzato dall'azienda.
- **Prestare la massima cura nella movimentazione per non dannegiare parti del circuito refrigerante onde evitare possibili fuoriuscite di fluido.**
- **L'apparecchiatura non deve essere collocata nelle vicinanze di termosifoni o cucine a gas.**
- **Evitate ogni esposizione prolungata dell'apparecchiatura ai raggi solari.**
- **La parte posteriore dell'apparecchiatura deve ricevere una sufficiente circolazione d'aria e deve essere evitato qualsiasi danno al circuito refrigerante.**
- **Solo per i congelatori (esclusi incassati): una collocazione ottimale è la cantina.**
- **Non introdurre apparecchi elettrici all'interno dell'apparecchiatura (ad es. gelatiera)**

Assistenza / Riparazioni

- Ogni eventuale modifica che si rendesse necessaria all'impianto elettrico domestico, per poter installare l'apparecchiatura, dovrà essere eseguita solo da personale abilitato.
- Mai riparare l'apparecchiatura da soli. Le riparazioni effettuate da persone non competenti possono provocare dei danni. Contattare il Centro di Assistenza più vicino ed esigere solo ricambi originali.

Uso

- I frigoriferi e/o congelatori domestici sono destinati unicamente alla conservazione e/o congelazione degli alimenti.
- Le migliori prestazioni si hanno con temperature dell'ambiente comprese tra +18°C e +43°C (Classe T); + 18°C e +38°C (Classe ST); +16°C e +32°C (Classe N); +10°C e +32°C (Classe SN); la classe di appartenenza é riportata sulla targa matricola ubicata nella cella a fianco del vano verdura.

  Attenzione: al di fuori delle temperature ambiente indicate dalla classe climatica di appartenenza di questo prodotto, si devono osservare le seguenti indicazioni: quando la temperatura ambiente scende al di sotto del valore minimo può non essere garantita la temperatura di conservazione nel vano congelatore; pertanto si consiglia di consumare al più presto gli alimenti in esso contenuti .
- In tutte le apparecchiature ci sono delle superfici che si coprono di brina. A seconda del modello, tale brina può essere eliminata automaticamente (sbrinamento automatico) oppure manualmente. Non tentare mai di togliere la brina con un oggetto appuntito, si rischierebbe di danneggiare irrimediabilmente l'evaporatore. Utilizzare a tale scopo l'apposita paletta fornita con l'apparecchiatura.
- Non mettere mai nello scompartimento a bassa temperatura (congelatore o conservatore) bibite gassate: possono esplodere.
- Non introdurre mai liquidi o alimenti caldi e non riempire fino all'orlo i recipienti muniti di coperchio.
- Non usare alcun dispositivo meccanico o altro mezzo artificiale per accelerare il processo di sbrinamento tranne quelli qui raccomandati.
- Non usare mai oggetti metallici per pulire l'apparecchiatura; essa potrebbe venir danneggiata.

Installazione

- Durante il normale funzionamento il condensatore ed il compressore, che sono posti sul retro dell'apparecchiatura, si riscaldano sensibilmente. Assicurarsi quindi che l'installazione venga eseguita come da istruzioni riportate sul libretto. Un'aerazione insufficiente comporterà sicuramente un cattivo funzionamento e dei danni all'apparecchiatura.
- Assicurarsi, dopo aver installato l'apparecchiatura, che essa non appoggi sul cavo di alimentazione.

  Importante: se il cavo di alimentazione si danneggiasse, dovrà essere sostituito da uno speciale cavo o assieme disponibili presso il costruttore o il servizio di assistenza tecnica.
- Se l'apparecchiatura viene trasportata in posizione orizzontale è possibile che l'olio contenuto nel compressore defluisca nel circuito refrigerante. Lasciare l'apparecchiatura in posizione verticale almeno 2 ore prima di metterla in funzione per dar modo all'olio di refluire nel compressore.
- L'apparecchiatura non deve essere collocata nelle vicinanze di termosifoni o cucine a gas.
- Evitate ogni esposizione prolungata dell'apparecchiatura ai raggi solari.
- La parte posteriore dell'apparecchiatura deve ricevere una sufficiente circolazione d'aria e deve essere evitato qualsiasi danno al circuito refrigerante.

Protezione dell'ambiente

Questa apparecchiatura non contiene, nel circuito refrigerante e nell'isolamento, gas refrigeranti nocivi per l'ozono. L'apparecchiatura non deve essere smaltita con rifiuti urbani e rottami. Deve essere evitato il danneggiamento del circuito refrigerante, soprattutto nella parte posteriore vicino allo scambiatore. Informazioni sui centri di raccolta vengono forniti dall'autorità comunale. I materiali usati in questa apparecchiatura contrassegnati dal simbolo ♲ sono riciclabili.

Smaltimento di apparecchi vecchi

Il simbolo sul prodotto o sulla confezione indica che il prodotto non deve essere considerato come un normale rifiuto domestico, ma deve essere portato nel punto di raccolta appropriato per il riciclaggio di apparecchiature elettriche ed elettroniche.

Provvedendo a smaltire questo prodotto in modo appropriato, si contribuisce a evitare potenziali conseguenze negative per l'ambiente e per la salute, che potrebbero derivare da uno smaltimento inadeguato del prodotto. Per informazioni più dettagliate sul riciclaggio di questo prodotto, contattare l'ufficio comunale, il servizio locale di smaltimento rifiuti o il negozio in cui è stato acquistato il prodotto.

INDICE

Avvertenze e consigli importanti 34
Uso / Pulizia - Pannello di controllo del frigorifero 36
Uso / Messa in funzione e regolazione della temperatura -Refrigerazione dei cibi e delle bevande . . . .
Ripiani mobili - Posizionamento delle mensole 37
Uso / Filtro dell'aria - Installazione del filtro a carboni attivi - Sostituzione del filtro a carboni attivi . . . .
Vano O° Natura fresh 38
Uso / Vano O° Natura fresh - Accessori interni - Consigli 39
Uso / Pannello di controllo del congelatore 42
Uso / Messa in funzione e regolazione della temperatura - Congelazione dei cibi freschi . . . . . .
Conservazione dei cibi surgelati - Scongelazione - Cubetti di ghiaccio 43
Consigli / Consigli per la refrigerazione - Consigli per la congelazione - Consigli per la conservazione dei surgelati 44
Manutenzione / Pulizia periodica - Periodi di inattività - Lampada di illuminazione - Sbrinamento 45
Se qualcosa non va 46
Dati tecnici - Installazione / Posizionamento - Fermi-ripiani 47
Installazione / Collegamento elettrico - Dimensioni del vano 48
Garanzia 63

USO

Pulizia delle parti interne

Prima dell'uso e del collegamento elettrico pulire tutte le parti interne con acqua tiepida e sapone neutro allo scopo di togliere il caratteristico odore di nuovo indi asciugare accuratamente.

Non usare detersivi nè polveri abrasive che sono dannose alle finiture.

Pannello di controllo del frigorifero

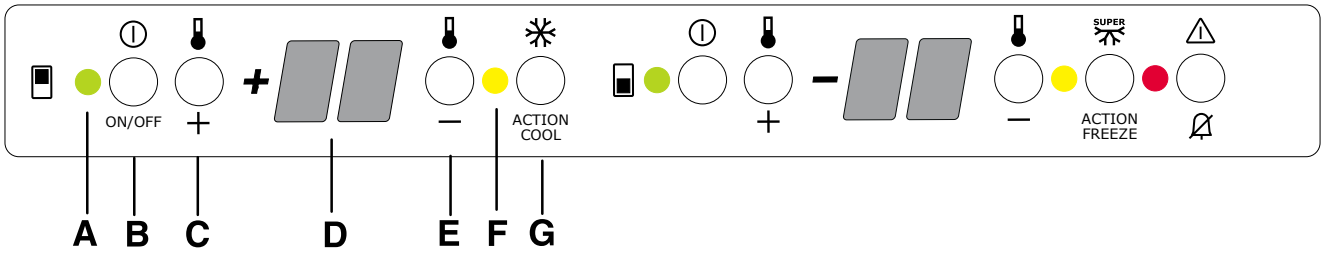

A. Lampada spia ACCESO/SPENTO

B Tasto ACCESO/SPENTO del vano frigorifero

C Tasti per la regolazione della temperatura del frigorifero (più calda)

D Indicatore della temperatura del frigorifero

E Tasti per la regolazione della temperatura del frigorifero (più fredda)

F Lampada spia Action Cool

G Tasto della funzione Action Cool

A. Lampada spia ACCESO/SPENTO

B. Tasto ACCESO/SPENTO

ACCESO: Premere il tasto (B). La lampada spia (A) si accende.

SPENTO: Tenere premuto il tasto (B) fin a quando la lampada spia (A) e l'indicatore di temperatura si spengono.

C - E. Tasti regolazione della temperatura

La temperatura può essere impostata fra +2°C e +8°C.

Premendo il tasto (C o E), la temperatura impostata appare lampeggiante sull'indicatore (B). La modifica della temperatura impostata é possibile solo con l'indicatore lampeggiante. Per impostare una temperatura più calda premere il tasto (C), per impostare una temperatura più fredda premere il tasto (E). L'indicatore visualizza ancora per alcuni secondi la temperatura appena selezionata e poi riprende ad indicare la temperatura interna del vano.

La temperatura programmata sarà raggiunta entro le 24 h.

Attenzione!

Durante il periodo di stabilizzazione nella prima messa in funzione la temperatura visualizzata può non corrispondere alla temperatura impostata. Durante questo periodo é possibile che la temperatura visualizzata sia inferiore alla temperatura impostata.

D. Indicatore della temperatura

Durante il funzionamento normale viene visualizzata la temperatura media del vano frigorifero.

Attenzione!

E' normale avere una differenza tra la temperatura visualizzata e quella impostata. In particolare quando:

- é stata recentemente modificata la temperatura impostata
- la porta é stata a lungo aperta
- sono stati introdotti degli alimenti caldi.

F. Tasto funzione Action Cool

G. Lampada spia Action Cool

Con la funzione Action Cool si imposta il frigorifero sulla massima prestazione. E' consigliato quando si l'introducono grandi quantità d'alimenti.

Premere il tasto della funzione Action Cool (G). La lampada spia Action Cool (F) si accende. La temperatura interna scende fino a +2°C.

Dopo circa 6 ore la funzione Action Cool si disattiva automaticamente.

Messa in servizio e regolazione della temperatura

Inserire la spina nella presa di corrente. Premere il tasto (B). Il vano frigorifero é in funzione.

Il vano frigorifero é impostato sulla temperatura +5°C. Questa temperatura viene raggiunta dopo qualche ora.

Appena acceso il vano frigorifero appare sull'indicatore (D) la temperatura corrente nel vano frigorifero.

Ripiani mobili

Sulle pareti della cella sono ricavate delle guide che consentono il posizionamento dei ripiani a diverse altezze, secondo la necessità.

Per un migliore utilizzo dello spazio, i semiripiani anteriori possono sovrapporsi a quelli posteriori.

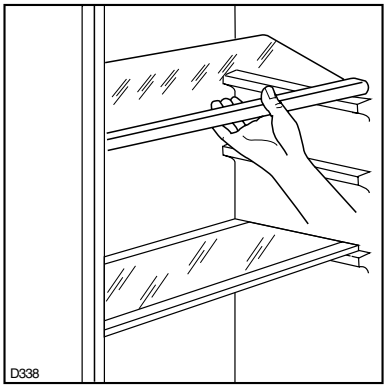

Posizionamento delle mensole

Per permettere lo stoccaggio d'alimenti di diverse dimensioni, si possono posizionare le mensole ad altezze differenti.

Operare come segue:

Spingere la mensola nel senso della freccia fino a quando non si libera e posizionarla all'altezza desiderata.

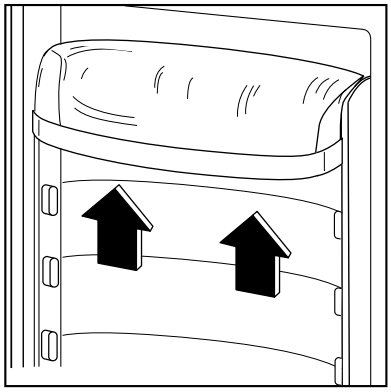

Refrigerazione dei cibi e delle bevande

Per utilizzare nel modo migliore lo scomparto refrigerante è necessario:

- non introdurre nella cella vivande calde o liquidi in evaporazione;
- coprire o avvolgere gli alimenti, specie se contengono aromi;
- disporre gli alimenti in modo che l'aria possa circolare liberamente attorno ad essi.

Filtro dell'aria

L'apparecchiatura è dotata di un filtro a carboni attivi posto sulla parete posteriore dello scomparto frigorifero.

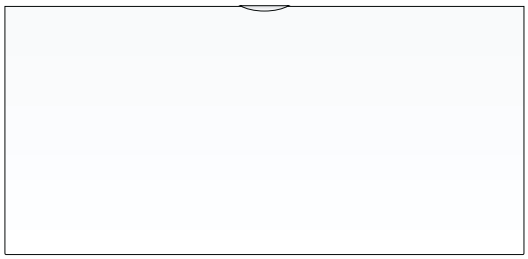

Il filtro purifica l'aria dagli odori sgradevoli all'interno dello scomparto frigorifero e del vano 0°C “Natura fresh”, migliorando così ulteriormente la qualità di conservazione.

Nota: mantenere sempre chiuso lo sportello di ventilazione dell'aria.

Il filtro a carboni attivi è un accessorio soggetto ad usura e come tale non è coperto da garanzia.

Installazione del filtro a carboni attivi

Alla consegna, il filtro a carbone è posto all'interno di una busta in plastica per garantirne la durata. Il filtro deve essere posto dietro lo sportellino prima di accendere l'apparecchiatura.

- Tirare verso l'esterno la copertura (1).
- Sistemare il filtro a carboni attivi nella fessura sul retro della copertura (2).
- Chiudere lo sportello.

Importante!
Mantenere sempre chiuso lo sportello di ventilazione dell'aria durante il funzionamento.
Il filtro deve essere maneggiato con cautela per non fare distaccare frammenti dalla sua superficie.

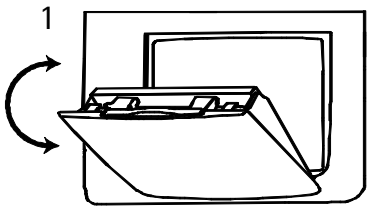

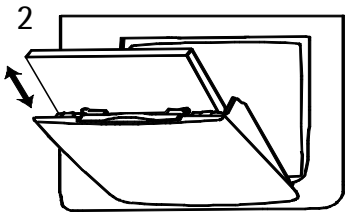

Sostituzione del filtro a carboni attivi

Per ottenere prestazioni ottimali, il filtro a carboni attivi dovrebbe essere sostituito ogni anno. I filtri di ricambio possono essere acquistati dal rivenditore locale o al Centro Assistenza più vicino.

- Il filtro è posto dietro la copertura è può essere raggiunto tirando la copertura verso l'esterno (1).
- Estrarre dalla propria sede il filtro a carboni attivi.
- Posizionare nella fessura (2) il nuovo filtro. Chiudere lo sportello.

Vano 0°C “Natura fresh”

- All'interno del vano 0°C “Natura fresh” la temperatura viene controllata automaticamente. Essa rimane sugli 0°C costanti e non è necessaria alcuna regolazione.
- La temperatura di conservazione costante attorno agli 0°C e l'umidità relativa compresa tra il 45 e il 90% forniscono condizioni ottimali per i diversi tipi di alimenti.
- Nel vano 0°C “Natura fresh” è quindi possibile conservare una vasta gamma di alimenti freschi che si manterranno fino a tre volte più a lungo e con una qualità superiore rispetto a quanto accade nei tradizionali scomparti refrigeranti.
  Ciò consentirà di conservare più cibi freschi. Il sapore, il grado di freschezza, la qualità e i valori nutritivi (vitamine e minerali) si conserveranno perfettamente. Diminuirà inoltre la perdita di peso di frutta e verdure. Gli alimenti apporteranno una maggiore quantità di sostanze nutritive.
- Il vano 0°C “Natura fresh” è indicato anche per lo scongelamento dei cibi. In tal caso, gli alimenti scongelati potranno essere conservati fino a due giorni all'interno del vano 0°C “Natura fresh”.
- I cassetti di conservazione sono assicurati contro ribaltamento e in posizione finale bloccati.
  Per l'estrazione il cassetto viene estratto fino al dispositivo di arresto, capottato in direzione lato superiore e quindi estratto sul davanti.

Regolazione dell'umidità

- Entrambi i cassetti possono essere utilizzati in modo indipendente tra loro, alle condizioni di conservazione desiderate impostando un tasso di umidità superiore o inferiore.

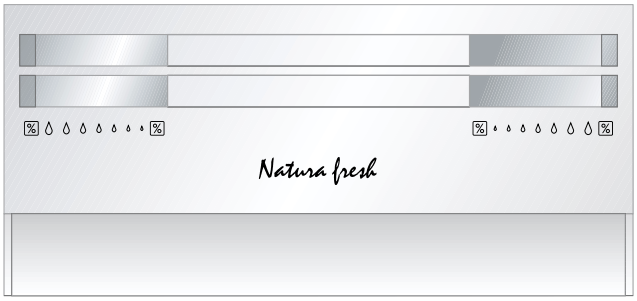

La regolazione di ciascun cassetto è separata e si effettua mediante la valvola a saracinesca posta sul lato anteriore del cassetto.

- **„Secco"**: ridotta umidità dell'aria – fino al 50% di umidità relativa.
  Questo tasso di umidità viene raggiunto quando entrambi i cursori sono regolati su questa posizione "% 💧" e le bocchette di ventilazione sono completamente aperte.
- **„Umido"**: elevata umidità dell'aria – fino al 90% di umidità relativa.
  Questo tasso di umidità viene raggiunto quando entrambi i cursori sono regolati su questa posizione "💧 %" e le bocchette di ventilazione sono chiuse. L'umidità viene trattenuta e non può fuoriuscire.

Vano 0°C "Natura fresh" - Accessori interni

Cassetti

- I cestelli in filo all'interno dei cassetti permettono all'aria di circolare liberamente. Questo consentirà una migliore conservazione dei cibi.

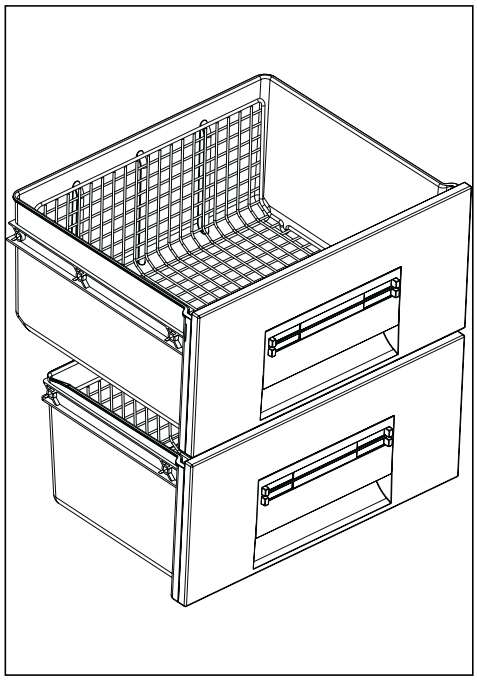

Consigli

- Prestare attenzione alla freschezza dei cibi, in particolare alla loro data di scadenza. La qualità e la freschezza influenzano il tempo di conservazione.
- Gli alimenti, in particolare l'insalata, devono essere conservati ben coperti o confezionati in modo da far sì che non si secchino e che i loro sapori ed odori rimangano inalterati.
- Conservare sempre all'asciutto e ben impacchettati gli alimenti animali.
- I cibi ricchi di proteine tendono a deteriorasi più velocemente. Ciò significa che i frutti di mare si guasteranno prima del pesce, che a sua volta deperirà prima della carne. In caso di

conservazione nel vano 0°C “Natura fresh”, l'alimento in questione potrà essere conservato per un periodo fino a tre volte più lungo senza alcuna perdita in qualità.

- Tutti gli alimenti conservati in uno scomparto a 0°C dovrebbero essere estratti dal cassetto circa 15-30 minuti prima del consumo, in particolare la frutta e le verdure da consumarsi senza alcun processo di cottura preliminare. Consentire a frutta e verdura di ritornare a temperatura ambiente ne migliorerà la consistenza e il sapore.

Le torte contenenti panna e altri prodotti di pasticceria possono essere conservati nel vano 0°C “Natura fresh” per 2 o 3 giorni.

- Il tasso di umidità dell'aria nei cassetti dipende dal contenuto di umidità dei cibi, della frutta e della verdura conservati e dalla frequenza di apertura dello sportello.
- Il vano 0°C “Natura fresh” è indicato anche per lo scongelamento lento dei cibi. In tal caso, gli alimenti scongelati potranno essere conservati fino a due giorni all'interno del vano 0°C “Natura fresh”.

Tempi di conservazione dei cibi freschi nel vano 0°C “Natura fresh”

Tipo di alimento	Regolazione dell’umidità dell’aria	Tempo di conservazione
Cipolla	% “secco”	fino a 5 mesi
Burro	% “secco”	fino a 1 mese
Carne di maiale in grosse porzioni	% “secco”	fino a 10 giorni
Manzo, cacciagione, affettati, pollame	% “secco”	fino a 7 giorni
Sugo di pomodoro	% “secco”	fino a 4 giorni
Pesce, mitili, carne cotta	% “secco”	fino a 3 giorni
Frutti di mare cotti	% “secco”	fino a 2 giorni
Insalata, verdure Carote, erbette, cavoletti di Bruxelles, sedano	% “umido”	fino a 1 mese
Carciofi, cavolfiore, cicoria, lattuga iceberg, indivia, valeriana, lattuga, porro, radicchio	% “umido”	fino a 21 giorni
Broccoli, cavolo cinese, ravizzone, cavolo, ravanelli	% “umido”	fino a 14 giorni
Verza, piselli, cavolo rapa	% “umido”	fino a 10 giorni
Cipollotti, ravanelli, asparagi, spinaci	% “umido”	fino a 7 giorni

Tipo di alimento	Regolazione dell'umidità dell'aria	Tempo di conservazione
Frutta (*) Pere, datteri (freschi), fragole, pesche (*)	% "umido"	fino a 1 mese
Mele (non sensibili al freddo), mele cotogne	% "umido"	fino a 20 giorni
Prugne (*), rabarbaro, uva spina	% "umido"	fino a 21 giorni
Albicocche, ciliegie	% "umido"	fino a 14 giorni
Susine, uva	% "umido"	fino a 10 giorni
More, ribes	% "umido"	fino a 8 giorni
Fichi (freschi)	% "umido"	fino a 7 giorni
Mirtilli, lamponi	% "umido"	fino a 5 giorni

(*) Più maturo è il frutto, minore è il tempo di conservazione

Non conservare nel vano 0°C i seguenti alimenti:

- frutti sensibili al freddo che dovrebbero essere conservati a temperatura ambiente o di cantina, quali ananas, banane, pompelmi, meloni, manghi, papaie, arance, limoni, kiwi.
- I tipi di alimenti non citati dovrebbero essere conservati nello scomparto refrigerante (ad es. tutti i tipi di formaggi, affettati, ecc.).

Pannello di controllo del congelatore

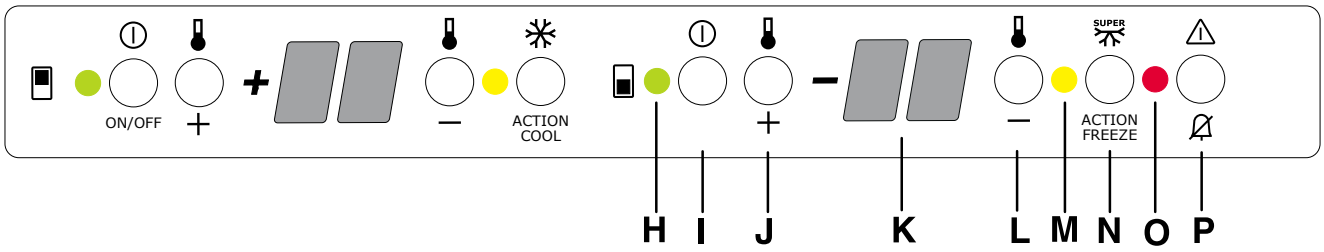

H - Lampada spia ACCESO/SPENTO

I - Tasto ACCESO/SPENTO del vano congelatore

J - Tasto per la regolazione della temperatura (più calda)

K - Indicatore della temperatura del congelatore

L - Tasto per la regolazione della temperatura (più fredda)

M - Lampada spia Action Freeze

N - Tasto della funzione Action Freeze

O - Lampada spia d'allarme

P - Tasto disattivazione allarme

H. Lampada spia ACCESO/SPENTO

I. Tasto ACCESO/SPENTO

ACCESO: Premere il tasto (B). La lampada spia (A) si accende.

SPENTO: Tenere premuto il tasto (B) fin a quando la lampada spia (A) e l'indicatore di temperatura si spengono.

J - L. Tasti regolazione della temperatura

La temperatura può essere impostata fra -15°C e -24°C.

Premendo il tasto (J o L), la temperatura impostata appare lampeggiante sull'indicatore (K). La modifica della temperatura impostata é possibile solo con l'indicatore lampeggiante. Per impostare una temperatura più calda premere il tasto (J), per impostare una temperatura più fredda premere il tasto (L). L'indicatore visualizza ancora per alcuni secondi la temperatura appena selezionata e poi riprende ad indicare la temperatura interna del vano.

La temperatura programmata sarà raggiunta entro le 24 h.

⚠ Attenzione!

Durante il periodo di stabilizzazione nella prima messa in funzione la temperatura visualizzata può non corrispondere alla temperatura impostata. Durante questo periodo é possibile che la temperatura visualizzata sia inferiore alla temperatura impostata.

K. Indicatore della temperatura

Durante il funzionamento normale viene visualizzata la temperatura media del vano congelatore.

⚠ Attenzione!

E' normale avere una differenza tra la temperatura visualizzata e quella impostata. In particolare quando:

- é stata recentemente modificata la temperatura impostata
- la porta é stata a lungo aperta
- sono stati introdotti degli alimenti caldi.

Differenze fino a 5°C all'interno del vano sono comunque normali

M. Lampada spia Action Freeze

N. Tasto funzione Action Freeze

Per congelare alimenti freschi é necessario attivare la funzione Action Freeze. Premere il tasto (N).La lampada spia (M) si accende.

Se si vuole interrompere la funzione della congelazione rapida, premere nuovamente il tasto (N), altrimenti la funzione si spegne automaticamente. La lampada spia (M) si spegne.

Attenzione!

Quando usare la funzione Action Freeze:

circa. 6 ore prima	Introduzione di piccole quantità di cibi freschi (circa 5 kg)
circa. 24 ore prima	Introduzione della quantità massima di cibi freschi (vedi targa matricola)
non serve	Introduzione di cibi surgelati
non serve	Introduzione di piccoli quantità di cibi freschi giornalieri fino a 2 kg

O. Lampada spia d'allarme

P. Tasto disattivazione allarme

Un aumento anomalo della temperatura del vano congelatore (es. mancanza di energia elettrica) viene indicato dal lampeggio della lampada spia (O) e da un segnalatore acustico.

Al ripristino delle condizioni normali il segnalatore acustico si spegne mentre continua a lampeggiare la lampada spia d'allarme.

Premendo il tasto d'allarme (P) appare sull'indicatore (K) per alcuni secondi la temperatura più calda raggiunta nel vano.

Messa in servizio e regolazione della temperatura

- Inserire la spina nella presa di corrente. Premere il tasto (I). Il vano congelatore é in funzione.Il vano congelatore é impostato sulla temperatura -18°C. Questa temperatura viene raggiunta dopo qualche ora.
- Appena acceso il vano frigorifero appare sull'indicatore (K) la temperatura corrente nel vano congelatore, la lampada spia d'allarme (O) lampeggia e si attiva il segnalatore acustico.
- Premere il tasto d'allarme (P)
- Il segnalatore acustico si spegne, mentre continua a lampeggiare la lampada spia d'allarme (O) fino al raggiungimento della temperatura impostata.

Congelazione dei cibi freschi

Lo scomparto ✱✱✱✱ è adatto alla congelazione di cibi freschi e alla conservazione a lungo termine di cibi congelati e surgelati.

Per la congelazione dei cibi freschi azionare la funzione Super Frost almeno 24 ore prima .

Porre i cibi da congelare nello scomparto superiore in quanto é il punto più freddo.

Conservazione dei cibi surgelati

Al momento della messa in funzione o dopo un periodo di inattività, introdurre gli alimenti nell'apparecchio dopo averlo fatto funzionare per almeno due ore nella funzione Super Frost, quindi disinserire la funzione .

⚠ **Importante**

In caso di scongelamento per cause accidentali, ad esempio per mancanza di corrente, se il periodo dell'interruzione é superiore al valore riportato nella tabella dei dati tecnici sotto la voce "tempo di risalita" sarà necessario consumare i cibi entro breve o cucinarli subito e ricongelarli (una volta raffreddati).

Scongelazione

Gli alimenti surgelati o congelati, prima di essere usati, possono essere scongelati nel frigorifero o a temperatura ambiente, a seconda del tempo disponibile per l'operazione. I pezzi piccoli possono essere cucinati direttamente appena tolti dal congelatore; in questo caso, però, il tempo di cottura sarà più lungo.

Cubetti di ghiaccio

Il frigorifero è equipaggiato con una o più vaschette per la formazione dei cubetti di ghiaccio. Dette vaschette vanno riempite di acqua potabile e riposte nello scomparto congelatore. Si raccomanda di non usare utensili metallici per staccare le vaschette.

43

CONSIGLI

Consigli per la refrigerazione

Lo scomparto refrigerante è dotato di ventola. La ventola raffredda velocemente i cibi e garantisce una distribuzione ottimale della temperatura tra lo scomparto frigorifero e il vano 0°C.

Carne (di tutti i tipi): va avvolta in sacchetti di plastica e posta sul vetro sopra il cassetto verdura.

In questa posizione si potrà conservare per uno o due giorni al massimo.

Cibi cotti piatti freddi, ecc. devono essere ben coperti e possono essere disposti su qualsiasi griglia.

Frutta e verdura: saranno messe, previa pulitura, nel/ nei cassetto/i previsto/i a tale scopo.

Burro e formaggio devono essere conservati negli appositi contenitori o avvolti in fogli di plastica o alluminio per evitare il contatto con l'aria.

Latte in bottiglia: ben chiuse poste nel portabottiglie.

Banane, patate, cipolla ed aglio, se non sono confezionati, non vanno messi in frigorifero.

Consigli per la congelazione

Per ottenere i massimi vantaggi dal processo di congelazione diamo alcuni consigli importanti:

- **la quantità massima di alimenti che possono essere congelati in 24 h è riportata sulla «targhetta matricola»;**
- il processo di congelamento dura 24 ore.In questo lasso di tempo non si dovrebbe aggiungere altro cibo da congelare;
- congelare solo alimenti di ottima qualità, freschi e ben puliti;
- dividere tutto in piccole parti, in modo da favorire la rapidità della congelazione e consentire lo scongelamento solo della quantità necessaria;
- avvolgere gli alimenti in fogli di alluminio o politene.Gli stessi devono essere bene aderenti ai cibi e ben chiusi;
- evitare di mettere i prodotti da congelare a contatto di quelli già congelati; ciò eviterà l'innalzamento della temperatura di questi ultimi;
- tenere presente che gli alimenti magri si conservano meglio e più a lungo di quelli grassi e che il sale riduce il tempo di conservazione;
- non consumare immediatamente i ghiaccioli prelevati dallo scomparto congelatore possono provocare scottature da freddo;
- è consigliabile indicare sulla confezione la data di inizio della congelazione al fine di poter controllare il tempo di conservazione;
- i simboli sui cassetti indicano diversi tipi di prodotti da congelare. Le cifre indicano il periodo di immagazzinaggio in mesi per ciascun tipo di prodotto da congelare. Se é valido il valore superiore oppure quello inferiore del periodo di immagazzinaggio indicato, dipende dalla qualità dei prodotti alimentari e dal proprio pretrattamento prima del congelamento;
- **non mettere nello scomparto congelatore bevande gassate: possono esplodere**

Consigli per la conservazione dei surgelati

Per utilizzare nel modo migliore lo scomparto è necessario:

- assicurarsi che i surgelati siano stati ben conservati dal rivenditore;
- che il trasporto, dall'acquisto alla sistemazione nello scomparto, sia breve;
- non aprire troppo frequentemente la porta dello scomparto e non lasciarla aperta più del necessario.
- Una volta scongelati, gli alimenti si deteriorano in breve tempo e non possono venir ricongelati.
- Non superare il periodo di conservazione indicato sulle confezioni dal produttore dei cibi.

MANUTENZIONE

Staccare la spina dalla presa di corrente prima di eseguire qualsiasi operazione.

Attenzione

Questa apparecchiatura contiene idrocarburi nel circuito refrigerante; pertanto la manutenzione e la ricarica devono essere effettuate esclusivamente da personale autorizzato dall'azienda.

Periodi di inattività

Durante i periodi in cui l'apparecchiatura non è in funzione osservare le seguenti precauzioni:

- staccare la spina dalla presa di corrente;
- togliere tutti gli alimenti; sbrinare e pulire l'interno e tutti gli accessori;
- lasciare le porte socchiuse per facilitare la circolazione di aria all'interno in modo da evitare la formazione di odori sgradevoli.

Lampada di illuminazione

Per eventuale sostituzione della lampada premere l'aggancio posteriore e contemporaneamente sfilare il coperchietto nel senso delle frecce.

Attenzione

Sostituire la lampada con una di pari potenza (la potenza massima é riportata sul diffusore luce).

Sbrinamento

Sull'evaporatore dello scomparto refrigerante la brina viene eliminata automaticamente ad ogni arresto del compressore. L'acqua derivante dallo sbrinamento, tramite un apposito convogliatore, viene raccolta in una bacinella, posta nella parte posteriore sopra il compressore, dove evapora.

Si raccomanda di pulire periodicamente il foro di scarico dell'acqua di sbrinamento, posto nella parte centrale dell'apposito convogliatore dello scomparto frigorifero, utilizzando l'apposito «pulitore» che si trova nel foro, per evitare che l'acqua di sbrinamento cada sui cibi.

Nello scomparto congelante la brina deve essere eliminata ogni qualvolta si è formato uno spessore di 4 mm circa, utilizzando l'apposita paletta raschiabrina fornita con l'apparecchiatura.

Pulizia periodica

Non usare mai oggetti metallici per pulire l'apparecchiatura; essa potrebbe venir danneggiata.

Pulire l'interno con acqua tiepida e bicarbonato di soda. Risciacquare e asciugare accuratamente.

Pulire il condensatore e il motocompressore con una spazzola o un aspirapolvere. Questa operazione migliorerà il funzionamento con conseguente risparmio di energia.

Vano 0°C "Natura fresh"

- Le lastre di copertura sui cassetti del vano 0°C "Natura fresh" possono essere estratte per effettuare la pulizia. Per assicurare la perfetta funzionalità del vano 0°C "Natura fresh", la copertura deve essere risistemata nella posizione originaria dopo la pulizia.

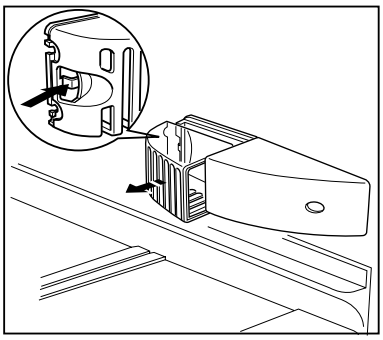

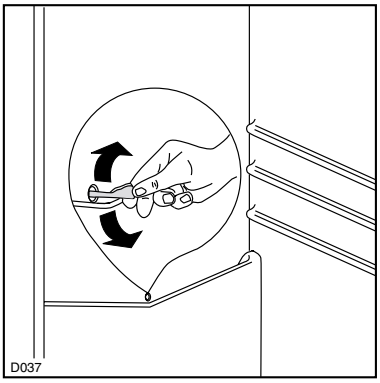

Qualora si formasse uno spesso strato di ghiaccio, sarà necessario effettuare un completo sbrinamento, procedendo come segue:

1. Premere il pulsante ON/OFF (I);
2. lasciare la porta aperta, lasciare la porta aperta e inserire nell'apposita sede la paletta raschiabrina come grondaia di prolungamento e porre, aldisotto, una bacinella per la raccolta dell'acqua;
3. a sbrinamento avvenuto asciugare accuratamente lo scomparto congelatore;
4. riporre la paletta raschiabrina per utilizzi successivi;
5. Premere il pulsante ON/OFF(I). Dopo due o tre ore di funzionamento l'apparecchio è di nuovo pronto per la conservazione dei cibi surgelati.

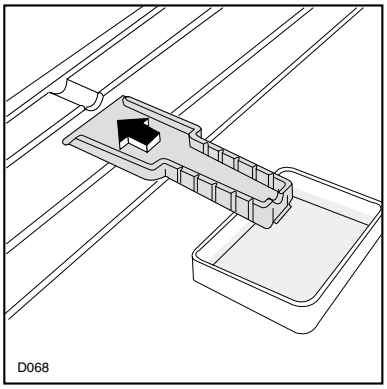

Attenzione

Si raccomanda di non impiegare utensili metallici per asportare la brina onde evitare gravi danni all'apparecchio.

Non usare alcun dispositivo meccanico o altro mezzo artificiale per accelerare il processo di sbrinamento tranne quelli qui raccomandati.

Un innalzamento della temperatura dei surgelati potrebbe ridurne il tempo di conservazione.

SE QUALCOSA NON VA

Qualora l'apparecchiatura presentasse qualche disfunzione, è bene controllare:

- che la spina sia ben inserita nella presa di corrente;
- che non manchi l'energia elettrica
- che la manopola del termostato si trovi in posizione intermedia.

Inoltre:

- se l'apparecchiatura è eccessivamente rumorosa verificare che i fianchi non siano a contatto con mobili o schienali che possono causare rumore o vibrazioni;
- se vi sono tracce di acqua sul fondo dello scomparto, verificare che il foro di deflusso dell'acqua derivante dallo sbrinamento non sia ostruito.

Dopo le verifiche di cui sopra, se la disfunzione dovesse permanere, è bene chiamare il Centro di Assistenza Tecnica più vicino**.**

Per un sollecito intervento è importante, all'atto della chiamata, indicare il tipo di difetto, il modello di apparecchiatura (Mod.), il numero di prodotto (Prod. No.) e il numero di fabbricazione (Ser. No.), rilevati dal certificato di garanzia o dalla targhetta matricola posta all'interno dell'apparecchiatura.

DATI TECNICI

Capacità netta in litri del frigorifero	133
Capacità netta in litri del vano O°	60
Capacità netta in litri del congelatore	47
Consumo energetico in kWh/24h	0,759
Consumo energetico in kWh/annuo	277
Capacità di congelamento in kg/24h	8
Tempo di risalita da -18°C a -9°C al h	24

I dati tecnici sono riportati sulla targhetta matricola posizionata sul lato sinistro interno dell'apparecchiatura.

INSTALLAZIONE

Posizionamento

Collocare l'apparecchiatura lontana da fonti di calore, quali: termosifoni, stufe da riscaldamento, esposizione diretta ai raggi solari ecc.

Vedere per l'installazione le istruzioni allegate .

Attenzione

L'apparecchio deve poter essere scollegato dalla rete; é quindi necessario che la spina rimanga accessibile ad installazione avvenuta.

Fermi-Ripiani

La vostra apparecchiatura é dotata di fermi-ripiani che consentono di bloccare i ripiani durante il trasporto.

Per rimuoverli operare come segue :

muovere i fermi-ripiani nel senso della freccia , rialzare posteriormente il vetro e spingerlo in avanti fino a quando non si libera e togliere i fermi.

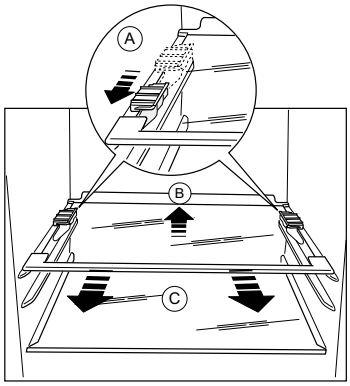

Collegamento elettrico

Assicurarsi, prima di inserire la spina nella presa di corrente, che la tensione e la frequenza riportate sulla targhetta matricola corrispondano a quelle dell'impianto domestico.

È ammessa una oscillazione di ±6% sulla tensione nominale.

Per il funzionamento a tensioni diverse si dovrà utilizzare un autotrasformatore di potenza adeguata.

Importante

E' indispensabile collegare l'apparecchio ad una efficiente presa di terra.

A tale scopo la spina del cavo di alimentazione é dotata dell'apposito contatto. Qualora la presa di corrente dell'impianto domestico non sia collegata a terra, allacciare l'apparecchiatura ad un impianto di terra a parte conformemente alle norme in vigore consultando in proposito un tecnico specializzato.

La Casa Costruttrice declina ogni responsabilità qualora questa norma antinfortunistica non fosse rispettata.

Questa apparecchiatura è conforme alle seguenti Direttive Comunitarie

- **87/308/CEE** del 2/6/87 relativa alla soppressione dei disturbi radio.
- **73/23/CEE** del 19/02/73 (Bassa Tensione) e successive modificazioni;
- **89/336/CEE** del 03/05/89 (Compatibilità Elettromagnetica) e successive modificazione

Dimensioni del vano

Altezza	(1)	1780 mm
Profondità	(2)	550 mm
Larghezza	(3)	560 mm

Per motivi si sicurezza la ventilazione deve essere come indicato in figura.

Attenzione: mantenere le aperture per la ventilazione libere da ogni ostruzione.

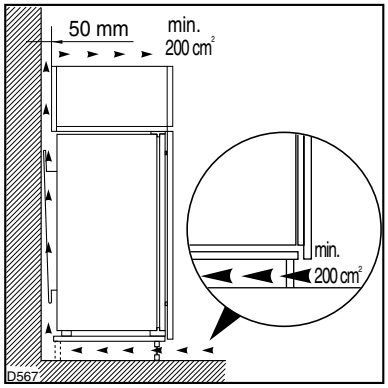

IInoltre é necessario che la nicchia sia provvista di un camino d'areazione con le seguenti misure:

profondità: 50 mm

larghezza: 540 mm

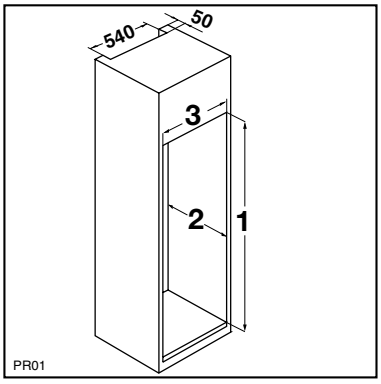

WARNINGS

It is most important that this instruction book should be retained with the appliance for future reference. Should the appliance be sold or transferred to another owner, or should you move house and leave the appliance, always ensure that the book is supplied with the appliance in order that the new owner can be acquainted with the functioning of the appliance and the relevant warnings.

If this appliance featuring magnetic door seals is to replace an older appliance having a spring lock (latch) on the door or lid, be sure to make that spring lock unusable before you discard the old appliance. This will prevent it from becoming a death-trap for a child.

These warnings are provided in the interest of safety. You must read them carefully before installing or using the appliance.

General Safety

- This appliance is designed to be operated by adults. Children should not be allowed to tamper with the controls or play with the product.
- It is dangerous to alter the specifications or modify this product in any way.
- Before any cleaning or maintenance work is carried out, be sure to switch off and unplug the appliance.
- This appliance is heavy. Care should be taken when moving it
- Ice lollies can cause frost burns if consumed straight from the appliance.
- **Take utmost care when handling your appliance so as not to cause any damages to the cooling unit with consequent possible fluid leakages.**
- **The appliance must not be located close to radiators or gas cookers.**
- **Avoid prolonged exposure of the appliance to direct sunlight.**
- **There must be adequate ventilation round the back of the appliance and any damage to the refrigerant circuit must be avoided.**
- **For freezers only (except built-in models): an ideal location is the cellar or basement.**
- **Do not use other electrical appliances (such as ice cream makers) inside of refrigerating appliances.**

Service/Repair

- Any electrical work required to install this appliance should be carried out by a qualified electrician or competent person
- This product should be serviced by an authorized Service Centre, and only genuine spare parts should be used.
- Under no circumstances should you attempt to repair the appliance yourself. Repairs carried out by inexperienced persons may cause injury or more serious malfunctioning. Refer to your local Service Centre, and always insist on genuine spare parts.
- This appliance contains hydrocarbons in its cooling unit; maintenance and recharging must therefore only be carried out by authorized technicians.

Use

- The domestic refrigerators and freezers are designed to be used specifically for the storage of edible foodstuffs only.
- Best performance is obtained with ambient temperature between +18°C and +43°C (class T); +18°C and +38°C (class ST); +16°C and +32°C (class N); +10°C and +32°C (class SN). The class of your appliance is shown on its rating plate.

  Warning: when the ambient temperature is not included within the range indicated for the class of this appliance, the following instructions must be observed: when the ambient temperature drops below the minimum level, the storage temperature in the freezer compartment cannot be guaranteed; therefore it is advisable to use the food stored as soon as possible.
- Frozen food must not be re-frozen once it has been thawed out.
- Manufacturers' storage recommendations should be strictly adhered to. Refer to relevant instructions.
- The inner lining of the appliance consists of channels through which the refrigerant passes. If these should be punctured this would damage the appliance beyond repair and cause food loss. DO NOT USE SHARP INSTRUMENTS to scrape off frost or ice. Frost may be removed by using the scraper provided. Under no circumstances should solid ice be forced off the liner. Solid ice should be allowed to thaw when defrosting the appliance.

- Do not place carbonated or fizzy drinks in the freezer as it creates pressure on the container, which may cause it to explode, resulting in damage to the appliance. Do not use a mechanical device or any artificial means to speed up the thawing process other than those recommended by the manufacturer. Never use metal objects for cleaning your appliance as it may get damaged.

Installation

- During normal operation, the condenser and compressor at the back of the appliance heat up considerably. For safety reasons, minimum ventilation must be as shown in the instructions.

  Attention: keep ventilation openings clear of obstruction.
- Care must be taken to ensure that the appliance does not stand on the electrical supply cable.

  Important: if the supply cord is damaged, it must be replaced by a special cord or assembly available from the manufacturer or its service agent.
- If the appliance is transported horizontally, it is possible that the oil contained in the compressor flows in the refrigerant circuit. It is advisable to wait at least two hours before connecting the appliance to allow the oil to flow back in the compressor.
- There are working parts in this product which heat up. Always ensure that there is adequate ventilation as a failure to do this will result in component failure and possible food loss. See installation instructions.
- Parts which heat up should not be exposed. Wherever possible the back of the product should be against a wall.

Environment Protection

This appliance does not contain gasses which could damage the ozone layer, in either its refrigerant circuit or insulation materials. The appliance shall not be discarded together with the urban refuse and rubbish. Avoid damaging the cooling unit, especially at the rear near the heat exchanger. Information on your local disposal sites may be obtained from municipal authorities. The materials used on this appliance marked by the symbol ♲ are recyclable.

Disposal of old Appliances

The symbol on the product or on its packaging indicates that this product may not be treated as household waste. Instead it shall be handed over to the applicable collection point for the recycling of electrical and electronic equipment. By ensuring this product is disposed of correctly, you will help prevent potential negative consequences for the environment and human health, which could otherwise be caused by inappropriate waste handling of this product. For more detailed information about recycling of this product, please contact your local city office, your household waste disposal service or the shop where you purchased the product.

CONTENTS

Warnings 49
Use - Cleaning the interior - Control Panel of the fridge 51
Use - Operation - Fresh food refrigeration - Movable shelves - Positioning the door shelves 52
Use - Air filter - Installation of the charcoal filter - Changing the charcoal filter - Natura Fresh O° compartment .53
Use - Interior Accessories 54
Use - Hints 55
Use - Control panel of the freezer 57
Use - Operation - Freezing fresh food - Storage of frozen food - Thawing -Ice-cube production 58
Hints - Hints for refrigeration - Hints for freezing - Hints for storage of frozen food 59
Maintenance - Periods of non-operation - Periodic cleaning - Interior light - Defrosting 60
Customer service and spare parts - Technical information 61
Installation - Location - Shelf-holders - Electrical connection - Dimensions of housing 62
Warranty 63

USE

Cleaning the interior

Before using the appliance for the first time, wash the interior and all internal accessories with luke-warm water and some neutral soap so as to remove the typical smell of a brand-new product, then dry thoroughly.

Do not use detergents or abrasive powders, as these will damage the finish.

Use of the fridge

Control Panel

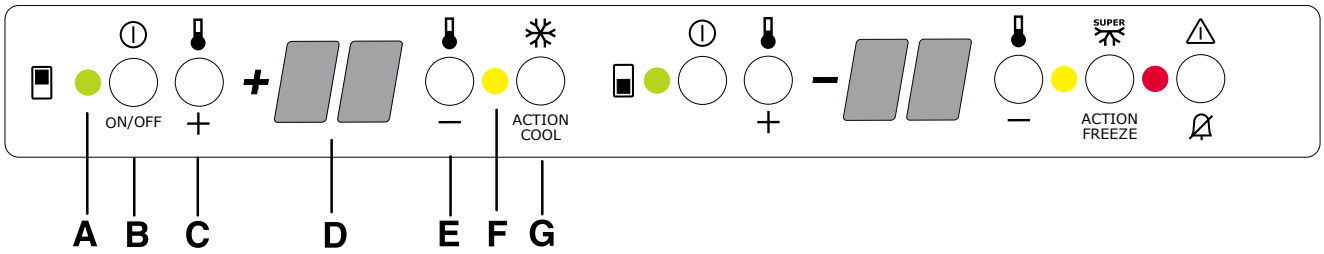

A	On/OFF light
B	Fridge button ON/OFF
C	Temperature setting button (warmest)
D	Temperature indicator
E	Temperature setting button (coldest)
F	Super cooling light
G	Super cooling button

A. Light ON/OFF

B. Button ON/OFF

ON: Press the button (B). The pilot light (A) switches on.

OFF: Keep press the button (B) until the pilot light (A) and the temperautre indicator switched off.

C - E. Temperature setting buttons

The temperature can be adjusted between +2°C and +8°C.

By pressing the button (C or E), the current temperature setting flashes on the indicator. It is possible to modify the setting temperature only with flashed indicator. To set a warmer temperature, press button (C). To set a colder temperature, press button (E). The indicator display the newly selected temperature for a few seconds and then shows again the inside compartment temperature.

The newly selected-temperature must be reached after 24 hours.

Attention!

During the stability period by the first starting the temperature displayed can not correspond to the setting temperature. During this time it is possible that the temperature displayed is lower than the setting temperature.

D. Temperature indicator

During normal functioning the indicator shows the temperature inside the fridge.

Attention!

Difference between the temperature displayed and temperature setting is normal. Especially when:

- a new setting has recently been selected
- the door has been left open for a long time
- warm food has been placed in the compartment

F. Super cooling pilot light

G. Super cooling button

The maximum performance is obtained by setting the supercooling function. It's recommended when loading large quantities of food.

Press the supercooling button (G).The relevant pilot light (F) switches on.

The internal temperature goes down to +2°C.

After about 6 hours the supercooling function switches off automatically.

Operation

Insert the plug in the power socket. Press the button ON/OFF (B). The fridge is switched on.

The fridge is pre-set to run at +5°C. This temperature will be reached in a few hours.

As soon as the appliance is switched on the temperature indicator (D) shows the current temperaure inside the fridge.

Movable shelves

The walls of the refrigerator are equipped with a series of runners so that the shelves can be positioned as desired.
For better use of space, the front half-shelves can lie over the rear ones.

Positioning the door shelves

To permit storage of food packages of various sizes, the door shelves can be placed at different heights.

To make these adjustments proceed as follows: Gradually pull the shelf in the direction of the arrows until it comes free, then reposition as required.

Fresh food refrigeration

To obtain the best performance:

- do not store warm food or evaporating liquids in the refrigerator;
- do cover or wrap the food, particularly if it has a strong flavour.
- Position food so that air can circulate freely round it.

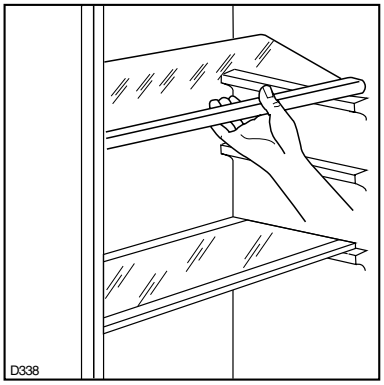

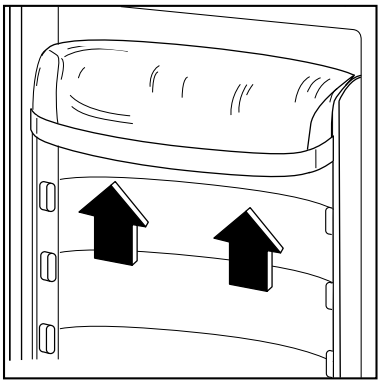

Air Filter

Your appliance is equipped with a charcoal filter in the rear wall of the fridge compartment.
The filter purifies the air from unwanted odours in the fridge and longfresh compartment meaning that the storage quality will be further improved.

Note: Always keep the air ventilation flap closed.

The charcoal filter is a consumable accessory and as such is not covered by the guarantee.

Installation of the charcoal filter

On delivery the charcoal filter is placed in a plastic bag to secure the length of life of the charcoal filter. The filter should be placed behind the flap before the appliance is turned on.

- Pull the cover outward (1).
- The charcoal filter is then mounted in the slot found in the back of the cover (2).
- Close the flap.

Important!
During operation, always keep the air ventilation flap closed.
The filter should be handled carefully so fragments do not loosen from the surface.

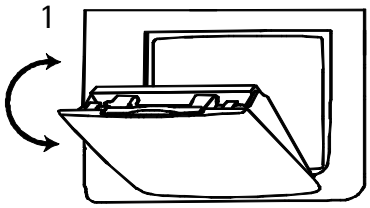

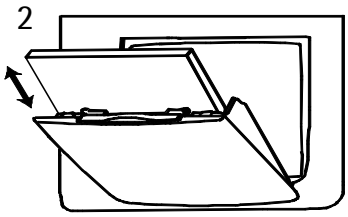

Changing the charcoal filter

To maintain the best performance the carbon filter should be changed every year.
New charcoal filters can be purchased from your local dealer.

- The filter is placed behind the cover and can be reached by pulling the cover outward (1).
- The charcoal filter is then pulled out of its slot.
- The new charcoal filter is placed in the existing slot (2). Close the flap.

“Natura fresh” 0°C compartment

- In the “Natura fresh” 0°C compartment the temperature is controlled automatically. It stays constantly at about 0°C, no adjustment is necessary.
- The constant storage temperature of about 0°C and the relative humidity of between 45 and 90 % provide optimal conditions for the various kinds of food.
- You can therefore store a variety of fresh food in the “Natura fresh” 0°C compartment, where it will last up to 3 times longer with better quality compared to normal refrigerator compartments. This allows you to stock more fresh food. Taste, degree of freshness, quality and nutritional values (vitamins and minerals) are well preserved. Loss of weight in vegetables and fruit diminishes. Food yields a higher degree of nutritional value.
- The “Natura fresh” 0°C compartment is also suitable for defrosting food. In this case the thawed food can be stored up to two days in the “Natura fresh” 0°C compartment.
- The compartment has stops to prevent the drawers from falling out when fully extended. To remove the drawers (e.g. for cleaning purposes), pull them out as far as the stops, lift and extract.

Humidity control

- Both drawers can be used according to the desired storage conditions independently of each other with lower or higher humidity.

  Regulation for each drawer is separate and is controlled using the slide valve at the front of the drawer.

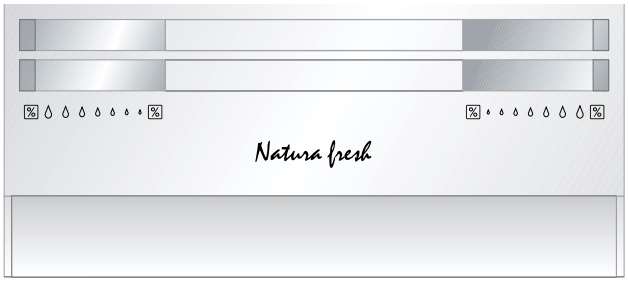

- **„Dry“:** low air humidity - up to 50 % relative humidity.
  This humidity level is reached when both sliders are set into this position “% ” and the ventilation openings are wide open.
- **„Humid“:** high relative humidity - up to 90 %.
  This humidity level is reached when both sliders are set in this position “ %” and the ventilation openings are closed. Humidity is kept and can not escape.

“Natura fresh” 0°C compartment - Interior Accessories

Drawers

- The wire shelves inside the drawers permit that air can circulate freely and consequently a better conservation of foods.

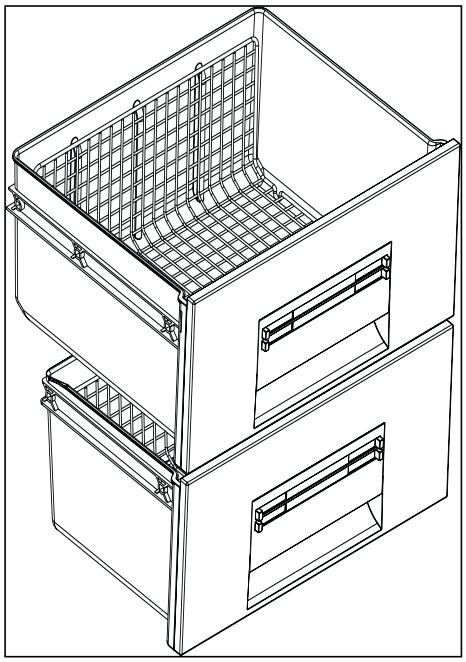

Hints

- Pay attention to the freshness of the food, especially on the expiry date. Quality and freshness influence the storage time.
- Foods, and especially salad, must be kept well covered or packaged in such a way that they do not dry out and that their flavours and fragrances remain unchanged.
- Animal food always store packed and dry.
- Food rich in proteins will go bad quicker. This means seafood will spoil before fish which in turn will spoil before meat. While storing food in a 0°C compartment storage time for that kind of food can be increased by up to three times as well without loss on quality.
- All food stored in a 0°C compartment should be taken out of the drawers roughly 15-30 min before consumption, particularly fruit and vegetables to be consumed without any additional cooking process. Allowing fruit and vegetables to return to room temperature will improve the texture and flavour.
- The level of air humidity in the drawers depends on the content of humidity in the stored food, vegetable and fruit and on the frequency of door opening.
- The “Natura fresh” 0°C compartment is also suitable for slow thawing of food. In this case the thawed food can be stored in the “Natura fresh” 0°C compartment for up to two days.

Cakes containing cream and other kinds of pastry products can be stored in the 0°C compartment for 2 or 3 days.

Storage time in the “Natura fresh” 0°C compartment for fresh food

Type of food	Air humidity adjustment	Storage time
Onion	% “dry”	up to 5 months
Butter	% “dry”	up to 1 month
Large pork cuts	% “dry”	up to 10 days
Beef, venison, small pork cuts, poultry	% “dry”	up to 7 days
Tomato sauce	% “dry”	up to 4 days
Fish, shellfish, cooked meat products	% “dry”	up to 3 days
Cooked seafood	% “dry”	up to 2 days
Salad, vegetables Carrots, herbs, Brussels sprouts, celery	% “humid”	up to 1 month
Artichokes, cauliflower, chicory, iceberg lettuce, endive, lamb’s lettuce, lettuce, leeks, radicchio	% “humid”	up to 21 days
Broccoli, Chinese leaves, kale, cabbage, radishes, Savoy cabbage	% “humid”	up to 14 days
Peas, kohlrabi	% “humid”	up to 10 days
Spring onions, radishes, asparagus, spinach	% “humid”	up to 7 days

Type of food	Air humidity adjustment	Storage time
Fruit (*) Pears, dates (fresh), strawberries, peaches (*)	% “humid”	up to 1 month
Plums (*), rhubarb, gooseberries	% “humid”	up to 21 days
Apples (not sensitive to cold), quinces	% “humid”	up to 20 days
Apricots, cherries	% “humid”	up to 14 days
Damsons, grapes	% “humid”	up to 10 days
Blackberries, currants	% “humid”	up to 8 days
Figs (fresh)	% “humid”	up to 7 days
Blueberries, raspberries	% “humid”	up to 5 days

(*) The riper the fruit, the shorter the storage time

Not to be placed in the “Natura fresh” 0°C compartment:

- cold sensitive fruit which have to be stored at cellar or room temperature like pineapple, bananas, grapefruit, melons, mango, papaya, oranges, lemons, kiwi fruit.
- The types of food not mentioned above should be stored in the refrigerator compartment (e.g. all sorts of cheese, cold cuts, etc.).

Use of the freezer

Control Panel

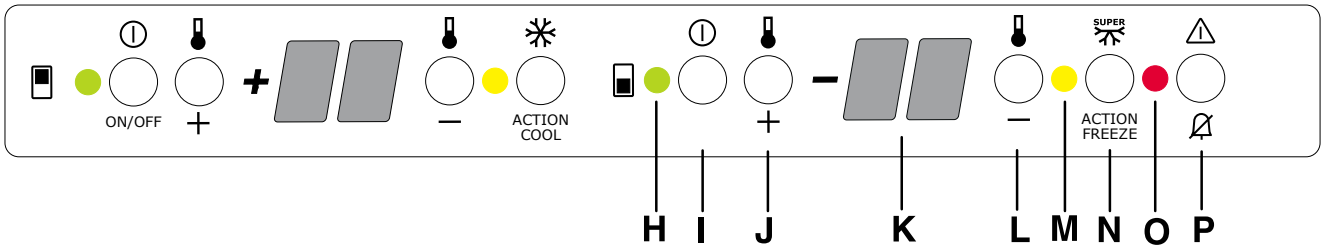

H	ON/OFF light
I	Freezer button ON/OFF
J	Temperature setting button (warmest)
K	Temperature indicator
L	Temperature setting button (coldest)
M	Super frost light
N	Super frost button (Action Freeze)
O	Alarm reset light
P	Alarm reset button

H. Light ON/OFF

I. Button ON/OFF

ON: Press the button (I). The pilot light (H) switches on.

OFF: Keep press the button (I) until the pilot light (H) and the temperautre indicator switched off.

J - L. Temperature setting buttons

The temperature can be adjusted between -15°C and -24°C.

By pressing the button (J or L), the current temperature setting flashes on the indicator. It is possible to modify the setting temperature only with flashed indicator. To set a warmer temperature, press button (J). To set a colder temperature, press button (L). The indicator display the newly selectedtemperature for a few seconds and then shows again the inside compartment temperature.

The newly selected-temperature must be reached after 24 hours.

Attention!

During the stability period by the first starting the temperature displayed can not correspond to the setting temperature. During this time it is possible that the temperature displayed is lower than the setting temperature.

K. Temperature indicator

During normal functioning the indicator shows the warmest temperature inside the freezer.

Difference until 5°C inside the compartment are quite normal.

Attention!

Difference between the temperature displayed and temperature setting is normal. Especially when:

- a new setting has recently been selected
- the door has been left open for a long time
- warm food has been placed in the compartment

M. Super frost pilot light

N. Super frost button

To freeze fresh foods, the “Super frost” function must be actived. Press the super frost button (N).The relevant pilot light (M) switches on

The function can be deactived at any time, by pressing the button (N), otherwise it automatically switched off. With deactived functionth pilot light (M) switches off.

O. Alarm reset light

P. Alarm reset button

In the event of an abnormal temperature rise inside the freezer (e.g. power cut) warning light (O) will start to flash and a buzzer will sound.

After the temperature has returned to normal, the warning light (O) will continue to flash, although the buzzer has stopped.

When the alarm button (P) is pressed, the warmest temperature reached in the compartment flashes on the indicator (K).

If the power has been off for a long time, frozen food should be consumed as quickly as possible, or cooked and then re-frozen.

Operation

Insert the plug in the power socket. Press the button ON/OFF (I). The freezer is switched on.

The freezer is pre-set to run at -18°C. this temperature will be reached in a few hours.

As soon as the appliance is switched on the temperature indicator (K) shows the current temperature inside the freezer, the alarm reset light (O) flashes and a buzzer sounds. Press the alarm reset button (P). The buzzer stops and the alarm light (O) continues to flash until the setting temperature is reached.

Freezing fresh food

To freeze fresh food, press the Super Frost button (N) at least 24 hours before.

Place the food to be frozen in the upper compartment. The maximum quantity of food which can be frozen in 24 hrs. is shown on the rating plate.

Warning!

When use the “Super Frost” function:

about 6 hrs before	Introducing small quantities of fresh food (about 5 kg)
about 24 hrs before	Introducing the maximum quantity of food (see rating plate)
not needed	Introducing frozen food
not needed	Introducing small quantities of fresh food daily 2 kg maximum

Storage of frozen food

When first starting-up or after a period out of use, before putting the products in the compartment let the appliance run for at least two hours on the fast frost setting, then push again the Super-frost button.

Important

In the event of accidental defrosting, for example due to a power failure, if the power has been off for longer that the value shown in the technical characteristics chart under “rising time”, the defrosted food must be consumed quickly or cooked immediately and then refrozen (after cooling).

Thawing

Deep-frozen or frozen food, prior to being used, can be thawed in the refrigerator compartment or at room temperature, depending on the time available for this operation.

Small pieces may even be cooked still frozen, directly from the freezer: in this case, cooking will take longer.

Ice-cube production

This appliance is equipped with one or more trays for the production of ice-cubes. Fill these trays with water, then put them in the freezer compartment.

Do not use metallic instruments to remove the trays from the freezer.

HINTS

Hints for refrigeration

The refrigerator compartment is fitted with a fan. This quickly cools food stuffs and ensures optimal distribution of the temperature between the fridge and the "Natura fresh" 0°C compartment.

Useful hints:

Meat (all types): wrap in polythene bags and place on the glass shelf above the vegetable drawer.

For safety, store in this way only one or two days at the most.

Cooked foods, cold dishes, etc..: these should be covered and may be placed on any shelf.

Fruit and vegetables: these should be thoroughly cleaned and placed in the special drawer(s) provided.

Butter and cheese: these should be placed in special airtight containers or wrapped in aluminium foil or polythene bags to exclude as much air as possible.

Milk bottles: these should have a cap and should be stored in the bottle rack on the door.

Bananas, potatoes, onions and garlic, if not packed, must not be kept in the refrigerator.

Hints for freezing

To help you make the most of the freezing process, here are some important hints:

- the maximum quantity of food which can be frozen in 24 hrs. is shown on the rating plate;
- the freezing process takes 24 hours. No further food to be frozen should be added during this period;
- only freeze top quality, fresh and thoroughly cleaned, foodstuffs;
- prepare food in small portions to enable it to be rapidly and completely frozen and to make it possible subsequently to thaw only the quantity required;
- wrap up the food in aluminium foil or polythene and make sure that the packages are airtight;
- do not allow fresh, unfrozen food to touch food which is already frozen, thus avoiding a rise in temperature of the latter;
- lean foods are stored better and longer than fatty ones; salt reduces the storage life of food;
- water ices, if consumed immediately after removal from the freezer compartment, can possibly cause frost burns;
- it is advisable to show the freezing-in date on each individual pack to enable you to keep a tab of the storage time;
- on the inner door or special card (if supplied) you will find sketches of various animals and food types together with the recommended storage time (in months) from the time of freezing;
- **do not put carbonated liquids (fizzy drinks, etc.) in the freezer compartment as they may burst.**

Hints for storage of frozen food

To obtain the best performance from this appliance, you should:

- make sure that the commercially frozen foodstuffs were adequately stored by the retailer;
- be sure that frozen foodstuffs are transferred from the foodstore to the freezer in the shortest possible time;
- not open the door frequently or leave it open longer than absolutely necessary.
- Once defrosted, food deteriorates rapidly and cannot be refrozen.
- Do not exceed the storage period indicated by the food manufacturer.

MAINTENANCE

⚠ **Unplug the appliance before carrying out any maintenance operation.**

Warning

This appliance contains hydrocarbons in its cooling unit; maintenance and recharging must therefore only be carried out by authorized technicians.

Periods of non-operation

When the appliance is not in use for long periods, take the following precautions:

- Turn off the appliance;
- remove all food;
- defrost and clean the interior and all accessories;
- leave the door ajar to allow air to circulate to prevent unpleasant smells.

Interior light

If it becomes necessary to replace the lamp, press on the rear hook and at the same time slide the cover in the direction indicated by the arrow.

⚠ **Attention**

Replace the lamp with one of the same power (the maximum power is shown on the light diffuser).

Defrosting

Defrosting the refrigerator compartment is automatic. The defrost water drains out through a trough into a special container at the back of the appliance, over the motor compressor, where it evaporates.

It is important to periodically clean the defrost water drain hole in the middle of the refrigerator compartment channel to prevent the water overflowing and dripping onto the food inside. Use the special cleaner provided, which you will find already inserted into the drain hole.

The freezer compartment, however, will become progressively covered with frost. This should be removed with the special plastic scraper provided, whenever the thickness of the frost exceeds 4 mm. During this operation it is not necessary to switch off the power supply or to remove the foodstuffs.

However, when the ice becomes very thick on the inner liner, complete defrosting should be carried out and it is advisable to carry out this operation when the appliance is empty.

Periodic cleaning

Clean the inside with warm water and bicarbonate of soda. Rinse and dry thoroughly.

Clean the condenser (black grill) and the compressor at the back of the appliance with a brush or a vacuum cleaner. This operstion will improve the performance of the appliance and save electricity consumption.

“Natura fresh” 0°C compartment

- The lowest shelf, dividing the cooler compartment from the “Natura fresh” 0°C compartment can be removed for cleaning. To remove pull out the shelf straight.
  The cover plates above the drawers in the 0°C compartment can be taken out for cleaning. To make sure fully functionality of the “Natura fresh” 0°C compartment the cover must be put back in their original position after cleaning.

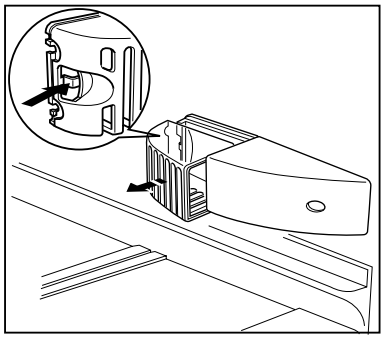

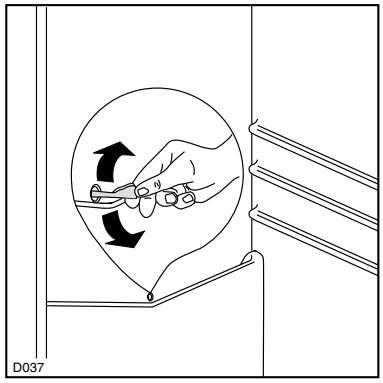

To carry out complete defrosting of the freezer compartment ✱✱✱✱ proceed as follows:

1. Press button ON/OFF (I) ;
2. leave the door open, insert the plastic scraper in the appropriate seating at the bottom centre, placing a basin underneath to collect the defrost water;
3. when defrosting is completed, dry the interior thoroughly and refit the plug; keep the scraper for future use;
4. Press button ON/OFF (I). After letting the appliance run for at least half an hour, replace the previously removed food into the compartment.

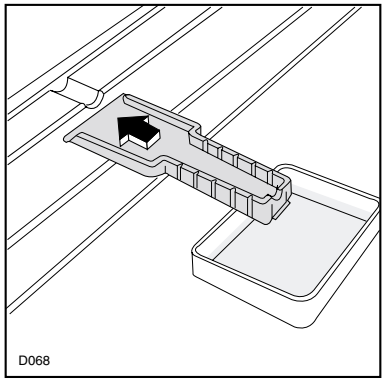

Important

Never use sharp metal tools to scrape off frost from the evaporator as you could damage it.

Do not use a maechanical device or any artificial means to speed up the thawing process other than those recommended by the manufacturer.

A temperature rise of the frozen food packs, during defrosting, may shorten their safe storage life. s

CUSTOMER SERVICE AND SPARE PARTS

If the appliance is not functioning properly, check that:

- the plug is firmly in the wall socket and the mains power switch is on;
- there is an electricity supply (find out by plugging in another appliance);
- If there are water drops on the bottom of the cabinet, check that the defrost water drain opening is not obstructed (see “Defrosting” section).
- If your appliance is still not working properly after making the above checks, contact the nearest service centre.

To obtain fast service, it is essential that when you apply for it you specify the model and serial number of your appliance which can be found on the guarantee certificate or on the rating plate located inside the appliance, on the bottom left-hand side.

TECHNICAL INFORMATION

Fridge Net Capacity lt.	133
0° compartment Net Capacity lt.	60
Freezer Net Capacity lt.	47
Energy Consumption kWh/24h	0,759
Energy Consumption kWh/annuo	277
Freezing Capacity kg/24h	8
Rising Time	24

The Technical info are on the rating plate situated on the left inside the appliance.

INSTALLATION

Location

The appliance should be installed well away from sources of heat such as radiators, boilers, direct sunlight etc. See the enclosed built-in instructions.

Shelf holders

Your appliance is equipped with shelf retainers that make it possible to secure the shelves during transportation.

To remove them proceed as follows:

Move the shelf retainers in the direction of the arrow, raise the shelf from the rear and push it forward until it is freed and remove the retainers.

Electrical connection

Before plugging in, ensure that the voltage and frequency shown on the serial number plate correspond to your domestic power supply. Voltage can vary by ±6% of the rated voltage.

For operation with different voltages, a suitably sized auto-transformer must be used.

The appliance must be earthed.

The power supply cable plug is provided with a contact for this purpose.

If the domestic power supply socket is not earthed, connect the appliance to a separate earth in compliance with current regulations, consulting a specialist technician.

The Manufacturer declines all responsibility if the above safety precautions are not observed.

Dimensions of housing

Height	(1)	1780 mm
Depth	(2)	550 mm
Width	(3)	560 mm

For safety reasons, minimum ventilation must be as shown in Fig.

Attention: keep ventilation openings clear of obstruction.

It is necessary that the niche is provided with a conduct of ventilation having the following dimensions:

Depth	50 mm
Width	540 mm

ATTENTION!

It must be possible to disconnect the appliance from the mains power supply; the plug must therefore be easily accessible after installation.

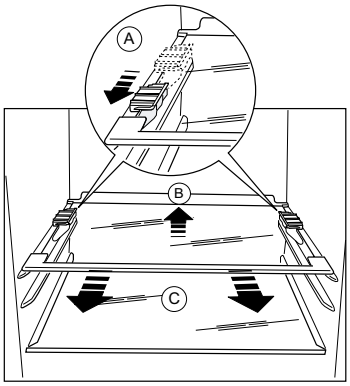

CE This appliance complies with the following E.E.C. Directives:

- **87/308 EEC** of 2/6/87 relative to radio interference suppression.
- **73/23 EEC** of 19.2.73 (Low Voltage Directive) and subsequent modifications;
- **89/336 EEC** of 3.5.89 (Electromagnetic Compatibility Directive) and subsequent modifications.

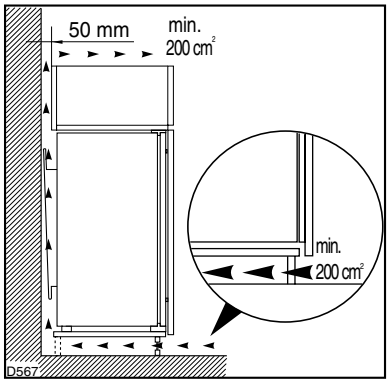

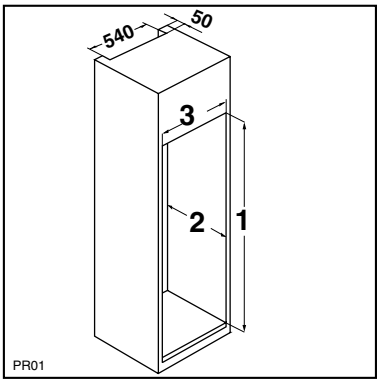

KUNDENDIENST

Electrolux

Servicestellen	Points de service	Servizio dopo vendita	Point of service

5506 Mägenwil/Zürich
Industriestr. 10

9000 St. Gallen
Zürcherstrasse 204 e

4127 Birsfelden
Hauptstrasse 52

6020 Emmenbrücke
Seetalstrasse 1

7000 Chur
Comercialstrasse 19

3018 Bern
Morgenstrasse 131

1028 Préverenges
Le Trési 6

6916 Grancia
Zona Industriale E

Ersatzteilverkauf / Point de vente de rechange / Vendita pezzi di ricambio / spare parts service

5506 Mägenwil, Industriestrasse 10, Tel. 0848 848 023

Fachberatung, Verkauf/Demonstration, Vente/Consulente (cucina), Vendita/consulting, sales

8048 Zürich, Badenerstrasse 587, Tel. 044 405 81 11

Garantie

Für jedes Produkt gewähren wir ab Verkauf bzw. Lieferdatum an den Endverbraucher eine Garantie von 2 Jahren. (Ausweis durch Garantieschein, Faktura oder Verkaufsbeleg).
Die Garantieleistung umfasst die Kosten für Material, Arbeits- und Reisezeit.

Die Garantieleistung entfällt bei Nichtbeachtung der Gebrauchsanweisung und Betriebsvorschriften, unsachgerechter Installation, sowie bei Beschädigung durch äussere Einflüsse, höhere Gewalt, Eingriffe Dritter und Verwendung von Nicht-Original Teilen.

Garantie

Nous octroyons sur chaque produit 2 ans de garantie à partir de la date de livraison ou de la mise en service au consommateur (documenté au moyen d'une facture, d'un bon de garantie ou d'un justificatif d'achat). Notre garantie couvre les frais de mains d'œuvres et de déplacement, ainsi que les pièces de rechange.

Les conditions de garantie ne sont pas valables en cas d'intervention d'un tiers non autorisé, de l'emploi de pièces de rechange non originales, d'erreurs de maniement ou d'installation dues à l'inobser-vation du mode d'emploi, et pour des dommages causés par des influences extérieures ou de force majeure.

Garanzia

Per ogni prodotto concediamo una garanzia di 2 anni a partire dalla data di consegna o dalla sua messa in funzione. (fa stato la data della fattura, del certificato di garanzia o dello scontrino d'acquisto) Nella garanzia sono comprese le spese di manodopera, di viaggio e del materiale.

Dalla copertura sono esclusi il logoramento ed i danni causati da agenti esterni, intervento di terzi, utilizzo di ricambi non originali o dalla inosservanza delle prescrizioni d'istallazione ed istruzioni per l'uso.

Warranty

For each product we provide a two-year guarantee from the date of purchase or delivery to the consumer (with a guarantee certificate, invoice or sales receipt serving as proof).
The guarantee covers the costs of materials, labour and travel.

The guarantee will lapse if the operating instructions and conditions of use are not adhered to, if the product is incorrectly installed, or in the event of damage caused by external influences, force majeure, intervention by third parties or the use of non-genuine components.

www. electrolux.com

www. electrolux.ch