Electrolux

Model: RC 1600E

Mode d'emploi BE LU

Gebruiksaanwijzing NL

CE

207.5031.06

Cher client,
avant de mettre votre réfrigérateur en marche, prenez le temps de lire attentivement les instructions qui suivent! Merci!

1.Domaine d'utilisation

Le fonctionnement à l'électricité n'est sujet à aucune restriction.

Dans tous les cas, l'emplacement devra être protégé de la pluie et des éclaboussures.

2. Installation de l'appareil

Installer l'appareil sur un sol plat, lisse et compact. Pour la mise à niveau, utiliser si besoin est un niveau à bulle ou un récipient rempli d'eau.

L'écart entre l'arrière de l'appareil et un mur par exemple devra au moins être de 10 cm. L'écart minimum À respecter sur les côtés de l'appareil ne devra jamais être inférieur à 5 cm.

Eviter d'installer l'appareil en plein soleil ou à proximité de toute autre source de chaleur.

Pour garantir une bonne circulation de l'air, ne pas obstruer les grilles d'aération des faces supérieure, inférieure et arrière de l'appareil.

Une production de froid de bonne qualité et économe en énergie en sera la conséquence.

3. Nettoyage

Avant la première mise en service et, plus tard, après les dégivrages ou avant les longues périodes d'arrêt, nettoyer l'intérieur du réfrigérateur et le couvercle à l'eau tiède, éventuellement additionnée de détergent. **Ne jamais employer de poudre à récurer ou de produit abrasif.** Sécher avec un chiffon doux les surfaces nettoyées. Nettoyer le joint de porte à l'eau claire uniquement. Enduire de temps à autre le joint de porte de talc.

4. Fonctionnement sur secteur (AC)

Vérifier si la tension du secteur correspond à la tension de fonctionnement indiquée sur la plaque signalétique (à l'arrière de l'appareil).

Si les données électriques coïncident, enficher la prise électrique de sécurité dans une prise murale de sécurité installée conformément aux règles. A l'étranger, il se peut que d'autres normes exigent un adaptateur.

Mise en marche (fig.1)

- Tourner le bouton de thermostat (A) vers la droite jusqu'à la position 7/MAX. Les effets du processus de refroidissement (givre sur l'évaporateur) ne sont perceptibles qu'après 1 heure environ.
- Le thermostat permet de régler la température du réfrigérateur. «0» = processus de refroidissement stoppé; de 1 à 7 : processus de refroidissement de plus en plus puissant.
- Après un temps de refroidissement suffisant (environ 5 heures), le thermostat peut être placé sur une position intermédiaire (entre 2 et 5). La température ainsi choisie est contrôlée automatiquement grâce au thermostat.

Mise hors circuit (fig.1)

- Tourner le thermostat (A) vers la gauche en position «0» (attendez-vous à une légère résistance du bouton avant d'atteindre cette position).
- Retirer la fiche de la prise.

5. Conservation des aliments

- Les aliments et liquides à conserver dans le réfrigérateur seront toujours placés dans un récipient fermé.
- La circulation d'air à l'intérieur de l'appareil ne doit pas être entravée.
- **Ne placez aucun aliment/boisson chaud à l'intérieur de l'appareil.**
- **Ne conservez en aucun cas des liquides et/ou des gaz inflammables à l'intérieur du réfrigérateur. Danger d'explosion!**

6. Dégivrage et mesures à prendre en cas d'arrêt prolongé

Un trop fort givrage de l'évaporateur entrave le transfert de froid vers l'intérieur de l'appareil et diminue l'effet de réfrigération. Le réfrigérateur sera donc à dégivrér dès que la couche de glace atteint une épaisseur de 5 mm environ. Pour ce faire, débrancher le réfrigérateur et le vider de son contenu. N'utilisez jamais de radiateur ou d'autre appareil de production de chaleur pour éventuellement accélérer le dégivrage. Si nécessaire, vous pourrez utiliser un torchon imbibé d'eau chaude. Après le dégivrage, recueillir l'eau avec un chiffon propre et nettoyer l'intérieur comme cela est décrit au chapitre 3.
Si l'appareil ne doit pas être utilisé pendant une durée prolongée, le débrancher et le vider de son contenu. Après dégivrage, nettoyer et sécher avec soin l'intérieur de l'appareil.
Afin d'éviter la formation d'odeurs désagréables, il convient de laisser le couvercle du réfrigérateur entrouvert.

7. Mesures à prendre après un arrêt prolongé

Si, après une interruption de fonctionnement prolongée, le réfrigérateur ne produit pas de froid après sa mise sous tension, DEBRANCHER l'appareil et le retourner.

Attendre quelques minutes avant de remettre à l'endroit et de le rebrancher.

8. Service après vente

En cas de problème, procéder aux vérifications suivantes avant de contacter un point de service après vente:

- L'appareil est-il installé à l'endroit adéquat, la ventilation est-elle suffisante?
- L'appareil est-il bien installé en position horizontale?
- La prise électrique est-elle sous tension?
- Le câble électrique de raccordement est-il endommagé?
- Un contact est-il détaché?
- La prise est-elle convenablement raccordée au socle?
- Le thermostat électrique pour fonctionnement sur secteur est-il bien enclenché?
- Le bouton de réglage a-t-il été tourné sur la position MAX?
- Des aliments chauds ont-ils été déposés dans l'appareil?
- Trop d'aliments ont-ils été déposés en une fois dans l'appareil? Disposer les aliments de telle manière que la circulation d'air ne soit pas entravée. Ne pas utiliser de carton ou de plastique comme intercalaires. Maintenir fermés les récipients à liquides.

Si vous deviez malgré tout contacter le service après vente: Indiquez la nature de la panne, le type d'appareil, le numéro de produit et le numéro de série (mentions reprises sur la plaque signalétique à l'arrière de l'appareil).

Nous garantissons l'état parfait de cet appareil aux termes de nos conditions de garantie.

9. Données techniques

Fonctionnement à l'électricité :

230 V (réseau) 50 Hz :	75 W
Contenance :	33 litres brut
Frigorigène :	0.24 kg. $NH_3 + H_2O$
Exécution :	«N»

L'étanchéité du circuit de réfrigération a été vérifiée.

L'appareil ne contient pas de CFC/HCFC.

Le chromate de sodium est un agent anti-corrosion (dosé à moins de 2% du poids du liquide de refroidissement).

10. Recyclage

Après le déballage de l'appareil, vous devez déposer les matériaux d'emballage auprès d'un centre de recyclage local. A la fin du temps de service de l'appareil, il doit être remis à une firme spécialisée de recyclage, qui reconvertira les matériaux réutilisables. Le reste doit être détruit de manière appropriée.

Cet appareil satisfait aux directives européennes ci-après :

– 73/23/CEE du 19.02.1973 – directive basse tension
– 89/336/CEE du 03.05.1989 (complétée par la directive 92/31/CEE) – directive relative à la compatibilité électromagnétique

9. Technische gegevens

Gebruik op elektriciteit :

230 V (net) 50 Hz :	75 W
Bruto-inhoud :	33 L
Koelmiddel :	0.24 kg $NH_3 + H_2O$
Uitvoering :	'N'

Het koelcircuit is op dichtheid gecontroleerd.

Het toestel bevat geen CFK's/HCFK's

Natriumchromaat wordt gebruikt als roestwerend middel (minder dan 2% van het koelvloeistofgewicht)

Recyclage

Nadat u het toestel uitgepakt heeft, brengt u het verpakkingsmateriaal best naar een inzamelpunt in uw buurt. Na afloop van de nuttige levensduur moet het toestel afgeleverd worden bij een gespecialiseerd inzamel- en recyclagebedrijf, dat de nog bruikbare materialen terugwint. De rest wordt zorgvuldig vernietigd.

Dit apparaat voldoet aan de volgende EG-richtlijnen :
- 73/23EEG d.d. 19.02.1973 – laagspanningsrichtlijn
- 89/336/EEG d.d. 03.05.1989 (met inbegrip van wijzigingsrichtlijn 92/31/EEG) – EMV-richtlijn

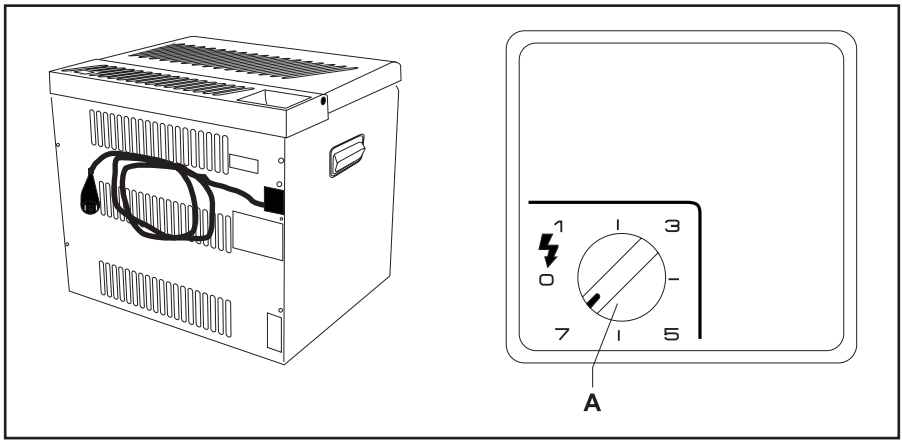

Fig. 1

Printed by Xerox Hungary Ltd. Rev.: 2004. 01. 06.