MODE D'EMPLOI pour L'INSTALLATION et L'UTILISATION du

RÉFRIGÉRATEUR portable MODÈLE RC 2000

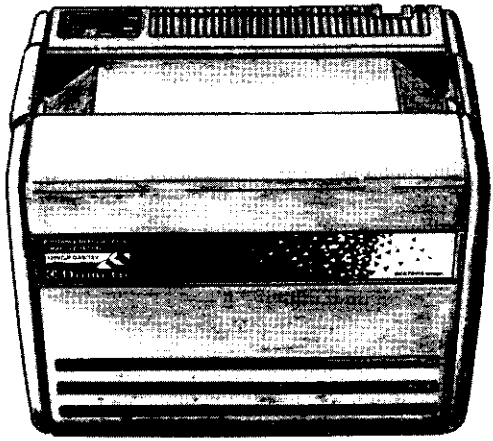

AVANT D'UTILISER VOTRE RÉFRIGÉRATEUR PORTABLE, VEUILLEZ LIRE ATTENTIVEMENT CES INSTRUCTIONS! CONSERVEZ-LES POUR POUVOIR VOUS Y REPORTER!

820 950233-250KTL1194

English Turn Over

Ce réfrigérateur fonctionne par alimentation au gaz propane HD-5 et par alimentation électrique (12 V en courant continu et 120 V en courant alternatif); il s'utilise aussi bien dans un endroit aéré qu'à l'extérieur.

POUR VOTRE PROPRE SÉCURITÉ

Si une odeur de gaz se dégage:
1. Quittez la pièce
2. Demandez l'aide d'une technicien

POUR VOTRE PROPRE SÉCURITÉ

Il est vivement déconseillé de stocker ou d'utiliser de l'essence ou quelque autre substance inflammable à proximitè de cet appareil ou de tout autre appareil.

ATTENTION!

Ce réfrigérateur absorbe de l'air (oxygène). Veillez à ce que l'aération soit optimale surtout pendant votre sommeil. N'utilisez jamais ce réfrigérateur dans un endroit peu aéré afin que votre vie ne soit pas mise en danger. Prévoyez une aération supplémentaire lors de l'utilisation de quelque autre appareil à combustible liquide ou en présence de tout occupant supplémentaire.

Ne pas transporter le réfrigérateur avec le couvercle ouvert.

Instructions pour l'installation:

La conception de ce réfrigérateur a été approuvée par l' "American Gaz Association". Avant d'utiliser l'appareil pour la première fois, nettoyez l'intérieur et l'extérieur avec de l'eau tiède additionée d'un produit détergent doux. Il est conseillé de nettoyer de temps en temps le joint couvercle en PVC avec un peu de talc.

1. Installation:

L'installation du réfrigérateur doit être conforme aux normes américaines nationales suivantes: **ANS Z21.74[redacted]-1992** Réfrigérateur Portable; au Canada: **CAN1-11.4, CAN1-2.21.**

Les dimensions générales du réfrigérateur sont précisées dans la Fig. 1.
Lors de l'installation de l'appareil, il convient de respecter les distances minimales suivantes afin de maintenir un écart suffisant entre l'arrivée de combustible et le réfrigérateur:

distance entre le mur et le côté arrière du réfrigérateur:	4 inches*
distance au-dessus du couvercle du réfrigérateur:	min. 6 inches*
distance de part et d'autre du réfrigérateur:	0 " / cm

* 1 pouce = 2,54 cm

La Fig. 1 illustre ces distances minimales.

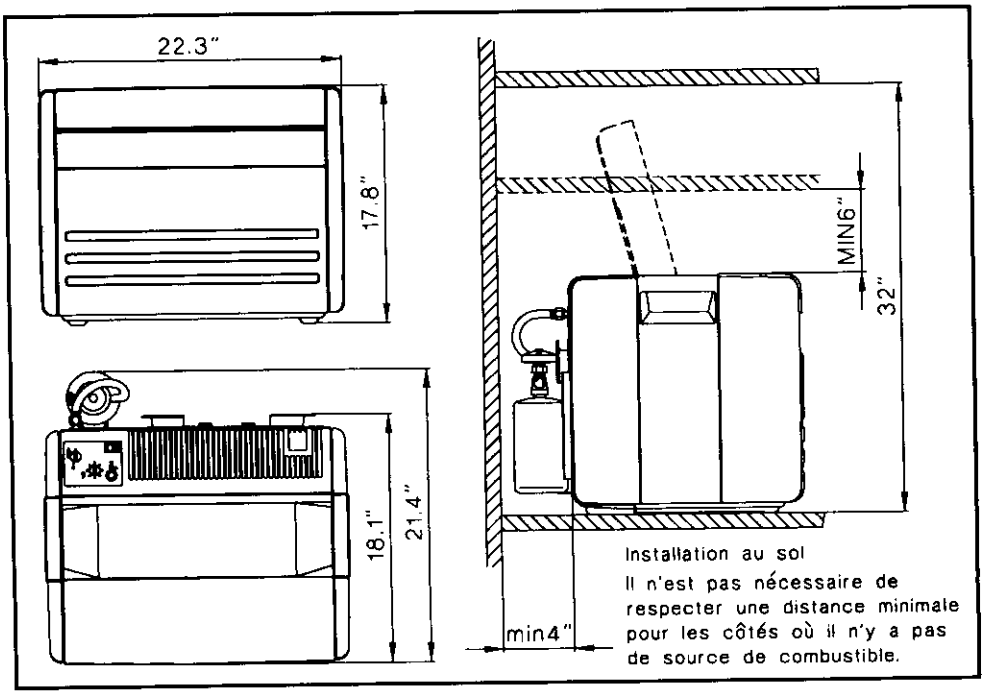

Le processus de refroidissement par absorption s'effecctue par convection d'air. C'est pourquoi il est indispensable de laisser circuler l'air librement autour de l'appareil et de ne pas obstruer les grilles d'aération du réfrigérateur. Les performances de votre réfrigérateur sont proportionnelles à l'aération que vous lui procurez.

Remarque: Veillez a ce que l'appareil ne soit pas installe a proximite de matieres combustibles, d'essence ou d'autres liquides degageant des vapeurs inflammables.
N'obstruez en aucun cas le flux de combustion ou la ventilation.

Assurez-vous que le réfrigérateur est bien à niveau, au moyen d'un niveau à bulle ou un récipient rempli d'eau, afin de garantir un fonctionnement optimal du dispositif de refroidissement.

2. Fonctionnement au gaz liquide:

Ce réfrigérateur est conçu pour recevoir des cylindres à combustible indépendants d'une contenance maximale de 75 pouces au cube (1 pouce = 2,54 cm), soit une capacité nominale équivalant à environ 2 livres 1/2 d'eau (1 livre = 453,6 g). Les cylindres doivent être conformes aux normes applicables aux cylindres de gaz PL, prescrites par le ministère américain des Transports (DOT), DOT SPEC. 39 (49CFR 178.65) et au Canada, par le ministère des Transports et des Communications.

Le réfrigérateur ne peut fonctionner qu'avec une bonbonne de gaz indépendante HD 5 de 14 ou 16,4 onces , qui doit être reliée au réfrigérateur au moyen de la valve de contrôle manuelle et du régulateur de pression avec raccord. Le brûleur à gaz est équipé d'un jet nº. 21 qui convient à une utilisation au gaz propane prévoyant une pression d'alimentation équivalent à une pression hydraulique de 11 pouces.

2.1 Raccordement à l'alimentation au gaz: (voir Fig. 2 + 4, page 9 + 10)

a: Fixez le support de la bonbonne de gaz.

b: Joignez la valve de contrôle manuelle (Fig. 2.2), le régulateur de pression (Fig. 2.3) avec raccord, à la bonbonne de gaz (Fig. 2.4).

c: Insérez le tuyau de la bonbonne de gaz dans l'entrée (Fig. 2.5).

d: Placez la bonbonne de gaz dans son support.

Après avoir effectué le raccordement, tous les raccords au gaz doivent être contrôlés pour déceler d'éventuelles fuites. Pour ce faire, enduisez les raccords au gaz de savon liquide, ouvrez la valve manuelle de la bonbonne de gaz et voyez si des bulles se forment.

N'utilisez jamais une flamme pour déceler d'éventuelles fuites.

Si la bonbonne de gaz est vide, enlevez-la du support, séparez la valve de contrôle manuelle/le régulateur de pression de la bonbonne et placez-y une nouvelle bonbonne.

3. Raccordement à l'électricité:

Lors d'un raccordement à l'électricité, le dispositif de refroidissement fonctionne à l'aide de 2 éléments chauffants séparés de 75 W, un pour une utilisation en courant alternatif (120 V), l'autre pour une utilisation en courant continu (12 V).

a) Courant continu 120 V:
Attention: Instructions de dérivation électrique à la terre:
Cet appareil est équipé d'une prise de terre mâle tripolaire (dérivation à la terre), pour vous protéger contre les risques de chocs électriques, qui doit être branchée directement dans une prise de terre femelle tripolaire. Il ne faut en aucun cas couper ou enlever la broche de dérivation à la terre de la prise mâle.
Le cordon mesure environ 1,50 m, il convient dès lors d'installer une prise de terre femelle à la portée de la prise de terre mâle.
N'utilisez surtout pas d'allonges électriques!

b) Courant alternatif 12 V:
L'appel de courant est de 7,0 ampères. Si l'appareil est branché sur une batterie de voiture, il est conseillé de ne faire fonctionner le réfrigérateur que lorsque la voiture est en marche. Si le moteur est à l'arrêt, la batterie de la voiture risque de se décharger.
L'alimentation 12 V est protégée par un fusible de maximum 16 ampères. Le fusible se trouve dans la fiche auto fixée au cable d'alimentation 12 V. La fiche auto est équipé d'une adaptateur. Cet adaptateur peut être enlevé et l'appareil être branché sur d'autres prises.
Pour ôter l'adaptateur: la faire pivoter dans le sens contraire à la flèche et tirer tout en restant dans l'axe.

4. Mise en marche du réfrigérateur:

N'utilisez surtout pas l'appareil en branchant deux sources d'alimentation (par exemple le gaz et 120 V ou 12 V) **simultanement**. Le cas échéant, le dispositif de refroidissement ne fonctionnerait pas de façon adéquate et pourrait endommager l'appareil.

4.1 Gaz propane: allumer le brûleur: (Fig. 2, voir page 9)

L'équipement de commande pour le gaz comprend un organe de réglage multiple (**B**): organe de réglage avec dispositif de sécurité d'allumage thermoélectrique incorporé et le brûleur.

Le bouton (**B**) possè de trois positions différentes:

FERMEE - MAXIMUM - MINIMUM

a: ouvrir l'arrivée du gaz (**A**);
b: régler le bouton (**B**) sur MAX (tourner le bouton dans le sens contraire des aiguille d'une montre);
c: pousser le bouton (**B**) - sécurité d'allumage - et le maintenir dans cette position pour aérer la conduite du gaz jusqu'au brûleur (environ 20-30 secondes);

d: pendant ce temps, maintenez le bouton (**B**) enfoncé et allumez le brûleur en poussant plusieurs fois le bouton (**C**).

e: Quand le brûleur est allumé, l'aiguille rouge de l'indicateur de flamme (**D**) passe de la zone blanche à la zone verte. Lorsque l'aiguille se trouve dans la zone verte, maintenez le bouton (**B**) enfoncé pendant 20 à 30 secondes supplémentaires, ensuite relâchez-le. Assurez-vous que l'aiguille reste dans la zone verte. Vérifiez la flamme par l'ouverture (**E**). Si la flamme ne brûle pas, renouvelez la procédure d'allumage.

f: Si, pour quelque raison, la flamme s'éteind, le dispositif de sécurité se déclenche automatiquement et bloque l'arrivée de gaz. Tant que le bouton (**B**) est enfoncé, ce dispositif est momentanément inopérant.

g: Après une mise à froid suffisante vous diminuez la température de votre appareil en tournant le bouton (**B**) en position MINIMUM.

h: Lorsque le réfrigérateur n'est plus alimenté au gaz, fermez l'alimentation au gaz sur la valve de la bonbonne (**A**).

4.2 Raccordement à l'électricité: (Fig. 2, voir page 9)

a: Vérifiez que la valve de la bonbonne de gaz (**A**) est fermée.

b: Raccordez l'appareil au voltage adéquat:
pour une utilisation en courant continu 120 V, tournez le bouton du thermostat (**F**) dans le sens des aiguilles d'une montre jusqu'au pos. 7.
Le circuit 12 V ne se règle pas au moyen du thermostat.
Le bouton (**F**) est inutile pour cette source d'énergie.

Remarque: Pour arrêter l'alimentation électrique en courant alternatif 120 V, tournez le bouton du thermostat électrique (**F**) dans le sens contraire aux aiguilles d'une montre, jusqu'au moment où vous sentez une légère résistance, sur la position 0. Pour des raisons de sécurité, débranchez-le. Pour arrêter l'alimentation en courant continu 12 V, débranchez l'alimentation électrique.

Après avoir laissé le bouton du thermostat sur la position de refroidissement maximal pendant úne période suffisamment longue, placez-le sur la position moyennne. L'appareil ne maintiendra pas automatiquement une température de conservation idéale des aliments. Normalement, plus aucun réglage ne sera nécessaire. Cependant, en cas de temps chaud, ou lorsqu'une température plus froide est exigée, le bouton du thermostat doit être augmenté. Dans le cas contraire, diminuez-le.

5. Stockage des aliments dans le réfrigérateur:

Pour éviter que les aliments ne sèchent ou qu'ils prennent le goût des autres aliments, conservez-les dans des récipients avec couvercle, des sacs en plastique ou emballez-les dans du papier paraffiné. **N'entreposez jamais d'aliments chauds dans le réfrigérateur!** Évitez d'utiliser de grands récipients et ne les rangez pas trop près les uns des autres afin de ne pas entraver la circulation de l'air froid dans la cuve du réfrigérateur.

Ne conservez en aucun cas des liquides et/ou des gaz inflammables à l'intérieur du réfrigérateur. Danger d'explosion!

6. Dégivrage et mesures à prendre en cas d'arrêt prolongé:

Un trop fort givrage de l'évaporateur entrave le transfert de froid vers l'intérieur de l'appareil et amenuise l'effet de réfrigération. Le mobil Cooler devra être dégivré dès que la couche de glace atteint une épaisseur de 5 mm. Pour ce faire, mettez le mobil Cooler hors service et videz-le de son contenu. Ne jamais utiliser de radiateur ou d'autre appareil de production de chaleur pour éventuellement accélérer le dégivrage. Si nécessaire, vous pourrez utiliser un torchon imbibé d'eau chaude. Après le dégivrage, recueillir l'eau avec un chiffon propre et nettoyer l'intérieur comme cela est décrit au chapitre 7.

Si l'appareil ne doit pas être utilisé pendant une durée prolongée, le débrancher et le vider de son contenu. Après dégivrage, nettoyer et sécher avec soin l'intérieur de l'appareil. Laisser le couvercle entrouvert afin d'éviter la formation d'odeurs désagréables.

7. Nettoyage:

Nettoyez le réfrigérateur convenablement, le cas échéant, surtout si vous ne l'utilisez pas pendant une certaine période.
Tout d'abord, dégivrez la cuve en suivant les instructions figurant au point précédent. Ensuite, nettoyez la cuve intérieure et le couvercle avec un linge propre, mouillé dans de l'eau chaude, à laquelle vous aurez préalablement ajouté un détergent liquide pour vaisselle, doux et non parfumé. Rincez avec un linge propre et séchez convenablement.
Ne nettoyez les parties en plastique qu'avec de l'eau tiède et ne les exposez surtout pas à une source de chaleur.
Ill convient de nettoyer l'extérieur de l'appareil avec un linge propre et humide et de l'essuyer avec un chiffon à poussière propre.

N'utilisez jamais de produits chimiques agressifs ou deproduits abrasifs pour nettoyer le réfrigérateur.

8. Mesures à prendre après un arrêt prolongée:

Si, après une interruption de fonctionnement prolongée, le mobil Cooler ne produit aucun froid après sa mise en marche, debrancher l'appareil et le retourner. Attendre quelques minutes et le replacer sur ses pieds. Répéter cette procédure plusieurs fois si elle demeure sans effet.

N'oubliez pas!

* Si le réfrigérateur n'a pas été utilisé pendant une certaine période, vérifiez les raccordements au gaz en utilisant de l'eau savonneuse. Reportez-vous au point 2. Fonctionnement au gaz liquide.

* Ne couvrez jamais les grilles d'aération avec du carton ou avec autre chose.
* N'oubliez pas de mettre le réfrigérateur à niveau afin d'obtenir un fonctionnement optimal de l'appareil et pour éviter qu'il soit endommagé.
* Dans la mesure du possible, refroidissez l'appareil quelques heures avant d'y entreposer des denrées alimentaires.

9. Entretien:

Attention: Risque de décharges électriques lors du raccordement à plusieurs sources d'énergie. Débranchez toutes les sources d'énergie avant l'entretien.

Équipement pour gaz L.P.:

Le brûleur (Fig. 3) est raccordé à un jet nº 21 qui convient à une utilisation au gaz propane prévoyant une pression d'alimentation équivalant à un niveau d'eau de 11 pouces (1 pouce = 2,54 cm). L'orifice du jet est très petit et ne doit jamais être nettoyé au moyen d'une épingle ou d'un instrument semblable qui pourrait endommager l'orifice. Si, pour quelque raison , l'orifice doit être nettoyé, il convient d'utiliser de l'alcool et d'y insuffler de l'air.

9.1 Nettoyer le brûleur au gaz et le jet:

Une ou deux fois par an, en fonction de l'utilisation, vérifiez que la flamme est légèrement bleutée. Pour ce faire, contrôlez la flamme par l'ouverture du brûleur (Fig. 2 E). Une flamme jaunâtre est synonyme d'une mauvaise combustion. Pour nettoyer le tuyau et l'ensemble du brûleur, procédez de la façon suivante:

a: Dévissez la plaque de protection arrière.
b: Débranchez et enlevez le tuyau de gaz du brûleur. Pour ce faire, utilisez une clé de 10 mm pour dévisser l'écrou de raccord (Fig. 3.1)
c: Dévissez l'écrou de blocage (Fig. 3.2) du jet (Fig 3.3) au moyen d'une clé de 12 mm et enlevez le protecteur (Fig. 3.4)
d: Dévissez la plaque de sécurité (Fig. 3.5) de la tuyère du brûleur (Fig. 3.6), enlevez la tuyère du brûleur du jet et libérer le jet.
e: Nettoyez le jet avec de l'alcool et insufflez-y de l'air pour vous assurer que l'orifice est suffisamment propre. N'utilisez pas un instrument pointu.
f: Nettoyez la tuyère du brûleur en vérifiant que les ouvertures servant à la combustion et à l'aération ne sont pas poussiéreuses.
g: Réassemblez toutes les parties en vous assurant que le brûleur est ajusté de façon adéquate. Les raccordements au gaz doivent être serrés mais pas outre mesure. Vérifiez ensuite que tous les joints de raccordement au gaz sont bien serrés en suivant les instructions figurant au point suivant.

Seul un spécialiste peut effectuer les instrictions reprises au point 9.1, de préférence un installateur agréé.

9.2 Comment déceler les émanations de gaz:

Régulièrement et, en tous cas, aprés chaque entretien, il convient de vérifier l'ensemble de l'installation au gaz afin de déceler d'éventuelles émanations. Enduisez tous les raccordements au gaz d'eau savonneuse (pas avec une flamme), et voyez si des bulles se forment - voir au point 2. Fonctionnement au gaz.

9.3 Élements chauffants:

La chaleur est transmise au bouilleur de l'unité réfrigérante grâce aux deux éléments chauffants séparés de 75 W. L'un est prévu pour l'alimentation en courant continu de 12 V, l'autre pour l'alimentation en courant alternatif de 120 V. Si un nouvel élément chauffant doit être raccordé, procédez comme suit:

a: Dévissez la plaque de protection arrière de l'appareil.

b: Débranchez les 2 raccords de l'unité centrale, inscrivez leurs positions respectives et veillez à ne pas débrancher d'autres raccordements.

c: Enlevez la protection métallique, libérez l'élément chauffant en ôtant l'isolation des conduites, enlevez ensuite la vis située en-dessous de la conduite chauffante et dégagez-la en la soulevant.

d: Veillez à ce que le nouvel élément soit conforme au modèle original, placez-le ensuite entièrement dans la conduite chauffante et refixez la vis.

e: Replacez l'isolation du bouilleur en l'entourant autour des tubes et refermez la plaque de protection du bouilleur.

f: Rebranchez l'unité centrale, refixez la plaque de protection du réfrigérateur, rebranchez le réfrigérateur et faites un essai.

10. Dérangements:

Si le réfrigérateur ne fonctionne pas convenablement:

a: Vérifiez que le réfrigérateur est bien à niveau et que les distances nécessaires à la circulation de l'air sont respectées à l'arrière et au-dessus de l'appareil, voir au point 1.

b: Utilisation incorrecte d'organe de réglage multiple (B) respectivement bouton du thermostat électrique (F), voir au point 4.1 et 4.2.

c: Évaporateur surchargé de givre, voir au point 6.

d: Circulation de l'air autour de l'unité réfrigérante insuffisante, voir point 1.

e: La flamme s'est éteinte:
- Le raccord entre le thermocouple et le dispositif de sécurité est desserré. Resserrez-le, mais pas à outrance.
- L'assemblage du brûleur est desserré, ... resserrez-le.
- L'orifice du jet ou les ouvertures servant à la combustion et à l'aération du raccord du brûleur sont obstrués, voir au point 9.
- L'organe de réglage multiple ne fonctionne pas correctement, ... il devra être remplacé par un nouveau.

f: Mauvais fonctionnement lors du raccordement à l'électricité:
- Le bouilleur est défectueux, voir au point 9.3.
- Le thermostat n'est pas utilisé correctement, voir au point 4.2.
- Le thermostat ne fonctionne pas correctement, il doit être remplacé par un nouveau.
- Chute de tension due à une batterie défectueuse (fonctionnement 12 V).

11. Pièces de rechange:

Vous pouvez vous procurer toutes les pièces de rechange telles que le brûleur, l'élément chauffant, l'organe de réglage multiple, le thermostat, etc. dans votre centre de réparations. L'adresse du centre de réparations le plus proche figure dans le guide joint à l'appareil:"Factory Authorized Service Centers For Dometic Refrigerators".

Fig. 2

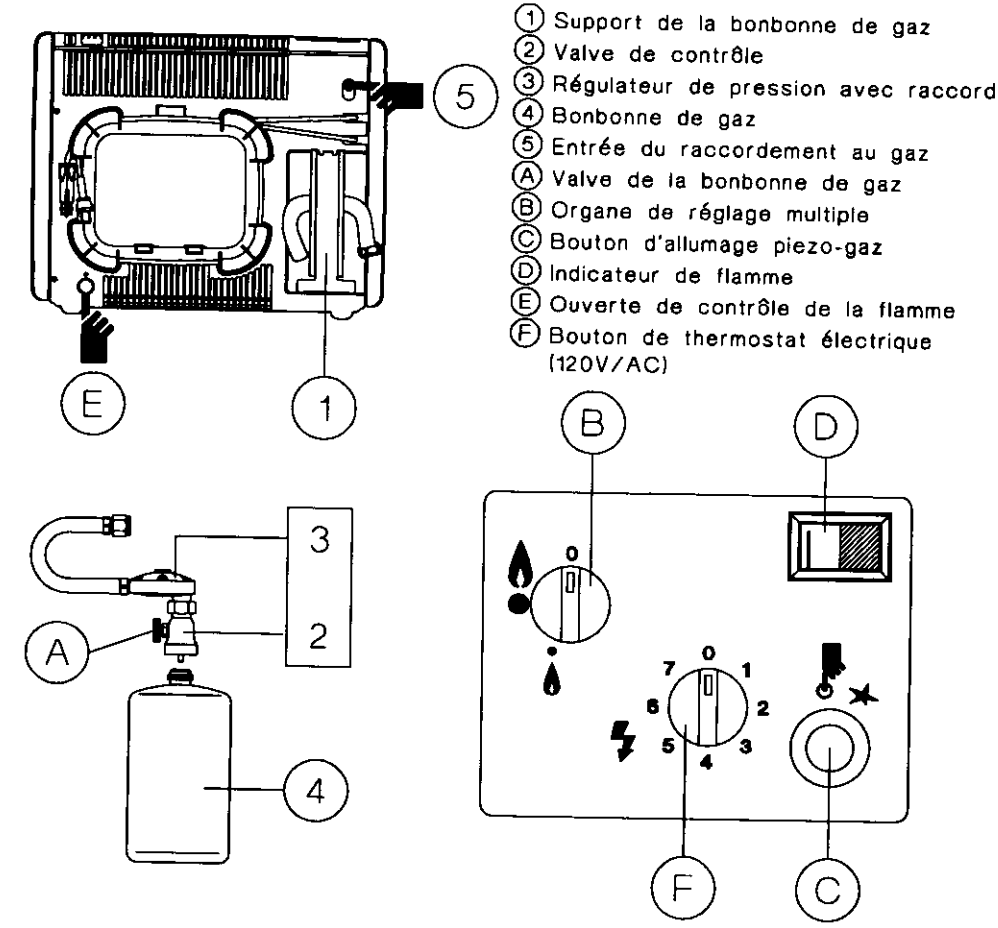
1 Support de la bonbonne de gaz
2 Valve de contrôle
3 Régulateur de pression avec raccord
4 Bonbonne de gaz
5 Entrée du raccordement au gaz
A Valve de la bonbonne de gaz
B Organe de réglage multiple
C Bouton d'allumage piezo-gaz
D Indicateur de flamme
E Ouverte de contrôle de la flamme
F Bouton de thermostat électrique (120V/AC)
5
E
1
B
D
3
2
A
4
0
7
1
6
2
5
3
4
F
C

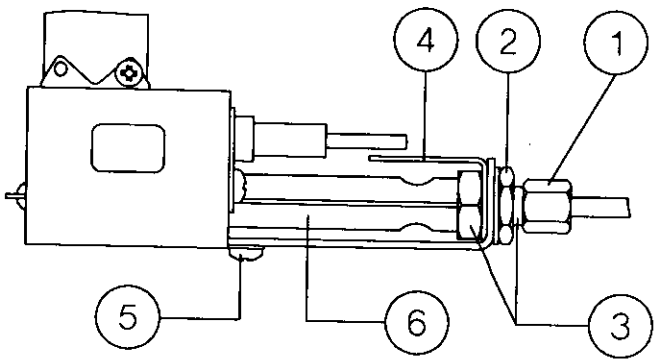
4
2
1
5
6
3

Fig. 3

Fig. 4

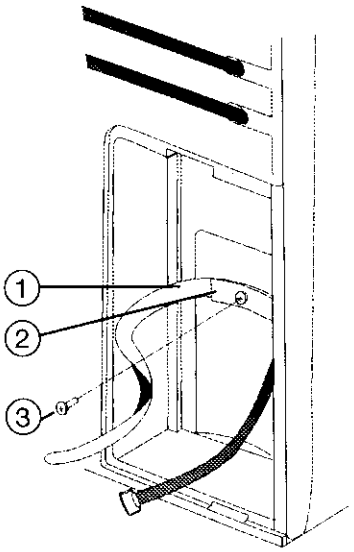

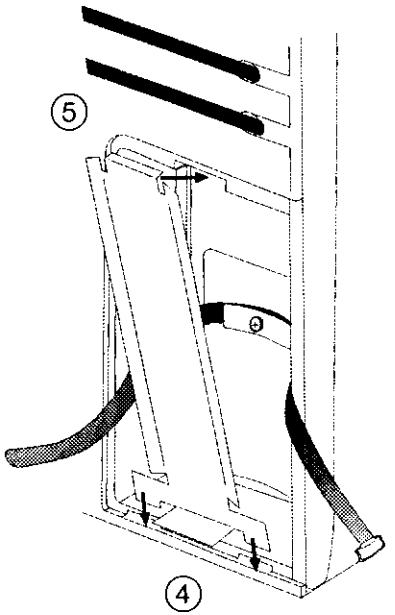

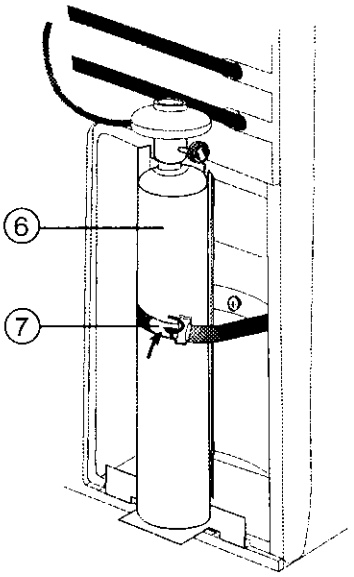

Schéma électrique

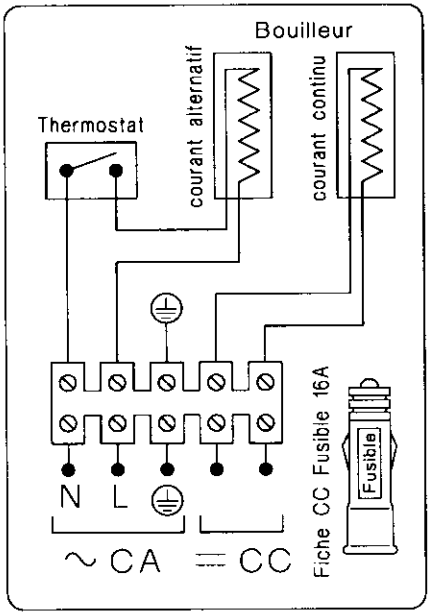

FABRIQUÉ POUR
THE DOMETIC CORPORATION,
ELKHART, INDIANA USA.

FABRIQUÉ AU LUXEMBOURG