ZANUSSI

GEFRIERSCHRANK
CONGELATEUR
DIEPVRIEZER

ZFT 11 FB

D

F

NL

BEDIENUNGSANLEITUNG MODE D'EMPLOI GEBRUIKSAANWIJZING

2222705-75

Comment lire votre notice d'emploi

Les symboles ci-dessous vous guideront au long de la lecture de votre notice:

Instructions liées à la sécurité lors de l'utilisation de l'appareil.

Conseils pour une utilisation correcte de l'appareil afin d'obtenir les meilleures performances.

Informations liées à la protection de l'environnement.

Avertissements importants

Ce sont des avertissements de sécurité. Nous vous prions donc de les lire attentivement avant d'installer et d'utiliser votre appareil.

Nous recommandons de conserver cette notice afin de pouvoir la consulter au besoin et de la remettre, le cas échéant, au nouveau propriétaire de l'appareil.

Usage domestique

- Les réfrigérateurs/congélateurs domestiques sont destinés uniquement à la conservation et/ou à la congélation des aliments.
- Contrôler, avant d'installer l'appareil, s'il n'est pas endommagé. Dans le cas contraire, s'adresser au revendeur.
- Cet appareil est lourd. Faites attention lors de son déplacement.
- Une éventuelle modification à l'installation électrique de votre maison qui devrait être nécessaire pour l'installation de l'appareil ne devra être effectuée que par du personnel qualifié.
- Assurez-vous que la prise n'est pas écrasée ou endommagée par l'arrière de l'appareil. Une prise de courant endommagée peut s'échauffer et causer un incendie.
- Ne placez pas d'objets lourds ou l'appareil sur le câble d'alimentation (risque de court circuit et incendie).
- Ne débranchez pas l'appareil en tirant sur le câble, particulièrement lorsque l'appareil est tiré de son emplacement. Si le câble d'alimentation est endommagé ou écrasé peut causer un court circuit, un incendie et/ou une électrocution.
- Ne pas mettre d'instruments électriques à l'intérieur de l'appareil (sorbetière, par exemple).
- Ne placez ni bouteilles ni boîtes de boissons gazeuses dans le congélateur/compartiment à basse température, elles pourraient éclater.
- Ne touchez pas les aliments surgelés avec des mains humides. Les mains pourraient y rester collées.
- Ne décollez jamais les bacs à glace avec un couteau ou tout autre objet tranchant.
- Ne jamais essayer de réparer l'appareil vous-même. Les réparations effectuées par des incompétents peuvent endommager l'appareil. S'adresser au consumer services le plus proche et n'exiger que des pièces de rechange d'origine.

Sécurité enfants

- Les éléments de l'emballage (par ex. sacs, pellicules, polystyrène) peuvent être dangereux pour les enfants. Ils peuvent s'étouffer!
- En cas d'élimination de l'appareil, couper le câble d'alimentation et neutraliser le dispositif de fermeture de la porte de manière à ce que les enfants ne puissent pas rester enfermés à l'intérieur de l'appareil.

Protection de l'environnement

Le circuit réfrigérant et l'isolation de cet appareil ne contiennent pas de gaz réfrigérant nocif pour l'ozone. L'appareil ne doit être ni jeté avec les ordures ménagères ni mis à la casse. Il faudra éviter d'endommager le circuit réfrigérant, notamment à l'arrière, à proximité du condensateur grillagé. S'adresser aux services de la commune pour avoir les renseignements nécessaires sur les déchetteries.

Sommaire

Avertissements importants 11
Elimination / Utilisation Avant la mise en service 12
Tableau de commande / Mise en service / Réglage de la température / Congélation rapide 13
Voyant d'alarme 13
Dispositif d'alarme de la température / Calendrier de congélation / Equipement intérieur / Conseils 14
Entretien Dégivrage / Nettoyage 15
Si quelque chose ne va pas ... / Consumer Services 16
Caractéristiques Techniques 17
Réversibilité de la porte 17
Installation Emplacement / Branchement électrique 18
Déclaration de conditions de garantie (B) 19

Elimination

Matériaux de l'emballage

- Les matériaux marqués du symbole ♲ sont recyclables.
  >PE<=polyéthylène
  >PS<=polystyrène
  >PP<=polypropylène

Tous les matériaux de l'emballage sont recyclables.

Mise au rebut des anciens appareils

Le symbole sur le produit ou son emballage indique que ce produit ne peut être traité comme déchet ménager. Il doit plutôt être remis au point de ramassage concerné, se chargeant du recyclage du matériel électrique et électronique. En vous assurant que ce produit est éliminé correctement, vous favorisez la prévention des conséquences négatives pour l'environnement et la santé humaine qui, sinon, seraient le résultat d'un traitement inapproprié des déchets de ce produit. Pour obtenir plus de détails sur le recyclage de ce produit, veuillez prendre contact avec le bureau municipal de votre région, votre service d'élimination des déchets ménagers ou le magasin où vous avez acheté le produit.

Utilisation

Cet appareil est repéré par le symbole ✱✱✱✱ ce qui signifie qu'il est apte à la congélation de denrées fraîches, au stockage de produits surgelés et à la fabrication de cubes de glace.

⚠ Si des produits congelés sont placés sur le dessus de l'appareil, le froid peut provoquer de la condensation dans l'espace creux de la plaque. Cet espace creux renferme des composants électroniques. Si de l'eau de condensation goutte sur ces composants, un court-circuit peut se produire. Par conséquent, ne pas déposer de marchandises congelées sur le dessus de l'appareil.

Avant la mise en service

ⓘ A cause du système de transport, l'huile contenue dans le compresseur pourrait s'écouler dans le circuit réfrigérant. Attendez 2 heures au moins avant de brancher l'appareil pour permettre à l'huile de refluer dans le compresseur.

- L'appareil étant convenablement installé, nous vous conseillons de le nettoyer soigneusement avec de l'eau tiède savonneuse, pour enlever l'odeur caractéristique de «neuf».

⚠ **N'utilisez pas de produits abrasifs, poudre à récurer, éponge métallique.**

L’appareil et certaines parties de l’équipement intérieur sont protégés pour le transport.
Enlevez les bandes autocollantes à gauche et à droite à l’extérieur de la porte et toutes les bandes autocollantes et rembourrages à l’intérieur de l’appareil (sauf la plaque signalétique).

Tableau de commande

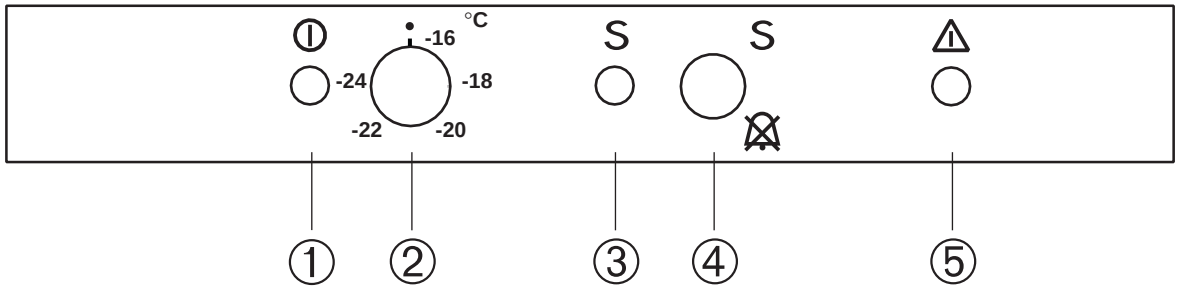

1 Voyant de contrôle secteur vert
2 Thermostat
3 Voyant de contrôle jaune pour la congélation rapide
4 Interrupteur pour la congélation rapide et arrêt signal sonore (voyant alarme allumé)
5 Voyant de contrôle alarme rouge

Mise en service

- Branchez la prise de courant. Tournez le bouton du thermostat (2) dans le sens des aiguilles d'une montre au-delà de la position “-16°C”.
  Le bouton du thermostat se trouve dans le plan de travail du congélateur.
- L'appareil est ainsi en état de fonctionnement. Les voyants (1), (3) et (5) s'allument.

A la mise en service l’appareillage électronique éteint la fonction de congélation rapide (voyant jaune) automatiquement après 5 heures.

Pour arrêter l'appareil tournez le bouton du thermostat sur la position «●».

Réglage de la température

- Les différentes positions comprises entre “-16°C” et “-24°C” indiquent des températures toujours plus froides.
- Pour une bonne conservation des produits surgelés et congelés la température à l'intérieur doit être inférieure ou égale à -18°C. Attendez que la lampe (5) s'éteigne. Cela signifie que la température optimale a été atteinte.
- Les positions du thermostat sont susceptibles d'être modifiées en considérant que la température interne dépend des facteurs suivants:
  • température ambiante;
  • fréquence d'ouverture des portes;
  • quantité d'aliments conservés;
  • emplacement de l'appareil.
- **Nous vous conseillons, lors de la mise en service de l'appareil, d'effectuer un premier réglage sur la position “-18°C”.**

Congélation rapide

Appuyez sur l'interrupteur (4) pendant une seconde. Le voyant (3) s'allume. Si l’on réappuye sur la touche (4), la fonction de congélation rapide peut être ôtée manuellement autant qu’on veut. Le voyant jaune (3) s’éteint.
Si la fonction de congélation rapide n’est pas ôtée manuellement, l’appareillage électronique l’éteint automatiquement après 48 heures. Le voyant jaune (3) s’éteint.

Voyant d'alarme

Le voyant d'alarme (5) s'allume lorsque la température à l'intérieur du congélateur remonte au-dessus d'une certaine valeur qui est préjudiciable à une conservation de longue durée (plus chaud que -12°C). Il est normal que le voyant d'alarme reste momentanément allumé lors de la mise en marche de l'appareil, c'est-à-dire jusqu'à ce que la température à l'intérieur atteigne la valeur convenant le mieux à la conservation des aliments.

Dispositif d'alarme de la température

Votre congélateur est équipé d'un dispositif sonore d'alarme qui signale que la température à l'intérieur du congélateur est remontée à un niveau qui ne garantit plus la bonne conservation des aliments (plus chaud que -12°C).
Le signal sonore est émis jusqu'à ce que le voyant rouge de contrôle de la température s'éteigne ou jusqu'à ce que l'interrupteur de congélation rapide soit activé.
L'interrupteur de congélation rapide peut être désactivé dès que le voyant rouge de contrôle de la température s'est éteint.

Calendrier de congélation

Les symboles suivantes correspondent à différents types de produits congelés.

Les chiffres indiquent la durée de conservation en mois du type correspondant de produit. La durée de conservation supérieure ou inférieure est valable en fonction de la qualité des aliments et du traitement qu'ils ont subi avant la congélation.

Equipement intérieur

Fabrication de cubes de glace

Notre appareil est équipé d'un ou plusieurs bacs à glace en matière plastique qui vous donneront satisfaction dans l'utilisation ménagère courante. Remplissez d'eau les bacs à glace jusqu'aux trois quarts de leur hauteur.
Placez les bacs dans le compartiment congélateur.

N'employez pas d'objet métallique pour décoller les bacs à glace.

Le démoulage des bacs en matière plastique s'obtient par simple torsion.

Tiroirs

Les tiroirs stables sont antibasculants et bloqués dans la position extrême. Ceci garantit un stockage sûr et commode et facilite l'accès aux aliments congelés.
Pour les sortir, tirez-les jusqu'à la butée, remontez-les et enlevez-les par l'avant (voir fig.).

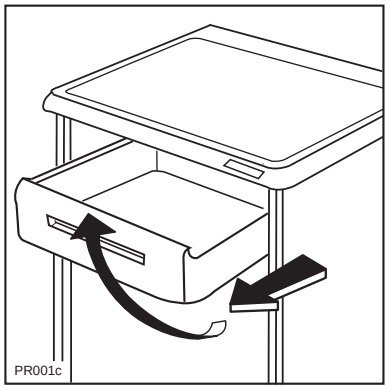

Conseils

Économie d'énergie

- N'installez pas l'appareil à proximité de cuisinières, radiateurs ou autres sources de chaleur. Si la température ambiante est élevée, le compresseur fonctionne plus fréquemment et plus longtemps (voir chapitre "Installation").
- N'ouvrez pas la porte plus longtemps que nécessaire.
- Ne placez pas d'aliments chauds dans l'appareil. Attendez que les aliments refroidissent.
- Ne réglez pas la température plus bas que nécessaire.
- Placez les aliments surgelés dans le réfrigérateur pour les dégeler. Le froid des aliments surgelés est ainsi utilisé pour le refroidissement du réfrigérateur.
- De temps en temps, dépoussiérez le condenseur situé à l'arrière de l'appareil, à l'aide d'un aspirateur ou d'une brosse souple.

Congélation et surgélation

- Appuyez sur la touche super congélation 3 heures avant d'introduire les denrées fraîches si l'appareil est vide (mise en service ou après dégivrage par exemple). Passez ensuite au régime de conservation. Cela n'est pas nécessaire si le congélateur est déjà en fonction.
- 24 heures avant d'introduire les denrées fraîches si l'appareil est déjà en régime de conservation, et si vous utilisez la capacité maximale de congélation.
- Maintenez le régime de congélation pendant 24 heures après avoir introduit les produits à congeler.

- **Placez les aliments à congeler dans les deux compartiments supérieurs** de l'appareil de façon à éviter qu'ils puissent entrer en contact avec des produits déjà congelés, ce qui en élèverait la température; s'il y a peu d'aliments à congeler, utilisez toujours le premier compartiment supérieur.
- **La quantité maximum d'aliments pouvant être congelés en 24 h est indiquée sur la plaque signalétique située à l'intérieur de l'appareil.**
- Des paquets de petites dimensions permettent d'obtenir une congélation rapide et uniforme. Ne perdez jamais de vue qu'une fois décongelés, les aliments congelés se détériorent rapidement.
- Evitez d'ouvrir trop souvent la porte et ne la laissez ouverte que le temps nécessaire.
- Pour l'emballage des aliments à congeler, utilisez des sacs et films de congélation en polyéthylène et du papier aluminium extra fort.
- Evitez de placer les produits frais en contact avec les produits déjà congelés.
- Ne consommez pas certains produits tels que les bâtonnets glacés des leur sortie du congélateur. La température très basse à laquelle ils se trouvent peut provoquer des gelures.
- Indiquez sur chaque paquet la date de congélation, afin de pouvoir contrôler le temps d'entreposage.
- Prévoyez un temps réduit au minimum pour leur transport du magasin d'alimentation à votre domicile.
- **Ne placez ni bouteilles ni boîtes de boissons gazeuses dans le congélateur, elles pourraient éclater.**
- Les aliments dégelés, même partiellement, ne peuvent être recongelés.

Entretien

Débranchez l'appareil avant toute opération.

Attention
Cet appareil contient des hydrocarbures dans son circuit réfrigérant; l'entretien et la recharge ne doivent donc être effectués que par du personnel qualifié.

Dégivrage

- Grattez la couche de givre avec la spatule en plastique livrée avec l'appareil.
- Chaque fois que la couche de givre dépasse 5 mm d'épaisseur, il est recommandé de procéder au dégivrage complet.

  Pour cela:
- Sortez les produits congelés de l'appareil et conservez-les dans un endroit frais, en les enveloppant dans plusieurs feuilles de papier journal ou mieux dans des emballages isothermes.
- Tournez le bouton du thermostat sur «●» ou retirez la fiche de la prise de courant;
- Laissez la porte ouverte et placez à l'emplacement prévu à cet effet la spatule qui servira de gouttière; extrayez le bac pour récupérer l'eau produite par le dégivrage (voir fig.).
- Epongez et séchez soigneusement les parois.
- Ramenez le bouton du thermostat sur la position désirée ou branchez l'appareil. Mettez l'appareil en régime de congélation rapide. Au bout de deux heures replacez les produits.

Pour cette opération n'utilisez jamais d'objet métallique qui risquerait de détériorer l'appareil.

N'utilisez jamais de dispositifs mécaniques ou autres moyens artificiels pour accélérer le dégivrage, à part ceux préconisés.

Nettoyage

N'utilisez jamais de produits abrasifs ou caustiques ni d'éponges avec grattoir pour procéder au nettoyage de votre appareil.

N'utilisez jamais des objets métalliques pour nettoyer l'appareil; vous risquez de l'endommager.

Lavez l'intérieur avec de l'eau tiède et du bicarbonate, rincez et séchez soigneusement.
Lavez la carrosserie avec de l'eau tiède savonneuse.

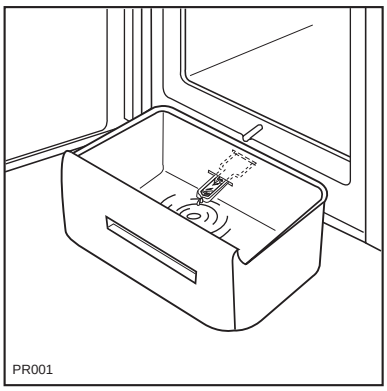

Arrêt prolongé

- Débranchez la prise de courant, videz, dégivrez et nettoyez l'appareil.
- Maintenez la porte entrouverte pendant toute la durée de non utilisation.

Si quelque chose ne va pas ...

Si l'appareil marche mal, il faut contrôler:

Dérangement	Remède
La température à l'intérieur de l'appareil est trop chaude.	La température est mal réglée. Veuillez consulter la partie "Réglage de la température". Placez les denrées de façon à ce que l'air puisse circuler tout autour. Vérifiez que la porte soit bien fermée. La température ambiante du local est trop elevée.
L'appareil refroidit trop.	La température est mal réglée. Veuillez consulter la partie "Réglage de la température".
Le compresseur fonctionne sans interruption	Tourner le bouton du thermostat en choisissant une température plus basse. La température ambiante du local est trop chaude. Vérifier si l'aération de l'appareil est suffisante et si aucun obstacle n'empêche son acheminement. De trop grandes quantités d'aliments ont été entreposées au cours des dernières 24 heures. N'ouvrez pas la porte plus longtemps que nécessaire.
Bruits	Les bruits sont typiques des appareils frigorifiques. Il n'est pas anormal d'entendre le bruit de circulation du fluide frigorigène selon son état liquide, gazeux ou vaporeux. Dès que le compresseur se met en marche, vous l'entendrez bourdonner ou claquer. Certaines sources de bruit sont dues à la mise en place de la structure du meuble.

Mauvais fonctionnement de l'appareillage

Si le système de contrôle électronique de l'appareillage détecte une panne technique qui empêche que la température ACTUELLE soit atteinte, le voyant de contrôle alarme rouge clignote. L'appareillage fonctionne grâce à un programme d'urgence jusqu'au moment où le technicien du service après vente aura effectué les réparations nécessaires.

Consumer Services

Une fois que tous ces contrôles ont été effectués, si l'anomalie de fonctionnement persiste, adressez-vous au consumer services le plus proche.

Pour que l'intervention soit plus rapide, au moment de l'appel, il vaut mieux indiquer:

- le modèle
- le numéro de produit (PNC)
- le numéro de série (S-No)

Ces indications figurent sur le certificat de garantie ou sur la plaque signalétique située à l'intérieur de l'appareil, à gauche et en bas.
Nous vous conseillons de noter ces indications ici afin de les avoir rapidement à portée de la main.

Caractéristiques Techniques

Dimensions	
Hauteur	850 mm
Largeur	595 mm
Profondeur	600 mm

Les données techniques figurent sur la plaque signalétique située sur le côte gauche à l'intérieur de l'appareil.

En cas d'arrêt de fonctionnement, si la panne est de courte durée, il n'y a aucun risque d'altération pour les aliments. Abstenez-vous cependant d'ouvrir la porte. Si la panne doit se prolonger, transférez les produits surgelés et congelés dans un autre congélateur. L'autonomie de fonctionnement de votre appareil est de 30 heures. Cette durée est sensiblement raccourcie suivant la charge de l'appareil. Dès que vous constatez un début de décongélation, consommez les aliments le plus rapidament possible, ou recongelez-les après les avoir cuits (aliments crus).

A la mise en service l'appareillage électronique éteint la fonction de congélation rapide (voyant jaune) automatiquement après 5 heures.

Réversibilité de la porte

1. Dévissez la charnière inférieure (5).
2. Enlevez la porte (4).
3. Dévissez l'axe (2) de la charnière supérieure (1) et montez-le sur l'autre côté.
4. Dévissez le pied (6) et vissez-le sur le côté opposé.
5. Remettez en place la porte et la charnière inférieure (les trous pour la fixation sont déjà prévus).
6. Dévissez la poignée (3). Remontez-la de l'autre côté après avoir percé les bouchons avec un poinçon. Couvrez les trous libres avec les bouchons contenus dans le sachet de la documentation.

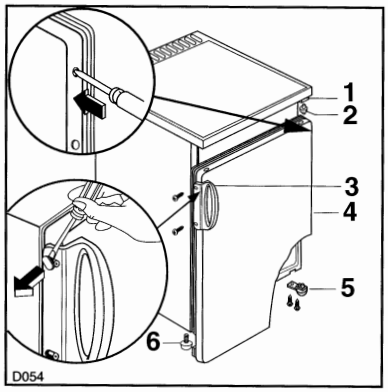

Attention!

La réversibilité de la porte une fois effectuée, contrôlez ensuite que le joint magnétique adhère à la carrosserie. Si la température à l'intérieur de la pièce est trop basse (en hiver, p.ex.), il se peut que le joint n'adhère pas parfaitement. Dans ce cas, si on ne veut pas attendre que le joint reprenne ses dimensions naturelles après un certain temps, on pourra accélérer ce processus en chauffant la partie intéressée à l'aide d'un sèche-cheveux.

Installation

⚠ Lors du transport et de l'installation de l'appareil, veiller à n'endommager aucune partie du circuit frigorifique.

- Pendant le fonctionnement normal, le condenseur et le compresseur à l'arrière de l'appareil s'échauffent sensiblement. Pour des raisons de sécurité, la ventilation doit être prévue comme indiqué dans le paragraphe correspondant. Veuillez consulter la partie "Emplacement".
- **Important:** en cas de dommage du câble d'alimentation, il ne doit être remplacé que par un professionnel qualifié.

Emplacement

- A la réception de l'appareil, déballez-le ou faites-le déballer immédiatement. Vérifiez son aspect général.
- **L'appareil ne doit pas être situé à proximité de radiateurs ou cuisinières à gaz.**
- Placez de préférence votre appareil loin d'une source de chaleur (chauffage, cuisson ou rayons solaires trop intenses).
- Choisissez un emplacement aéré et veillez en particulier à ce qu'il y ait une bonne circulation d'air à l'arrière de l'appareil.
- **Veillez à ce que l'air circule librement tout autour de l'appareil.**
  Pour un meilleur rendement de celui-ci, la distance minimale entre la partie supérieure de l'appareil et l'éventuel élément de cuisine au-dessus devrait être d'au moins 100 mm (Fig. - A).

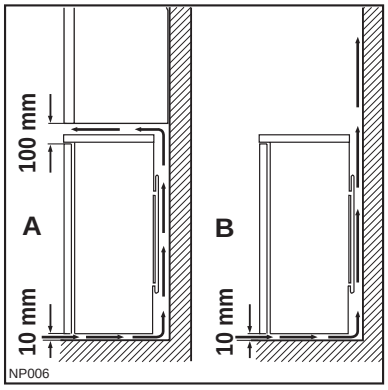

La solution à préférer serait de toute façon celle illustrée dans la Fig. - B (sans élément de cuisine).

- Mettez l'appareil d'aplomb en agissant sur les pieds réglables situés dans sa partie inférieure.

Pour le bon fonctionnement de votre appareil, la température ambiante du local doit être comprise entre la classe climatique (indiquée sur la plaque signalétique) pour lequel il est prévu. Au delà de ces températures, ses performances peuvent s'en trouver diminuées.

Le tableau ci-dessous vous permet de repérer les différentes classes climatiques existantes et les températures ambiantes correspondantes:

Classe climatique	pour une température ambiante de
SN	+10 à +32°C
N	+16 à +32°C
ST	+18 à +38°C
T	+18 à +43°C

Branchement électrique

Contrôlez, avant de brancher l'appareil, si le voltage et la fréquence indiqués sur la plaque signalétique correspondent à ceux de votre réseau. Tolérance admise: 6% en plus ou en moins. Pour l'adaptation de l'appareil à des voltages différents, l'adjonction d'un autotransformateur d'une puissance adéquate est indispensable.

⚠ **Important**

Vérifiez si la prise de courant murale est en bon état et apte à recevoir la fiche du cordon d'alimentation du congélateur. Cette dernière est conforme aux normes en vigueur et comporte un logement pour mise à la terre. Cette fiche peut être branchée sur n'importe quel socle de prise de courant standard, qui toutefois doit être muni d'une broche raccordée à la terre.

Notre responsabilité ne saurait être engagée pour tout incident ou accident provoqué par une mise à la terre inexistante ou défectueuse.

Cet appareil est conforme aux Directives Communautaires suivantes:

CE
- 73/23 CEE 19/02/73 (Basse Tension) et modifications successives;
- 87/308 du 2.6.87 concernant la suppression des interférences radio-électriques.
- 89/336 CEE 03/05/89 (Compatibilité Electromagnétique) et modifications successives.

⚠ **Important**

L'appareil doit pouvoir être débranché du secteur; il est donc nécessaire que la fiche reste accessible une fois que l'installation est terminée.

DÉCLARATION DE CONDITIONS DE GARANTIE (B)

Nos appareils sont produits avec le plus grand soin. Malgré cela, un défaut peut toujours se présenter. Notre service clientèle se chargera de réparer ceci sur demande, pendant ou après la période de garantie. La durée de vie de l'appareil n'en sera pas pour autant amputée.

La présente déclaration de conditions de garantie est basée sur la Directive de l'Union Européenne 99/44/CE et les dispositions du Code Civil. Les droits légaux dont le consommateur dispose au titre de cette législation ne peuvent être altérés par la présente déclaration de conditions de garantie.
Cette déclaration ne porte pas atteinte aux obligations de garantie du vendeur envers l'utilisateur final. L'appareil est garanti dans le cadre et dans le respect des conditions suivantes :

1 Compte tenu des dispositions stipulées aux paragraphes 2 à 15, nous remédierons sans frais à toute défectuosité qui se manifeste au cours de la période de 24 mois à compter de la date de livraison de l'appareil au premier consommateur final. Ces conditions de garantie ne sont pas d'application en cas d'utilisation à des fins professionnelles ou de façon équivalente.

2 La prestation sous garantie implique que l'appareil est remis dans l'état qu'il avait avant que la défectuosité ne survienne. Les composants défectueux sont remplacés ou réparés. Les composants remplacés sans frais deviennent notre propriété.

3 Afin d'éviter des dommages plus sévères, la défectuosité doit immédiatement être portée à notre connaissance.

4 L'application de la garantie est soumise à la production par le consommateur des preuves d'achat avec la date d'achat et/ou la date de livraison.

5 La garantie n'interviendra pas si des dommages causés à des pièces délicates, telles que le verre (vitrocéramique), les matières synthétiques et le caoutchouc, résultent d'une mauvaise utilisation.

6 Il ne peut pas être fait appel à la garantie pour des anomalies bénignes qui n'affectent pas la valeur et la solidité générales de l'appareil.

7 L'obligation de garantie perd ses effets lorsque les défectuosités sont causées par:
- une réaction chimique ou électrochimique provoquée par l'eau,
- des conditions environnementales anormales en général,
- des conditions de fonctionnement inadaptées,
- un contact avec des produits agressifs.

8 La garantie ne s'applique pas pour les défectuosités, dues au transport, survenues en dehors de notre responsabilité. Celles causées par une installation ou un montage inadéquat, par un manque d'entretien, ou par le non-respect des indications de montage et d'utilisation, ne seront pas davantage couvertes par la garantie.

9 Ne sont pas couvertes par la garantie, les défectuosités qui proviennent de réparations ou d' interventions pratiquées par des personnes non qualifiées ou incompétentes, ou qui ont pour cause l'adjonction d'accessoires ou de pièces de rechange non d'origine.

10 Les appareils aisément transportables doivent être délivrés ou envoyés au service clientèle. Les interventions à domicile ne peuvent s'entrevoir que pour des appareils volumineux ou pour des appareils encastrables.

11 Si des appareils sont encastrés, sous-encastrés, fixés ou suspendus de telle sorte que le retrait et la remise en place de ceux-ci dans leur niche d'encastrement prennent plus d'une demi-heure, les frais de prestation qui en découlent seront portés en compte. Les dommages connexes causés par ces opérations de retrait et de remise en place sont à charge de l'utilisateur.

12 Si au cours de la période de garantie, la réparation répétée d'une même défectuosité n'est pas concluante, ou si les frais de réparations sont jugés disproportionnés, le remplacement de l'appareil défectueux par un autre de même valeur peut être accompli en concertation avec le consommateur.
Dans ce cas nous nous réservons le droit de réclamer une participation financière calculée au prorata de la période d'utilisation écoulée.

13 La réparation sous garantie n'entraîne pas de prolongation de la période normale de garantie, ni le départ d'un nouveau cycle de garantie.

14 Nous octroyons une garantie de douze mois sur les réparations, limitée à la même défectuosité.

15 Hormis les cas où une responsabilité est imposée légalement, cette déclaration de conditions de garantie exclut toute indemnisation de dommages extérieurs à l'appareil dont le consommateur voudrait faire prévaloir les droits. Dans le cas d'une responsabilité reconnue légalement, la compensation n'excèdera pas la valeur d'achat de l'appareil.

Ces conditions de garantie sont valables uniquement pour des appareils achetés et utilisés en Belgique. Pour les appareils exportés, l'utilisateur doit d'abord s'assurer qu'ils satisfont aux conditions techniques (p. ex.: la tension, la fréquence, les prescriptions d'installation, le type de gaz, etc.) pour le pays concerné, et qu'ils supportent les conditions climatiques et environnementales locales. Pour les appareils achetés à l'étranger, l'utilisateur doit d'abord s'assurer qu 'ils répondent bien aux qualifications requises en Belgique. Des adaptations indispensables ou souhaitées ne sont pas couvertes par la garantie et ne sont pas possibles dans tous les cas.

Le service clientèle se tient à votre disposition, également après expiration de la période de garantie.

Electrolux
ELECTROLUX SERVICE

Adresse de notre service clientèle :
ELECTROLUX HOME PRODUCTS BELGIUM
Bergensesteenweg, 719 – 1502 LEMBEEK
Tél. 02.3630444

From the Electrolux Group. *The world's No.1 choice.*

Die Electrolux-Gruppe ist der weltweit größte Hersteller von gas- und strombetriebenen Geräten für die Küche, zum Reinigen und für Forst und Garten. Jedes Jahr verkauft die Electrolux-Gruppe in über 150 Ländern der Erde über 55 Millionen Produkte (Kühlschränke, Herde, Waschmaschinen, Staubsauger, Motorsägen und Rasenmäher) mit einem Wert von rund 14 Mrd. USD.

From the Electrolux Group. *The world's No.1 choice.*

Le Groupe Electrolux est le premier fabricant mondial d'appareils domestiques, d'entretien et d'extérieur. Plus de 55 millions de produits du Groupe Electrolux (tels que réfrigérateurs, cuisinières, lave-linge, aspirateurs, tronçonneuses, tondeuses à gazon) sont vendus chaque année pour un montant d'environ 14 milliards d'euros dans plus de 150 pays à travers le monde.

From the Electrolux Group. *The world's No.1 choice.*

The Electrolux Group is the world's largest producer of powered appliances for kitchen, cleaning and outdoor use. More than 55 million Electrolux Group products (such as refrigerators, cookers, washing machines, vacuum cleaners, chain saws and lawn mowers) are sold each year to a value of approx. USD 14 billion in more than 150 countries around the world.

922 725 504