LAVATHERM 75370AH2

FR Notice d'utilisation

AEG

perfekt in form und funktion

SOMMAIRE

1. INSTRUCTIONS DE SÉCURITÉ 3
2. DESCRIPTION DE L'APPAREIL 5
3. ACCESSOIRES 6
4. BANDEAU DE COMMANDE 7
5. AVANT LA PREMIÈRE UTILISATION 8
6. PROGRAMMES 8
7. UTILISATION DE L'APPAREIL 12
8. CONSEILS 14
9. ENTRETIEN ET NETTOYAGE 15
10. EN CAS D'ANOMALIE DE FONCTIONNEMENT ET MAINTENANCE 21
11. CARACTÉRISTIQUES TECHNIQUES 22
12. INSTALLATION 23

POUR DES RÉSULTATS PARFAITS

Merci d'avoir choisi ce produit AEG. Nous l'avons conçu pour qu'il vous offre des performances irréprochables pour longtemps, en intégrant des technologies innovantes qui vous simplifient la vie grâce à des caractéristiques que vous ne trouverez pas forcément sur des appareils ordinaires. Veuillez prendre quelques instants pour lire cette notice afin d'utiliser au mieux votre appareil.

Visitez notre site Internet pour :

Obtenir des conseils d'utilisation, des brochures, de l'aide, des informations :
www.aeg.com

Enregistrer votre produit pour obtenir un meilleur service :
www.aeg.com/productregistration

Acheter des accessoires, consommables et pièces de rechange d'origine pour votre appareil :
www.aeg.com/shop

SERVICE APRÈS-VENTE

N'utilisez que des pièces de rechange d'origine.
Avant de contacter le service, assurez-vous de disposer des informations suivantes :
Vous trouverez ces informations sur la plaque signalétique. Modèle, PNC, numéro de série.

Avertissement/Attention : consignes de sécurité.

Informations générales et conseils

Informations écologiques

Sous réserve de modifications.

1. ⚠ INSTRUCTIONS DE SÉCURITÉ

Avant d'installer et d'utiliser cet appareil, lisez soigneusement les instructions fournies. Le fabricant ne peut être tenu pour responsable des dommages et blessures liés à une mauvaise installation ou utilisation. Conservez toujours cette notice avec votre appareil pour vous y référer ultérieurement.

1.1 Sécurité des enfants et des personnes vulnérables

⚠ **AVERTISSEMENT**
Risque d'asphyxie, de blessure ou d'invalidité permanente.

- Cet appareil n'est pas destiné à être utilisé par des enfants ou des personnes dont les capacités physiques, sensorielles ou mentales, ou le manque d'expérience et de connaissance les empêchent d'utiliser l'appareil sans risque lorsqu'ils sont sans surveillance ou en l'absence d'instruction d'une personne responsable qui puisse leur assurer une utilisation de l'appareil sans danger.
- Ne laissez pas les enfants jouer avec l'appareil.
- Ne laissez pas les emballages à la portée des enfants.
- Ne laissez pas les détergents à la portée des enfants.
- Tenez les enfants et les animaux éloignés du hublot de l'appareil lorsque celui-ci est ouvert.
- Les enfants ne doivent pas nettoyer ni entreprendre une opération de maintenance sur l'appareil sans surveillance.

1.2 Installation

- Retirez l'intégralité de l'emballage.
- N'installez pas et ne branchez pas un appareil endommagé.
- Suivez scrupuleusement les instructions d'installation fournies avec l'appareil.
- Assurez-vous que le sol sur lequel vous installez l'appareil est plat, stable, résistant à la chaleur et propre.
- N'installez pas l'appareil ou ne l'utilisez pas dans un endroit où la température ambiante est inférieure à 5 °C ou supérieure à 35 °C.
- L'appareil ne doit pas être installé derrière une porte à serrure, une porte coulissante ni une porte battante dotée d'une charnière du côté opposé à l'appareil qui pourrait empêcher l'ouverture complète du hublot.
- L'appareil est lourd, soyez toujours prudent lorsque vous le déplacez. Portez toujours des gants de sécurité.
- Déplacez toujours l'appareil à la verticale.
- La surface arrière de l'appareil doit être positionnée contre le mur.
- Assurez-vous que de l'air circule entre l'appareil et le sol.
- Assurez-vous que les aérations se trouvant à la base de l'appareil (si présentes) ne sont pas bouchées par de la moquette.
- L'air d'échappement ne doit pas être déchargé dans un tuyau utilisé pour les fumées d'échappement d'appareils à combustion de gaz et autres combustibles. (si présent)
- Si le sèche-linge est placé au-dessus d'un lave-linge, utilisez le kit de superposition. Le kit de superposition, disponible auprès d'un revendeur agréé, ne peut être utilisé qu'avec l'appareil indiqué dans les instructions (fournies avec l'accessoire). Lisez attentivement les instructions avant de procéder à l'installation (reportez-vous au livret d'installation).
- Aérez suffisamment la pièce pour éviter le reflux de gaz provenant d'appareils utilisant d'autres combustibles, y compris les flammes nues.
- L'appareil peut être installé de façon autonome ou sous un plan de travail de cuisine si un espace correct est disponible (reportez-vous au livret d'installation).
- Une fois l'appareil installé à son emplacement permanent, vérifiez qu'il est bien de niveau à l'aide d'un niveau à bulle. S'il n'est pas de niveau, réglez les pieds jusqu'à ce qu'il le soit.

Branchement électrique

AVERTISSEMENT
Risque d'incendie ou d'électrocution.

- L'appareil doit être relié à la terre.
- Vérifiez que les données électriques figurant sur la plaque signalétique correspondent à celles de votre réseau. Si ce n'est pas le cas, contactez un électricien.
- Utilisez toujours une prise de courant de sécurité correctement installée.
- N'utilisez pas d'adaptateurs multiprises ni de rallonges.
- Veillez à ne pas endommager la fiche secteur ni le câble d'alimentation. Le remplacement du cordon d'alimentation de l'appareil doit être effectué par notre service après-vente.
- Ne connectez la fiche d'alimentation à la prise de courant qu'à la fin de l'installation. Assurez-vous que la prise de courant est accessible une fois l'appareil installé.
- Ne tirez jamais sur le câble d'alimentation électrique pour débrancher l'appareil. Tirez toujours sur la prise.
- Ne touchez jamais le câble d'alimentation ou la prise avec des mains mouillées.
- Cet appareil est conforme aux directives CEE.

1.3 Utilisation

AVERTISSEMENT
Risque d'incendie, d'explosion, de choc électrique ou d'endommagement de l'appareil

- Utilisez cet appareil uniquement dans un environnement domestique.
- Ne modifiez pas les caractéristiques de cet appareil.
- Le cycle de séchage se termine par une phase sans chauffage (cycle de refroidissement) pour éviter que le linge ne subisse des dommages.

  Si vous arrêtez l'appareil avant la fin du cycle de séchage, retirez et étalez immédiatement tous les articles afin que la chaleur puisse se dissiper.
- Si vous utilisez un assouplissant ou des produits similaires, respectez les instructions figurant sur l'emballage.
- N'utilisez pas l'appareil sans filtre. Nettoyez le filtre à peluches avant ou après chaque utilisation.
- Retirez les peluches accumulées dans l'appareil.
- Ne séchez pas d'articles endommagés contenant un rembourrage ou un garnissage.
- Ne séchez pas d'articles en mousse de caoutchouc (mousse de latex), de bonnets de bains, de textiles imperméables ni d'articles doublés en caoutchouc.
- Avant de sécher des articles ayant été en contact avec des produits tels que huile de cuisson, acétone, alcool, essence, kérosène, produit détachant, térébenthine, cire ou décapant pour cire, nettoyez-les avec de l'eau chaude et une plus grande quantité de lessive.
- Ne séchez pas d'articles sur lesquels ont été utilisés des produits de nettoyage chimiques industriels.
- Vérifiez que les poches des vêtements à sécher ne contiennent pas de briquet à gaz ni d'allumettes.
- Séchez uniquement les textiles adaptés au séchage dans un sèche-linge. Suivez les instructions figurant sur l'étiquette des textiles.
- Ne faites sécher que du linge propre dans l'appareil.
- Si vous avez lavé votre linge avec un produit détachant, lancez un cycle de rinçage supplémentaire avant de démarrer le sèche-linge.
- N'utilisez pas l'eau de condensation/distillée pour préparer des boissons ni pour cuisiner. Elle peut entraîner des problèmes de santé chez les personnes et les animaux domestiques.
- Ne montez pas sur le hublot ouvert de votre appareil ; ne vous asseyez pas dessus.
- Respectez la charge maximale de 7 kg (reportez-vous au chapitre « Tableau des programmes »).
- N'introduisez pas de linge non essoré dans le sèche-linge.

1.4 Entretien et nettoyage

AVERTISSEMENT
Risque de blessure corporelle ou de dommages matériels.

- Avant toute opération d'entretien, éteignez l'appareil et débranchez la prise secteur.
- Ne pulvérisez pas d'eau ni de vapeur pour nettoyer l'appareil.
- Nettoyez l'appareil avec un chiffon doux humide. Utilisez uniquement des produits de lavage neutres. N'utilisez pas de produits abrasifs, de tampons à récurer, de solvants ou d'objets métalliques.

1.5 Mise au rebut

AVERTISSEMENT
Risque de blessure ou d'asphyxie.

- Débranchez l'appareil de l'alimentation électrique.
- Coupez le câble d'alimentation au ras de l'appareil et mettez-le au rebut.
- Retirez le dispositif de verrouillage de la porte pour empêcher les enfants et les animaux de s'enfermer dans l'appareil.

Compresseur

AVERTISSEMENT
Risque de dommage de l'appareil.

- Dans le sèche-linge, le compresseur et son système sont remplis d'un agent spécial ne contenant pas d'hydrochlorofluorocarbures. Ce circuit doit rester hermétique. Tout endommagement du circuit peut entraîner une fuite.

2. DESCRIPTION DE L'APPAREIL

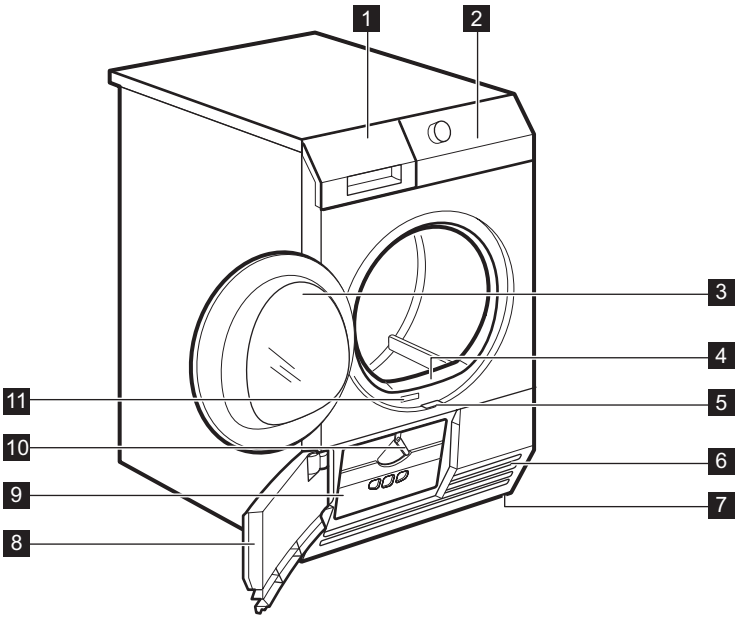

1 Bac d'eau de condensation
2 Bandeau de commande
3 Hublot (réversible)
4 Filtre principal

5 Levier coulissant pour ouvrir la trappe du condenseur thermique
6 Fentes de circulation d'air
7 Pieds réglables
8 Trappe du condenseur thermique
9 Couvercle des filtres du condenseur thermique
10 Manette de verrouillage
11 Plaque signalétique

3. ACCESSOIRES

3.1 Kit de superposition

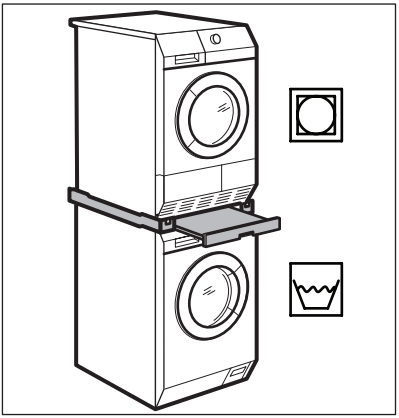

Nom de l'accessoire : SKP11, STA8, STA9
Disponible auprès de votre magasin vendeur agréé. Le kit de superposition ne peut être utilisé qu'avec les lave-linge indiqués dans le livret. Reportez-vous au livret joint.
Lisez attentivement la notice fournie avec l'accessoire.

3.2 Kit d'évacuation

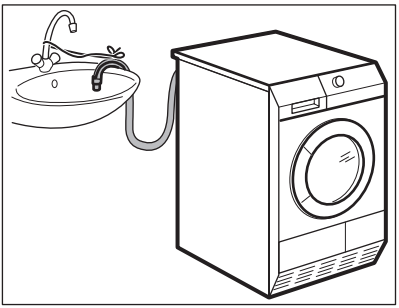

Nom de l'accessoire : DK11.
Il est disponible chez votre magasin vendeur agréé (peut se fixer à certains types de sèche-linge)
L'accessoire est destiné à la vidange directe de l'eau de condensation dans une cuvette, un siphon, une rigole, etc.
Après l'installation, le bac d'eau de condensation est vidangé automatiquement. Le bac d'eau de condensation doit demeurer dans l'appareil.
Le tuyau doit être installé à une hauteur comprise entre 50 cm au minimum et 1 m au maximum du niveau du sol. Ce tuyau ne doit pas faire de boucle. Si nécessaire, réduisez la longueur du tuyau.
Lisez attentivement la notice fournie avec l'accessoire.

3.3 Socle à tiroir

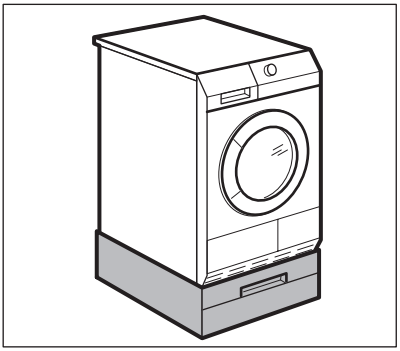

Nom de l'accessoire : PDSTP10.
Il est disponible auprès de votre magasin vendeur agréé.
Sert à surélever l'appareil à un niveau permettant la charge et le retrait aisés du linge.
Le tiroir peut servir au stockage du linge comme par ex. : les serviettes ainsi que des produits de nettoyage et autres.
Lisez attentivement la notice fournie avec cet accessoire.

3.4 Grille de séchage

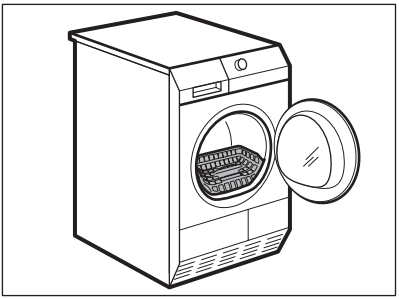

Nom de l'accessoire : RA5, RA6, RA11, RA12

Il est disponible chez votre magasin vendeur agréé (peut se fixer à certains types de sèche-linge). Vérifiez auprès de votre vendeur ou sur le site Internet que l'accessoire est compatible avec votre appareil.
Grille de séchage pour laisser sécher le linge délicat en toute sécurité dans le sèche-linge :

- chaussures de sport
- laine
- peluches
- lingerie

Lisez attentivement la notice fournie avec l'accessoire.

4. BANDEAU DE COMMANDE

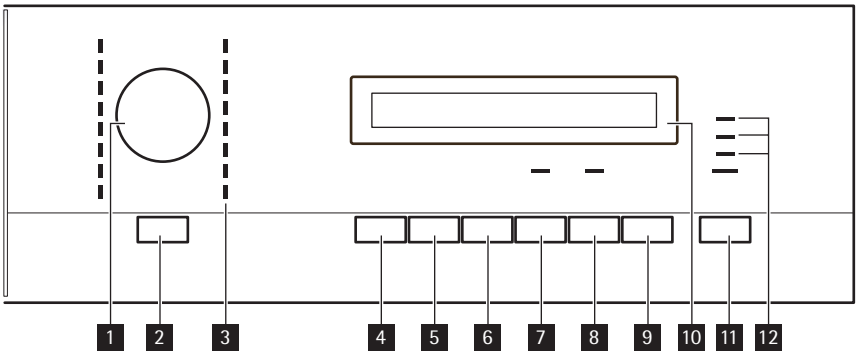

1 Sélecteur de programme
2 Touche Marche/Arrêt
3 Voyants des programmes
4 Touche Séchage Plus
5 Touche Rotation Plus
6 Touche Anti-froissage
7 Touche Alarme
8 Touche Minuterie
9 Touche Départ Différé
10 Affichage
11 Touche Départ/Pause
12 Voyants : *videz le bac d'eau de condensation, nettoyez le filtre principal, nettoyez les filtres du condenseur thermique*

4.1 Affichage

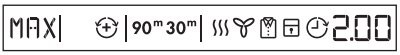

Symbole	Description
MIN	degré de séchage par défaut
MED	séchage très sec modéré
MAX	séchage très sec maximum
	reverse plus
30 m / 90 m	durée Anti-froissage

Symbole	Description
	voyant de phase du cycle de séchage
	voyant de phase du cycle de refroidissement
	voyant de phase du cycle anti-froissage
	sécurité enfants activée

Symbole	Description
	départ différé
2.00	indication de la durée du cycle
10'-2.00	sélection du programme Minuterie (10 min - 2 h)
30'-20h	sélection du Départ différé (30 min - 20 h)

5. AVANT LA PREMIÈRE UTILISATION

Nettoyez le tambour du sèche-linge avec un chiffon humide ou sélectionnez un programme court (par ex. un programme de 30 minutes) avec une charge de chiffons humides.
Au début du programme de séchage (pendant 3 à 5 min), l'appareil fera un peu plus de bruit. Ceci est lié au démarrage du compresseur et ceci est normal comme pour tous les appareils alimentés par un compresseur comme : les réfrigérateurs, les congélateurs

6. PROGRAMMES

Programmes	Charge 1)	Propriétés	Fonctions disponibles	Étiquette d'entretien des textiles
		Coton		
Très Sec	7 kg	Séchage de vêtements en coton. Degré de séchage : très sec.	toutes sauf : Rotation Plus et Minuterie	

Programmes	Charge 1)	Propriétés	Fonctions disponibles	Étiquette d'entretien des textiles
Prêt à Ranger 2)3)	7 kg	Séchage de vêtements en coton. Degré de séchage : prêt à ranger.	toutes sauf : Rotation Plus et Minuterie	
Prêt à Repasser 2)	7 kg	Séchage de vêtements en coton. Degré de séchage : prêt à repasser.	toutes sauf : Rotation Plus et Minuterie	
Jeans	7 kg	Séchage des vêtements décontractés tels que les jeans, les sweats, avec différentes épaisseurs de tissu (par ex. au niveau du poignet, du col ou des coutures).	toutes sauf : Rotation Plus et Minuterie	
Draps	3 kg	Séchage de linge de lit comme : draps, taies d'oreillers, couvre-lits.	toutes sauf : Rotation Plus et Minuterie	
Oreillers	3 kg	Séchage de couettes simples ou doubles et d'oreillers (garnissage en plumes, duvet ou synthétique).	toutes sauf : Rotation Plus , Anti-froissage et Minuterie	
Minuterie	7 kg	Séchage complet du linge pendant la durée de séchage sélectionnée par l'utilisateur. La durée doit être proportionnelle à la charge. Pour sécher un seul article ou de petites quantités de linge, nous vous recommandons d'utiliser des durées courtes.	toutes sauf : Séchage Plus et Rotation Plus	
Mix Extra Court	3 kg	Séchage à basse température de textiles en coton et synthétiques.	toutes sauf : Rotation Plus et Minuterie	

Programmes	Charge 1)	Propriétés	Fonctions disponibles	Étiquette d'entretien des textiles
		Synthétiques		
Très Sec	3,5 kg	Séchage de vêtements en textiles synthétiques. Degré de séchage : très sec.	toutes sauf Minuterie	
Prêt à Ranger 2)	3,5 kg	Séchage de vêtements en textiles synthétiques. Degré de séchage : prêt à ranger.	toutes sauf Minuterie	
Prêt à Repasser	3,5 kg	Séchage de vêtements en textiles synthétiques. Degré de séchage : prêt à repasser.	toutes sauf Minuterie	
Repassage Facile	1 kg (ou 5 chemises)	Séchage des vêtements faciles à entretenir, tels que les chemises et chemisiers ; pour limiter l'effort de repassage. Les résultats peuvent varier en fonction des différents types de tissus et de finitions. Mettez le linge directement dans le sèche-linge. Une fois le cycle terminé, sortez le linge sec immédiatement et accrochez-le sur un cintre.	toutes sauf : Rotation Plus et Minuterie	
Vestes	2 kg	Séchage de vêtements de plein air, de travail, en velours, d'imperméables et de tissus perméables à l'air, de vestes à molleton ou doublure isolante amovible.	toutes sauf Rotation Plus , Anti-froissage et Minuterie	
Textiles Sports	2 kg	Séchage des tenues de sport, textiles fins, à micro-fibres, en polyester, ne nécessitant pas de repassage.	toutes sauf : Rotation Plus et Minuterie	
Soie / Lingerie	1 kg	Séchage de la soie/lingerie au moyen d'air chaud et d'un mouvement délicat.	toutes sauf : Rotation Plus , Anti-froissage et Minuterie	

Programmes	Charge [1]	Propriétés	Fonctions disponibles	Étiquette d'entretien des textiles
Laine	1 kg	Séchage de vêtements en laine. Les vêtements seront doux et confortables. Nous vous recommandons de sortir immédiatement les vêtements sitôt le programme terminé. Si le niveau d'humidité résiduelle du linge est hors tolérances (trop humide ou trop sec), ajustez le programme à l'aide de la fonction Séchage Plus . Le cycle de séchage de la laine de cet appareil a été approuvé par The Woolmark Company pour le séchage des articles en laine lavables en machine, sous réserve que ces articles soient lavés et séchés conformément aux instructions de l'étiquette et du fabricant de cet appareil. M1221. Au Royaume-Uni, en Irlande, à Hong Kong ainsi qu'en Inde, le symbole the Woolmark est une marque de certification. WOOLMARK APPAREL CARE ★☆☆ silver	Séchage Plus , Alarme , Minuterie [4], Départ Différé	

[1] *Poids maximal des vêtements secs*

[2] *Uniquement pour les instituts de test :*
Pour effectuer un test de performance, utilisez les programmes standard spécifiés dans le document EN 61121. Si le niveau d'humidité résiduelle du linge est hors tolérances, ajustez le programme à l'aide de la fonction Séchage Plus .
Les filtres du condenseur thermique doivent être nettoyés tous les 3 cycles.

[3] *Conformément à la norme EU 932/2012*
Le programme « Prêt à Ranger » est le « programme standard pour le coton ».
Il est adapté pour sécher du linge en coton humide et sa consommation électrique est la plus satisfaisante.

[4] *Uniquement avec la grille de séchage (reportez-vous au chapitre ACCESSOIRES).*

7. UTILISATION DE L'APPAREIL

7.1 Préparation du linge

Séchez uniquement le linge adapté au séchage dans le sèche-linge. Veillez à ce que le linge soit adapté au séchage dans le sèche-linge. Vérifiez le symbole tissu sur les vêtements.

Symbole tissu	Propriété
	Séchable au sèche-linge
	Séchable au sèche-linge à température standard
	Séchable au sèche-linge à température réduite
	Non séchable au sèche-linge

Préparez le linge de manière adéquate :

- fermez les fermetures éclair, boutonner les housses de couettes et nouez les liens ou rubans (par ex. ceintures de tabliers) - le linge peut s'entremêler ;
- veillez à vider les poches - retirez les pièces métalliques (trombones, épingles de sûreté, etc.) ;
- retournez sur l'envers les articles doublés (par ex. les anoraks avec doublure en coton : la doublure doit être à l'extérieur).

Séchage indépendant :

- coton et lin avec les programmes Coton
- tissus synthétiques et mélangés avec les programmes Synthétiques
- de manière séparée, les textiles de couleur vive et ceux de couleur claire - les couleurs peuvent déteindre
- lainages et bonneterie uniquement avec les programmes applicables - les vêtements peuvent rétrécir

Ne mettez pas une quantité de linge dépassant la charge maximale de **7** kg.

7.2 Chargement du linge

1. Ouvrez la porte de l'appareil
2. Introduisez le linge, sans le comprimer.
3. Fermez la porte de l'appareil.

ATTENTION
Ne coincez pas de linge entre la porte de l'appareil et le joint en caoutchouc.

7.3 Mise en fonctionnement de l'appareil

Appuyez sur la touche Marche/Arrêt pour mettre l'appareil en fonctionnement ou à l'arrêt. Quand l'appareil est en fonctionnement, certaines indications sont affichées sur l'écran.

7.4 Fonction Veille automatique

Pour réduire la consommation d'énergie, la fonction Veille automatique éteint l'appareil :

- si la touche Départ/Pause n'a pas été actionnée dans un délai de 5 minutes.
- 5 minutes après la fin du programme.

Appuyez sur la touche Marche/Arrêt pour mettre l'appareil en fonctionnement.

7.5 Réglage d'un programme

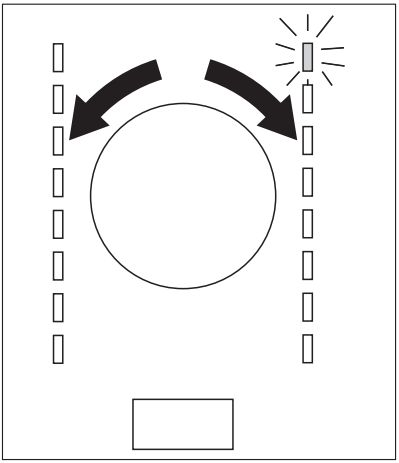

Utilisez le sélecteur pour régler le programme. Le temps restant du programme apparaît sur l'écran.

Le temps de séchage que vous voyez s'afficher s'applique à une charge de 5 kg pour les programmes coton et jeans. Pour les autres programmes, le temps de séchage est en fonction des charges recommandées. Pour les programmes coton et jeans avec une charge de plus de 5 kg, le temps de séchage est plus long.

7.6 Fonctions spéciales

Conjointement au programme vous pouvez régler 1 ou plusieurs fonctions spéciales.
Appuyez sur la touche concernée pour activer ou désactiver la fonction.

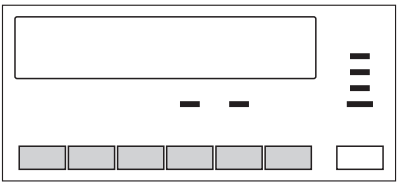

Lorsque la fonction est activée, le voyant au-dessus de la touche ou le symbole s'affiche.

7.7 La fonction Séchage Plus

Grâce à cette fonction le linge est plus sec. Il y a 3 sélections possibles :

MIN - la sélection par défaut qui est liée au programme.
MED — la sélection pour un linge légèrement sec.
MAX — la sélection pour un linge plus sec.

7.8 La fonction Rotation Plus

Pour sécher plus en douceur les textiles délicats et sensibles à la chaleur (par exemple acrylique, viscose). Cette vous permet également de réduire les plis sur le linge. Pour les textiles avec une étiquette présentant le symbole .

7.9 Fonction Anti-froissage

Prolonge la phase anti-froissage (30 minutes) à la fin du cycle de séchage à 90 minutes. Cette fonction empêche le froissage du linge. Le linge peut être retiré au cours de la phase anti-froissage.

7.10 Fonction Alarme

Lorsque la fonction alarme est activée, vous pouvez entendre l'alarme :

- à la fin du cycle ;
- au démarrage et à la fin de la phase anti-froissage ;
- lors de l'interruption du cycle.

Le fonction alarme est activée par défaut. Vous pouvez utiliser cette fonction pour activer ou désactiver le son.

7.11 Fonction Minuterie

FOnctionne uniquement avec le programme Minuterie . Elle permet à l'utilisateur de régler une durée spéciale du programme de séchage d'un minimum de 10 min jusqu'à un maximum de 2 heures (par paliers de 10 min).

7.12 Fonction Départ Différé

Permet de retarder le départ du programme de séchage d'un minimum de 30 min jusqu'à un maximum de 20 heures.

1. Sélectionnez le programme et les fonctions de séchage.

2. Appuyez plusieurs fois sur la touche Départ Différé jusqu'à ce que l'heure de départ différé requise apparaisse sur l'affichage (par exemple 12 h si le programme doit démarrer après 12 heures.)
3. Pour activer la fonction Départ Différé , appuyez sur la touche Départ/Pause . Le temps restant avant le départ diminue sur l'affichage.

7.13 Fonction Sécurité enfants

La sécurité enfants peut être sélectionnée pour empêcher aux enfants de jouer avec l'appareil. La sécurité enfants verrouille toutes les touches et le sélecteur de programme (cette fonction ne verrouille pas la touche Arrêt/Marche).
Pour activer la fonction sécurité enfants appuyez sur les touches Séchage Plus et Rotation Plus en même temps jusqu'à ce que le symbole apparaisse sur l'écran.
Pour la désactiver, appuyez encore sur les touches précitées jusqu'à ce que le symbole disparaisse.
Vous pouvez activer la fonction Sécurité enfants :

- avant d'appuyer sur la touche Départ/Pause - l'appareil ne se met pas en fonctionnement
- après avoir appuyé sur la touche Départ/Pause - toutes les touches et le sélecteur de programme sont désactivées.

7.14 Départ d'un programme

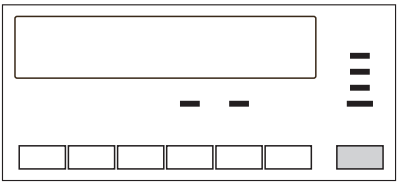

Pour activer le programme appuyez sur la touche Départ/Pause . Le voyant au-dessus de la touche passe au rouge.

7.15 Changement de programme

Pour changer de programme appuyez sur la touche Marche/Arrêt pour mettre à l'arrêt l'appareil. Appuyez sur Marche/Arrêt pour mettre l'appareil en fonctionnement, puis sélectionnez de nouveau le programme.

7.16 À la fin du programme

Une fois le cycle de séchage terminé, le symbole clignote sur l'écran. Si la fonction Alarme est active, un signal sonore retentit à intervalles répétés pendant une minute.
Pour retirer le linge :

1. Appuyez sur la touche Marche/Arrêt pendant 2 secondes pour mettre l'appareil à l'arrêt.
2. Ouvrez le hublot de l'appareil.
3. Sortez le linge.
4. Fermez le hublot de l'appareil.

Après chaque cycle de séchage :

- nettoyez le filtre
- vidangez le bac d'eau de condensation

(Voir le chapitre *ENTRETIEN ET NETTOYAGE*.)

8. CONSEILS

8.1 Conseils écologiques

- N'utilisez pas d'assouplissant pour le lavage et le séchage. Le sèche-linge adoucit automatiquement le linge.
- Utilisez l'eau de condensation comme de l'eau distillée, par ex. dans un fer à repasser à vapeur. Nettoyez si nécessaire l'eau de condensation (par ex. avec un filtre à café) pour enlever les

petites peluches qui peuvent s'y trouver.

- Maintenez toujours dégagées les fentes de circulation d'air au fond de l'appareil.
- Respectez les charges indiquées au chapitre consacré aux programmes.
- Veillez à maintenir une bonne circulation d'air autour de l'appareil.
- Nettoyez le filtre principal après chaque cycle de séchage.
- Nettoyez les filtres du condenseur thermique lorsque le voyant correspondant s'allume sur le bandeau de commande.
- Essorez suffisamment le linge avant de le sécher.

8.2 Réglage du degré d'humidité résiduelle dans le linge

Pour modifier le degré d'humidité résiduelle dans le linge par défaut :

1. Tournez le sélecteur de programme sur un programme disponible.
2. Appuyez simultanément sur les touches Séchage Plus et Anti-froissage . Maintenez-les enfoncées jusqu'à ce que l'un des symboles s'affiche :
   - [0_ linge séché au maximum
   - [0= linge plus sec
   - [0≡ linge séché par défaut
3. Appuyez à plusieurs reprises sur la touche Départ/Pause jusqu'à atteindre le niveau souhaité.
4. Pour enregistrer le réglage, appuyez simultanément sur les touches Séchage Plus et Anti-froissage .

8.3 Voyant — cuve d'eau pleine

Par défaut le voyant est toujours allumé. Il s'allume en fin de cycle ou lorsque le bac d'eau est plein. Lorsque vous utilisez un équipement externe pour vidanger le bac d'eau, le voyant peut être éteint.

Pour activer ou désactiver le voyant :

1. Tournez le sélecteur de programmes sur le programme disponible.
2. Appuyez en même temps sur les touches Séchage Plus et Alarme et continuez à appuyer jusqu'à ce que vous obteniez la bonne sélection :
   - le voyant est éteint et le symbole _ _0 apparaît - le voyant est définitivement éteint
   - le voyant est éteint et le symbole _ _1 apparaît - le voyant est activé

9. ENTRETIEN ET NETTOYAGE

9.1 Nettoyage du filtre principal

À la fin de chaque cycle, le voyant approprié (*nettoyez le filtre principal*) s'allume pour vous indiquer que le filtre principal doit être nettoyé.

Le filtre recueille les peluches. Des peluches apparaissent lors du séchage des textiles dans le sèche-linge.

Pour nettoyer le filtre principal :

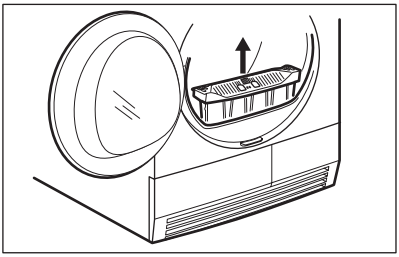

1. Ouvrez le hublot.
2. Retirez le filtre.

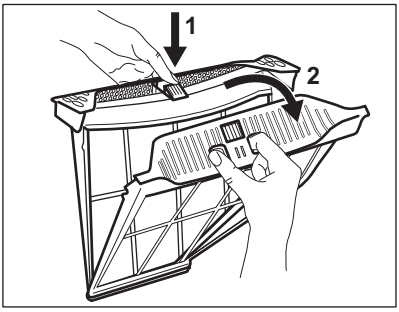

3. Ouvrez le filtre.

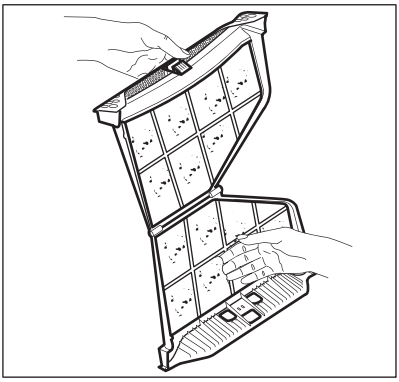

4. Nettoyez le filtre après vous être humecté la main.

5. Au besoin, nettoyez le filtre à l'eau tiède à l'aide d'une brosse.

   Refermez le filtre.

6. Enlevez les peluches du logement du filtre. Un aspirateur peut être utilisé à cet effet.
7. Insérez le filtre dans son logement.

ATTENTION
N'utilisez jamais votre sèche-linge sans le filtre principal ou avec un filtre endommagé ou obstrué.

Nettoyez le filtre principal après chaque cycle de séchage. Un filtre obstrué augmente la durée du cycle et entraîne une consommation d'énergie plus élevée.

9.2 Vidange du bac d'eau de condensation

Vidangez le bac d'eau de condensation après chaque cycle de séchage.

Si le bac d'eau de condensation est plein, le programme s'arrête automatiquement et le voyant *Vidanger le bac d'eau de condensation* s'allume. Pour poursuivre le programme, vidangez le bac d'eau de condensation et appuyez sur la touche Départ.

Pour vidanger le bac d'eau de condensation automatiquement, vous pouvez installer un kit de vidange (reportez-vous au chapitre : *ACCESSOIRES*)

Pour vidanger le bac d'eau de condensation :

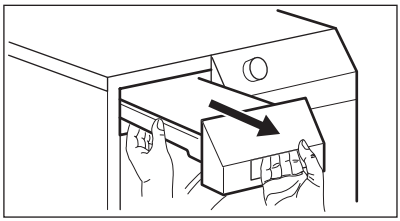

1. Tirez sur le bac d'eau de condensation et maintenez-le en position horizontale.

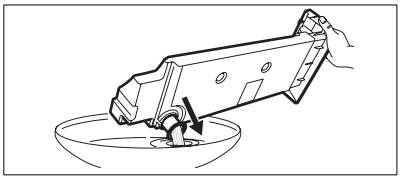

2. Sortez le raccord en plastique et vidangez le bac d'eau de condensation dans un évier ou un réceptacle équivalent.
3. Remettez le raccord en plastique en place et réinstallez le bac d'eau de condensation.

AVERTISSEMENT
Risque d'empoisonnement.
L'eau de condensation est impropre à la consommation.

L'eau de condensation récupérée peut être utilisée dans un fer à repasser à vapeur. Si nécessaire, filtrez l'eau de condensation (par ex. avec un filtre à café) pour en éliminer les résidus et les petites peluches.

9.3 Nettoyage des filtres du condenseur thermique

Si le voyant (*Nettoyez les filtres du condenseur thermique*) est allumé, les filtres doivent être nettoyés.
La fréquence de nettoyage des filtres dépend du type et de la quantité de linge.
Si vous séchez des charges maximales, nettoyez les filtres au bout de 3 cycles.

Pour nettoyer les filtres :

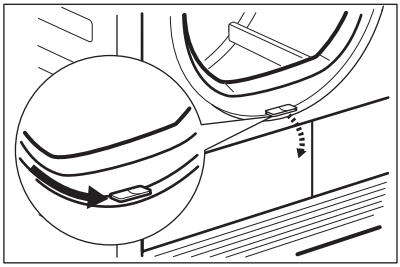

1. Ouvrez le hublot.
2. Déplacez le curseur de verrouillage situé en bas du hublot et ouvrez la porte du condenseur thermique.

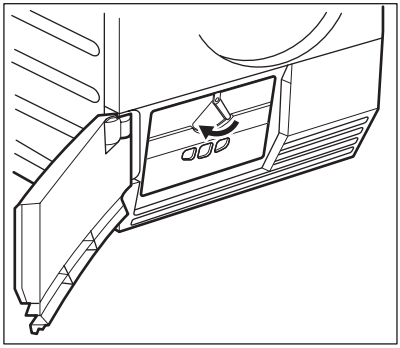

3. Tournez le loquet pour déverrouiller le capot du condenseur thermique.

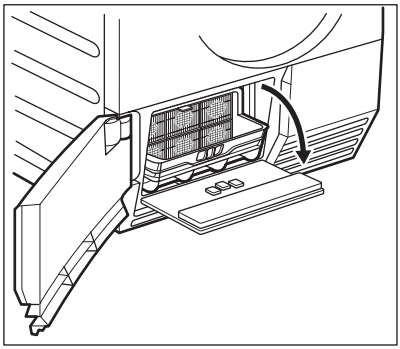

4. Abaissez le capot des filtres du condenseur thermique.

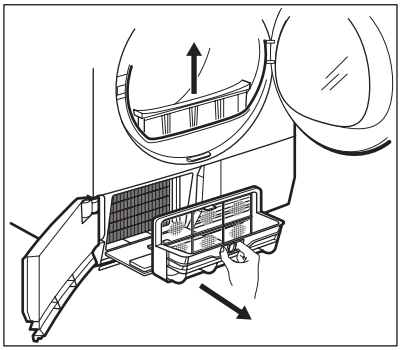

5. Soulevez le filtre principal. Tenez le filtre du condenseur thermique et sortez-le du compartiment inférieur.

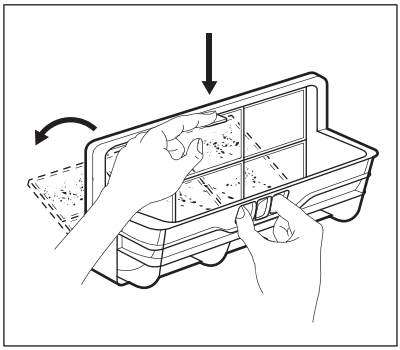

6. Poussez sur le crochet pour ouvrir le filtre.

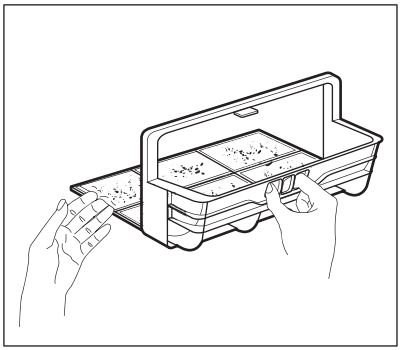

7. Nettoyez le filtre après vous être humecté la main. Au besoin, nettoyez le filtre à l'eau tiède à l'aide d'une brosse.

   Refermez le filtre.

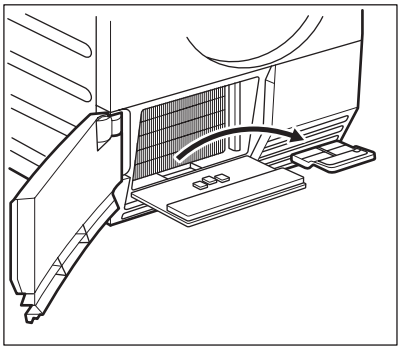

8. Nettoyez le petit filtre situé à la base.

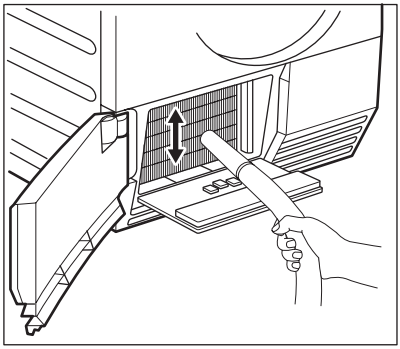

9. Si nécessaire, une fois tous les 6 mois, retirez les peluches du compartiment du condenseur thermique. Vous pouvez utiliser un aspirateur.

10. Remettez en place le petit filtre et le filtre du condenseur thermique.
11. Fermez le capot du condenseur thermique.
12. Fermez le loquet jusqu'à ce qu'un déclic se fasse entendre.
13. Fermez le capot des filtres du condenseur thermique.
14. Fermez la porte du condenseur thermique.
15. Mettez en place le filtre principal.

ATTENTION
N'utilisez pas le sèche-linge quand les filtres du condenseur thermique sont obstrués par des peluches. Cela peut endommager le sèche-linge. Cela augmente par ailleurs la consommation d'énergie.
N'utilisez pas d'objets pointus pour nettoyer le compartiment du condenseur thermique.
N'utilisez pas le sèche-linge sans les filtres.

9.4 Nettoyage du tambour

AVERTISSEMENT
Débranchez l'appareil avant de le nettoyer.

Utilisez un détergent savonneux neutre standard pour nettoyer la surface interne du tambour et les nervures de ce dernier. Séchez les surfaces nettoyées avec un chiffon doux.

ATTENTION
N'utilisez pas de matières abrasives ou de laine d'acier pour nettoyer le tambour.

9.5 Nettoyage du bandeau de commande et du boîtier

Utilisez un détergent savonneux neutre standard pour nettoyer le bandeau de commande et le boîtier.
Nettoyez-les à l'aide d'un chiffon humide. Séchez les surfaces nettoyées avec un chiffon doux.

ATTENTION
Ne nettoyez pas l'appareil à l'aide de produits de nettoyage pour meubles ou autres pouvant entraîner une corrosion.

10. EN CAS D'ANOMALIE DE FONCTIONNEMENT ET MAINTENANCE

10.1 En cas d'anomalie de fonctionnement

Problème[1)]	Cause probable	Solution
Le sèche-linge ne fonctionne pas.	Le sèche-linge n'est pas branché électriquement.	Branchez l'appareil sur le secteur. Vérifiez le fusible dans la boîte à fusibles (installation domestique).
	Le hublot est ouvert.	Fermez le hublot.
	Vous n'avez pas appuyé sur la touche Marche/Arrêt .	Appuyez sur la touche Marche/Arrêt .
	Vous n'avez pas appuyé sur la touche Départ/Pause .	Appuyez sur la touche Départ/Pause .
	L'appareil est en mode Veille.	Appuyez sur la touche Marche/Arrêt .
Résultats de séchage insatisfaisants.	Sélection d'un programme inapproprié.	Sélectionnez un programme adapté. [2)]
	Le filtre est obstrué.	Nettoyez le filtre. [3)]
	La fonction Séchage + était en mode minimal.	Réglez la fonction Séchage + sur le mode modéré ou maximal.
	Les filtres du condenseur thermique sont obstrués.	Nettoyez les filtres du condenseur thermique. [3)]
	Charge excessive.	Respectez la charge maximale.
	La grille d'aération est obstruée.	Nettoyez la grille d'aération qui se trouve en bas de l'appareil.
	Salissure sur la surface interne du tambour.	Nettoyez la surface interne du tambour.
	La dureté de l'eau est trop élevée.	Réglez la dureté appropriée de l'eau [4)].
Le hublot ne ferme pas.	Le filtre n'est pas verrouillé en position.	Mettez le filtre dans la bonne position.
	Le linge est coincé entre le hublot et le joint.	Placez la charge correctement dans le tambour.
Err (*Erreur*) s'affiche à l'écran.	Vous essayez de modifier le programme ou la fonction alors que le cycle a commencé.	Éteignez puis rallumez le sèche-linge. Faites une nouvelle sélection.
	La fonction que vous essayez d'activer ne s'applique pas au programme que vous avez sélectionné.	Éteignez puis rallumez le sèche-linge. Faites une nouvelle sélection.

Problème[1)]	Cause probable	Solution
Aucun éclairage du tambour [5)]	Éclairage du tambour défectueux.	Contactez le service après-vente pour remplacer l'éclairage du tambour.
Durée affichée à l'écran anormalement longue.[)]	La durée du cycle est calculée sur la base du volume et de l'humidité du linge.	La procédure automatique ; il ne s'agit pas d'une anomalie de l'appareil.
Programme inactif.	Le bac d'eau de condensation est plein.	Vidangez le bac d'eau de condensation[3)], puis appuyez sur la touche Départ/Pause .
Cycle de séchage trop court.	Il n'y a pas assez de linge.	Sélectionnez la durée du programme. La durée doit être proportionnelle à la charge. Pour sécher un seul article ou de petites quantités de linge, nous vous recommandons d'utiliser des durées courtes.
	Le linge est trop sec.	Sélectionnez la durée du programme ou un niveau de séchage plus élevé (par exemple Très Sec)
Cycle de séchage trop long [6)]	Le filtre est obstrué.	Nettoyez le filtre.
	Charge excessive.	Respectez la charge maximale.
	Le linge n'est pas bien essoré.	Essorez correctement le linge.
	La température de la pièce est très élevée ; il ne s'agit pas d'une anomalie de l'appareil.	Si possible, réduisez la température de la pièce.

1) Si un message d'erreur s'affiche sur l'écran (par exemple **E51**) : Éteignez puis rallumez le sèche-linge. Sélectionnez le nouveau programme. Appuyez sur la touche Départ/Pause . Cela ne fonctionne pas ? - contactez votre service après-vente et indiquez le code d'erreur.

2) suivez le descriptif du programme ; reportez-vous au chapitre *PROGRAMMES*

3) reportez-vous au chapitre *ENTRETIEN ET NETTOYAGE*

4) reportez-vous à la section *DURETÉ DE L'EAU* au chapitre *CONSEILS*

5) Uniquement pour les sèche-linge avec éclairage du tambour.

6) Remarque : au bout de 5 heures au maximum, le cycle de séchage se termine automatiquement (reportez-vous à la section *Fin du cycle de séchage*).

11. CARACTÉRISTIQUES TECHNIQUES

CE

hauteur x largeur x profondeur	850 x 600 x 600 mm (maximum 640 mm)
capacité du tambour	118 l
profondeur maximale avec hublot ouvert	1090 mm
largeur maximale avec hublot ouvert	950 mm
hauteur réglable	850 mm (+ 15 mm - réglage des pieds)
poids de l'appareil	50 kg
charge maximale	**7** kg
tension	230 V
fréquence	50 Hz
fusible nécessaire	5 A
puissance totale	950 W
classe d'efficacité énergétique	**A+**
consommation d'énergie en kWh/cycle[1)]	**2,17** kWh
consommation énergétique annuelle[2)]	260 kWh
puissance absorbée en mode « Veille »	0,44 W
puissance absorbée en mode éteint	0,44 W
type d'utilisation	Domestique
température ambiante autorisée	+ 5 °C à + 35 °C

1) 7 kg de coton, essoré à 1 000 tr/min conformément à la norme EN 61121

2) Consommation énergétique annuelle en kWh basée sur 160 cycles de séchage du programme standard pour le coton, avec une charge complète ou partielle, et la consommation des modes basse consommation. La consommation énergétique réelle par cycle dépendra de l'utilisation de l'appareil (NORME (EU) No 392/2012).

12. INSTALLATION

12.1 Déballage

ATTENTION

Avant de mettre l'appareil en service, il est impératif d'enlever tous les éléments de protection de transport.
Pour retirer les cales en polystyrène :

1. Ouvrez le hublot.
2. Sortez le tuyau en plastique et les cales en polystyrène du tambour.

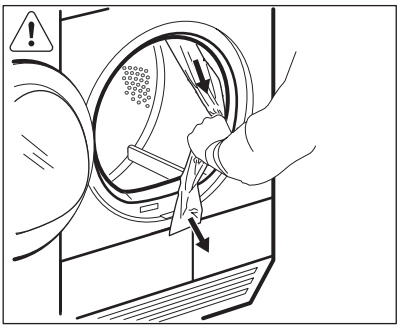

Il est possible de régler la hauteur du sèche-linge. Pour ce faire, réglez les pieds (reportez-vous au schéma).

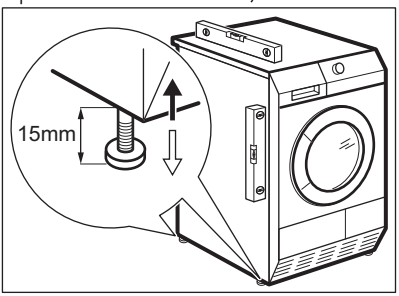

12.2 Installation sous un plan de travail

L'appareil peut être installé de façon autonome ou sous un plan de travail de cuisine si un espace correct est disponible (voir schéma).

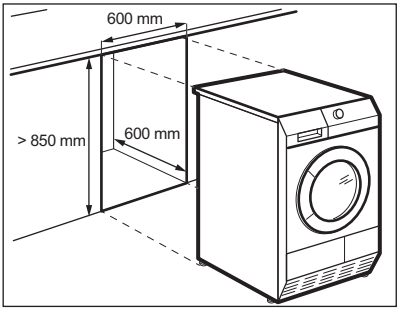

12.3 Réversibilité de la porte

L'utilisateur peut installer le hublot de sorte qu'il s'ouvre dans l'autre sens. Cela est utile si l'espace autour de l'appareil est restreint et rend le chargement et le retrait du linge difficile. (Reportez-vous à la notice séparée.)

13. EN MATIÈRE DE PROTECTION DE L'ENVIRONNEMENT

Recyclez les matériaux portant le symbole ♲ . Déposez les emballages dans les conteneurs prévus à cet effet.
Contribuez à la protection de l'environnement et à votre sécurité, recyclez vos produits électriques et électroniques. Ne jetez pas les appareils portant le symbole avec les ordures ménagères. Emmenez un tel produit dans votre centre local de recyclage ou contactez vos services municipaux.

www.aeg.com/shop

136929330-A-402013

CE

AEG

perfekt in form und funktion