ALASKA

Mode d'emploi
Cafetière électrique CM 1600

Chère cliente,
Cher client,

Toutes nos félicitations pour l'achat de ce produit **ALASKA**. Comme tous les produits **ALASKA**, celui-ci a aussi été fabriqué selon les connaissances techniques les plus récentes et avec des éléments électriques et électroniques modernes et sûrs.

Avant d'utiliser cet appareil, prenez le temps de lire ce mode d'emploi.

Merci beaucoup !

Sommaire

Importantes consignes de sécurité	3 - 4
Eléments fonctionnels	4
Avant la première mise en service	5
Mise en service	5 - 6
Nettoyage et entretien	6 - 7
Détartrer	7
Caractéristiques techniques	8
Garantie	8

GXF0356

SIG GmbH
Schlueterstrasse 3
D-40235 Duesseldorf

Importantes consignes de sécurité

1. Avant de mettre cet appareil en service, veuillez lire ce mode d'emploi avec attention. Tenez compte de toutes les consignes de sécurité afin d'éviter les dommages qui seraient dus à une utilisation inappropriée.
2. Si cet appareil est remis à une tierce personne, il faut y joindre le mode d'emploi.
3. Il n'y aura pas de prise en charge par la garantie pour les dommages éventuels dus à une utilisation inappropriée ou à un maniement incorrect.
4. Avant la première utilisation, vérifiez si la tension et le type de courant du secteur correspondent bien aux indications se trouvant sur la plaque signalétique.
5. Cette machine ne doit pas être utilisée à des fins commerciales.
6. Ne laissez jamais les enfants ou les personnes irresponsables utiliser les appareils électriques sans surveillance ; ils ne reconnaîtraient pas les dangers liés à ces appareils.
7. Placez l'appareil sur une surface plane et stable, à l'écart des flammes du gaz, des cuisinières ou des poêles de chauffage ainsi qu'à l'écart des enfants et des personnes irresponsables.
8. N'essayez jamais de réparer vous-même l'appareil. Il y a un risque d'électrocution !
9. En cas de pannes, faites réparer l'appareil uniquement par des personnes qualifiées. N'ouvrez en aucun cas vous-même le boîtier.
10. Ne plongez pas l'appareil dans l'eau ou tout autre liquide.
11. Evitez d'endommager le cordon d'alimentation **(8)** par écrasement, pliure ou frottement contre des bords tranchants.
12. Ne touchez jamais la prise avec des mains mouillées ou humides.
13. Si vous utilisez une rallonge, celle-ci doit correspondre à la puissance concernée.
14. Posez le cordon d'alimentation **(8)** et la rallonge éventuelle de telle sorte qu'on ne puisse pas la tirer ni trébucher dessus involontairement.
15. Ne tirez pas sur le cordon d'alimentation **(8)** pour débrancher l'appareil et ne l'enroulez pas autour de l'appareil. Contrôlez régulièrement la prise et le cordon d'alimentation **(8)**.
16. Ne placez pas d'objet à l'intérieur de l'appareil.
17. Après chaque utilisation et avant chaque nettoyage, débranchez l'appareil.
18. Si le cordon d'alimentation **(8)** de l'appareil est endommagé, il devra être remplacé par le fabricant, son service après-vente ou une personne de qualification semblable afin de parer à tous dangers.
19. **Risque de brûlures :** La plaque chauffante et le boîtier de l'appareil sont brûlants lors de son utilisation. Prenez la verseuse **(5)** par sa poignée uniquement.
20. La verseuse **(5)** est uniquement destinée à cette cafetière.

Importantes consignes de sécurité

21. Tant qu'elle est brûlante, ne placez jamais la verseuse **(5)** sur une surface mouillée ou froide.
22. Ne pas utiliser l'appareil à l'extérieur et l'installer dans un environnement sec.
23. Quand l'appareil n'est pas en service, éteignez-le.
24. Ne déplacez pas l'appareil s'il contient du liquide brûlant.
25. Conservez les instructions de service.

Eléments fonctionnels

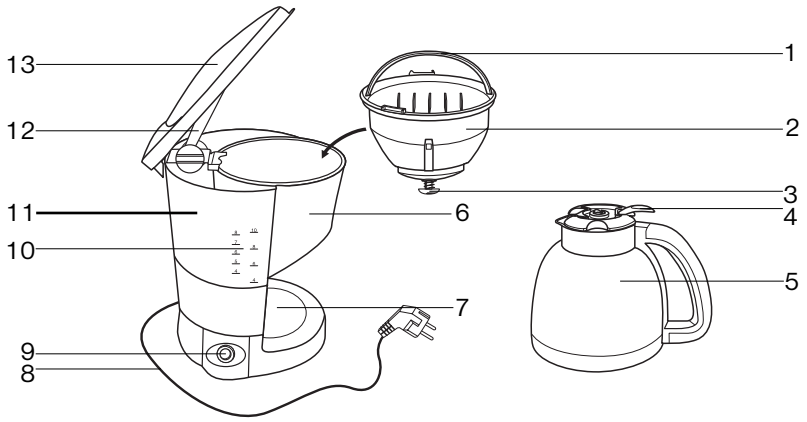

1. Poignée de transport
2. Porte-filtre
3. Stop-gouttes
4. Levier pour bec verseur
5. Verseuse
6. Logement du filtre
7. Plaque chauffante
8. Cordon d'alimentation et fiche
9. Commutateur Marche/ Arrêt **I/O**, Témoin lumineux
10. Indicateur du niveau d'eau
11. Réservoir d'eau
12. Conduite d'eau bouillante
13. Couvercle

Avant la première mise en service

- Retirez tous les matériaux d'emballage.
- Avant la première utilisation, nettoyez la cuillère (fournie), le porte-filtre **(2)** et la verseuse **(5)** avec de l'eau chaude. Séchez ces pièces. Placez un filtre en papier dans le porte-filtre **(2)**. Placez la verseuse **(5)** sur la plaque chauffante **(7)** de telle sorte que l'eau bouillante puisse passer à travers le filtre puis par l'ouverture du couvercle de la verseuse **(5)**.
- Pour éliminer les restes éventuels de la fabrication, faites bouillir deux fois de l'eau dans la cafetière sans café :
- Ouvrez le couvercle **(13)** et remplissez le réservoir **(11)** jusqu'au maximum de 8 ou10 sur l'indicateur du niveau d'eau **(10)** avec de l'eau claire. Branchez la fiche **(8)** dans une prise adaptée. Placez le commutateur marche/ arrêt **I/O (9)** sur ***I***. Le témoin lumineux de service **(9)** s'allume. L'ébullition commence.
- Quand l'eau a circulé dans l'appareil, placez le commutateur Marche/ Arrêt **I/O (9)** en position ***O***. Le témoin de service **(9)** s'éteint. A ce moment, l'appareil est éteint. Laissez-le refroidir pendant 5 minutes puis renouveler la procédure une deuxième fois. Vous pouvez vider l'eau à chaque fois.

Mise en service

- Mettez le nombre de tasses d'eau souhaité dans le réservoir **(11)**, en vous basant sur l'indicateur de niveau d'eau **(10)**. Vous pouvez préparer 8 grandes tasses ou 10 petites tasses au maximum en une fois. Placez le filtre en papier dans le porte-filtre **(2)**.
- Installer le porte-filtres en utilisant la poignée Tragegriff **(1)**. Le guide avec des ergots en forme de flèches, doit être placé à l'arrière. Vérifiez si les guides et les ergots sont bien positionnés puis tournez le porte-filtre dans le sens inverse à celui des aiguilles d'une montre jusqu'à enclenchement.
- A l'aide de la cuillère (fournie) mettez la quantité nécessaire (consulter l'emballage) de café dans le filtre en papier puis refermez le couvercle **(13)**. Branchez la fiche (8) dans une prise adaptée. Placez le commutateur marche/ arrêt **I/O (9)** sur I. Le témoin lumineux de service **(9)** s'allume. L'ébullition commence.
- **Prudence :** Ne pas trop remplir le réservoir **(11)** pour éviter un débordement de la verseuse **(5)** ou du porte-filtre **(2)**.
- Quand l'eau a circulé dans l'appareil, placez le commutateur Marche/ Arrêt **I/O (9)** en position ***O***.

Mise en service

- Soyez prudent lors du service avec la verseuse **(5)** afin d'éviter de renverser de l'eau ou du café brûlant.
- Pour servir, appuyez sur le levier **(4)**. Le bec verseur sera alors ouvert. Penchez la verseuse **(5)** pour servir.
- Si vous souhaitez retirer le couvercle de la verseuse, procédez comme suit : Utilisez les deux découpes du couvercle de la verseuse et tournez-le dans le sens inverse à celui des aiguilles d'une montre jusqu'en butée, puis retirez-le.
- Pour remettre le couvercle en place, procédez dans le sens inverse.
- **Remarque :** Votre cafetière est munie d'un système stop-gouttes. Le stop-gouttes **(3)**, placé sous le porte-filtre **(2)**, vous permet de retirer, pour un bref moment, la verseuse **(5)** de la cafetière, alors que celle-ci est encore en marche.
- Pour éviter un débordement du filtre, la verseuse **(5)** devra être remise sous le porte-filtre **(2)** le plus rapidement possible.
- Une fois la préparation terminée, la plaque chauffante **(7)** garde chaud le café se trouvant dans la verseuse **(5)**. Il faudra toujours éteindre l'appareil et le débrancher **(8)** si la plaque chauffante ne sert plus.
- L'appareil permet également de faire du thé.
- Sortez la fiche **(8)** de la prise avant chaque nettoyage.
- Nettoyez le boîtier à l'aide d'un chiffon légèrement humide.
- Ne jamais placer l'appareil sous l'eau courante et ne jamais le plonger dans l'eau ou tout autre liquide.
- Le porte-filtre **(2)** est simple à enlever pour faciliter son nettoyage. Pour cela, veuillez le tourner dans le sens des aiguilles d'une montre et sortez-le en le tenant par la poignée **(1)**.
- Sortez le filtre en papier de l'appareil, jetez-le et nettoyez soigneusement le porte-filtre **(2)** avec de l'eau chaude et éventuellement un peu de produit à vaisselle.
- Nettoyez le réservoir à eau **(11)** de temps en temps avec un chiffon humide. N'utilisez pas de produits abrasifs.

Nettoyage et entretien

- Sortez la fiche **(8)** de la prise avant chaque nettoyage.
- Nettoyez le boîtier à l'aide d'un chiffon légèrement humide.
- Ne jamais placer l'appareil sous l'eau courante et ne jamais le plonger dans l'eau ou tout autre liquide.
- Le porte-filtre **(2)** est simple à enlever pour faciliter son nettoyage.

Nettoyage et entretien

- Sortez le filtre en papier de l'appareil, jetez-le et nettoyez soigneusement le porte-filtre **(2)** avec de l'eau chaude et éventuellement un peu de produit à vaisselle.
- Nettoyez le réservoir à eau **(11)** de temps en temps avec un chiffon humide. N'utilisez pas de produits abrasifs.

Détartrer

- Pour que l'appareil conserve son excellente qualité, il est conseillé de le détartrer de temps à autre. La dureté de l'eau et l'intensité d'utilisation déterminent les espaces de temps entre chaque détartrage. Veillez à utiliser uniquement les produits de détartrage destinés aux cafetières et suivez les instructions du fabricant.
- Remplissez le réservoir **(11)** jusqu'à la marque supérieure avec de l'eau fraîche additionnée de la quantité de produit de détartrage indiquée.
- Placez la verseuse **(5)** sur la plaque chauffante **(7)**.
- Démarrez l'ébullition comme décrit ci-dessus.
- Dès que la procédure d'ébullition est terminée, retirez la verseuse **(5)** pleine puis éliminez immédiatement la solution. Ne pas verser le produit de détartrage dans les éviers émaillés. N'utilisez pas deux fois la même solution.
- Renouvelez la procédure si nécessaire.
- Des restes de produit de détartrage peuvent influencer négativement le goût du café. Rincez soigneusement la cafetière en y faisant bouillir de l'eau plusieurs fois jusqu'à ce qu'il n'y ait plus de restes de produit de détartrage.
- Rincez la verseuse **(5)** et le porte-filtre **(2)** avec de l'eau chaude et un peu de produit à vaisselle doux, essuyez ces pièces soigneusement et replacez-les dans l'appareil.

Caractéristiques techniques

Tension de service	:	230 V~ 50 Hz
Puissance consommée	:	1000 Watt
Volume	:	1,0 l

Informations sur la protection de l'environnement

Tout appareil électrique usé est une matière recyclable et ne fait pas pas partie des ordures ménagères! Nous vous demandons de bien vouloir nous soutenir en contribuant activement au ménagement des ressources et à la protection de l'environnement en déposant cet appareil dans sites de collecte(si existants).

Garantie

Cet appareil bénéficie de la garantie légale.
Les réclamations sont à signaler immédiatemment après leur constatation.

Le droit à la garantie disparaît en cas d'intervention par l'acheteur ou un tiers. Les dommages provoqués par un maniement ou une utilisation inappropriée, par une mise en place ou un entreposage incorrect, par un branchement ou une installation erroné ainsi que dans les cas de force majeure ou d'influence extérieure n'entrent pas dans la garantie. Nous conseillons de lire avec attention le mode d'emploi qui comprend d'importantes consignes.

Le droit à la garantie doit être justifié par l'acheteur sur présentation du ticket de caisse.

Remarques :

1. Si votre appareil présente des défauts de fonctionnement, commencez par contrôler une alimentation en courant interrompue ou un maniement incorrect n'en sont pas la cause.
2. Veillez à joindre ou, en tous cas, garder disponibles, les documents suivants à votre appareil défectueux :
   - Ticket de caisse
   - Désignation de l'appareil / type/ marque
   - Décrire le plus précisément possible le défaut apparu.

En cas de panne durant la période de garantie, adressez-vous à votre revendeur.

GWL 7/02 OS/FR

Caractéristiques techniques

Tension de service	:	230 V~ 50 Hz
Puissance consommée	:	1000 Watt
Volume	:	1,0 l

Informations sur la protection de l'environnement

Tout appareil électrique usé est une matière recyclable et ne fait pas pas partie des ordures ménagères! Nous vous demandons de bien vouloir nous soutenir en contribuant activement au ménagement des ressources et à la protection de l'environnement en déposant cet appareil dans sites de collecte(si existants).

Garantie

Cet appareil a été fabriqué et vérifié selon les méthodes les plus modernes. **Il est garanti** par le vendeur **pendant une durée de 24 mois** contre tous défauts de matière et vices de fabrication. La garantie commence à courir à compter de la date d'achat aux conditions suivantes :
Nous nous engageons à remédier, pendant la durée de la garantie, gratuitement à tout vice de notre marchandise provenant d'un défaut de matière ou d'un vice de fabrication. Toute plainte est à formuler aussitôt après constatation du défaut.
La garantie cesse de plein droit si l'acheteur ou un tiers procède lui-même à des interventions. Toute garantie est exclue pour les dommages imputables à: manipulation ou emploi inappropriés; placement ou conservation de l'appareil dans de mauvaises conditions; branchement ou installation non conformes aux règles de l'art; des incidents tenant à des cas de force majeure ou à toute autre influence extérieure.
Sont exclus tous droits d'indemnisation sauf si ceux-ci reposent sur des intentions préméditées ou sur des fautes graves de la part du fabricant.
Pour bénéficier de la garantie, l'acheteur doit présenter la facture d'achat. Cette garantie est valable dans le pays dans lequel l'appareil a été acheté. La présente garantie conventionnelle n'exclut en aucun cas pour l'acheteur le bénéfice de la garantie légale des vices cachés prévue aux articles 1641 et ss. du Code Civil.
Avis :

1. En cas de mauvais fonctionnement de votre appareil, veuillez d'abord vérifier si celui-ci n'est pas dû à une autre cause telle que p.ex. interruption de l'alimentation en courant électrique, piles usées ou fausses manœuvres, etc.
2. Nous vous rappelons qu'en tous les cas, l'appareil doit obligatoirement être remis dans son emballage d'origine et être accompagné des documents suivants :
   - votre facture d'achat / bon de caisse
   - le bulletin dûment rempli, indiquant les défauts et votre adresse