ALPATEC

CLIMATISEUR MOBILE MONOBLOC RÉVERSIBLE

AC 36

MODE D'EMPLOI

F R A N Ç A I S

***ALPATEC** vous félicite d'avoir choisi ce produit et vous remercie de votre confiance. Pour votre confort et votre sécurité, votre article a été vérifié à toutes les étapes de sa fabrication et a passé avec succès tous nos tests de qualité. Nos produits sont conçus pour vous plaire tant par leur design que par leur facilité d'utilisation et dans l'objectif constant de vous apporter complète satisfaction.*

CONSIGNES DE SÉCURITÉ

Lorsque vous utilisez des appareils électriques, des précautions de base sont à prendre.

LIRE ATTENTIVEMENT CETTE NOTICE AVANT LA PREMIERE UTILISATION DE L'APPAREIL

Lors du montage et à chaque opération d'entretien, il faut observer les précautions citées dans ce manuel ainsi qu'adopter toutes les précautions suggérées par le bon sens commun et par les Normes de Sécurité en vigueur sur le lieu de l'installation.

- Veiller à installer cet appareil en respectant les règles nationales d'installation électrique. Vérifier que le voltage indiqué sur la plaque signalétique correspond bien à celui de votre installation. Toujours connecter l'appareil à la terre.
- Installer le climatiseur sur une surface plane et sèche dans un endroit spacieux, sans obstacles. Laisser un minimum de 50 cm entre le climatiseur et le mur.
- Toujours mettre le climatiseur en position verticale, afin de maintenir le compresseur dans de bonnes conditions.
- Ne pas laisser cet appareil dans une pièce avec des enfants ou des personnes handicapées sans surveillance.
- Cet appareil n'est pas prévu pour être utilisé par des personnes (y compris les enfants) dont les capacités physiques, sensorielles ou mentales sont réduites, ou des personnes dénuées d'expérience ou de connaissance, sauf si elles ont pu bénéficier, par l'intermédiaire d'une personne responsable de leur sécurité, d'une surveillance ou d'instruction préalables concernant l'utilisation de l'appareil.
  Il convient de surveiller les enfants pour s'assurer qu'ils ne jouent pas avec l'appareil.
- Ne pas utiliser cet appareil à l'extérieur, dans un environnement humide, près d'une baignoire, d'une douche ou d'une piscine.
- Ne pas immerger cet appareil ou le cordon d'alimentation.
- Cet appareil est livré avec un câble d'alimentation monté. Ne pas utiliser d'autres connections électriques que celles livrées et recommandées par le fabricant. Ceci peut être dangereux et risque d'endommager l'appareil.
- Ne pas utiliser cet appareil si le câble électrique est endommagé ou si une panne a été détectée.
- Cet appareil est destiné à un usage domestique, selon les instructions du manuel.
- Ne jamais débrancher ou déplacer l'appareil en tirant sur le cordon d'alimentation.
- Débrancher l'appareil avant de le nettoyer ou d'effectuer le remplacement d'un élément.
- Ne jamais utiliser l'appareil sans son filtre.
- Eviter toute proximité avec des appareils tels que postes de télévision, radios afin d'éviter des interférences magnétiques.
- Ne pas placer l'appareil près d'une source de chaleur ou dans une pièce où l'air peut contenir du gaz, de l'huile, du soufre...
- Ne pas utiliser l'appareil s'il n'est pas entièrement assemblé et veiller en particulier à ce que sa grille de protection soit correctement fixée, et sa gaine d'évacuation correctement installée.
- Ne pas introduire d'objets dans la grille.
- Ne pas placer d'objet sur l'appareil. Ne pas obstruer les arrivées et sorties d'air.
- Ne jamais réparer l'appareil vous même. Vous perdriez le bénéfice de la garantie. Comme tout appareil électrique, il doit être réparé par une personne qualifiée. De même, le changement du cordon d'alimentation représente un réel danger et il est nécessaire de contacter un réparateur agréé.
- Ventiler la pièce de temps en temps pendant l'utilisation
- Une vidange des condensats doit être faite avant de bouger le climatiseur
- Pour un drainage optimum, le tuyau d'évacuation des condensats doit rester droit.

LE FABRICANT NE SAURAIT ÊTRE TENU POUR RESPONSABLE DE LA MAUVAISE UTILISATION DE L'APPAREIL.
CONSERVER SOIGNEUSEMENT CE MODE D'EMPLOI.

- Le fabricant décline toute responsabilité en cas de dommages aux personnes ou aux biens suite au non respect des normes contenues dans cette notice.
- Après avoir retiré l'emballage, s'assurer que l'appareil est en parfait état.
- Les appareils peuvent subir des mises à jour et par conséquent présenter des éléments différents de ceux qui sont représentés sans que cela constitue pour autant un préjudice pour les textes contenus dans ce manuel.

SPECIFICATIONS TECHNIQUES

	Unités	AC 36
Puissance maxi	Btu	12000
Puissance nominale (froid)	W	3520
Puissance absorbée (froid)	W	1350
Puissance nominale (chaud)	W	3520
Puissance absorbée (chaud)	W	1170
EER / classe		2,60 / A
COP / classe		3 / A+
Débit d'air	m^3/h	420
Capacité de déshumidification	l/j	36
Niveau sonore	dB(A)	58
Longueur max de la gaine	m	1,50
Diamètre de la gaine	mm	150
Dimensions	mm	375 x 775 x 442
Poids	kg	40
Idéal pour une pièce jusqu'à	m^2	30
Gaz		R 410 A
Protection		IP 24
Quantité gaz	kg	0,88

Plage de réglage : mode climatisation : 17 à 30°C
mode chauffage : 17 à 30°C

Ne pas émettre de R 410 A dans l'atmosphère : le R 410 A est un gaz à effet de serre fluoré, cité dans le Protocole de Kyoto, avec un Pouvoir de Réchauffement Global (GWP) égal à 1975.
Circuit hermétiquement fermé.

SCHEMA ELECTRIQUE

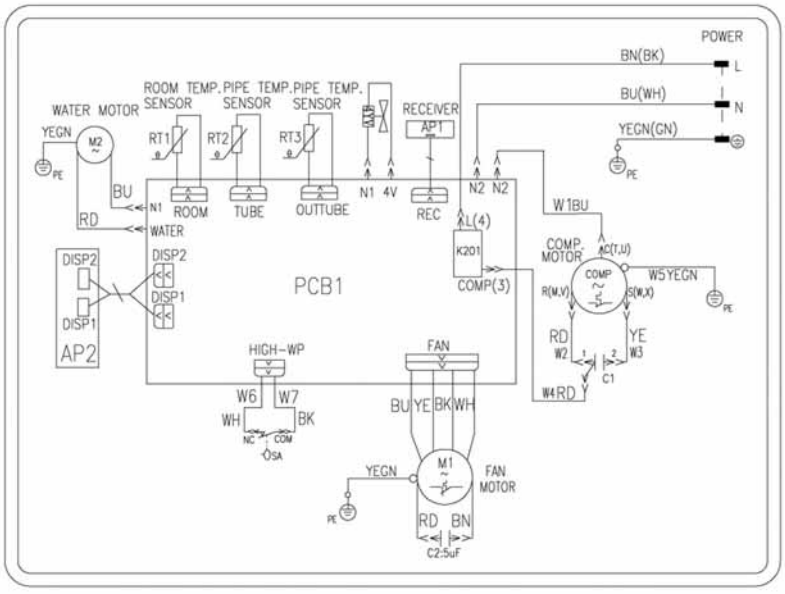

DESCRIPTIF DE L'APPAREIL

1. Panneau de commandes
2. Fenêtre de réception signal télécommande
3. Rangement télécommande
4. Sortie d'air
5. Ailettes verticales
6. Ailettes horizontales
7. Roulettes
8. Filtres à air
9. Poignée du filtre à air
10. Poignée
11. Entrée d'air
12. Sortie d'air
13. Cordon d'alimentation

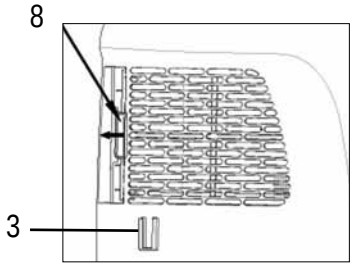

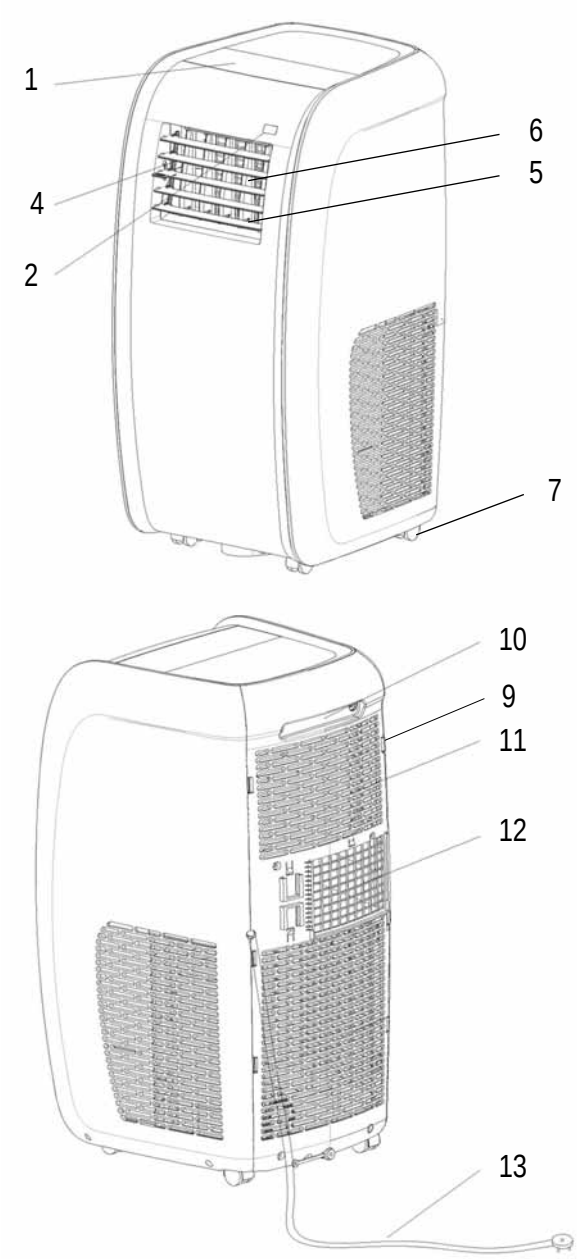

ACCESSOIRES

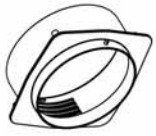
Raccord rond
(18)

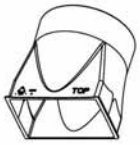
Glissière
(14)

Gaine
(15)

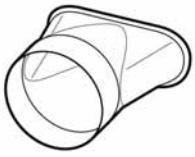
Buse plate
(16)

Tuyau d'évacuation
des condensats
(E)

Pince
(C)

Collier de
serrage
(D)

Bouchon
du tuyau
(B)

Vis
(F)

Crochet enrouleur
de câble
(G)

PANNEAU DE COMMANDES

1. Marche / Arrêt
2a. Mode
2b. Témoins lumineux Mode
3. Augmentation de la température
4. Diminution de la température
5. Minuterie
6. Fonction NUIT
7a. Ventilation
7b. Témoins lumineux de Ventilation
8. Affichage

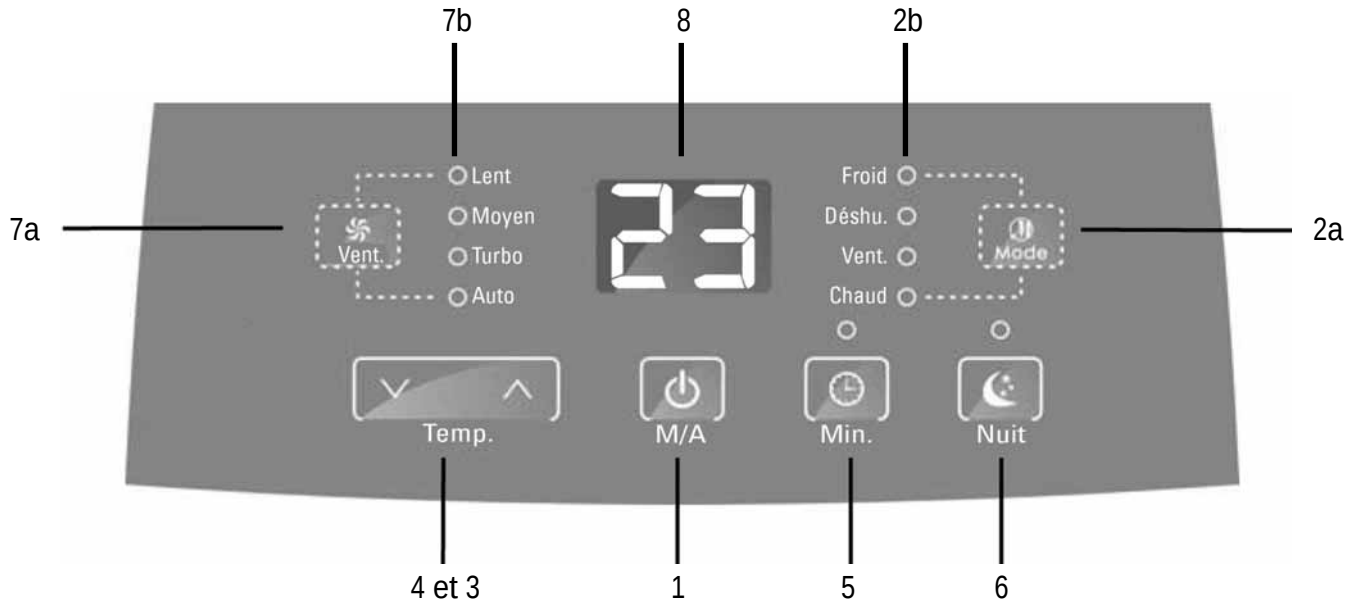

A chaque fonction correspond une LED qui s'allumera lorsque la fonction sera active et s'éteindra lorsque la fonction sera annulée ou changée.

TÉLÉCOMMANDE

La télécommande de votre appareil fonctionne avec 2 piles LR06.
Pour mettre en place les piles, ouvrir le couvercle à l'arrière de la télécommande en le faisant glisser vers l'extérieur, insérer les piles dans le compartiment et refermer le couvercle

1. Marche / Arrêt
2. Mode
3. Augmentation de la température
4. Diminution de la température
5. Fonction Ventilation
6. Bouton inactif
7. Bouton inactif
8. Bouton inactif
9. Fonction X-Vent.
10. Minuterie
11. Fonction Lumière
12. Fonction Turbo
13. Fonction Nuit
14. Fonction affichage Température

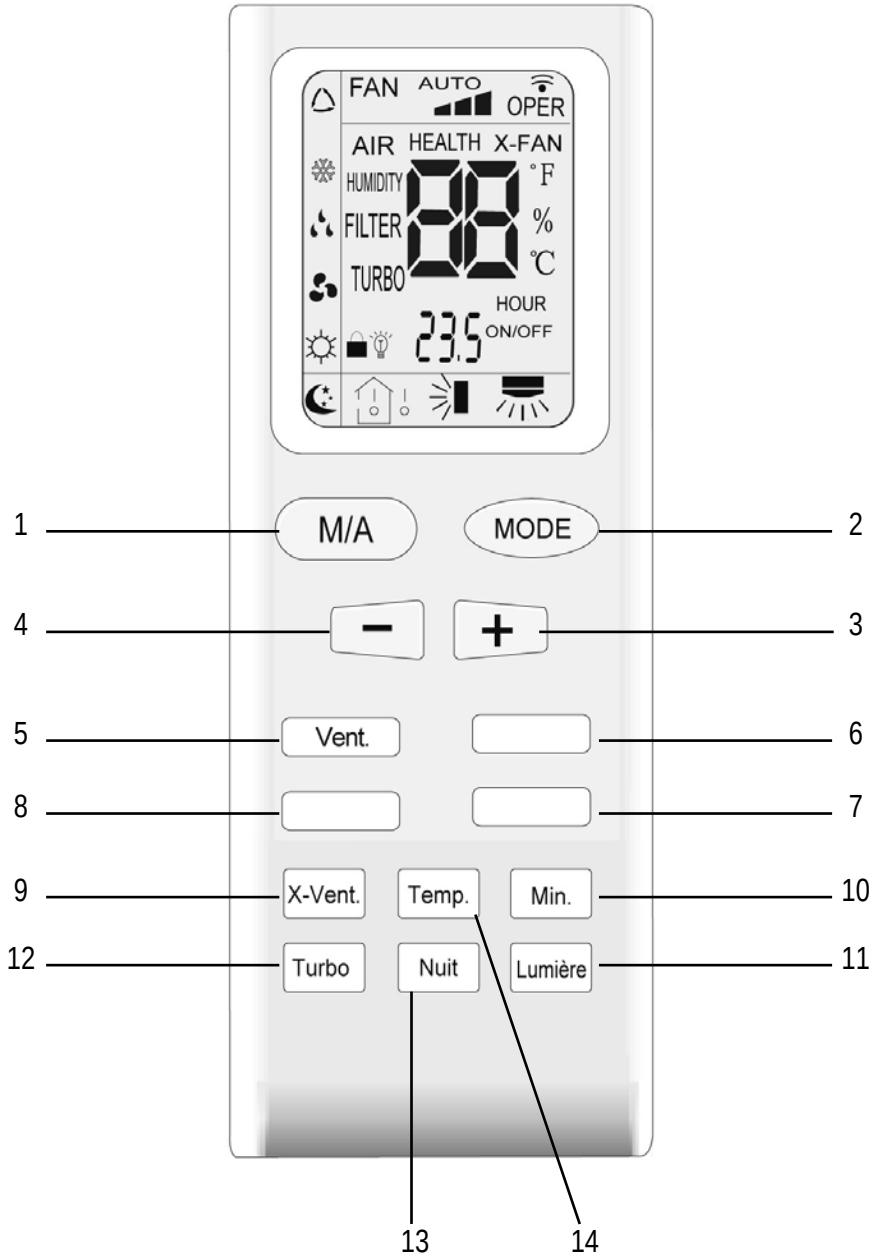

ATTENTION

- Ne pas utiliser une autre télécommande dans la pièce (télévision) pour ne pas affecter le fonctionnement du climatiseur.
- Ne pas laisser la télécommande exposée au soleil ni prêt d'une source de chaleur.

INSTALLATION DU RANGE CORDON

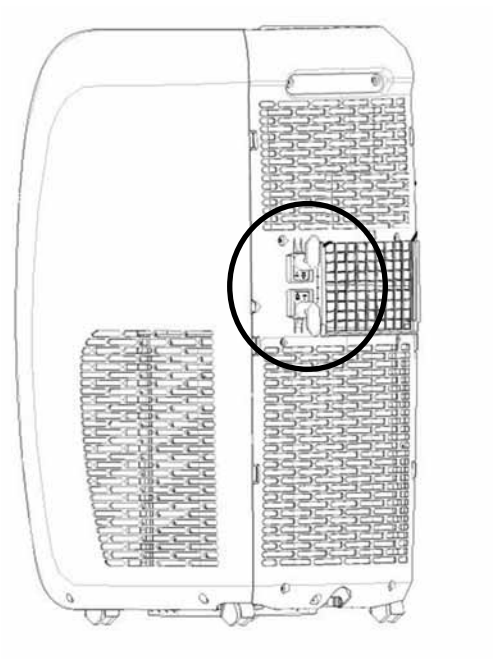

• Clipser les crochets enrouleur de câble (G) à l'arrière du climatiseur.
• Enrouler le cordon autour du range cordon.

EVACUATION DES CONDENSATS

Votre climatiseur est équipé de la technologie d'évacuation des condensats par évaporation via la gaine d'air chaud.
Cette opération est automatique.

- En mode chauffage ou dans certains cas (environnement très humide par exemple), l'appareil ne peut pas évacuer tous les condensats par la gaine et une partie est récupérée dans un bac à l'intérieur du climatiseur. Lorsque le réservoir est plein, un BIP retentira 8 fois et l'écran affichera le code erreur « H8 ».
- Pour vider le bac, arrêter le climatiseur, positionner un récipient sous le bouchon de vidange (B), retirer le bouchon de vidange pour laisser s'évacuer l'eau.
- Lorsque le bac est vide, replacer le bouchon de vidange et redémarrer le climatiseur.

EVACUATION DES CONDENSATS EN CONTINUE

- Retirer le tuyau d'évacuation des condensats de son rangement (pince (C)), retirer les colliers de serrage (D), retirer le bouchon (B) et l'eau pourra s'évacuer du bac.

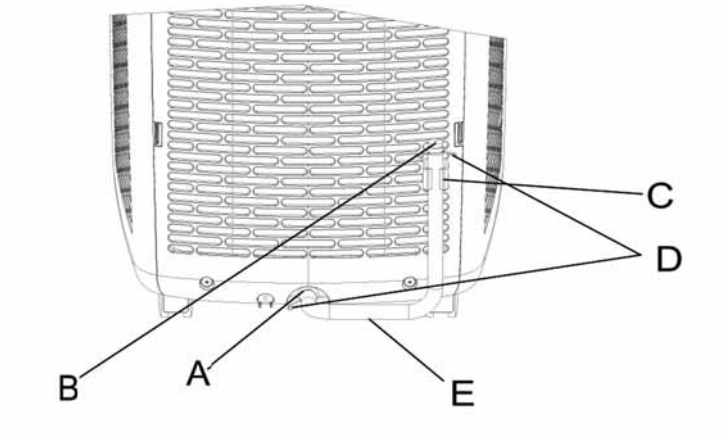

A. Réservoir
B. Bouchon
C. Pince de fixation
D. Colliers
E. Tuyau d'évacuation des condensats

- Réinstaller le tuyau de d'évacuation des condensats comme indiqué en étape 3 (page 8).
- L'appareil se remettra à fonctionner après 3 minutes.

INSTALLATION DU TUYAU D'EVACUATION DES CONDENSATS EN CONTINUE

ÉTAPE 1

• Retirer le bouchon B du réservoir d'eau A

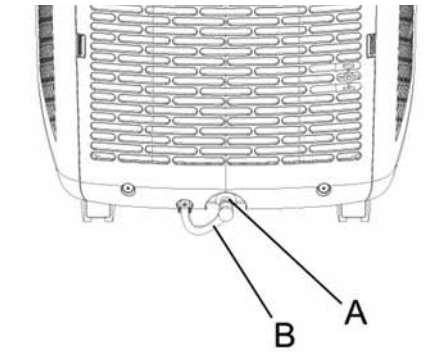

ÉTAPE 2

• Fixer la pince C à l'arrière de l'appareil avec la vis prévue à cet effet à l'emplacement indiqué sur le schéma

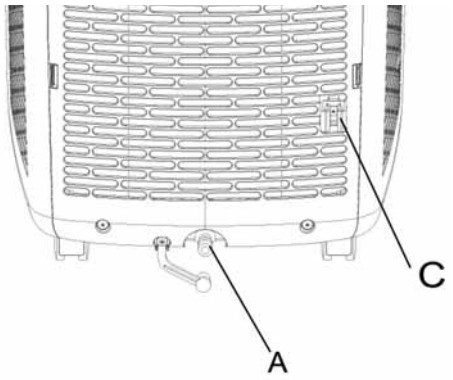

ÉTAPE 3

• Fixer un côté du tuyau au raccord réservoir (A)
• Insérer le bouchon à l'autre extrémité du tuyau
• Fixer le collier (D) à chaque extrémité du tuyau
• Fixer le tuyau dans la pince

A. Réservoir
B. Bouchon
C. Pince de fixation
D. Colliers
E. Tuyau d'évacuation des condensats

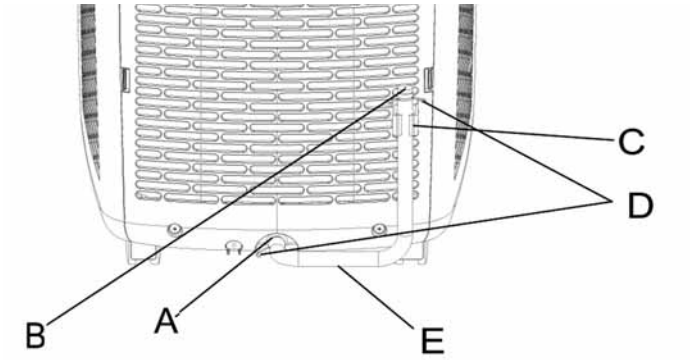

INSTALLATION DE LA GAINE D'EVACUATION

INSTALLATION MOBILE (À TRAVERS UNE FENÊTRE OU PORTE FENÊTRE ENTRE OUVERTE)

Monter la gaine d'air chaud (15) sur la sortie d'air arrière de l'appareil en utilisant la glissière (14).
Visser le raccord rond (18) puis la buse plate (16) sur l'extrémité libre.
Positionner le climatiseur devant une fenêtre ou une porte fenêtre et fixer l'accessoire entre les battants.

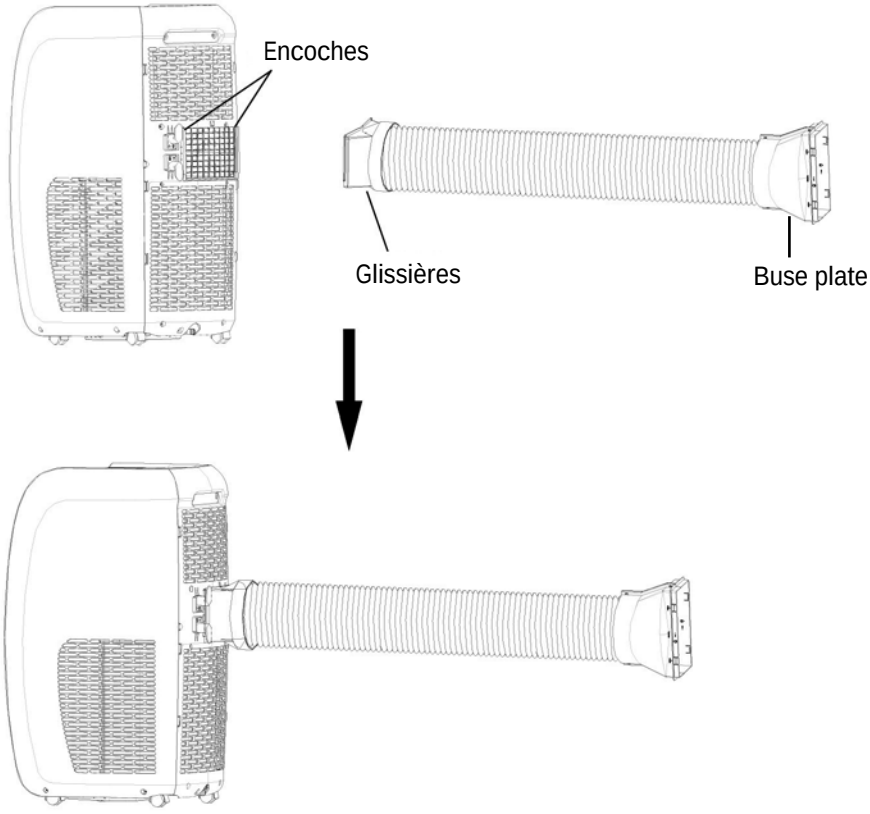

INSTALLATION « FIXE »

Le climatiseur peut-être installé sur un trou fixe pratiqué dans un mur entre 40 et 100 cm du sol.
Réaliser une ouverture de diamètre Ø15 cm et fixer l'extrémité de la gaine (en utilisant un tuyau PVC par exemple).
Veiller à respecter une distance d'environ 20 cm entre l'appareil et le mur pour permettre la circulation d'air.

- Il est recommandé d'utiliser la gaine d'air chaud la plus courte et la plus horizontale possible.

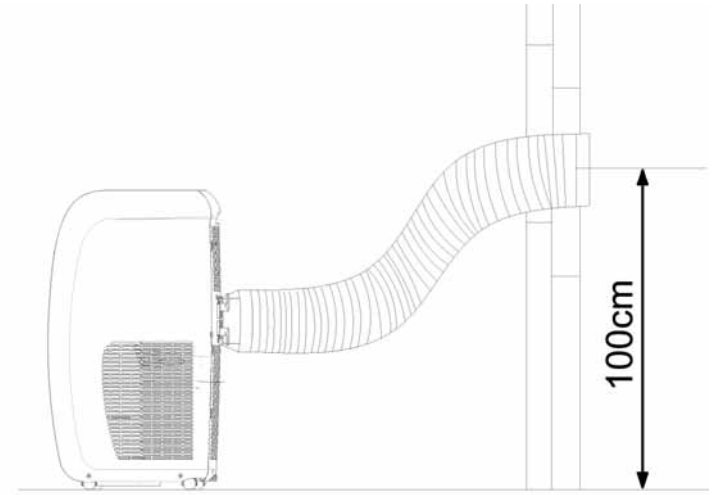

- Le schéma suivant vous montre ce qu'il ne faut pas faire : si la gaine est pliée, l'appareil ne fonctionnera pas correctement) : la gaine doit être la plus droite possible.

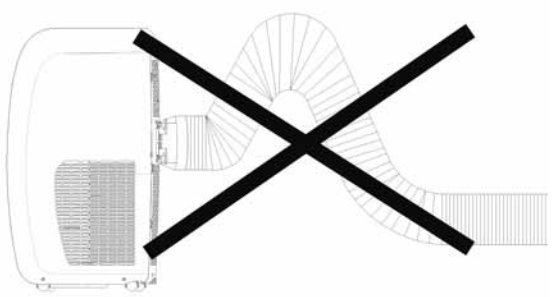

INSTALLATION DU KIT FENETRE

Lors de l'utilisation d'un climatiseur mobile, l'air chaud doit être expulsé à l'extérieur de la pièce à climatiser par un conduit d'air. Cette gaine d'évacuation se place généralement dans l'entrebâillement d'une fenêtre ou d'une porte. Mais l'air chaud peut alors entrer dans la pièce et diminuer significativement l'efficacité de votre climatiseur.
Le kit fenêtre, permet alors d'optimiser l'efficacité du climatiseur. Il est ajustable à toutes les dimensions de fenêtre ou de porte grâce à des liens réglables.

Le kit se place dans les ouvertures latérales, hautes et basses créées par l'entrebâillement de la fenêtre.

Pièces fournies :

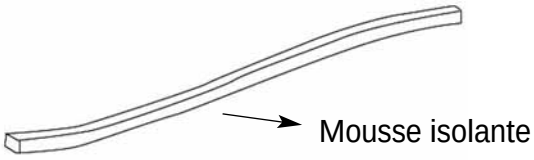

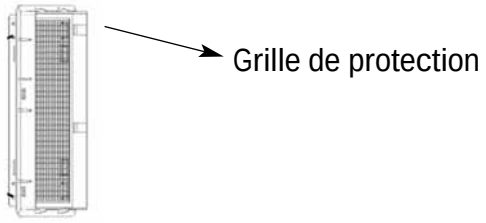

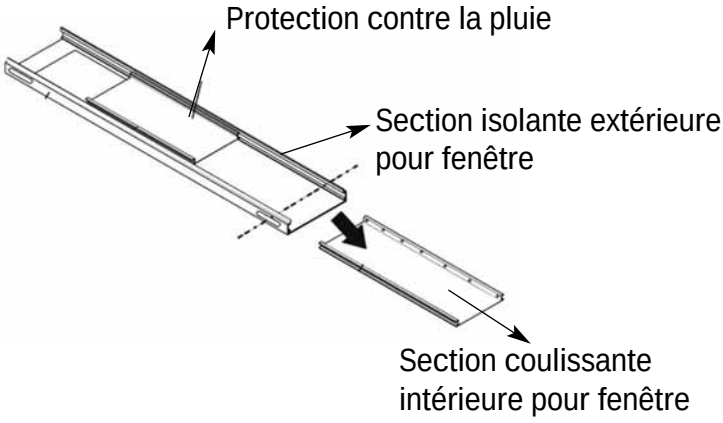

1- Fixer la grille de protection sur le panneau en s’assurant qu’elle soit bien emboîtée.

2- Couper le joint en mousse à la bonne longueur et le fixer sur le cadre de la fenêtre.

3- Installer le kit dans l’entrebâillement de la fenêtre.

La longueur du kit est en comprise entre 55 cm et 1m62

4- Etirer le kit pour l’adapter à l’ouverture en vous aidant des 4 sections coulissantes

5-Fixer les vis dans les emplacements prévus pour verrouiller la longueur adaptée.

6- Insérer la buse plate dans la grille de protection.

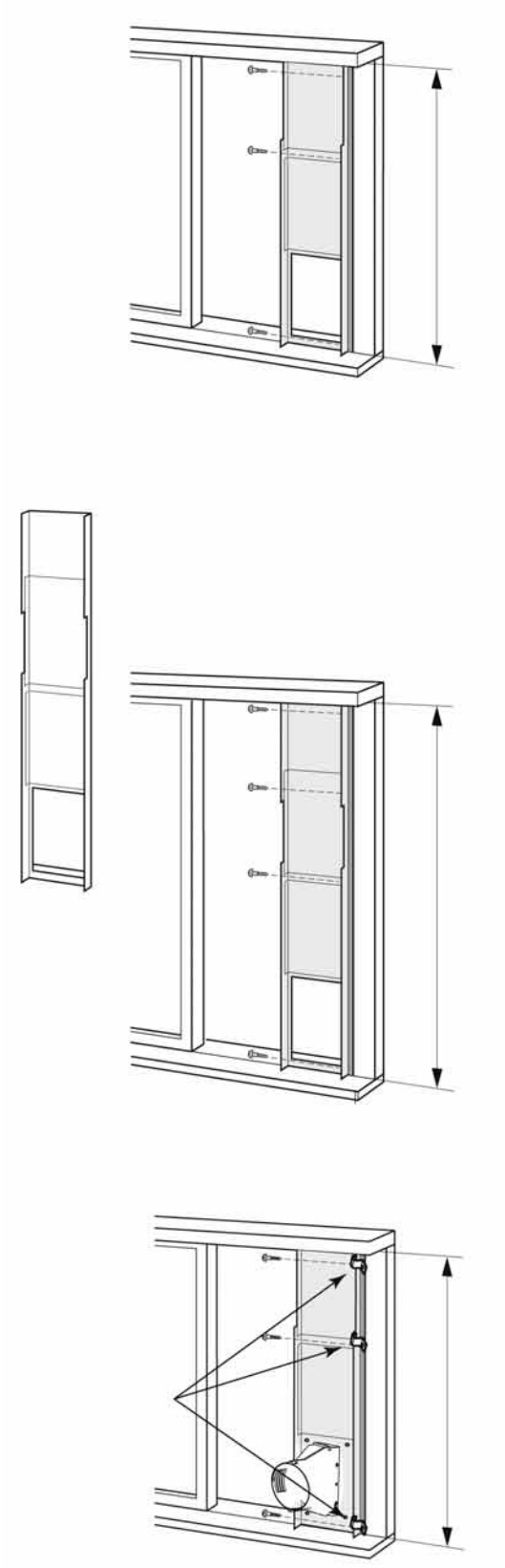

UTILISATION AVEC TÉLÉCOMMANDE

MISE EN MARCHE

- Brancher l'appareil.
- Appuyer sur la touche M/A (1), l'appareil se met en marche avec les derniers paramètres de mode, température et vitesse de ventilation utilisés. Pour éteindre l'appareil, appuyer de nouveau sur la touche M/A (1).

SÉLECTION DU MODE DE FONCTIONNEMENT

- Utiliser la touche MODE (2) pour sélectionner le mode Auto, Froid, Déshu, Vent et Chaud.
- Chaque pression modifie la fonction suivant le principe :

AUTO ➤ FROID ➤ DÉSHU ➤ VENT ➤ CHAUD

- Après mise sous tension, le mode AUTO est réglé par défaut, la température sélectionnée n'est pas affiché sur l'écran, et l'unité sélectionne automatiquement le mode de fonctionnement approprié en accord avec la température ambiante.

• MODE AUTO

- Appuyer sur la touche (2) jusqu'à ce que Le symbole apparaisse sur l'écran de la télécommande.
- Avec le mode climatisation, si la température de la pièce est supérieure à la température de consigne de plus de 2°C, la ventilation passe en vitesse maximum, si la différence est comprise entre 0 et 2°C, elle passe en vitesse moyenne. Si la température de la pièce est égale ou inférieure à la température de consigne, la ventilation se met en vitesse lente.
- Avec le mode chauffage, si la température de la pièce est inférieure à la température de consigne de plus de 2°C, la ventilation passe en vitesse maximum, si la différence est comprise entre 0 et 2°C, elle passe en vitesse moyenne. Si la température de la pièce est égale ou supérieure à la température de consigne, la ventilation se met en vitesse lente.

Note : en mode déshumidification, la vitesse de ventilation ne peut pas être modifiée.

• MODE FROID

- Appuyer sur la touche (2) jusqu'à ce que Le symbole apparaisse sur l'écran de la télécommande.
- Dans ce mode, l'appareil refroidit et déshumidifie la pièce.
- Le ventilateur est en fonctionnement ; sélectionner la vitesse souhaitée (touche 5).
- Sélectionner la température souhaitée à l'aide des touches (3) et (4).
- Le compresseur démarre au plus tard 3 minutes après l'activation du mode.

• MODE DÉSHUMIDIFICATION

- Appuyer sur la touche (2) jusqu'à ce que le symbole apparaisse sur l'écran de la télécommande.
- La ventilation est forcée en vitesse lente.
- Les paramètres de ce mode sont constants et indépendants de la température sélectionnée.

• MODE VENT.

- Appuyer sur la touche (2) jusqu'à ce que le symbole apparaisse sur l'écran de la télécommande.
- La ventilateur est en fonctionnement, vous pouvez sélectionner la température avec les touches (3) et (4) et modifier la vitesse de ventilation avec la touche (5).

• MODE CHAUFFAGE

- Appuyer sur la touche (2) jusqu'à ce que le symbole apparaisse sur l'écran de la télécommande.
- Sélectionner la température souhaitée à l'aide des touches (3) et (4).
- Le compresseur démarre au plus tard 3 minutes après l'activation du mode.

RÉGLAGE DE LA TEMPÉRATURE

- Utiliser les touches de réglages (3) et (4) pour sélectionner la température désirée.
- Chaque pression augmente ou diminue de 1° C.
- La température s'affiche sur l'écran.
- La plage de température s'étend de 17° C à 30° C.
- En mode automatique, la température n'est pas réglable.

RÉGLAGE DE LA VITESSE DE VENTILATION :

- Utiliser la touche (5) VENT pour ajuster la vitesse de ventilation.
- Chaque pression fait évoluer la vitesse suivant le principe :

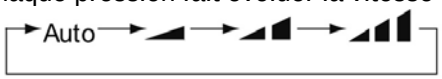

LENT MOYEN FORT

Lorsque la vitesse de ventilation FORT « » est sélectionnée, l'unité affiche la vitesse de ventilation TURBO.

MODE D'EVACUATION PAR EVAPORATION DES CONDENSATS « X-VENT. » :

- Utiliser la touche « X-Vent. » (9) en mode « Froid » ou « Déshu », le symbole « X-VENT. » s'affiche.
- Ce mode permet de faire fonctionner le ventilateur intérieur pendant environ 10 minutes lorsque l'appareil vient d'être éteint. Cela engendre une déshumidification par évaporation des condensats.

AFFICHAGE DE LA TEMPÉRATURE

- Appuyer sur la touche (14) pour choisir d'afficher sur l'appareil soit la température ambiante, soit la température que vous avez sélectionnée.
- Appuyer deux fois pour choisir d'afficher la température ambiante de la pièce, le symbole apparaîtra alors sur l'écran de la télécommande. La température ambiante s'affichera sur l'appareil pendant quelques secondes.
- Puis appuyer une fois pour afficher la température que vous avez sélectionnée, le symbole apparaîtra alors sur l'écran de la télécommande. La température sélectionnée s'affichera sur l'appareil.
- Pour désactiver cette fonction sur l'appareil, appuyer à nouveau sur la touche (14) jusqu'à ce que le symbole sur l'écran de la télécommande disparaisse.
- Par défaut, l'appareil affiche la température que vous avez sélectionnée.

MINUTERIE :

- Pour programmer un départ différé de l'appareil, lorsque l'appareil est éteint, appuyer sur la touche MIN (10) pour régler le temps au bout duquel l'appareil se mettra en marche (entre 30 mn et 24 heures). La mention « HOUR OFF » clignote sur la télécommande pendant 5 secondes. Augmenter ou diminuer le temps en appuyant sur + ou -. Pour confirmer le temps, appuyer de nouveau sur la touche MIN. La température enregistrée apparaitra. Pour annuler le départ différé, appuyer de nouveau sur la touche MIN (10).
- Pour programmer un arrêt différé de l'appareil lorsqu'il fonctionne presser la touche MIN (10) jusqu'à ce que le temps désiré s'affiche (entre 30 mn et 24 heures). Pour annuler l'arrêt différé, appuyer de nouveau sur la touche MIN (10).

MODE TURBO :

Utiliser la touche TURBO (12) pour activer ou désactiver cette fonction.
Cette fonction permet d'atteindre la température sélectionnée plus rapidement. En mode « Froid », l'appareil souffle de l'air froid à la vitesse de ventilation forte.
En mode « Chaud », l'appareil souffle de l'air chaud à la vitesse de ventilation forte.

MODE NUIT :

Utiliser la touche NUIT (13) pour activer ou désactiver cette fonction.
Cette fonction n'est disponible qu'en mode « Froid », « Chaud » et « Déshu ». Lorsque la fonction est activée, la température se régule automatiquement pour un confort optimum pendant votre sommeil.

LUMIÈRE :

Utiliser la touche LUMIÈRE (11). Cette fonction permet d'allumer ou d'éteindre la lumière du panneau de commande de l'unité.

VÉROUILLAGE :

Pour verrouiller la télécommande, appuyer simultanément sur les touches « + » et « - ».

Si la télécommande est vérouillée, ce symbole s'affiche. Dans ce cas, plus aucune touche n'est active et le symbole clignote trois fois si les autres touches sont préssées.
Pour dévérouiller la télécommande, appuyer à nouveau simultanément sur les touches « + » et « - ».

DEGRÉS FAHRENHEIT ET DEGRÉS CELSUS :

Pour changer l'affichage des degrés de degré CELSUS en degré FAHRENHEIT, éteindre la télécommande puis appuyer simultanément sur les touches « Mode » et « - ».
Et inversement pour revenir au type de degré qui vous convient.

MAINTENANCE

Avant toute opération de maintenance, arrêtez et débranchez votre climatiseur.
Ne pas utiliser de solvants chimiques qui pourraient abîmer votre appareil.
Utiliser un chiffon doux et sec pour nettoyer la carrosserie de votre appareil.

FILTRES À POUSSIÈRE :

Si vos filtres à poussière sont sales, votre climatiseur sera moins performant.
Nettoyer les filtres au moins 2 fois par mois.

- Retirer les filtres à l'aide des poignées, comme indiqué dans le schéma ci-dessous
- Nettoyer à l'eau chaude légèrement savonneuse et sécher.
- Replacer les filtres.

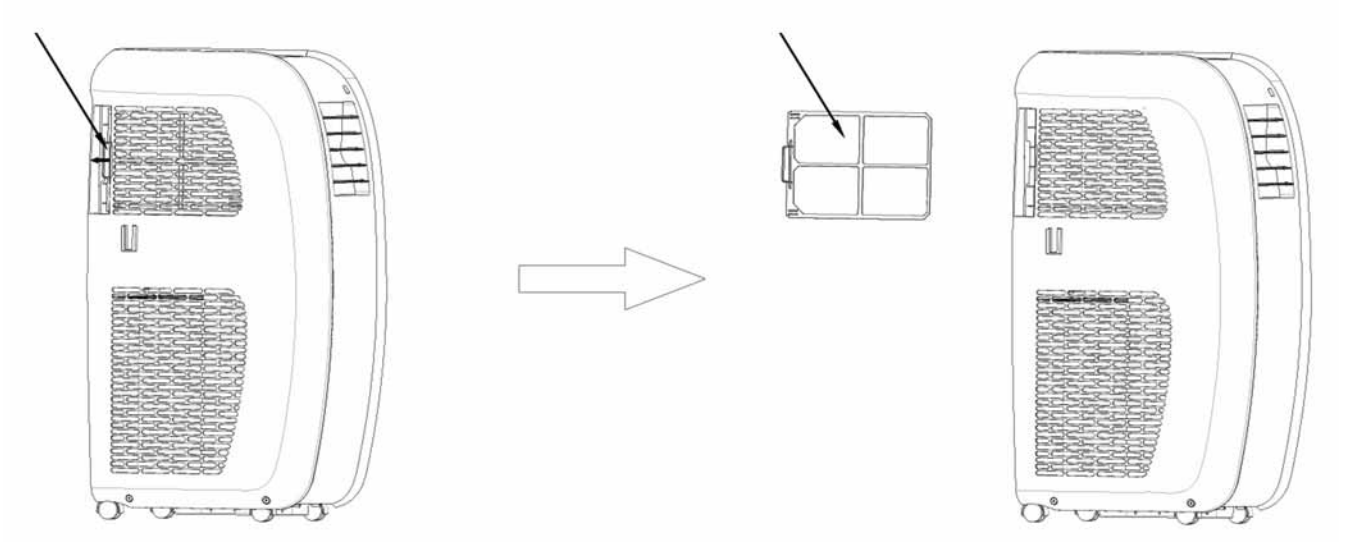

CLIMATISEUR

Arrêter et débrancher l'appareil.
Utiliser un chiffon doux (et humide si besoin) pour nettoyer la carrosserie.
Ne pas asperger l'appareil. Ne pas utiliser de détergent abrasif, d'essence ou de produits dérivés

Avant de ranger votre appareil en fin de saison, procéder à la vidange du bac intérieur (voir partie « évacuation des condensats), faire tourner l'appareil en mode ventilation seule à vitesse rapide pendant ½ heure afin de sécher les éléments intérieur et nettoyer le filtre à air.

PANNE

En cas de mauvais fonctionnement et avant de faire appel à un réparateur agréé, vérifier les points suivants :

Problème	Causes possibles	Solutions possibles
L'appareil ne fonctionne pas	- Il n'est pas branché - La prise électrique est endommagée - Le fusible ou le cordon d'alimentation de l'appareil sont endommagés - La minuterie est activée	- Le brancher - La changer - Rapporter votre appareil chez un réparateur agréé qui procèdera à la réparation - L'annuler
L'appareil s'arrête automatiquement	- La programmation était activée	- Annuler la programmation
Pas d'air froid en mode climatisation	- La température de la pièce est inférieure à la température de consigne - L'évaporateur est gelé	- Fonctionnement normal = si la gaine est chaude, l'appareil fonctionne - Eliminer la glace sur l'évaporateur
Pas d'air froid en mode DESHU	- L'évaporateur est gelé	- Eliminer la glace sur l'évaporateur
Code Panne E5 apparait sur l'écran		- Arrêter l'appareil 10 mn. Le remettre en marche et si le Code réapparaît amener l'appareil chez un réparateur agréé
Code Panne H8 apparait sur l'écran	- Le réservoir d'eau est plein	- Vider le réservoir
Code panne F1 apparait sur l'écran	- Dysfonctionnement de la sonde de la température ambiante	Faire vérifier par un réparateur agréé que que la sonde de la température ambiante est bien connectée
Code panne F2 apparait sur l'écran	- Dysfonctionnement de la sonde de la température ambiante	Faire vérifier par un réparateur agréé que que le capteur de la température de l'évaporateur est bien connecté

Indications relatives à la protection de l’environnement

Au terme de sa durée de vie, ce produit ne doit pas être éliminé avec les ordures ménagères mais doit être remis à un point de collecte destiné au recyclage des appareils électriques et électroniques. Le symbole figurant sur le produit, la notice d’utilisation ou l’emballage vous indique cela. Les matériaux sont reyclables conformément à leur marquage.
Vous apporterez une large contribution à la protection de l’environnement par le biais du recyclage, de la réutilisation matérielle ou par les autres formes de réutilisation des appareils usagés. Veuillez vous adresser à votre municipalité pour connaître la déchetterie compétente.

Instructions on environment protection

Do not dispose of this product in the usual household garbage at the end of its life cycle ; hand it over a collection point for the recycling of electrical and electronic appliances. The symbol on the product, the instructions for use or the packing will inform about the methods of disposal. The materials are recyclable as mentioned in its marking.
By recycling or others forms of re-utilization of old appliances, you are making an important contribution to protect our environment. Please inquire at the community administration for the authorized disposal location.

ALPATEC

12/12