BCP-11W/12W/13W

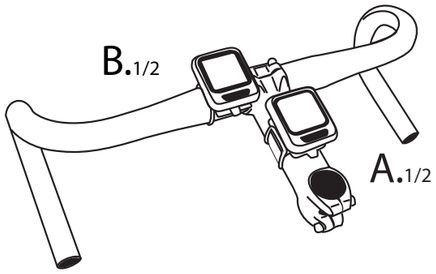

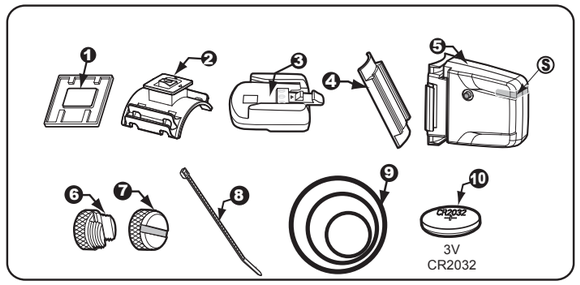

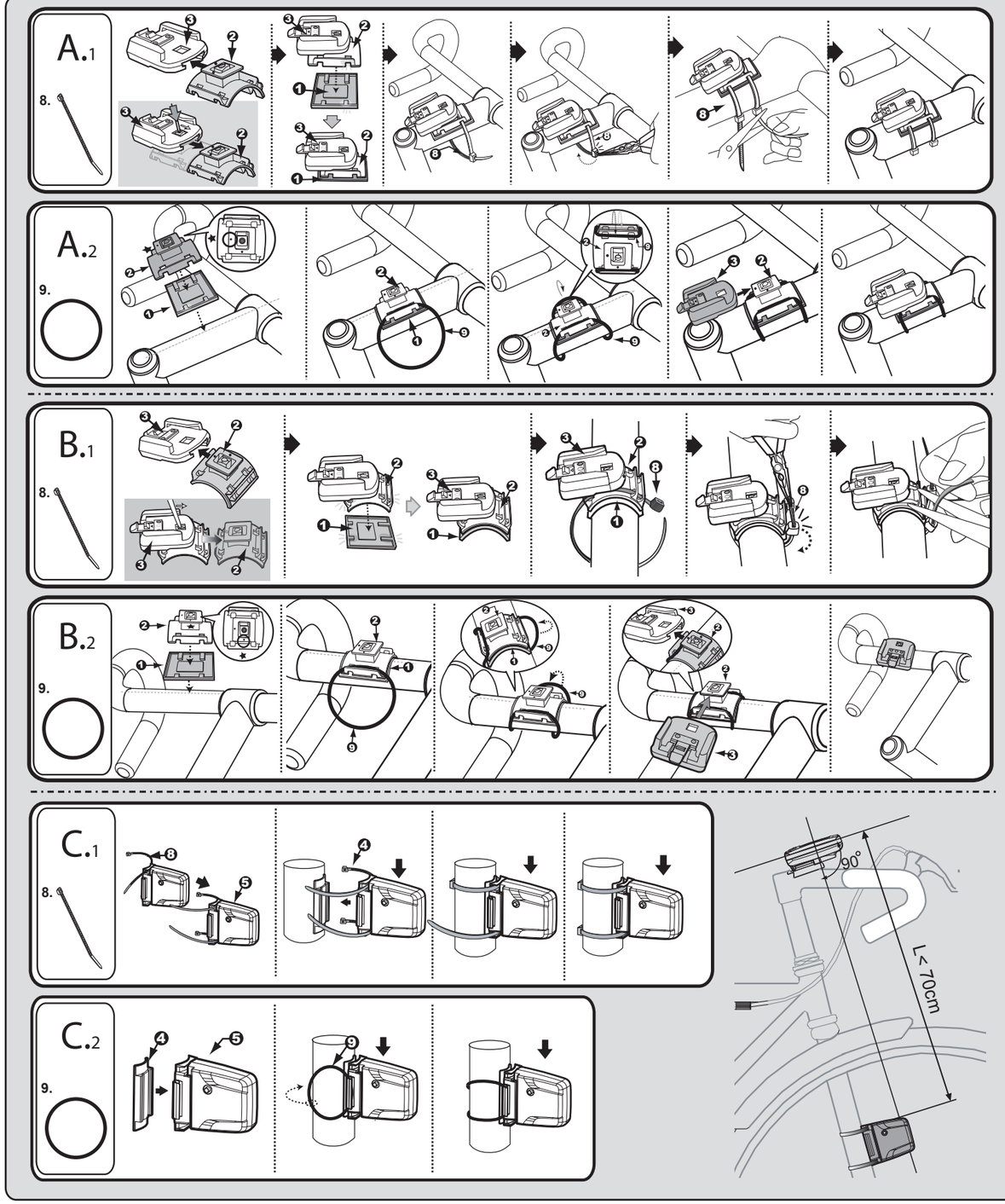

BCP-11W/12W/13W

EN

1. Adjust the installation angle of the speed Transmitter to aim at the direction of the main unit within +/- 15°, the best performances is at vertical direction.
2. The receiver will receive a stronger wireless signal if the speed Transmitter is more close to the receiver. A stronger sensing signal not only has better noise immunity, but also increases the speed Transmitter battery's operating life. For good wireless performance, please install the speed Transmitter as close to the main unit as possible and within 70 cm .
3. Adjust the magnet fixed position to let the center of the magnet align to the sensing point **S**.
4. Adjust the sensor to let the gap between the magnet and the sensing point **S** is about 5mm.

DE

1. Korrigieren Sie den, nach den Anbau entstandenen, Winkel des Geschwindigkeit Senders so, daß er in die Richtung des Hauptteils mit einem Streuwinkel von +/- 15° zeigt. Die besten Ergebnisse erzielt man in einer senkrechten Position.
2. Der Empfänger empfängt ein stärkeres Signal, wenn die Übertragungseinheit näher am Empfänger ist. Darüberhinaus ist ein stärkeres Signal gegenüber Signalkonflikten mit anderen Sendequellen besser geschützt und weiterhin erhöhen Sie so die Lebensdauer der Batterie der Übertragungseinheit. Um eine gute kabellose Übertragung zu erreichen, befestigen Sie bitte die Übertragungseinheit so nah wie möglich am Hauptteil, zwischen 70 cm.
3. Korrigieren Sie die Endposition des Magneten so, daß die Mitte des Magneten eine Linie mit der Abtastpunkt **S** bildet .
4.Korrigieren Sie den Geschwindigkeit Senders so, daß die Lücke zwischen den Magneten und der Abtastpunkt **S** ungefähr 5 mm (0.2") beträgt.

FR

1. Ajustez l'angle d'installation du Vitesse Émetteur pour que celui-ci pointe en direction de l'unité principale (+/- 15°). Vous obtiendrez de meilleures performances si le détecteur est installé en position verticale.
2. Plus la distance entre le Vitesse Émetteur et le récepteur est courte, plus le signal sans fil est fort. Un signal plus fort a non seulement une meilleure immunité aux bruits, mais il contribue aussi à améliorer la durée de vie de la pile du Vitesse Émetteur. Donc, pour obtenir de bonnes performances sans fil, installez le Vitesse Émetteur aussi près que possible de l'unité principale, c'est-à-dire en deçà de 70 cm.
3. Ajustez la position de l'aimant en alignant le centre de l'aimant sur les Point sentant **S**.
4. Ajustez le Vitesse Émetteur pour que l'écart entre l'aimant et les Point sentant **S** soit d'environ 5 mm (0.2 po).

NL

1. Pas de hoek van de zender zo aan dat deze in een hoek van +/- 15° op de computer staat. De beste resultaten krijgt u als de zender verticaal staat.
2. Als de zender dicht bij de ontvanger zit, zal de ontvanger een sterker draadloos signaal ontvangen. Een sterker signaal van de zender is niet alleen beter bestand tegen ruis, maar verlengt tevens de levensduur van de batterij in de zender. Voor goede resultaten met draadloze ontvangst, dient u de zender zo dicht mogelijk bij de computer te plaatsen (op max. 70 cm).
3. Pas de vaste positie van de magneet zo aan dat het midden van de magneet op gelijke hoogte komt te staan met het contact punt **S**.
4. Pas de stand van de zender zo aan dat de opening tussen de magneet en de contact punt **S** ongeveer 5mm is.

ES

1. Ajuste el ángulo de instalación del Velocidad Transmisor para apuntar en la dirección de la unidad principal dentro de +/-15°, los mejores resultados se obtienen con una inclinación vertical.
2. El receptor recibirá una señal inalámbrica más potente si el Velocidad Transmisor esta más cerca del receptor. No señal más fuerte no solo es más inmune a los ruidos, sino que además aumenta la vida operativa de la pila del Velocidad Transmisor. Para un buen desempeño inalámbrico, sea tan amable de instalar el Velocidad Transmisor lo más cerca posible de la unidad principal y dentro de unos 70 cm.
3. Ajuste la posición fija del imán de forma que el centro del mismo esté alineado con la Punto que presiente **S**.
4. Ajuste el Velocidad Transmisor de forma que el espacio entre el imán y la Punto que presiente **S** sea de unos 5 mm (0.2").

PT

1. Ajuste o ângulo de instalação do TRANSMISSOR DE VELOCIDADE na direcção da unidade principal com um ângulo de +/- 15°; o melhor desempenho é obtido na direcção vertical.
2. O receptor receberá um sinal sem fios mais forte se o TRANSMISSOR DE VELOCIDADE estiver mais perto do receptor. Um sinal mais forte de detecção não apenas tem melhor imunidade ao ruído, mas também aumenta a vida útil da bateria do TRANSMISSOR DE VELOCIDADE . Para um bom desempenho sem fios, instale o TRANSMISSOR DE VELOCIDADE o mais perto possível da unidade principal, sempre a menos de 70 cm.
3. Ajuste a posição fixa do ÍMAN de modo que o centro do ÍMAN fique alinhado com o ponto de detecção **S**.
4. Ajuste o sensor de modo que a distância entre o ÍMAN e o ponto de detecção **S** seja aproximadamente 5 mm.

IT

1. Regolare l'angolo di installazione del Velocità Trasmettitore di modo che sia rivolto in direzione dell'unità principale entro +/- 15°. Le migliori prestazioni si ottengono con una direzione verticale (90°) tra la freccia del Trasmettitore della Velocità e il coperchio della batteria dell'unità principale.
2. Il ricevitore riceverà un segnale più forte se il Velocità Trasmettitore è più vicino al ricevitore. Un segnale più forte, non solo ha una migliore immunità contro le interferenze, ma aumenta anche la durata della batteria del Trasmettitore della Velocità. Al fine di ottenere una migliore prestazione, installare il Velocità Trasmettitore il più vicino possibile all'unità principale e a meno di 70 cm .
3. Regolare la posizione fissa del magnete di modo che il centro del magnete si allinei con la Punto di percependo **S**.
4. Regolare il Velocità Trasmettitore di modo che la distanza tra il magnete e la Punto di percependo **S** sia circa 5 mm (0.2").

HU

1. Igazítsa úgy a SEBESSÉGKÖZLŐ felszerelési szögét, hogy az +/- 15 fokos szögben a fő egység irányában álljon. A legjobb teljesítményt függőleges irányban érjük el.
2. A vevő erősebb jelet fog, ha a SEBESSÉGKÖZLŐ közelebb található a vevőhöz képest. Az erősebb érzékelőjelnek köszönhetően nem csak a zaj csökken, de a SEBESSÉGKÖZLŐ készüléket üzemelő elemek üzemideje is megnövekszik. Annak érdekében, hogy a lehető legjobb vezeték nélküli teljesítményt érjük el, telepítse a SEBESSÉGKÖZLŐ készüléket olyan közel a fő egységhez, amennyire csak lehet, de legalább 70 cm távolságba.
3. Állítsa a MÁGNES egységet rögzített pozícióba, hogy a MÁGNES közepe egyenesbe jöhessen az érzékelő ponttal **S**.
4. A MÁGNES és az érzékelő pont **S** közötti távolság kb. 5 mm legyen.

PL

1. Dostosować kąt, pod którym jest zainstalowany PRZEKAŹNIK PRĘDKOŚCI tak, aby był nastawiony w kierunku urządzenia głównego pod kątem +/- 15°; najlepsze działanie uzyskuje się przy kierunku pionowym.
2. Odbiornik będzie otrzymywać silniejszy sygnał drogą bezprzewodową, jeżeli PRZEKAŹNIK PRĘDKOŚCI będzie bliżej odbiornika. Silniejszy sygnał rejestrujący jest nie tylko bardziej odporny na zakłócenia, lecz również przedłuża żywotność baterii PRZEKAŹNIKA PRĘDKOŚCI. W celu uzyskania dobrego przekazu bezprzewodowego, proszę zainstalować PRZEKAŹNIK PRĘDKOŚCI tak blisko urządzenia głównego, jak to możliwe, nie dalej niż w odległości 70 cm.
3. Dostosować pozycję mocowania MAGNESU tak, aby środek MAGNESU był w jednej linii z punktem rejestrującym **S**.
4. Wyregulować czujnik tak, aby odległość pomiędzy MAGNESEM a punktem rejestrującym **S** wynosiła około 5 mm.

CZ

1. Nastavte instalační úhel MĚŘIČE RYCHLOSTI tak, aby měřič mířil k hlavní jednotce v rozmezí úhlu +/- 15°. Pro nejlepší funkci se doporučuje svislý směr.
2. Jestliže se bude MĚŘIČ RYCHLOSTI nalézat blíže k přijímači, přijímaný signál bude silnější. Silnější přijímaný signál nejen omezuje vznik šumu, ale také zvyšuje životnost baterie MĚŘIČE RYCHLOSTI . Chcete-li získat kvalitní bezdrátový signál, prosíme nainstalujte MĚŘIČ RYCHLOSTI co nejblíže k hlavní jednotce v maximální vzdálenosti 70 cm.
3. Upravte stabilní polohu MAGNETU tak, aby se mohl střed MAGNETU zarovnat se snímacím bodem **S**.
4. Upravte čidlo tak, aby mezi MAGNETEM a snímacím bodem **S** byla mezera přibližně 5mm.

JP

1. スピードトランスミッターの取り付け角度がメインユニットに対して±15度以内になるように調整してください。最高性能は、直角の方向のときに得られます。
2. スピードトランスミッターを近づければ、受信機が受信する無線信号も強くなります。検出信号が強くなれば、雑音の排除機能が高まるだけでなく、スピードトランスミッターの電池寿命も長くなります。優れた無線性能を得るために、スピードトランスミッターをできるだけメインユニットの近くになるよう、70ｃｍ以内の位置に取り付けてください。
3. マグネットの中央がセンサー・ポイント に合うようにマグネット**S**の固定位置を調節します。
4. マグネットとセンサー・ポイント**S**の距離が約5mmになるようにセンサーを調節します。

RU

1. Отрегулируйте угол установки ПЕРЕДАТЧИКА СКОРОСТИ так, чтобы он был направлен на главное устройство под углом +/- 15° градусов, оптимальная передача и прием сигнала достигаются при вертикальном направлении.
2. Если расположить ПЕРЕДАТЧИК СКОРОСТИ ближе к приемнику, последний будет получать более сильный беспроводной сигнал. Сигнал измерения большей силы не только имеет повышенную помехоустойчивость, но также увеличивает срок службы батареи ПЕРЕДАТЧИКА СКОРОСТИ. Для оптимальной передачи и приема беспроводного сигнала установите ПЕРЕДАТЧИК СКОРОСТИ максимально близко к главному устройству, но не дальше 70 см.
3. Отрегулируйте фиксированное положение МАГНИТА так, чтобы центр МАГНИТА был выровнен по точке измерения **S**.
4. Отрегулируйте датчик так, чтобы зазор между МАГНИТОМ и точкой измерения **S** составлял около 5 мм.

SK

1. Upravte uhol inštalácie VYSIELAČA OTÁČOK tak, aby smeroval na hlavnú jednotku v uhle +/- 15°. Najlepší výkon sa dosiahne pri zvislom nasmerovaní.
2. Prijímač bude prijímať silnejší bezdrôtový signál, ak sa VYSIELAČ OTÁČOK bude nachádzať bližšie k prijímaču. Silnejší snímací signál má vyššiu odolnosť voči rušeniu a taktiež zvyšuje prevádzkovú životnosť batérie VYSIELAČA OTÁČOK. S cieľom zabezpečenia dobrej výkonnosti bezdrôtového prenosu nainštalujte VYSIELAČ OTÁČOK čo najbližšie k hlavnej jednotke (najviac však vo vzdialenosti do 70 cm).
3. Upravte pevnú polohu MAGNETU tak, aby sa stred MAGNETU zarovnal so snímacím bodom **S**.
4. Upravte snímač tak, aby bola vzdialenosť medzi MAGNETOM a snímacím bodom **S** približne 5 mm.

NO

1. Juster installasjonsvinkelen på HASTIGHETSSENDEREN slik at den er rettet mot hovedenheten innenfor en vinkel på +/- 15°; den beste ytelsen oppnås i en vertikal retning.
2. Mottakeren vil motta et sterkere trådløst signal hvis HASTIGHETSSENDEREN er nærmere mottakeren. Et sterkere avsøkingssignal er ikke bare mer immunt mot støy, men forlenger også levetiden på batteriet i HASTIGHETSSENDEREN. For god trådløs ytelse bør HASTIGHETSSENDEREN installeres så nær hovedenheten som mulig, innenfor en avstand på 70 cm fra den.
3. Juster den faste posisjonen på MAGNETEN slik at MAGNET-senteret retter seg inn mot avsøkingspunktet **S**.
4. Juster sensoren slik at mellomrommet mellom MAGNETEN og avsøkingspunktet **S** er cirka 5 mm.

DK

1. Juster HASTIGHEDSSENDERENS installationsvinkel, således at den er rettet mod hovedenheden inden for en vinkel på +/- 15°; det bedste resultat opnås i lodret retning.
2. Modtageren modtager et stærkere trådløst signal, hvis HASTIGHEDSSENDEREN er anbragt så tæt som muligt på modtageren. Et stærkere detekteringssignal giver ikke blot bedre støjsikkerhed en forlænger også levetiden af HASTIGHEDSSENDERENS batteri. HASTIGHEDSSENDEREN bør installeres så tæt på hovedenheden som mulig og i en afstand på 70 cm for at sikre en optimal trådløs ydelse.
3. Juster MAGNETEN i en fast position, således at MAGNET-centret kan bringes på linje med detekteringspunktet **S**.
4. Juster sensoren, således at mellemrummet mellem MAGNETEN og detekteringspunktet **S** er ca. 5 mm.

FI

1. Säädä NOPEUSMITTARIN asennuskulma osoittamaan pääyksikön suuntaan +/- 15° kulmassa, paras tulos syntyy pystysuorassa suunnassa.
2. Vastaanotin saa vahvemman langattoman signaalin, jos NOPEUSMITTARI on lähempänä vastaanotinta. Vahvempi tunnistussignaali kuluu paremmin melussa ja lisäksi se lisää NOPEUSMITTARIN akun käyttöikää. Hyvän langattoman toiminnan varmistamiseksi NOPEUSMITTARI on asennettava mahdollisimman lähelle pääyksikköä 70 cm säteellä.
3. Säädä MAGNEETIN kiinteää asentoa, jotta MAGNEETIN keskusta kohdistuisi tuntopisteen **S** kanssa.
4. Säädä anturia, jotta MAGNEETIN ja tuntopisteen **S** välinen tila on noin 5 mm.

SE

1. Justera HASTIGHETSGIVARENS monteringsvinkel så att den är riktad mot huvudmodulen inom en vinkel på +/- 15°, bästa resultat ger en lodrät riktning.
2. Mottagaren erhåller en starkare trådlös signal om HASTIGHETSGIVAREN är närmare mottagaren. En starkare givarsignal har inte endast mindre besvär av brus, den gör även att HASTIGHETSGIVARENS batteri lever längre. För goda överföringsprestanda bör HASTIGHETSGIVAREN monteras så nära huvudmodulen som möjligt och inom 70 cm.
3. Justera MAGNETENS fasta position så att MAGNETENS centrum är inriktad mot kännarpunkten **S**.
4. Ställ sensorn så att avståndet mellan MAGNETEN och kännarpunkten **S** är ca. 5mm.

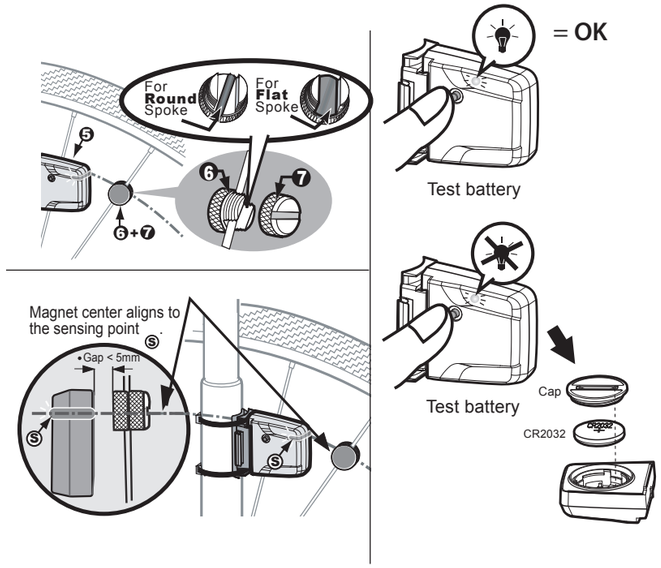

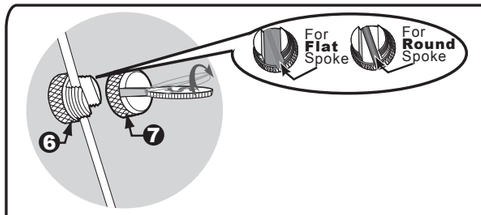

EN	For flat spoke	For round spoke
DE	Für flachspeichen	Für runde speichen
FR	Pour rayon plat.	Pour rayon classique.
NL	Voor platte spaak	Voor ronde spaak
ES	Para radios planos	Para radios redondos
PT	Para raio plano	Para raio redondo
IT	Per raggio piatto	Per raggio tondo
HU	Lapos küllőhöz	Kerek küllőhöz
PL	Do płaskich szprych	Do okrągłych szprych
CZ	Pro plochý paprsek kola	Pro kulatý paprsek kola
JP	フラット・スポークの場合	ラウンド・スポークの場合
RU	Для плоской спицы	Для круглой спицы
SK	Pre plochý lúč	Pre okrúhly lúč
NO	For flat eike	For rund eike
DK	Til flade eger	Til runde eger
FI	Litteisiin pinnoihin	Pyöreisiin pinnoihin
SE	För flat eker	För rund eker

BCP-11W

WIRELESS COMPUTER

BBB

0681

1. INDEX — Means PRESS button **N** more than 2 seconds. Means press button only. N=KEY NUMBER; **0** = **Mode** Button; **-1** = **Set** Button

2. DATA SETTING PROCESSES (621~741)

3. CLOCK SETTING

3.1 RESET OPERATION (D5=0, M5=0, A5=0, RT=0)

4. CLOCK RESETTING

5. WHEEL CIRCUMFERENCE MEASUREMENT

Tire Size	Circumference
12 inch	1020
13 inch	1050
14 inch	1100
15 inch	1150
16 inch	1200
17 inch	1250
18 inch	1300
19 inch	1350
20 inch	1400
22 inch	1500
24 inch	1600
26 inch	1800
700 x 18C	1880
700 x 19C	1940
700 x 20C	2010
700 x 23C	2070
700 x 25C	2100
700 x 28C	2150
700 x 32C	2200
700 x 35C	2250
700 x 38C	2300
700 x 38C	2350
700 x 45C	2420
700 x 47C	2490

ENGLISH

INDEX: 0 = MEANS PRESS BUTTON **N** MORE THAN 2 SECONDS.
0 = MEANS PRESS BUTTON **N** QUICKLY
(N=KEY NUMBER; **0**= MODE Button; **-1**= SET Button)

MAIN UNIT SETUP (Fig. 1)

INITIALIZE THE COMPUTER (ALL DELETE)
Hold down MODE button and SET button simultaneously for more than 3 seconds to initialize the computer and all data. **IMPORTANT: Do this before setting other functions if this is the first time you use the computer or you have just removed the batteries.**
Please note: All functions will be tested automatically after the unit is initialized.
Press any button to stop LCD from flashing "INIT" and the "Flashing" MODE appears.

UNIT SELECTION
Hold down MODE button for 3 sec with (Metric). Press the SET button(-1) to recognize either as desired.

WHEEL SIZE SETTING
The function is designed to re-key in former data of ODO when battery is replaced. A new user does not need to do this. Default value: 2100mm. Range: 0 - 3999 mm in 1 mm increments.
1. **Data Setting Processes (621)**
2. The data is adjusted per each digit separately. The digit to be set flickers.
3. Use the SET button(-1) to select the digit to be adjusted.
4. To change the setting digit by hold down the SET button(-1) for more than 2 seconds.
5. Repeat steps 2 and 3 to store the data and change to the next setting.

CIRCUMFERENCE SETTING
It displays the "SIZE" in default value 2100mm. Measure the wheel size on your wheel or refer to the quick table provided in the manual for your bicycle.
Input the circumference data recorded in the **Data Setting Processes.**

WHEEL CIRCUMFERENCE
a. Precise Measurement (Fig. 5)
Put the wheel upright and mark a tire at its lowest point close to the ground, then mark this first point on the ground. Roll the bicycle a wheel base forward and mark the second point. Measure the distance between the two points in millimeters. Input the data into the **Data Setting Processes.**

b. Quick Setting (Fig. 6) Set a suitable circumference value from the table.

CLOCK SETTING (Fig. 3)
1. Set the clock to 24hr/12hr mode.
12hr/24hr, 12hr/PM or 24H selection
2. Hold down MODE button for 3 sec to select 12HR/AM, 12HR/PM or 24H. Hold down MODE button for more than 2 second to change to the Clock Setting Processes.

BUTTON and OPERATIONS

MODE BUTTON
Use MODE button to move in a loop sequence from one function screen to another.

SET BUTTON
Use the SET button to get in or out the setting screens when you want to re-set to take circumference or the current time of the clock.

DEUTSCH

INDEX: 0 = BEDEUTET DAS MAN DEN KNOPF **N** LÄNGER ALS 2 SEKUNDEN DRÜCKEN MUß.
0 = BEDEUTET DAS MAN DEN KNOPF **N** SCHNELL DRÜCKEN MUß.
(**N**= KLEINSTZEIL; **0**= MODE Taste; **-1**= SET Taste)

EINSTELLUNG DES HAUPTTEILES

STARTEN DES GERÄTES
Drücken Sie den Mode-Knopf und den Set-Knopf 8 gleichzeitig mindestens 3 Sekunden lang, um den Computer und alle Daten zu initialisieren.
Wichtig: Starten Sie das Gerät zuerst, bevor Sie die ganz neue Mal benutzen. Anderfalls können Fehler auftreten.
Alle Funktionen werden automatisch nach dem Start getestet.
Drücken Sie den Mode-Knopf, um den LCD Test zu stoppen. Anschließend erscheint das Rechteck "MAN".

EINHEITSANWAHL
Drücken Sie den Mode-Knopf 3 Sekunden lang, um zwischen Metrisch und Imperial zu wählen. Um Ihre gewünschte Einheit bestätigen zu können drücken Sie den Set-Knopf 8.

EINSTELLUNG DER DATEN
1. Diese Funktion ist dafür entwickelt, um ODO nach einem Batteriewechsel wieder eingeben zu können. Der Computer ist bereits für den Gebrauch eines neuen Benutzers vorbereitet. Sie müssen Ihre Daten nicht eingeben.
2. **Einstellverfahren der Werte (621~741): (Abb. a)**
2. Die Daten werden Ziffer für Ziffer eingestellt. Die zu einstellende Ziffer leuchtet auf.
3. Drücken Sie den Mode-Knopf 2 Sekunden lang, um die Ziffer zu bestätigen und zu speichern.
4. Um die Ziffer zu wechseln, müssen Sie den Mode-Knopf, länger als 2 Sekunden drücken.
5. Wiederholen Sie Schritt 2 und 3 um die Daten zu speichern und um zum nächsten Einstellungsschritt zu gelangen.

EINSTELLUNG DER UMFANGSGRÖßE
Es zeigt "SIZE" in Standardwert 2100mm. Messen Sie den Umfang Ihres Rades oder entnehmen Sie Ihn aus der Referenztabelle, welche den Unterlagen Ihres Fahrrades beigefügt war.
Geben Sie die Umfangsdaten, die Sie in **Einstellungsverfahren der Werte** eingestellt haben.

EINSTELLUNG DES RADUMFANGS
a.Genaue Messung (Abb.5)
Drehen Sie das Rad so, daß das Ventil an unserem Punkt zum Boden befindet. Markieren Sie an Boden diesen Punkt. Setzen Sie sich auf das Fahrrad und lassen Sie sich von einem Helfer soweit nach vorne schieben, daß das Ventil wieder am Boden ist. Markieren Sie den Punkt. Messen Sie die Entfernung zwischen beiden Messen Sie die Entfernung zwischen beiden Punkten in Millimeter und geben Sie diesen Wert ein, um den Radumfang zu bestimmen.
b.Schnelleinstellung (Abb.6):
Wählen Sie einen passenden Wert für Ihren Radumfang aus der Referenztabelle.

EINSTELLUNG DER UHRZEIT
1. Gate SET Taste(-1) zwei sec Einstellungsbereich der Uhrzeit an.
2. Auswahl des Anzeigeformat 12 Stunden AM, 12 Stunden/PM oder 24 Stunden.
3. Halten Sie Mode-Knopf 3 sec. um 12HR/AM, 12HR/PM oder 24 Stundenzeit, 12 Stunden/PM oder der 24 Stundenanzeigeformat zu wählen.Drücken Sie Mode-Knopf 2 sec. um zum Einstellungsbereich gerichtet um zu den Uhrzeiteinstellungsdaten zu wechseln.
Drücken Sie Mode-Knopf **Einstellungsverfahren der Werte** die Uhrzeit ein.

BEDIENKNOPPE UND NORMALE OPERATIONEN

MODE KNOPF
Schnelles drücken dieses Knopfes bringt Sie in einem Kreislauf in dem Sie alle Sequenzen der Funktionsbildschirmen nacheinander aufrufen können.

SET-KNOPF
Um in die Einstellungsmodus zu gelangen oder diese zu verlassen drücken Sie diesen Knopf, wenn Sie den Umfang oder die Uhrzeit neu einstellen. Sie müssen diesen Knopf gewiert zum Schalten nachdem oder die aktuelle Zeit den **0**-Knopf oder einmal eingeben wollen.

FRANÇAIS

INDEX: 0 = SIGNIFIE : APPUYEZ SUR LE BOUTON **N** PENDANT PLUS DE 2 SECONDES.
0 = SIGNIFIE : APPUYEZ RAPIDEMENT SUR LE BOUTON **N**.
(**N**=LIGNE; **0**= MODE Bouton; **-1**= SET Bouton)

PROGRAMMATION DE L'UNITÉ PRINCIPALE

INITIALISATION DE LA CONSOLE (TOUTES LES DONNÉES)
1. Maintenez les touches MODE et SET ensemble pendant plus de 3 secondes pour initialiser l'ordinateur et toutes les données. **Important: Effectuez ceci avant de commencer à utiliser votre ordinateur ou si vous venez de remettre les piles.**
Notez que toutes les fonctions seront automatiquement après l'initialisation de l'unité.
2. Appuyez sur le bouton MODE pour arrêter le clignotement de l'écran LCD.

SÉLECTION D'UNITÉ (MÈTRE OU IMPÉRIAL)
Appuyez sur le bouton MODE, puis choisir Kilo/h ou Mih (mile/h). Appuyez ensuite sur le bouton SET ① pour valider votre choix.

PROGRAMMATION DU ODO
1. Cette fonction est prévue de façon à vous permettre de réintroduire les données de ODO mémorisées avant le changement de la pile. Un nouvel utilisateur n'a pas à programmer ces données. A chaque fois que vous remettez les piles, vous devez ré-initialiser votre ordinateur pour éviter des erreurs.
2. **Étapes de programmation des données (621~741): (Fig. a)**
a) Chaque chiffre des données est réglé séparément. Le chiffre qui doit être modifié clignote.
b) Appuyez sur le bouton MODE pendant plus de 2 secondes pour valider le chiffre clignotant.
c) Appuyez sur le bouton MODE pour maintenir le bouton MODE enfoncé pendant plus de 2 secondes. Ceci vous permettra de changer le chiffre clignotant.
d) Répétez les étapes b et c pour mémoriser les données et passer à la prochaine étape de programmation.

PROGRAMMATION DES DONNÉES DE CIRCONFÉRENCE DE LA ROUE
1. La valeur par défaut est 2100 mm, représentée par "c2100". Mesurez la valeur correspondant à votre roue ou référez-vous au tableau rapide fourni dans le manuel pour votre bicyclette.
2. Réglez les données de la circonférence en suivant les instructions données dans la section **Étapes de programmation des données.**

CIRCONFÉRENCE DE LA ROUE
a) Mesure précise (Fig. 5)
Placez la roue à l'aide d'un niveau à bulle et marquez le point le plus bas, puis, de sorte que la roue se trouve à plat, faites-la avancer d'une longueur de base et marquez le deuxième point. Mesurez la distance entre ces deux points. Entrez la valeur trouvée à son point de départ dans la section **Étapes de programmation des données.**
b) Calcul rapide (Fig. 6): Sélectionnez la valeur de circonférence appropriée dans le tableau.

PROGRAMMATION DE L'HORLOGE
1. Le système peut être réglé sur 12h/24h, 12h/PM ou 24H.
2. Choisir entre : 12h/PM de 12 heures à 24 heures p.m. ou de 24 heures.
3. Maintenir le bouton MODE pendant plus de 3 sec. pour choisir 12HR/AM, 12HR/PM ou 24H. Maintenez le bouton MODE pendant plus de 2 secondes pour passer à la programmation des données de circonférence.
3. Entrez les données d'horloge voulues, en suivant les points décrits à la section **Étapes de programmation des données.**

BOUTONS ET EXPLOITATION NORMALE

BOUTON MODE
Appuyez régulièrement sur le bouton pour passer d'une fonction à une autre.

BOUTON SET
Appuyez sur le bouton pour afficher les divers écrans de programmation (ou en sortir), afin de changer la circonférence de la roue, la distance pour le rapport de kilométrage et d'entrer en l'heure courante ①.

NEDERLANDS

INDEX: 0= BETEKENT DAT DE KNOP **N** LANGER DAN 2 SECONDEN INGEDRUKT MOET WORDEN.
0= BETEKENT DAT DE KNOP **N** SNEL INGEDRUKT MOET WORDEN.
(**N**=CIJFERBANDJE; **0**= MODE Knop; **-1**= SET-Knop)

INSTALLATIE COMPUTER (Fig. 1)

DE COMPUTER INITIALISEREN (ALLES WISSEN)
1. Als u de computer voor de eerste keer gebruikt, dient u langer dan 3 seconden tegelijkertijd op de MODE knop(**0**) en de SET knop (**-1**) te drukken. **BELANGRIJK: Als u de computer voor gebruik niet voor de eerste keer gebruikt, dient u de instellingen eerst in te stellen.**
2. Deze functie wordt automatisch uitgevoerd zodra de LCD segmenten worden getest.
Druk op de knop om de LCD te stoppen met knipperen van de "INIT" aanduiding.

UNIT SELECTION
Hold down MODE button for 3 sec with (Metric). Press the SET button(-1) to recognize either as desired.

WHEEL SIZE SETTING
The function is designed to re-key in former data of ODO when battery is replaced. A new user does not need to do this. Default value: 2100mm. Range: 0 - 3999 mm in 1 mm increments.
1. **Data Setting Processes (621)**
2. The data is adjusted per each digit separately. The digit to be set flickers.
3. Use the SET button(-1) to select the digit to be adjusted.
4. To change the setting digit by hold down the SET button(-1) for more than 2 seconds.
5. Repeat steps 2 and 3 to store the data and change to the next setting.

CIRCUMFERENCE SETTING
It displays the "SIZE" in default value 2100mm. Measure the wheel size on your wheel or refer to the quick table provided in the manual for your bicycle.
Input the circumference data recorded in the **Data Setting Processes.**

WHEEL CIRCUMFERENCE
a. Precise Measurement (Fig. 5)
Put the wheel upright and mark a tire at its lowest point close to the ground, then mark this first point on the ground. Roll the bicycle a wheel base forward and mark the second point. Measure the distance between the two points in millimeters. Input the data into the **Data Setting Processes.**

b. Quick Setting (Fig. 6) Set a suitable circumference value from the table.

CLOCK SETTING (Fig. 3)
1. Set the clock to 24hr/12hr mode.
12hr/24hr, 12hr/PM or 24H selection
2. Hold down MODE button for 3 sec to select 12HR/AM, 12HR/PM or 24H. Hold down MODE button for more than 2 second to change to the Clock Setting Processes.

BUTTON and OPERATIONS

MODE BUTTON
Use MODE button to move in a loop sequence from one function screen to another.

SET BUTTON
Use the SET button to get in or out the setting screens when you want to re-set to take circumference or the current time of the clock.

ESPAÑOL

INDEX: 0= SIGNIFICA PRESIONAR EL BOTÓN **N** MÁS DE 2 SEGUNDOS.
0= SIGNIFICA PRESIONAR EL BOTÓN **N** RÁPIDAMENTE.
(**N**= NÚMERO DE KEY; **0**= MODE; **-1**= SET Button)

INSTALACIÓN DE LA UNIDAD PRINCIPAL

INICIO (ELIMINACIÓN DE TODOS LOS DATOS)
1. Mantenga apretado el botón MODE (**0**) y el botón INSTALAR (SET) al mismo tiempo durante más de 3 segundos para inicializar el ordenador y todos los datos. **Importante: Haga esto antes de empezar a usar por primera vez o si acaba de cambiar las pilas.**
2. Los segmentos LCD serán comprobados automáticamente después de que la unidad sea iniciada.
3. Pulse cualquier botón para detener el LCD de parpadear. El destello de "INIT" parpadeará.

SELECCIÓN DE UNIDAD
Pulse el botón MODE durante 3 seg. para escoger entre KM/h o Mih (Millas/h). Apriete el botón INSTALAR (**-1**) para escoger el modo deseado.

ODO INSTALACIÓN DE DATOS
1. La función está diseñada para volver a introducir los datos de ODO cuando se sustituye la pila. Un nuevo usuario no necesita instalar estos datos. Cada vez que se apriete el botón INSTALAR (**-1**) se pasa un paso del proceso de instalación de datos.
2. **Proceso de instalación de datos (621~741): (Fig. a)**
a) Los datos se ajustan para cada dígito de forma separada. El dígito que se está instalando parpadea.
b) Pulse el botón MODE durante más de 2 segundos para ajustar el dígito que parpadea.
c) Para instalar el dígito que parpadea, mantenga el botón MODE apretado durante más de 2 segundos.
d) Apriete el botón INSTALAR (**-1**) para almacenar los datos y pasar a la siguiente instalación.

INSTALACIÓN DE LOS DATOS DE LA RUEDA
1. aparece el valor por defecto de "c2100" 2100 mm. Mida la distancia de su rueda o mírelo en la tabla de referencia que se ha suministrado con su bicicleta.
2. Ajuste los datos de la circunferencia siguiendo las instrucciones descritas en los **Procedimientos de instalación de datos.**

CIRCUNFERENCIA DE LA RUEDA
a. Medición Precisa (Fig. 5)
Mantenga la rueda llana que se sistema de vibracías esté en su punto más bajo marca cerca del suelo, marque el primer punto. Ruede la bicicleta una distancia de la base de la rueda y marque el segundo punto. Mida la distancia entre los dos puntos en milímetros. Introduzca los datos en los **Procedimientos de instalación de datos.**
b. Ajuste rápido (Fig. 6) Ajuste un valor de circunferencia adecuado de la tabla.

INSTALACIÓN DEL RELOJ (Fig. 3)
1. El símbolo que aparece en la instalación del reloj es el siguiente: ①
2. Selección de 12h/24h, 12h/PM o 24H.
Apriete rápidamente el botón MODE (**0**) para seleccionar 12HR/AM, 12HR/PM o 24H. Mantenga apretado el botón MODE (**0**) durante más de 2 segundos para pasar a los **Procedimientos de instalación de datos.**

BOTÓN Y OPERACIONES NORMALES

BOTÓN MODE
Apriete el botón MODE para moverse en círculos de una función de la pantalla a la siguiente.

BOTÓN INSTALAR (-1)
Pulse el botón INSTALAR para entrar o salir de las pantallas de instalación cuando quiera resetear la circunferencia de la rueda o el kilometraje, recorrido o la hora actual del ①.

PORTUGUÊS

INDICE: 0= SIGNIFICA PRESMIR O BOTÃO **N** POR MAIS D SEGUNDOS
0= SIGNIFICA PRESMIR O BOTÃO **N** RAPIDAMENTE.
(**N**=NÚMERO CHAVE; **0**= MODE Botão; **-1**= SET Botão)

PREPARAÇÃO DA UNIDADE PRINCIPAL

INICIAR O COMPUTADOR (TODO LIMPO)
1. Mantenha as teclas MODE e SET juntas por mais de 3 segundos para iniciar o computador e limpar todos os dados. IMPORTANTE: Certifique-se de que inicia o computador antes de colocar as baterias pela primeira vez.
2. Os segmentos do LCD serão testados automaticamente quando inicia o computador.
3. Pressione o botão MODE de modo a parar o LCD de piscar, e a seguir, é apresentada a indicação "INIT" piscando.

SELECÇÃO DA UNIDADE
Pressione o botão MODE para escolher KM/h ou Mih (Milhas/h). Pressione o botão SET de para reconhecer a unidade desejada.

DEFINIÇÃO DO RADIO ODO
A função foi concebida para recuperar os dados existentes de ODO sempre que a bateria for substituída. Um novo utilizador não precisa de fazer isto. Cada vez que pressione o botão SET ① ajuste um dos dados.
2. **Procedimentos para definição de dados (621~741): (Fig. a)**
a) Os dados são ajustados para cada dígito em separado. O dígito a ser ajustado, piscar.
b) Para alterar a definição de dígito, mantenha o botão MODE ① pressionado por mais de 2 segundos.
c) Pressione o botão SET ① para guardar os dados e passar para a próxima definição.

DEFINIÇÃO DO RADIO DA CIRCUNFERÊNCIA
Ao ligar o computador, o ecrã mostra o modelo de valor predefinido 2100mm. Meça o valor da roda ou verifique a tabela de consulta disponível no manual da bicicleta.
Introduza os dados da circunferência da forma descrita em Procedimentos para definição de dados.

CIRCUNFERÊNCIA DA RODA
a. Medição precisa (Fig. 5)
Faça gira a roda até que a válvula se encontre na posição mais próxima do solo e marque este primeiro ponto no chão. Faça rolar a bicicleta uma distância da base da roda e marque o segundo ponto. Meça a distância entre os dois. Marque a segunda ponto. Meça a distância entre ambos em milímetros. Introduza esse dado para ajuste da circunferência da roda.
b. Quadro de consulta rápida (fig. 6) Verifique no quadro qual o valor de circunferência adequado.

DEFINIÇÃO DO RELÓGIO
1. Ajuste o relógio para 12h/24h, 12h/PM ou 24h.
2. Selecção de 12h/AM, 12h/PM ou 24h.
Pressione brevemente o botão MODE para selecionar 12HRAM, 12HrPM ou 24H. Mantenha o botão MODE pressionado por mais de 2 segundos para passar para os Procedimentos para definição de dados.
Ajuste os dados de relógio de acordo com os Procedimentos para definição de dados.

BOTÕES E OPERAÇÕES NORMAIS

BOTÃO MODE (0 TEG.)
Pressione brevemente este botão para se deslocar sequencialmente de uma função para outra.

BOTÃO SET
Pressione o botão SET para entrar ou sair do modo de ajuste do relógio, sempre que quiser o valor da circunferência da bicicleta, o limite de lubrificação e manutenção ou a hora actual de ①.

PREPARAZIONE DELL'UNITÀ PRINCIPALE

Avvio del computer (azzeramento)
1. Tenendo premuto contemporaneamente il tasto MODE e il tasto SET 8 per oltre tre secondi per avviare il computer e cancellare tutti i dati. **IMPORTANTE: Accertarsi di eseguire la operazioni di avviamento del computer prima di inserire le batterie per la prima volta o di sostituirle.**
2. Quando si avvia il computer, tutte le funzioni verranno automaticamente testate.
3. Premere il pulsante MODE per interrompere il test LCD. L'indicazione "MAN" lampeggia.

CICLO DELL'UNITÀ DI MISURA
Premere il pulsante MODE per selezionare km/h (chilometri all'ora) o Mih(h (miglia all'ora). Premere quindi il pulsante SET per confermare.

IMPOSTAZIONE DEI DATI ODO
1. La funzione è stata sviluppata per consentire i dati di ODO quando la batteria viene sostituita. Un nuovo utilizzatore non deve eseguire questa operazione. Ogni volta che premete il pulsante SET 8 avrete un passo di introduzione dei dati.
2. **Procedura di impostazione Dati (621~741): (Fig. a)**
a) I dati sono impostati per ogni cifra separatamente. Lampeggia la cifra da modificare.
b) Premere brevemente il pulsante MODE ① per selezionare la cifra da modificare.
c) Per passare alla registrazione della cifra successiva, premere il pulsante MODE per più di due secondi.
d) Premere il pulsante SET 8 per memorizzare i dati e passare alla successiva impostazione.

IMPOSTAZIONE DELLA CIRCONFERENZA
Quando si accende il computer, il display visualizza il valore predefinito 2155 mm. Misurare il valore della propria ruota o fare riferimento alla tabella rapida fornita nel manuale della bicicletta.
Inserire i dati della circonferenza in base alle **Procedura di impostazione dei dati.**

CIRCONFERENZA DELLA RUOTA
a).Misurazione precisa (Fig. 5)
Mettere la ruota in piano e segnare la valvola sul fondo nel punto più basso perpendicolare al terreno e segnare per terra questo punto. Spostare la bicicletta di una distanza pari alla circonferenza della ruota e segnare la nuova posizione della ruota. Misurare la distanza tra i due punti. Inserire la valvola non sarà più in posizione verticale. Inserire il valore corretto nella circonferenza della ruota.
b).Tabella rapida (Fig. 6): Rilevare la circonferenza adeguata dalla tabella di riferimento.

IMPOSTAZIONE DELL'ORA (Fig. 3)
1. Viene visualizzato il simbolo ①
2. Selezione 12h/24h, 12h/PM o 24H.
Premere velocemente il pulsante MODE per selezionare l'orologio a 12 ore oppure 24 ore in sequenza. Tenere premuto per oltre due secondi il pulsante MODE per passare alla procedura di registrazione dei dati.
Inserire i dati dell'orologio secondo le **Procedure di impostazione Dati**

PULSANTI e OPERAZIONI NORMALI

PULSANTI MODE (0)
Premere brevemente questo pulsante per spostarsi in sequenza dal display di una funzione all'altro.

PULSANTI SET ①
Premere il pulsante per entrare o uscire dagli schermi di registrazione quando si vuole reinserire la circonferenza della ruota della bicicletta, il Promemoria di Lubrificazione, il Promemoria di Manutenzione oppure la ora/data attuale(lampeggia) ①. per sincronizzarlo con l'ora esatta.

MAGYAR

INDEX: 0= TARTSA NYOMVA NOMOT LEGALÁBB 2 MÁSODPERCIG
0= JELENTI HOGY GYORSAN KELL NYOMNI A GOMBOT
(**N**=KÓD; **0**= MODE; **-1**= SET Gomb)

A KOMPUTER ALAPPRÓBÁLÁSA

A KOMPUTER INICIÁLÁSA (TELJES TÖRLÉS)
1. Tartsa a MODE és a SET gombot egyszerre legalább 3 másodpercig, az inicíció minden adat. **FONTOS: A komputer első alkalommal vagy ha most vettek ki az elemeket, ellenőrizzük az beállítanunk, mielőtt a komputer ezt az adatot megadja.**
2. Ezek a funkciók automatikusan lesznek tesztelve az inicíció után.
Nyomja meg a gombot a "INIT" villogás megszüntetéséhez és a "Flashing" MÓD kijelzőjére.

MERTEGYSÉGE KIVÁLASZTÁSA
Tartsa a MODE gombot 3 másodpercig lenyomva (Metric). Nyomja meg a SET gombot (**-1**) megerősítéséhez az ahogy a szükséges.

ODO ADATOK BEÁLLÍTÁSA
1. Ez a funkció azt szolgálja az elemcsere alkalmával a meglévő, ill. ugyan szükséges újra beállítani. A SET gombot (**-1**) minden alkalommal megnyomva egy adatot szükséges szerint beállítani.
2. **Adatok Beállítása Folyamata (621~741): (Ábra a)**
a) Az adatok minden egyes számjegy szerint vannak beállítva. A beállítandó szám villogni fog.
b) A MODE gomb **0** nyomva tartásával 2 másodpercig a kiválasztott számjegy aktiválja.
c) A MODE gomb **0** nyomva tartásával fejezd ki a kiválasztott számjegy.
d) Ismételje meg a b és c lépéseket az adatok tárolásához és a következő beállítási lépéshez.

KERÉKMÉRET BEÁLLÍTÁSA
1. Az alapértelmezett a "c2100" fokban jelenik meg. Hatásznak meg a kerék kerületét a mellékelt vagy, vagy tekintsük a kerékpár kézikönyvét.
2. Állítsa be a kerék adatait az Adatbázis Folyamata pontban leírtak szerint. ja ábra.

A KERÉK KERÜLETE
a. Pontos mérés (5. ábra)
Tegye a kereket egyenes helyzetbe és jelölje a legalsó pontot a talajon. Jelölje meg azt a pontot is. Tolja a kerékpár egy, amily a szerint a legalsó pontot a talajon ismét érintse a talajt. Jelölje meg azt a pontot is. Mérje meg a pontok közötti távolságot. Adja meg az adatokat az Adatbázis Folyamata pontban leírtak szerint.
b. A mellékelt táblázat segítségével ítélje meg a kerék kerületét. (6. ábra)

ÓRABEÁLLÍTÁS (6 ábra)
1. Az óra 12 vagy 24 órás szerint van beállítva.
2. Válasszon a 12/AM, 12/PM vagy 24 óra szerint.
A MODE gomb **0** rövid megnyomásával válasszuk a 12HrAM, 12HrPM vagy 24H kizsi. A MODE gomb **0** hosszú megnyomásával lépjünk az Adatbázis Folyamata pontban leírtak szerint.

GOMBOK ÉS MŰVODES

MODE GOMB (0)
A MODE gomb **0** rövid megnyomásával váltogatok egyik funkcióról a másikra

SET GOMB (-1)
Ezzel a gombbal szeretnénk lépni be illetve a beállítási mondóit, amennyiben

TÖBBI NÉVMUTÓ (L ábra)
1. Ezzel a gombbal a MODE gombot **0** ábrán, amig a kijelzőn levő adatok le nem nullázódnak. A kombott tól is OB, RT, AS, MS adatokat
2. Nem tól a ODO és ha adatokat.

TROUBLE SHOOTING

	REMEDY
No display.	1. Is the battery dead? 2. Is the battery installed correctly?
No current data displayed.	1. Is it at the MAIN UNIT SETUP or another function? 2. Is the wire connection between the sensor and magnet correct? 3. Is the battery installed correctly? 4. Is the magnet installed on the spoke? 5. Is the sensor too far from the magnet? 6. Is any strong interference source nearby?
Reading Skip	1. Is the battery low?
LCD is black	Did you leave main unit under direct sunlight for a long period? Bring it back to normal temperature.
Is the temperature below 0°C (32°F)?	Unit will return to normal state when the temperature rises.

PRECAUTIONS

1. Don'tleave the main unit exposed to direct sunlight when not riding the bike.
2. Don't disassemble the main unit or its accessories.
3. Check visible parts for damage before riding and main unit periodically.
4. Don't use thinner, alcohol or benzine to clean the main unit or its accessories when they become dirty.
5. Don'tleave the main unit in a place where it may get wet.

Sensor with Transmitter:	No Contact Magnet sensor with Wireless Transmitter
Suitable Bike:	Road bike, MTB, Cruiser, BMX
Wireless Sending Distance:	70cm between the transmitter and the sensor
Cross Talking Interference:	Two sets of bicycles can be used in bicycles carrying similar code
Wheel Circumference Setting:	5mm - 3999mm (1mm increment)
Operation Temperature:	0°C~ 50°C (32°F ~ 122°F)
Storage Temperature:	-10°C ~ 60°C (14°F ~ 140°F)
Battery life:	Approx. 1 year for battery operating life is about 2 years. (Based on an average use of 1 hour per day)
Dimensions and Weigh:	Main Unit: 46 x 54 x 16.5mm;15g

* The specifications and designs may be changed without notice.

MAX: HÖCHSTGESCHWINDIGKEIT: ---0.0 - 199.9 km/h oder 120.0 Mih/h +/- 1% (Typical)
Ampf die höchste Geschwindigkeit an, welche seit dem letzten Reset vorgelegt gefahren wurde.

MAX: MAXIMALGESCHWINDIGKEIT IN Ebne Jede Sekunde Aktualisiert.

FEHLERBESEITIGUNG

PROBLEM	ZU ÜBERPRÜFENDE TIPS	LÖSUNG
Haupteinheit hat keine Anzeigen mehr eingeschalt?	1. Ist die Batterie tot? 2. Ist die Batterie richtig eingelegt?	1. Ersetzen Sie die Batterie. 2. Entfernen Sie die Batterie und die Plastiqué der Batterie zum Wechselkontakt zieht.
Keine aktuelle Anzeigen oder falsche Daten	1. Befinden Sie sich im Einstellungsmenü oder in einer anderen Funktion? 2. Ist der Sensor richtig angeschlossen? 3. Ist die Position des Sensor und der Magnetscheibe richtig? Sind sie zu weit voneinander entfernt? 4. Ist der Magnet richtig eingelegt? 5. Ist der Radumfang korrekt eingestellt? 6. Ist der Magnet auf der Speiche? Oder eingestellte Wert der eingestellte Wert des Radumfangs? 7. Gibt es eine starke, konfliktträchtige Quelle in der Nähe?	1. Lesen Sie in der Einstellungsanleitung die zu Einstellungen. 2. Ersetzen Sie den Sensor. 3. Ersetzen Sie die Batterie. 4. Ersetzen Sie den Magnet. 5. Ersetzen Sie die Batterie. 6. Ersetzen Sie die Speiche. 7. Ersetzen Sie die Batterie. 8. Setzen Sie in AMBAUFÜ (-1) nach und Einstellungsmenü. Ersetzen Sie den Sensor. 9. Bewegen Sie sich von der Störquelle fort.
Irregulare Anzeige	Haben Sie das Haupteinheit in der prallen Sonne liegen.	Legen Sie das Haupteinheit in den Schatten, bis die Temperatur wieder in Ordnung ist. Sie sollte wieder normal funktionieren.
Schwarze Anzeige	Haben Sie das Haupteinheit in der prallen Sonne liegen? Ist die Temperatur unter 0°C?	Legen Sie das Haupteinheit in den Schatten, bis die Temperatur wieder in Ordnung ist. Sie sollte wieder normal funktionieren.
Die Anzeige ist langsam.	Ist die Temperatur unter 0°C (32°F)?	Die Haupteinheit kehrt in den Normalzustand zurück, wenn die Temperatur steigt.

PRECAUTIONS

1. Lassen Sie die Haupteinheit nicht in der prallen Sonne liegen.
2. Bauen Sie nicht das Haupteinheit oder andere Zubehör auseinander.
3. Überprüfen Sie sichtbare Teile auf Schäden und Verschleiß und Größe der Lücke zwischen Magnet, Vorderrad und Sensor.
4. Benutzen Sie keine Lösungsmittel, Alkohol oder Benzin zum reinigen des Haupteinheits, falls es verschmutzt ist.
5. Lassen Sie die Haupteinheit nicht an einem Ort liegen, wo es nass werden kann.

Sensor mit Übertragungsteil:	kontaktlose Magnetsensor mit kabelloser Übertragungsteil.
Passende Fahrrad:	Straßenrad, MTB, Cruiser, BMX
kabellose Übertragungsreichweite:	70 cm zwischen der Übertragungsteil und der Hauptteil
Übersprechinterferenz:	Zwei Sätze Fahrräder können Sie mit ähnlichen Code verwenden.
Einstellungsbereich des Reifenumfangs:	5mm - 3999mm (1mm Schritt)
Betriebstemperatur:	0°C ~ 50°C (32°F ~ 122°F)
Lagertemperatur:	-10°C ~ 60°C (14°F ~ 140°F)
Batterie der Hauptteil:	Etwa 2V Batterie. Die Lebensdauer beträgt etwa 2 Jahre basierend auf einer durchschnittlichen Nutzungsdauer von 1 Std. pro Tag.
Abmessung und Gewicht:	Hauptteil: 46 x 54 x 16.5mm;15g

* Die Spezifikation und das Design können jedoch ohne Benachrichtigung geändert werden.

3 Ca.zahlen indique le symbole "Ex" torque RT. déposez 100 heures ou que DS déposez 1000 km ou mieux. Remplacez immédiatement pour remettre le compteur à zéro.

MS: Vitesse moyenne ---**0.0 - 199.9 km/h ou 120.0 mih +/- 1%**
Cette fonction indique la vitesse moyenne de votre bicyclette depuis le dernier reset.
Remarque: Les données relatives aux fonctions sont mises à jour toutes les secondes.

DÉPANNAGE

PROBLÈME	ÀVÉRIFIER AVANT LE DÉPANNAGE	MESURE CORRECTIVE
Aucune indication ne s'affiche	1. La pile est elle à plat? 2. Les piles sont elles correctement installées?	1.Changez la pile. 2.Retirez les piles et placez la bonne polarité de la pile sont le contact de la plaquette de contact.
Aucune donnée n'est affichée	1.Êtes-vous à l'écran de PROGRAMMATION DE L'UNITÉ PRINCIPALE ou à un autre écran? 2.Le fil de connexion entre le capteur et le compteur est-il correctement connecté? 3.Les piles sont elles correctement installées? 4.Le capteur est-il bien placé? 5.Le capteur est-il trop éloigné du compteur? 6.Y a-t-il une source de perturbations à proximité?	1.Reportez-vous à la procédure de programmation de l'unité principale. 2.Reportez-vous aux C.I.T. et ajustez les connexions. 3.Remplacez les piles. 4.Ajustez la position du capteur. 5.Rapprochez le capteur du compteur. 6.Éloignez-vous de la source de perturbations.
Affichage intermittent	Le capteur est-il trop éloigné du compteur?	Rapprochez le capteur du compteur.
Le compteur est non	Avez vous laissé l'unité principale au soleil pendant une longue période de temps lorsque le compteur ne fonctionne plus?	Ramenez l'unité principale à une température normale.
Si la température est inférieure à 0°C (32°F)		L'unité revient à l'état normal lorsque la température augmente.

PRÉCAUTIONS

1. Ne laissez l'unité principale au soleil à la bicyclette ne roule pas.
2. Ne démontez pas l'unité principale ou ses accessoires.
3. Vérifiez, de façon périodique, la position relative du détecteur, de l'aimant et de l'unité principale, ainsi que l'état de ses pièces.
4. Ne utilisez pas de diluant, d'alcool ou de benzine pour nettoyer l'unité ou ses accessoires lorsque le salest s'est incrusté.
5. Ne laissez pas l'unité au soleil lorsque la bicyclette ne roule pas.

Détecteur avec transmetteur:	Détecteur à aimant, sans contact, avec transmetteur sans fil.
Taille acceptable du cadre:	Vélo de route, VTT, Cruiser, BMX
Distance de détection sans fil:	70 cm entre le transmette

BCP-11W

WIRELESS COMPUTER

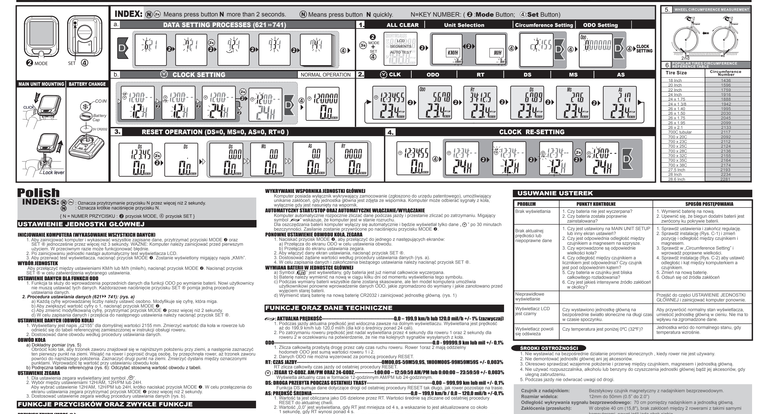

Polish

INDEKS: ⊘ Oznacza przytrzymanie przycisku ok przez więcej niż 2 sekundy.
⊘ Oznacza wciśnięcie wszystkich przycisków.
(N = NUMER PRZYCISKU, P = przycisk MODE, D = przycisk SET)

USTAWIENIE JEDNOSTKI GŁÓWNEJ

WYCZYSZCZENIE WSZYSTKICH USTAWIEŃ (WŁĄCZANIE MAGNESU WSTĘPNIE WSTRZYMANY)
1. Aby zamknąć komputer i wyświetlić wszystkie pozycje danych, przytrzymać przyciski MODE ⊘ oraz SET ⊘ przez 2 sekundy. Wyczyszczone zostaną wszystkie dane z wyjątkiem ustawień czasu i obwodu.
Uwaga: W przeciwnym razie dane zostaną zachowane.
2. Po zamknięciu jednostki nadaje automatyczny test wyświetlacza LCD.
3. Wyczyszczone zostaną wszystkie pozycje danych. Po 2 sekundach wyświetlony migający napis „KMH".

WYBÓR JEDNOSTKI (KM/H LUB MI/H)
Aby przełączyć między ustawieniami kilom lub mil (miles), naciśnij przycisk MODE ⊘. Naciśnij przycisk SET ⊘ aby zatwierdzić wybrane ustawienie.

USTAWIANIE DANYCH DLA FORMATU KÓŁ
1. Funkcja ta służy do wprowadzenia poprzednich danych dla każdej ODO po wymianie baterii. Nowe urządzenie będzie pamiętać ostatnie ustawienia. Wprowadzone dane będą wyświetlane po włączeniu urządzenia.
2. **Procedura ustawienia danych (S1**** 741): (np. ø)**
a) Naciśnij przycisk SET ⊘ aby wyświetlić ostatnio wybrany rozmiar. Wyświetlone dane: Wyświetlacz ustawienia danych.
b) Aby zmienić wyświetlaną cyfrę, przytrzymać przycisk MODE ⊘ przez więcej niż 2 sekundy.
c) Aby przejść do następnego cyfry, przytrzymać przycisk MODE ⊘ przez więcej niż 2 sekundy.
d) Po wprowadzeniu ostatniej cyfry, przytrzymać przycisk MODE ⊘ przez więcej niż 2 sekundy.

FUNKCJE PRZEJAZDOWE ORAZ ZWYKŁE FUNKCJE

PRZYCISK TRYBU (MODE ⊘)
Naciśnij przycisk MODE ⊘ aby przełączyć wyświetlane przejazdowe i bieżącą funkcję do następnej.

PRZYCISK SZCZEGÓŁOWEGO (MODE ⊘ PRZYTRZYMANY PRZEZ 2 SEKUNDY)
Ten przycisk służy do włączania lub wyłączania ekranu ustawień jednostek poziomego ustawienia obwodu koła.

PRZEGLĄDANIE WYŚWIETLANYCH DANYCH
1. Przytrzymać przycisk MODE ⊘ aż zmiana cyfry na wyświetlaczu LCD, a następnie zwolnić przycisk. Komputer przejdzie do trybu ustawiania danych (S1 741).
2. Procedura ta nie wczyta danych ODO i zegara.

WYKRZYWNIKI WYKRYWANIA JEDNOSTKI DŁUŻNEJ
Wykrywanie jednostki długiej ma na celu zwiększenie dokładności obliczeń przy zastosowaniu „wykrzywnika" w celu wykrywania jednostki długiej. Wykrzywnik jest wykrywany przy każdej 1 obrotowej jednostce długiej.

AUTOMATYCZNY STARTOWY ODCZYT BEZPRZEWODOWEJ WŁĄCZNIK/WYŁĄCZNIK
Po zainstalowaniu jednostki głównej na rowerze, należy ustawić bezprzewodowy odczyt po zatrzymaniu. Migający napis „**Ø**ON" wskazuje, że komputer jest w stanie odczytu.
Po naciśnięciu takiego komputer wyłączy się automatycznie (będzie wyświetlał dane „**Ø**", po 30 minutach komputer przejdzie w tryb oszczędzania energii. Aby ponownie włączyć komputer, naciśnij przycisk SET.

PRZYCISK CZYSZCZENIA (CLEAR ALL)
1. Naciskając przycisk MODE ⊘, aby przełączyć do jednego z następujących elementów:
a) Aktywacja/dezaktywacja bezprzewodowa (ON/OFF)
b) Aktywacja/dezaktywacja wykrzywnika
c) Aby włączyć dane ekran ustawienia, naciskaj przycisk SET ⊘.
2. Aby wyczyścić wszystkie dane, przytrzymać przycisk CLEAR przez 2 sekundy (np. ø).

WYMIANA BATERII W BEZPRZEWODOWYCH CZUJNIKACH
Po wymianie baterii w bezprzewodowym czujniku należy ponownie zsynchronizować go z jednostką główną.
1. Wyjąć baterię z bezprzewodowego czujnika.
2. Podczas wymiany baterii wyczyść dane zapisane w jednostce głównej. Aby wyczyścić dane, przytrzymać przycisk SET ⊘ przez 2 sekundy (np. ø).

WYMIANA BATERII W GŁÓWNYCH CZUJNIKACH
Po wymianie baterii w głównym czujniku należy ponownie zsynchronizować go z jednostką główną.
1. Wyjąć baterię z głównego czujnika.
2. Podczas wymiany baterii wyczyść dane zapisane w jednostce głównej. Aby wyczyścić dane, przytrzymać przycisk SET ⊘ przez 2 sekundy (np. ø).

USTAWIANIE DANYCH CZASOWYCH (ODO)
1. Wybierzcie jedną parę: „ODO" dla dotychczas wybranych 210 mm. Zmierzyć wartość dla koła w rowerze lub wybrać wartość z tabelki. Wybrać wartość dla wybranej opony z tabelki.
2. Dostosować dane obwodu koła (wartość) zgodnie z wybranym rozmiarem.

DOMOO KOŁA
1. Zmierzyć dla opon (np. S).
2. Wybrać dla opon (np. S).
3. Dostosować dane obwodu koła (wartość) zgodnie z wybranym rozmiarem.

USTAWIANIE ZEGARA
1. Ustawienia zegara wyświetlane jest jednym z pól.
2. Aby ustawić ustawienia zegara, naciskaj przycisk SET ⊘.
Aby wybrać ustawienia 12/24H, 12HPM lub 24H, naciskaj przycisk MODE ⊘. W celu przełączenia do ustawienia godzin, naciskaj przycisk SET ⊘. Aby ustawić godzinę, naciskaj przycisk MODE ⊘. Aby ustawić minuty, naciskaj przycisk SET ⊘.

FUNKCJE PRZEJAZDOWE ORAZ ZWYKŁE FUNKCJE

PRZYCISK TRYBU (MODE ⊘)
Naciśnij przycisk MODE ⊘ aby przełączyć wyświetlane przejazdowe i bieżącą funkcję do następnej.

PRZYCISK SZCZEGÓŁOWEGO (MODE ⊘ PRZYTRZYMANY PRZEZ 2 SEKUNDY)
Ten przycisk służy do włączania lub wyłączania ekranu ustawień jednostek poziomego ustawienia obwodu koła.

PRZEGLĄDANIE WYŚWIETLANYCH DANYCH
1. Przytrzymać przycisk MODE ⊘ aż zmiana cyfry na wyświetlaczu LCD, a następnie zwolnić przycisk. Komputer przejdzie do trybu ustawiania danych (S1 741).
2. Procedura ta nie wczyta danych ODO i zegara.

Česky

Značky: ⊘ Znamená stisknutí tlačítka N na dobu nad 2 sekundy.
Znamená stisknutí tlačítka N kolik.
(N= ČÍSLO TLAČÍTKA, P= TLAČÍTKO MODE ⊘ Tlačítko Set (S))

NASTAVENÍ CYKLOCOMPUTERU

SPROŠŤENÍ COMPUTERU (VŠEMI VYMAZÁNÍ DAT)
1. Pro uzavření a vymazání všech dat stiskněte MODE ⊘ a SET ⊘ déle než 2 sekundy.
Upozornění: Pokud chcete zachovat data v počítači, stiskněte MODE ⊘ a SET ⊘ déle než 2 sekundy.
2. Po uzavření jednotky LCD displej nabíhá.
3. Uvidíte text displeje LCD. Vymazány budou veškeré pozice dat. Po 2 sekundách bude blikat „KMH".

VÝBĚR JEDNOTKY MÍŘENÍ
Pro výběr jednotky kilometrů (KM/H) nebo mil (MI/H) stiskněte MODE ⊘. Stisknutím tlačítka SET ⊘ potvrzení vybrané jednotky.

NASTAVENÍ DANÝCH ODO, ODO2 A TAR
1. Tato funkce slouží k uložení nastavení posledních dvojic ODO po výměně baterie. Nové zařízení bude pamatovat nastavení nepoužívané. Kdyžbude stisknuto tlačítka SET ⊘ znamená vybrané nastavení.
2. **Nastavení dvojic ODO (S1 ø 741):**
a) Kvůli čtení ve nastavení dvojic. Nastavovací displej.
b) Chcete-li nastavit hodnotu, stiskněte a podržte MODE ⊘ déle než 2 sekundy.
c) Chcete-li změnit hodnotu pozice, stiskněte a podržte MODE ⊘ déle než 2 sekundy.
d) Po zadání poslední číslice stiskněte a podržte MODE ⊘ déle než 2 sekundy.

TLAČÍTKO MODE ⊘
Tlačítko MODE ⊘ slouží k přepínání mezi zobrazovanými funkcemi a bežícím displejem.

TLAČÍTKO DETAIL
Stisknutím tlačítka MODE ⊘ lze vstoupit do nastavení nabídky nastavení.

ODO
1. Pro zobrazení dat (np. S).
2. Pro nastavení dat (np. S).
3. Pro nastavení dat (np. S).

ČAS
1. Nastavení času (np. S).
2. Pro nastavení dat (np. S).
3. Pro nastavení dat (np. S).

TLAČÍTKO MODE ⊘
Tlačítko MODE ⊘ slouží k přepínání mezi zobrazovanými funkcemi a bežícím displejem.

TLAČÍTKO DETAIL
Stisknutím tlačítka MODE ⊘ lze vstoupit do nastavení nabídky nastavení.

JAPANESE

記号の説明: ⊘ は、ボタンを約2秒以上押してください。
(N = ボタン番号、P = MODE ボタン、D = SET ボタン)

メインユニットの設定

オールクリア(ユニットの初期化(オールクリア))
1. 全データを表示するには、メインユニットを初期化するには、ボタンを約2秒間、オールクリアボタンを押してください。
2. 初期化を行うと、データは全て消去されます。ただし、サイズ設定は消去されません。
3. 初期化を行うと、LCDディスプレイが消えます。「KMH」が点滅します。

単位の選択
1. 「KM」または「MI」を選択するには、KM/H(メートル)またはMI/H(マイル)を選択するボタンを押します。(セット)ボタンを押すと、選択した単位が保存されます。

ODO のセット(ODO)
1. ODO 1 & ODO 2 は、電池交換の際に前のデータを引き継ぐ。ただし、最近2つのデータを保存します。初期データ値(ODO)を設定するには、ODO 1 & ODO 2 の値を入力してください。ODO 1 & ODO 2 の値は、電源オフ(スリープ)モードでも保存されます。
2. **ODO データ設定 (S1 ø 741):**
a) ODO データ値の呼び出し。
b) ODO データ値を変更するには、ボタンを約2秒間押します。
c) ボタンを約2秒間押してください。
d) ボタンを約2秒間押してください。

ボタンの選択
1. 現在の値を表示するには、ボタンを約2秒間押してください。
2. ボタンを約2秒間押してください。

ボタンの選択
1. 「セットアップ」モードに、各機能設定が現れます。
2. 「セットアップ」モードに、各機能設定が現れます。

セットアップ
1. 「セットアップ」モードに、各機能設定が現れます。
2. 「セットアップ」モードに、各機能設定が現れます。

リセット操作 (RT)
1. 「セットアップ」モードに、各機能設定が現れます。
2. 「セットアップ」モードに、各機能設定が現れます。

РУССКИЙ

INDEX: ⊘ Означает нажатие клавиши N на протяжении более 2 секунд.
⊘ Означает нажатие клавиш N сколько.
(N= номер клавиши, P= РЕЖИМ ⊘ клавиша, D= клавиша SET ⊘)

НАСТРОЙКА ОСНОВНОГО УСТРОЙСТВА

СБРОС КОМПЬЮТЕРА (ПОЛНОЕ ОБНУЛЕНИЕ СОСТОЯНИЯ СЧЕТЧИКА ЕСЛИ ЕЩЕ СЛЕДИТ)
1. Для выхода и стирания всех данных нажмите и удерживайте кнопки MODE ⊘ и SET ⊘ в течение 2 секунд.
ВАЖНАЯ ИНФОРМАЦИЯ: Обязательно выполняйте сброс компьютера в начальное состояние перед первым использованием, а также после замены батареи или после долгого периода бездействия.
2. Если вы не выполняете сброс компьютера в начальное состояние, ваши данные будут сохранены.
3. После сброса на дисплее LCD появится надпись „KMH".

ВЫБОР ЕДИНИЦЫ ИЗМЕРЕНИЯ (КМ/Ч ИЛИ МИ/Ч)
Чтобы выбрать киль или мили (миль), нажмите кнопку РЕЖИМ ⊘. Для принятия любой из выше указанных настроек нажмите кнопку СЕТ ⊘.

НАСТРОЙКА ДАННЫХ ОДОМЕТРУ ПО ОКРУЖНОСТИ
1. Данная функция позволяет вводить данные последнего поездки перед предыдущим данным ODO при замене батареи. Для нового велосипеда будет запоминать последние данные. Сохраненные данные будут отображаться при включении.
2. **Настройка данных ODO (S1**** 741): (np. ø)**
a) Нажмите кнопку СЕТ ⊘ для отображения последнего выбранного размера. Отображение: Настройка данных ODO.
b) Чтобы изменить цифру, нажмите и удерживайте кнопку MODE ⊘ в течение 2 секунд.
c) Чтобы перейти к следующей цифре, нажмите и удерживайте кнопку MODE ⊘ в течение 2 секунд.
d) После ввода последней цифры, нажмите и удерживайте кнопку MODE ⊘ в течение 2 секунд.

ФУНКЦИИ ПОЕЗДКИ И ОБЫЧНЫЕ ФУНКЦИИ

КНОПКА РЕЖИМА (MODE ⊘)
Нажмите кнопку MODE ⊘ для переключения между функциями поездки и обычной функцией.

КНОПКА ПОДРОБНОЕ (MODE ⊘ ПРИ ЗАЖАТОЙ ЧЕРЕЗ 2 СЕКУНДЫ)
Нажмите кнопку MODE ⊘ для переключения между подробным и общим видом.

ПРОСМОТР ОТОБРАЖАЕМЫХ ДАННЫХ
1. Нажмите кнопку MODE ⊘ для переключения между отображаемыми данными.
2. Нажмите кнопку MODE ⊘ для переключения между отображаемыми данными.

Slovak

INDEX: ⊘ znamená, že máte stisnutý a podržaný tlačidlo N na dobu nad 2 sekundy.
znamená, že máte viaceré tlačidlá N.
(N = ČÍSLO TLAČIDLA, P = TLAČIDLO MODE ⊘ Tlačidlo Set)

NASTAVENIE HLAVNEJ JEDNOTKY

NASTAVENIE POČÍTADIEL (VŠETKY ÚDAJE SA VYMAZAJÚ)
1. Pre ukončenie a vymazanie všetkých údajov stlačte a podržte tlačidlá MODE ⊘ a SET ⊘ na dobu nad 2 sekundy.
Upozornenie: Ak chcete uchovať údaje v počítači, stlačte a podržte tlačidlá MODE ⊘ a SET ⊘ na dobu nad 2 sekundy.
2. Po ukončení displeja LCD displej nabieha.
3. Uvidíte text displeja LCD. Vymazané budú všetky pozície dát. Po 2 sekundách bude blikať „KMH".

VOLBA JEDNOTIEK (KM/H ALEBO MI/H)
Na prepínanie medzi kilometrmi (KM/H) a míľami (MI/H) stlačte tlačidlo MODE ⊘. Na potvrdenie zvolenej jednotky stlačte tlačidlo SET ⊘.

NASTAVENIE ÚDAJOV ODO
1. Tento funkcia je ideálna, ak ste sa po výmene batérie dali obnoviť predchádzajúce údaje ODO. Nový prístroj si zapamätá nové nastavenie. Keď stlačíte tlačidlo SET ⊘ znamená zvolené nastavenie.
2. **Prvou nastavenia ODO (S1 ø 741):**
a) Pre prístup k nastaveniu ODO. Displej nastavenia ODO.
b) Stlačte tlačidlo MODE ⊘ ako ste zvolili číslicu hodnotu.
c) Stlačte tlačidlo MODE ⊘ ako ste zvolili číslicu hodnotu.
d) Po zadaní poslednej číslice stlačte tlačidlo MODE ⊘ ako ste zvolili číslicu hodnotu.

NASTAVENIE HODINOVÝCH OBVODOV KOLESA
1. Zistenie na dynamometre alebo na rovnej ceste. Pre ODO1 a ODO2 nastavte 210mm. Zmeriate dĺžku obvodu vášho kolesa a zvolte ho do tabuľky s číslicou pre vaš bicykel.
2. Nastavte obvod kolesa (hodnotu) podľa vyššie uvedenej nastavenia dát.

NASTAVENIE ODOMETRU
a) Pravá nastavte (S1 ø):
1. Pre prístup k nastaveniu ODO. Displej nastavenia ODO.
2. Stlačte tlačidlo MODE ⊘ ako ste zvolili číslicu hodnotu. Pre zmenu ODO. Pre zmenu ODO.
3. Stlačte tlačidlo MODE ⊘ ako ste zvolili číslicu hodnotu. Pre zmenu ODO. Pre zmenu ODO.
4. Po zadaní poslednej číslice stlačte tlačidlo MODE ⊘ ako ste zvolili číslicu hodnotu. Pre zmenu ODO. Pre zmenu ODO.

NASTAVENIE ČASU
1. Nastavenie času je zobrazené v jednom z polí.
2. Pre nastavenie času stlačte tlačidlo SET ⊘.
Pre zvolenie 12/24H, 12HPM alebo 24H, stlačte tlačidlo MODE ⊘. Pre prepnutie na nastavenie hodín stlačte tlačidlo SET ⊘. Pre nastavenie hodín stlačte tlačidlo MODE ⊘. Pre nastavenie minút stlačte tlačidlo SET ⊘.

TLAČIDLO A NORMÁLNE OPERÁCIE
TLAČIDLO MODE (MODE ⊘)
1. Stlačte tlačidlo MODE ⊘ ako ste zvolili číslicu hodnotu. Pre zmenu ODO. Pre zmenu ODO.

TLAČIDLO SET (SET ⊘)
1. Stlačte tlačidlo MODE ⊘ ako ste zvolili číslicu hodnotu. Pre zmenu ODO. Pre zmenu ODO.

OPERÁCIA RESET (OD. 3)
1. Pre prístup k nastaveniu ODO. Displej nastavenia ODO.
2. Stlačte tlačidlo MODE ⊘ ako ste zvolili číslicu hodnotu. Pre zmenu ODO. Pre zmenu ODO.

Dansk

FORKLARING: ⊘ Betyder: Hold knappen N nede i 2 sekunder.
⊘ betyder tryk knappen N mange gange.
(N = knap nummer, P= Mode knappen ⊘, Set knappen (S))

GRUNDINDSTILLING AF COMPUTER

KØRSER COMPUTER (SLET ALT)
1. Tryk og hold knappen MODE ⊘ og SET ⊘ knappen i ca. 2 sekunder, for at afslutte computeren og slette alle data. VIGTIGT: Ved ny computer eller efter udskiftning af batteri skal der ikke ske en ny indstilling.
2. Sørgerenhed ja tid-displayet kaldes automatisk, når klargøringen af computeren er udført.
3. Tryk på SET knappen for at gå videre til indstilling af hjulstørrelse. Der vil blinke "KMH".

VALG AF KM/T EL MPH
Tryk på knappen MODE ⊘ for at vælge KMH (km/t) eller MPH (miles/t). Tryk på SET-knappen ⊘ for at bekræfte din afsluttede indstilling.

INDSTILLING AF DATA FOR ODO
1. Denne funktion er ideelt til at genindstille tidligere data for ODO efter udskiftning af batteri. Det betyder, at en ny bruger ikke behøver indtaste disse data. Hver gang der trykkes på SET-knappen ⊘, springer computeren din tidligere ODO-data over.
2. **Dataindstillinger (S1 ø 741):**
a) Ved dataindstilling indstillet fra offer ved gangen. Efter det, indstillet, blinker på displeet.
b) Tryk og hold knappen MODE ⊘ for at vælge det ønskede tal.
c) Hold MODE knappen nede i 2 sekunder, for at gå videre til det næste offer, der skal indstilles.
d) Tryk på SET knappen ⊘ for at gemme de indstillede data og skifte til den næste indstilling.

INDSTILLING AF HJULDIMENSIONER
1. Den forindstillede hjulstørrelse "ø21/50" (for 210 mm) bliver vist på displeet. Mål hjulet på din cykel, eller se i tabellen og vælge en passende hjulstørrelse.
2. Indstil værdien for hjulstørrelsen som vist under Dataindstillinger (fig. 2).

KILOMETRES
a) Mål omkredsen (fig. 3):
1. Dog hjulet, så vælger en placeret lavest mod underlaget. Afmærk derefter dette punkt på underlaget. Sæt dig op på cyklen, og lad en ledsager holde den op, så du ikke rører den. Kør cyklen fremad, og lad den rulle en fuld omgang. Mål afstanden mellem mærkets udgangspunkt og det nye punkt indstilling for hjulstørrelsen.
b) Multiplud (fig. 4): Find en passende værdi for hjulstørrelsen i tabellen.

INDSTILLING AF DØ
1. Tryk på knappen MODE ⊘ for at gå videre til det ønskede tal.
2. Tryk og hold knappen MODE ⊘ for at vælge 12HAM, 12HPM eller 24H. Hold knappen MODE ⊘ nede i 2 sekunder, for at gå videre til det ønskede tal.
3. Indstil uddelingen ovenfor ved at trykke SET-knappen ⊘.

KNAPFUNKTION og ALMINDELIG BETJENING

MODE-KNAP ⊘
1. Tryk forhånd på dørme knap for at skifte mellem de forskellige funktioner på displeet.

SET-KNAP ⊘
1. Tryk en dørme knap for at dørme og afslutte de forskellige funktioner, da vil gennemslide hjulstørrelsen, smøringsintervallet, vedligeholdelsesintervallet eller ODO-data.

SUOMI

OHJE KUVATEKSTEIHIN: ⊘ = PAINAKETTA VÄHINTÄÄN 2 SEKUNNIN AJAN.
⊘ = PAINA PAINIKETTA NÄKSEEN.
(N = PAINIKEN NUMERO ⊘ MODE (Painike S) SET Painike)

LAITTEEN ASETUKSET (Kuva 1)

LAITTEEN KÄYNTIÄ TÄYSIN POISTO
1. Pidä painettuna MODE ⊘ ja SET painikkeita ⊘ vähintäänkin 2 sekuntia, jotta voit poistaa kaikki tiedot. Tärkeää: Jos haluat olla ottamatta tietoja talteen, älä paina painikkeita ⊘ ja ⊘ yhtä aikaa.
2. Laite lataa kaikki toimenset automaattisesti alustuksen jälkeen.
3. Laite näyttää "KMH" ja sen jälkeen ilmoituksen "Ø ON" ja sen jälkeen ilmoituksen "Ø OFF".

MITTAYKSIKÖN VALINTA
Valitse kilometrit (KM/H) tai maili (KM/H) painamalla MODE painiketta ⊘. Hyväksy valinta painamalla SET painiketta ⊘.

ODO-ASETUS
1. Tämä on ideaalinen ominaisuus ODO-tiedon syöttämiseen pariston vaihdon yhteydessä. Sitä ei tarvitse kerran uudelleen syöttämällä. Kun olet valinnut ODO-tiedot, ne ilmestyvät näytölle.
2. **Tietojen asetus (S1741 ø):**
a) Tiedot syötetään numeroina kaksi. Jyrkittäkä tietoa vastaava numero viikuu.
b) Numeron arvoa voidaan lisätä painamalla MODE painiketta ⊘. Pitä painettuna lisää arvoa yhtä.
c) Numeroiden arvoa voidaan vähentää painamalla MODE painiketta ⊘. Pitä painettuna lisää arvoa yhtä.
d) Tallenna tietoja painamalla painikkeita ⊘ ja ⊘ yhtä aikaa. Pitä painettuna lisäksi sekunnin ajan.

KANNAN TÄRKEÄPÄÄTÖSTA ASETUS
1. Mittaan rekisteröi ensimmäisen 1210 km ja kerhoilla ottaisivaa 210 mm. Mittaa pituuksiksi renkaan ympäröimyttä ja laitoa sen pituudeksi hjulstørrelse.
2. Valitse hjulstørrelse-taulukosta Tietojen asetus mukaisesti.

KILMAN TÄRKEÄPÄÄTÖSTA
a) Tarkka mittaus (Kuva 2):
1. Pyörätyä kengä ens. siitä vertilla on silmämaisia kohdissa, kohtaisuoraisia maahan nähden ja merkkaa tämä siitä maahan. Nouse pyörän pidälle ja pyydä toista henkilöä työntämään pyörää, kunnes venttiili on tehnyt yhden kierroksen ja merkkaa tämä ensimmäisen kohdan jälkeen. Mittaa etäisyys ensimmäisen ja viimeisen kohdan maahan. Mittaa näiden kahden mertkin välinen mittaa ja syötä tulos hjulstørrelsen pyörän yläpuolelta.
b) Taulukko (Kuva 5): Etsi jokin sopiva pituus yllä olevasta taulukosta.

ELEMENTIN ASETUS (Kuva 3)
1. Kellonajan asetuksiin näytössä "ø-päivitä".
2. Tryk på SET-knappen ⊘ for at gå videre.
Vælge 12 eller 24 timers ved at trykke MODE-knappen ⊘ igen. Tryk derefter SET-knappen ⊘ for at gå videre til MODE-pointeren ⊘ vælgen tallene ved at trykke SET-knappen ⊘.
3. Tryk på SET-knappen ⊘ for at gå videre til minutter.

PAINIKKET JA TOIMINNOT

MODE PUSHUP ⊘
1. Paina MODE-pyöritystä toisen painamalla MODE painiketta nopeasti.

SET-PUSHUP ⊘
1. Kun painat MODE-painiketta ⊘ ensimmäisen kerran, voit ottaa hjulstørrelsen ja kellonajan asetuksen ⊘ sekä asetusjärjestyksen siirtyminen ja siitä poistumisen.

SVENSKA

INDEX: ⊘ = SÄTTER ETT KNAPPTRYCK MA TRYCKAS EN SNABBT
⊘ = SÄTTER ETT KNAPPTRYCK MA TRYCKAS EN SNABBT
(N= KNAPPNUMMER ⊘ MODE (Knapp S) SET)

KONFIGURATION AV HUVUDENHET (Fig. 1)

SATTAR BORT ALLA INSTÄLLNINGAR
1. Tryck på knappen MODE ⊘ och SET ⊘ samtidigt i ca en tre sekunder för att radera data och ta bort all data. **OBS: VÄNTAR ej med ett ny data efter det att batteriet ska bytas ut eller om det ska vara ett lång tid.**
2. LCD-segmenten kommer att testas automatiskt efter att enheten har startats.
3. Tryck på knappen MODE ⊘ för att avsluta CD-testet. Det blir ett ljud som det blinkar texten "KMH".

VAL AV ENHET
Tryck på knappen MODE ⊘ för att välja KMH eller MPH (mph). Tryck på knappen SET ⊘ för att välja önskat alternativ.

ODO, ODO2 och TAR-INSTÄLLNINGAR
1. Tryck på knappen MODE ⊘ för att gå till det tidigare data för ODO1, ODO2 och TAR det batteriet har byts ut. En ny användare behöver inte ange detta data. Varje gång du trycker på knappen SET ⊘ hoppas det tidigare ODO-data över.
2. Datainställningar (S1 ø 741):
a) Data anges för varje enskilt siffra. Den siffra som ska ställas in blinkar.
b) Tryck på knappen MODE ⊘ för att ändra det blinkande talet.
c) Ange en ny siffra som ska ställas in genom att hålla knappen MODE ⊘ intryckt i en tre sekunder.
d) Tryck på knappen SET ⊘ för att spara den inställda siffran och gå vidare till nästa siffra.

INSTÄLLNING AV DÖGNET
1. Ett hela "ø100" för standardtiden 2 155 mm. Mät upp vilket det det hjul eller konstruera referensbilden i tabellen som du cykel.
2. Ange den inställda enligt beskrivningen i **Datainställningsscreen. (Fig. 2)**

MINUTE SNABBTS
1. Tryck på knappen ⊘.
Snurra på hjulet tills remsorna befinner sig så att de lägsta punkt rent det vattnet, och markera denna första punkt. Ta bort hjulet och mäta avståndet mellan den markerade punkten och den ursprungliga punkten. Mätning av hjulet. Markera den andra punkten som ligger i linjen med den tidigare markeringen. Ange detta värde för att ställa in hjulets omkrets.
3. Referenstabell (Fig. 3). Använd ett lämpligt omkretsvärde i tabellen.

KLOCKINSTÄLLNING (Fig. 3)
1. Klockan ska ställas in med en dörme klockinställning.
2. Du kan välja 12HAM, 12HPM eller 24H.
Tryck endast på knappen MODE ⊘ för att välja 12HAM, 12HPM eller 24H. Hålll knappen MODE ⊘ intryckt i ca en tre sekunder för att gå vidare till nästa inställning.
Tryck på knappen SET ⊘ för att spara den inställda inställningen. (Fig. 3)

KNAPPAR och KNAPPFUNKTIONER
LÄGESKNAPP ⊘
Tryck snabbt på dörme knapp för att gå till en funktionsskärm till en annan.

INSTÄLLNINGSKNAPP ⊘
Tryck på en dörme knappen för att gå till det ifrån inställningsskärmarna nu du vill återställa cykelns omkretsvärde, påminnelse om smörjning, påminnelse om service eller alltså till 0 "ø".

UPPSTÄLLNING AV DATORN

UTSÄTTNING AV DATORN (ALLA DATA KOMMER ATT GÅ FÖRLORADE)
1. Tryck och hålll ned knappen MODE ⊘ och SET ⊘ samtidigt i ca en tre sekunder för att radera data och ta bort all data. **OBS: VÄNTAR ej med ett ny data efter det att batteriet ska bytas ut eller om det ska vara ett lång tid.**
2. LCD-segmenten kommer att testas automatiskt efter det att enheten har startats.
3. Tryck på knappen MODE ⊘ för att avsluta CD-testet. Det blir ett ljud som det blinkar texten "KMH".

VAL AV ENHET
Tryck på knappen MODE ⊘ för att välja KMH eller MPH (mph). Tryck på knappen SET ⊘ för att välja önskat alternativ.

ODO, ODO2 och TAR-INSTÄLLNINGAR
1. Tryck på knappen MODE ⊘ för att gå till det tidigare data för ODO1, ODO2 och TAR det batteriet har byts ut. En ny användare behöver inte ange detta data. Varje gång du trycker på knappen SET ⊘ hoppas det tidigare ODO-data över.
2. Datainställningar (S1 ø 741):
a) Data anges för varje enskilt siffra. Den siffra som ska ställas in blinkar.
b) Tryck på knappen MODE ⊘ för att ändra det blinkande talet.
c) Ange en ny siffra som ska ställas in genom att hålla knappen MODE ⊘ intryckt i en tre sekunder.
d) Tryck på knappen SET ⊘ för att spara den inställda siffran och gå vidare till nästa siffra.

INSTÄLLNING AV DÖGNET
1. Ett hela "ø2100" för standardtiden 2 155 mm. Mät upp vilket det det hjul eller konstruera referensbilden i tabellen som du cykel.
2. Ange den inställda enligt beskrivningen i **Datainställningsscreen. (Fig. 2)**

MINUTE SNABBTS
1. Tryck på knappen ⊘.
Snurra på hjulet tills remsorna befinner sig så att de lägsta punkt rent det vattnet, och markera denna första punkt. Ta bort hjulet och mäta avståndet mellan den markerade punkten och den ursprungliga punkten. Mätning av hjulet. Markera den andra punkten som ligger i linjen med den tidigare markeringen. Ange detta värde för att ställa in hjulets omkrets.
3. Referenstabell (Fig. 3). Använd ett lämpligt omkretsvärde i tabellen.

KLOCKINSTÄLLNING (Fig. 3)
1. Klockan ska ställas in med en dörme klockinställning.
2. Du kan välja 12HAM, 12HPM eller 24H.
Tryck endast på knappen MODE ⊘ för att välja 12HAM, 12HPM eller 24H. Hålll knappen MODE ⊘ intryckt i ca en tre sekunder för att gå vidare till nästa inställning.
Tryck på knappen SET ⊘ för att spara den inställda inställningen. (Fig. 3)

KNAPPAR och KNAPPFUNKTIONER
LÄGESKNAPP ⊘
Tryck snabbt på dörme knapp för att gå till en funktionsskärm till en annan.

INSTÄLLNINGSKNAPP ⊘
Tryck på en dörme knappen för att gå till det ifrån inställningsskärmarna nu du vill återställa cykelns omkretsvärde, påminnelse om smörjning, påminnelse om service eller alltså till 0 "ø".

Deutsch

INDEX: ⊘ Bedeutet Taste N mindestens 2 Sekunden gedrückt halten.
⊘ Bedeutet Taste N mehrmals drücken.
(N = TASTENNUMMER ⊘ MODE (Taste S) SET)

GRUNDINSTELLUNG AM COMPUTER

KÜRZER COMPUTER (LÖSCHT ALLE)
1. Um das Gerät zu schließen und alle Daten zu löschen, halten Sie die Tasten MODE ⊘ und SET ⊘ mindestens 2 Sekunden gedrückt. Wichtig: Wenn Sie den Computer ausschalten oder die Batterie wechseln, sollte keine Neueinstellung erfolgen.
2. Sobald die Uhrzeit angezeigt wird, ist die Einstellung des Reifenumfangs abgeschlossen.
3. Tippen Sie SET, um die Einstellung des Reifenumfangs zu beginnen. Es erscheint "KMH".

WAHL DER KM/H ODER MPH
Drücken Sie die Taste MODE ⊘ für KMH (km/h) oder MPH (miles/h). Tippen Sie SET-Taste ⊘ für die bestätigte Einstellung.

INSTELLUNG DER DATEN FÜR ODO
1. Diese Funktion ist ideal für die Wiederherstellung der ODO-Werte nach Wechsel der Batterie. Das Gerät, ist an ein Bruder bei bekannt Hobbie dabei. Hier ganz der Vorteil, Sie SET-Knappen ⊘, springer computeren din tidligere ODO-data over.
2. **Datenstellungen (S1 ø 741):**
a) Ved datenstilling indstillet fra offer ved gangen. Efter det, indstillet, blinker på displeet.
b) Tryk og hold knappen MODE ⊘ for at vælge det ønskede tal.
c) Hold MODE knappen nede i 2 sekunder, for at gå videre til det næste offer, der skal indstilles.
d) Tryk på SET knappen ⊘ for at gemme de indstillede data og skifte til den næste indstilling.

INSTÄLLNING AV HJULDIMENSIONER
1. Den forindstillede hjulstørrelse "ø1150" (for 210 mm) bliver vist på displeet. Mål hjulet på din cykel, eller se i tabellen og vælge en passende hjulstørrelse.
2. Indstil værdien for hjulstørrelsen som vist under Datenstillingen (fig. 2).

KILOMETRES
a) Måling af hjul (fig. 3):
Dog hjulet, så vælger en placeret lavest mod underlaget. Afmærk derefter dette punkt på underlaget. Sæt dig op på cyklen, og lad en ledsager holde den op, så du ikke rører den. Kør cyklen fremad, og lad den rulle en fuld omgang. Mål afstanden mellem mærkets udgangspunkt og det nye punkt indstilling for hjulstørrelse.
b) Multiplud (fig. 4): Find en passende værdi for hjulstørrelsen i tabellen.

INSTILLING AF DØ
1. Tryk på knappen MODE ⊘ for at gå videre til det ønskede tal.
2. Tryk og hold knappen MODE ⊘ for at vælge 12HAM, 12HPM eller 24H. Hold MODE knappen ⊘ nede i 2 sekunder, for at gå videre til det ønskede tal.
3. Indstil uddelingen ovenfor ved at trykke SET-knappen ⊘.

KNAPFUNKTION og ALMINDELIG BETJENING

MODE-KNAP ⊘
1. Tryk forhånd på dørme knap for at skifte mellem de forskellige funktioner på displeet.

SET-KNAP ⊘
1. Tryk en dørme knap for at dørme og afslutte de forskellige funktioner, da vil gennemslide hjulstørrelsen, smøringsintervallet, vedligeholdelsesintervallet eller ODO-data.

Polski

USTAWIANIE JEDNOSTKI GŁÓWNEJ

WYCZYSZCZENIE WSZYSTKICH USTAWIEŃ (WŁĄCZANIE MAGNESU WSTĘPNIE WSTRZYMANY)
1. Aby zamknąć komputer i wyświetlić wszystkie pozycje danych, przytrzymać przyciski MOD