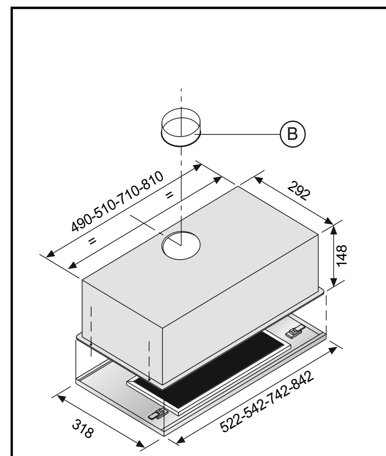

Fig.1

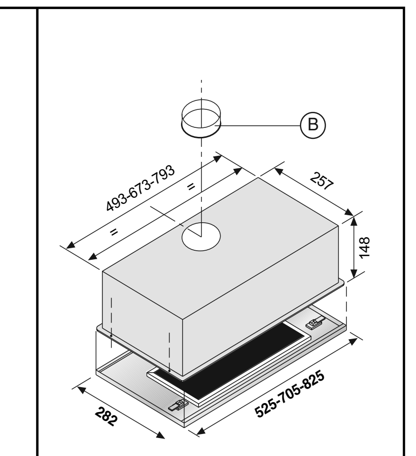

Fig.2

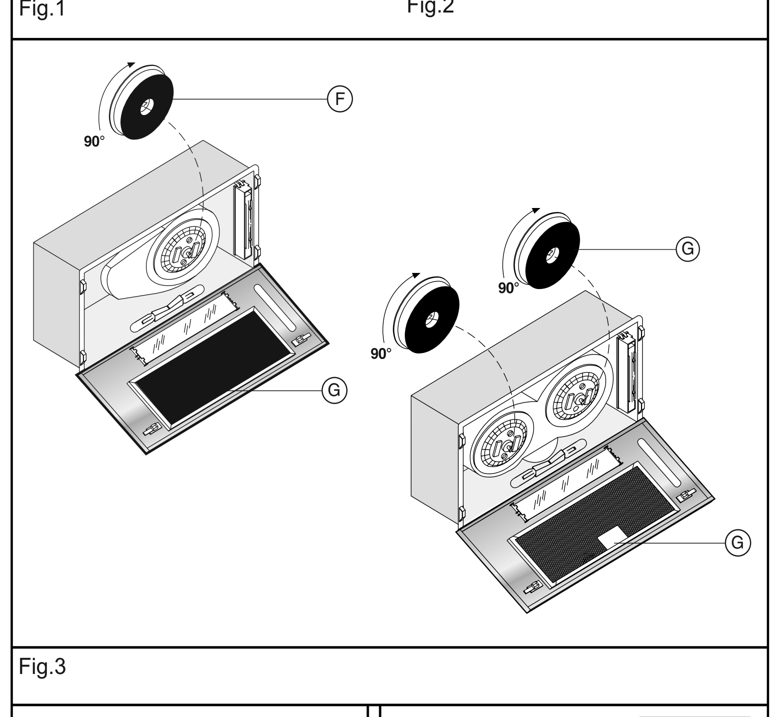

Fig.3

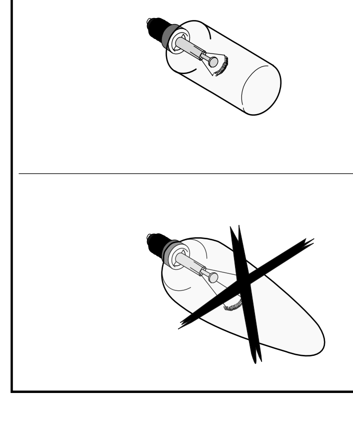

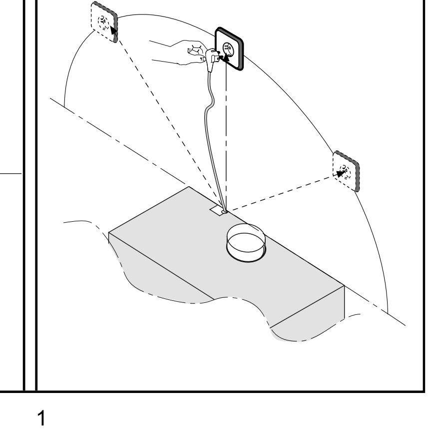

ITALIANO

INSTALLAZIONE
L' apparecchio è stato progettato come cappa aspirante (evacuazione aria all' esterno) o filtrante (riciclo aria all' interno).
L' apparecchio deve essere installato ad un' altezza minima di 650 mm. dai fornelli elettrici o 750 mm. dai fornelli a gas o misti. Se dovesse essere usato un tubo di connessione composto da due o più parti, la parte superiore deve essere all' esterno di quella inferiore. Non collegare lo scarico della cappa ad un condotto in cui circoli aria calda o utilizzato per evacuare fumi degli apparecchi alimentati da un' energia diversa da quella elettrica. Fare attenzione se funzionano contemporaneamente una cappa aspirante e un bruciatore o un focolare dipendenti dall' aria dell' ambiente ed alimentati da un energia diversa da quella elettrica, in quanto la cappa aspirando toglie dall' ambiente l' aria di cui il bruciatore o il focolare necessita per la combustione. Per un funzionamento sicuro, provvedere quindi ad una opportuna ventilazione del locale. Per l'evacuazione esterna, attenersi alle disposizioni vigenti nel vostro paese.

COLLEGAMENTO ELETTRICO
L' apparecchio è costruito in classe II, perciò nessun cavo deve essere collegato alla presa di terra.
L'allacciamento alla rete elettrica deve essere eseguito come segue:
MARRONE = L linea
BLU = N neutro.
Se non provvista, montare sul cavo una spina normalizzata per il carico indicato nell' etichetta caratteristiche. Nel caso di collegamento diretto alla rete elettrica è necessario interporre tra l' apparecchio e la rete un interruttore omnipolare con apertura minima tra i contatti di 3 mm., dimensionato al carico e rispondente alle norme vigenti.

ATTENZIONE: se le lampade non dovessero funzionare, assicurarsi che siano del tutto avvitate.

MONTAGGIO DELLA CAPPA NELLA PARTE INFERIORE DI UN PENSILE
Questo apparecchio deve essere incassato nella parte inferiore di un pensile o in un altro supporto. Per il fissaggio utilizzare 4 viti idonee al tipo di mobile, eseguendo i fori corrispondenti alla fig. 1 e 2.

TRASFORMAZIONE DA CAPPA ASPIRANTE A CAPPA FILTRANTE
Per effettuare questa trasformazione (possibile anche dopo l' uso con sistema aspirante), richiedere al fornitore una serie di filtri al carbone attivo (F) fig. 3. I filtri al carbone attivo servono per depurare l' aria che verrà rimessa nell' ambiente. I filtri non sono lavabili o rigenerabili e devono essere sostituiti ogni 4 mesi al massimo. La saturazione del carbone attivo dipende dall' uso più o meno prolungato della cappa, dal tipo di cucina e dalla regolarità con cui viene effettuata la pulizia del filtro grassi. Il filtro deve essere applicato al gruppo aspirante posto all' interno della cappa centrandolo ad esso e ruotandolo di 90 gradi fino allo scatto d' arresto fig.3. Per questa operazione rimuovere la griglia (G) fig. 3. L' aria viene rimessa nell' ambiente tramite un tubo di connessione passante attraverso il pensile e collegato all' anello di raccordo fornito (B) fig. 1 e 2.

USO E MANUTENZIONE
Si raccomanda di mettere in funzione l'apparecchio prima di procedere alla cottura di un qualsiasi alimento. Si raccamanda di lasciar funzionare l'apparecchio per 15 minuti dopo aver terminato la cottura dei cibi, per un'evacuazione completa dell'aria viziata.
Il buon funzionamento della cappa è condizionato dall' assiduità con cui vengono effettuate le operazioni di manutenzione, in modo particolare del filtro anti-grasso e del filtro al carbone attivo.
Il filtro antigrasso ha il compito di trattenere le particelle grasse in sospensione nell' aria, pertanto è soggetto ad intasarsi in tempi variabili relativamente l' uso dell'apparecchio.
Il filtro acrilico, che si trova appoggiato alla griglia, va sostituito quando le scritte, visibili attraverso la griglia, cambiano colore e l'inchiostro si espande; il nuovo filtro va applicato in modo tale che le scritte siano visibili attraverso la griglia dall'esterno della cappa.
Nel caso in cui i filtri acrilici non abbiano le scritte oppure siano presenti filtri metallici o a pannello in alluminio, per prevenire il pericolo di eventuali incendi, al massimo dopo 2 mesi è necessario lavare i filtri eseguendo le seguenti operazioni:
- togliere il filtro dalla griglia e lavarlo con una soluzione di acqua e detergente liquido neutro lasciando rinvenire lo sporco.
- Sciacquare abbondantemente con acqua tiepida, lasciare asciugare.

I filtri metallici o a pannello in alluminio possono essere lavati anche in lavastoviglie.
Dopo alcuni lavaggi, se i filtri sono in alluminio o pannello in alluminio, si possono verificare delle alterazioni del colore. Questo fatto non dà diritto a reclamo per l'eventuale loro sostituzione.
In caso di inadempienza delle istruzioni di sostituzione e di lavaggio può esserci il pericolo che i filtri antigrasso si incendino.
I filtri al carbone attivo servono per depurare l'aria che verra remessa nell'ambiente. I filtri non sono lavabili o rigenerabili e devono essere sostituiti ogni quattro mesi al massimo. La saturazione del carbone attivo dipende dall'uso più o mano prolungato dell'apparecchio, dal tipo di cucina e dalla regolarità con cui viene effettuata la pulizia del filtro antigrasso

Pulire frequentemente tutti i depositi sul ventilatore e sulle altre superfici, usando un panno inumidito con alcool denaturato o detersivi liquidi neutri non abrasivi.

ATTENZIONE!!
IN DETERMINATE CIRCOSTANZE GLI ELETTRODOMESTICI POSSONO ESSERE PERICOLOSI.
- Non cercate di controllare i filtri con la cappa in funzione.
- Non toccare le lampade dopo il protratto uso dell' apparecchio.
- E' vietato cuocere cibi alla fiamma sotto la cappa.
- Evitare la fiamma libera, perché dannosa per i filtri e pericolosa per gli incendi.
- Controllare costantemente i cibi fritti per evitare che l' olio surriscaldato prenda fuoco.
- Prima di effettuare qualsiasi manutenzione, disinserire la cappa dalla rete elettrica.

Si declina ogni responsabilità per eventuali danni provocati dall' inosservanza delle suddette avvertenze.

Questo apparecchio è conforme alla direttiva EMC 89/336/EEC emendata 92/31/EEC e 93/68/EEC.

ENGLISH

INSTALLATION
The appliance has been designed as exhausting (external exhausting) or filtering hood (internal recirculation). The appliance has to be installed at a minimum height of 650 mm. above the electric cookers or 750 mm. above the gas or mixed ones. Should a connecting pipe composed of 2 or more parts be used, the upper part has to be outside the lower one. Do not connect the discharge pipe to a flue in which warm air circulates or which is used to remove fumes of the appliances which are powered with a different energy from the electric one. Pay attention if an exhausting hood and a burner or a fireplace depending on the air of the room and which are powered with a different energy from the electric one work at the same time, because during the aspiration the hood takes the air away from the room, that air which is necessary to the burner or the fireplace for the combustion. So for a safe working, provide for a proper ventilation of the room. For the external exhausting , conform to the laws in force in your country.

ELECTRICAL CONNECTION
The appliance is built in class II, so no wire has to be connected with the earth terminal.
The connection to the electrical mains must be made as follows:
BROWN = L live
BLU = N neutral.
If it is not supplied, fit a plug normalized on the cord for the load showed on the rating plate. In the case of a direct connection to the mains, it is necessary to place between the appliance and the mains an omnipolar switch with minimum opening between contacts of 3 mm. dimensioned for the load and corresponding with the laws in force.

ATTENTION: should the lamps not work, make sure they are well tightened.

MOUNTING OF THE HOOD IN THE LOWER PART OF AN HANGING CUPBOARD
This appliance has to be built in the lower part of an hanging cupboard or in another support. For the fixing use 4 screws, which are appropriate to thakind of cupboard, drilling the holes corresponding to fig.1 and 2.

CHANGING FROM EXHAUSTING HOOD TO FILTERING ONE
In order to make this change (possible also after the use of the exhausting system), demand a set of carbon filters (F) fig. 3 to your dealer. Active carbon filters are necessary to depurate the air, that will be released in the room. Filters are not washable; they cannot be regenerated and have to be replaced at most every 4 months. The saturation of the activated charcoal depends on the more or less prolonged use of the hood, on the type of cooking and on the regularity of cleaning of the grease filter. The filter has to be applied to the aspirating group, which is inside the hood hiting the centre of the group with it and turning it of 90 degrees until the stop click is heard to lock it fig. 3. Remove the grills (G) fig. 3 to carry out this operation. The air is released in the room through a connecting pipe, which goes through the hanging cupboard and which is connected to the connecting ring supplied (B) fig. 1 and 2.

USE AND MAINTENANCE
It is recommendable to turn on the device before cooking any type of food. It is recommendable to leave the device operating for 15 minutes after cooking food, for a complete evacuation of vitiated air.
Good functioning of the cooking hood depends on the frequency of maintenance, particularly of the anti-grease filters and the active carbon filters.
The function of the anti-grease filter is to absorb greasy particles suspended in the air, therefore It is likely to get clogged depending on the use of the hood.
The acrylic filter, which rests on the grill, should be replaced when the writing, which can be seen through the grill, changes color and the ink expands. The new filter must be placed so that the writing is visible through the grill from outside of the hood.
In case the acrylic filters don´t have any writing or there are metal or aluminum sheet filters, these must be washed after 2 months at the latest, in order to prevent fire risk, following this procedure:
- Remove filters from the hood and wash them with a mix of water and neutral liquid detergent.
- Rinse thoroughly with warm water and let dry.

Metal or aluminum sheet filters can also be cleaned in the dish-washer.
After washing a few times, aluminum sheet filters can undergo color alteration. Claims are not accepted, however, and no replacement will be provided.
In case washing and maintenance instructions are not adequately observed, anti-grease filters may catch fire.
Active carbon filters are meant to purify air which is returned to the environment. Filters Cannot be washed or regenerated, so they must be replaced every four months at the latest. The saturation of active carbon depends on the use of the device, on the type of kitchen and on how frequently the anti-grease filter is cleaned.
Clean frequently all deposits in the ventilator and other surfaces, using a cloth dampened with denaturated alcohol or non-abrasive neutral liquid detergents.

WARNING!!
UNDER CERTAIN CIRCUMSTANCES DOMESTIC APPLIANCES MAY BE DANGEROUS.
- Do not check filters with hood working.
- Do not touch the lamps after a prolonged use of the appliance.
- No food must be cooked flambè underneath the hood.
- The use of an unprotected flame is dangerous for the filters and could cause fires.
- Watch constantly the fried food in order to avoid that the cooking oil flares up.
- Before performing any mainteinance operation, disconnect the hood from the mains.

The manufacturers refuse to accept any responsability for eventual damages, because of failure to observe the above instructions.

This appliance complies with the directions EMC 89/336/EEC revised 92/31/EEC and 93/68/EEC.

FRANCAIS

INSTALLATION
Cet appareil a été créé comme hotte aspirante (évacuation extérieure) ou filtrante (recyclage de l'air à l'intérieur).
L'appareil doit être installé à une distance de 650 mm de la cuisinière électrique ou 750 mm de la cuisinière à gaz ou mixte.
Si on doit utiliser un tube de connexion composé de deux ou plusieur parties, la partie supérieure doit être à l'extérieur de la partie inférieure. Ne raccordez pas le tuyau d'evacuation de la hotte à un conduit dans lequel de l'air chaud circule ou utilisé pour évacuer les fumées des appareils alimentés par une energie differente que celle éléctrique. Faire attention lorsqu'il y a fonctionnement simultané, d'une hotte aspirante et d'un brûleur ou d'un foyer, qui dependent de l'air du milieu (alimentés par une energie differente que celle électrique), car la hotte, en aspirant, enlève au milieu l'air necessaire au brûleur ou au foyer pour la combustion. Pour un fonctionnement sûr, prévoir une ventilation appropriée du local. Pour l'evacuation vers l'extérieur, se conformer aux dispositions en vigueur dans votre pays.

CONNEXION ÉLECTRIQUE
L'appareil a été construit en classe II, par conséquent aucun câble doit être connecté à la prise de terre.
Le raccordement au réseau doit être effectué comme suit:
MARRON = L ligne
BLEU = N neutre
Si elle n'est pas fournie, monter sur le câble une prise normalisée pour le chargement indiqué sur la plaquette des caractéristiques. En cas de connexion directe au réseau, il faudra placer entre l'appareil et le réseau un interrupteur omnipolaire avec ouverture minimum entre les contacts de 3 mm., dimensionné au chargement et correspondant aux normes en vigueur.

ATTENTION: si les lampes ne devaient pas fonctionner, s'assurer qu'elles soient completement vissées.

MONTAGE DE LA HOTTE DANS LA PARTIE INFÉRIEURE DU MEUBLE.
Cette hotte doit être encastrée dans un élément haut ou un autre support. Pour la fixation de la hotte utiliser 4 vis appropriées au type de meuble, en percant les trous correspondants à la fig. 1 et 2.

TRANSFORMATION DE LA HOTTE ASPIRANTE EN HOTTE FILTRANTE
Pour effectuer cette transformation (possible même après l'emploi de la hotte avec le système aspirant), commander à votre fournisseur une série de filtres au charbon actif (F) fig. 3. Les filtres au charbon actif servent pour épurer l'air, qui sera remis dans le milieu. Les filtres, ne pouvant pas être lavés ou rechargés, doivent être remplacés au maximum tous les 4 mois. La saturation du charbon actif dépend de l'emploi plus ou moins long de la hotte, selon le type de cuisinière et la régularité du nettoyage du filtre à graisses. Le filtre charbon doit être appliqué au groupe aspirant, qui est à l'intérieur de la hotte en le centrant et en le tournant de 90 degrés jusqu'au déclenchement d'arrêt fig. 3. Pour cette operation, soulever la grille (G) fig. 3. L'air est remis dans le milieu par un tube de connexion, passant à travers l'élément haut et relié à la bague de raccord fournie (B) fig. 1 et 2.

UTILISATION ET ENTRETIEN
Il est recommandé de mettre en fonctionnement l'appareil avant de procéder à la cuisson des aliments.
Il est recommandé de laisser fonctionner l'appareil encore pendant 15 minutes après avoir terminé la cuisson des aliments, pour une évacuation complète de l'air vicié.
Le bon fonctionnement de la hotte dépend de l'assiduité des opérations d'entretien, et en particulier, du filtre anti-graisse et du filtre au charbon actif.
Le filtre anti-graisse a pour fonction de retenir les particules de graisse en suspension dans ; son encrassement dépend de la fréquence d'utilisation de l'appareil.
Le filtre acrylique, qui se trouve placé sur la grille, doit être changé quand les écritures visibles à travers la grille, commencent à changer de couleur et quand l'encre commence à s'étendre; le nouveau filtre doit être appliqué de façon à ce que les écritures soient bien visibles à travers la grille et ce de l'extérieur de la hotte.
Au cas où les filtres acryliques n'ont pas les écritures ou au cas où l'on a des filtres métalliques ou à panneau en aluminium, il est nécessaire, pour prévenir le danger éventuel d'incendies, de laver les filtres au maximum après 2 mois en effectuant les opérations suivantes :
- Enlever les filtres de la hotte et les laver avec une solution d'eau et de détergent liquide neutre, en trempant le filtre pour éliminer les saletés.
- Rincer abondamment avec de l'eau tiède et laisser sécher.

Les filtres métalliques ou à panneau en aluminium peuvent être lavés dans le lave-vaisselle.
Après quelques lavages, si les filtres sont en aluminium ou à panneau en aluminium, des altérations de couleur peuvent se vérifier. Ce fait ne donne aucun droit à des réclamations pour leur éventuel remplacement.
Si l'on ne respecte pas les instructions de remplacement et de lavage, les filtres anti-graisse peuvent prendre feu.
Les filtres au charbon actif servent à dépurer l'air qui sera remis dans le milieu ambiant. Les filtres ne sont pas lavables ni régénérables et doivent être remplacés tous les quatre mois au maximum. La saturation du charbon actif dépend de l'utilisation plus ou moins prolongée de l'appareil, du type de cuisine et de la régularité avec laquelle le nettoyage du filtre anti-graisse est effectué.
Nettoyer fréquemment tous les dispositifs sur le ventilateur et sur les autres superficies, en utilisant de l'alcool dénaturé ou des détergents liquides neutres non abrasifs.

ATTENTION! QUELQUEFOIS LES APPAREILS ELECTROMENAGERS PEUVENT ÊTRE DANGEREUX.
- Ne pas contrôler les filtres lorsque la hotte est en marche.
- Ne pas touchez les lampes après une utilisation prolongée de l'appareil.
- Il est interdit de faire flamber des aliments sous la hotte.
- Eviter la flamme libre, qui peut endommager les filtres et provoquer des incendies.
- Contrôler constamment les aliments qui frient, afin d'éviter que l'huile surchauffée ne prenne feu.
- Avant de procéder à toutes les opérations d'entretien, débrancher l'appareil du réseau électrique.

Nous déclinons toutes responsabilités en cas de dommages provoqués par le fait du non-respect des avertissements sus-indiqués.

Cet appareil est conforme à la directive EMC 89/336/EEC amendée92/31/EEC et 93/68/EEC.

DEUTSCH

INSTALLATION
Das Gerät wurde als Abzugshaube (Abluft nach außen) oder als Umlufthaube (Umwälzung der Luft im Raum) konzipiert.
Das Gerät muß in einer Höhe von mindestens 650 mm über dem Elektroherd bzw. 750 mm über dem Gasherd oder Elektro-/Gasherd installiert werden. Wenn ein Verbindungsrohr verwendet wird, der aus zwei oder mehr Teilen besteht, muß der obere Teil sich außerhalb des unteren Teils befinden. Das Abluftrohr der Abzugshaube darf nicht an Rohre angeschlossen werden, in denen Warmluft zirkuliert oder die zur Ableitung des Rauches von nicht elektrisch betriebenen Geräten dienen. Vorsicht bei gleichzeitigem Betrieb einer Abzugshaube, eines Gasbrenners oder eines Kaminfeuers, die den Sauerstoff der Raumlauft verbrauchen und nicht elektrisch gespeist werden, da die Abzugshaube die Luft absaugt, die der Gasbrenner oder das Kaminfeuer zur Aufrechterhaltung der Flamme benötigen. Aus Sicherheitsgründen muß der Raum in solchen Fällen ausreichend belüftet werden. Zur Ableitung der Luft sind die im jeweiligen Land geltenden Vorschriften zu beachten.

ELEKTROANSCHLUSS
Das Gerät entspricht der Klasse II, so daß kein Leiter geerdet werden muß.
Der Anschluß an das Elektronetz ist wie folgt vorzunehmen:
BRAUN = L Leiter
BLAU = N Nulleiter
Falls kein Stecker vorhanden ist, muß ein Normalstecker mit den auf dem Etikett angegebenen Werten an das Kabel montiert werden. Bei Direktanschluß an das Elektronetz muß zwischen Gerät und Netz ein der Last und den geltenden Vorschriften entsprechender Mehrpolstecker mit einer Mindestöffnung zwischen den Kontakten von 3 mm installiert werden.

ACHTUNG: Falls die Lampen nicht funktionieren sollten, ist zu überprüfen, ob sie vollständig eingedreht sind.

MONTAGE DER HAUBE UNTER DEM HÄNGESCHRANK
Dieses Gerät muß an der Unterseite eines Hängeschrankes oder eines anderen Möbels befestigt werden. Hierzu sind 4 Schrauben zu verwenden, die der Beschaffenheit des Möbels angemessen sind. Löcher gemäß Abb.1 und 2 bohren.

UMBAU DER AUBZUGSHAUBE IN UMLUFTHAUBE
Zur Durchführung dieses Umbaus (auch nach Gebrauch der Abzugshaube möglich) sind beim Händler einige Aktivkohlefilter (F) (Abb. 3) anzufordern. Die Aktivkohlefilter dienen zur Reinigung der wieder in den Raum zurückgeförderten Luft. Die Filter können nicht gewaschen oder wiederverwendet werden und müssen mindestens alle 4 Monate ausgetauscht werden. Die Sättigung der Aktivkohle hängt von der Betriebsdauer, von der Art der Kochstelle sowie von der Häufigkeit der Reinigung des Fettfilters ab. Der Filter muß wie die im Innern der Haube befindliche Ansaugvorrichtung montiert werden. Der Filter ist auf diese aufzusetzen und anschließend um 90° bis zum Einrasten zu drehen (Abb. 3). Hierzu ist das Gitter (G) (Abb.3) abzunehmen. Die Luft wird über ein durch den Hängeschrank geführtes und an den mitgelieferten Ring (B) angeschlossenes Verbindungsrohr wieder in den Raum zurückgefördert (Abb.1 und 2).

GEBRAUCH UND WARTUNG
Es wird empfohlen, das Gerät schon vor der Zubereitung jeglicher Speisen einzuschalten. Es wird weiterhin empfohlen, die Dunstabzugshaube nach Beendigung des Kochvorgangs noch 15 Minuten eingeschaltet zu lassen, um die Kochdünste vollständig abzusaugen. Das einwandfreie Funktionieren der Dunstabzugshaube hängt entscheidend von der Sorgfalt ab, mit der die Wartungsarbeiten durchgeführt werden, insbesondere die des Fettfilters und des Aktivkohlefilters.
Der Fettfilter hat die Aufgabe, die Fettpartikel, die sich in der Luft befinden, zu binden, daher hängt die Stärke der Verschmutzung von der Häufigkeit des Gebrauchs der Dunstabzugshaube ab.
Der Acrylfilter, der sich auf dem Gitter befindet muss ersetzt werden, wenn die Schriftzüge, die durch das Gitter sichtbar sind, ihre Farbe verändern und die Farbe verläuft; der neue Filter muss dann so eingesetzt werden, dass die Schriftzüge durch das Gitter hindurch von aussen her sichtbar sind.
Falls auf den Acrylfiltern keine Schriftzeichen sind, oder falls Metallfilter oder Aluminiumpaneele verwendet werden, müssen diese spätestens alle zwei Monate gereinigt werden, um der Gefahr des Sich-Entzündens vorzubeugen. Dabei müssen folgende Schritte durchgeführt werden:
- Die Filter aus der Dunstabzugshaube entfernen und mit Wasser und einem flüssigen Neutralreiniger säubern; wenn notwendig, einweichen lassen.
- Die Filter mit lauwarmem Wasser gründlich abspülen und gut trocknen lassen.

Die Metallfilter oder die Filterpaneele aus Aluminium können auch in der Geschirrspülmaschine gewaschen werden.
Bei den Aluminiumfiltern oder Filterpaneelen aus Aluminium können nach mehreren Waschgängen Farbveränderungen auftreten. Diese berechtigen jedoch nicht zum kostenlosen Garantieersatz der Filter.
Bei Nichtbeachtung der Anweisungen zur Reinigung und zum Auswechseln der Fettfilter besteht die Gefahr, dass diese sich entzünden.
Die Aktivkohlefilter dienen dazu, die Luft zu reinigen, die in den Raum zurückgeleitet wird. Diese Filter sind weder waschbar noch wiederaufbereitbar und müssen spätestens alle vier Monate ausgewechselt werden. Die Sättigung der Aktivkohle hängt von der Intensität und der Häufigkeit des Gebrauchs der Dunstabzugshaube ab, weiterhin von der Art der Zubereitung der Speisen und von der Regelmässigkeit, mit der die Reinigung des Fettfilters durchgeführt wird.
"Alle auf dem Lueftergehaeuse und den anderen Teilen der Haube angesammelten Rueckstaende sind regelmaessig mit Spiritus oder neutralem Fluessigreiniger ohne Scheuermittel zu entfernen"

ACHTUNG!
ELEKTROGERÄTE KÖNNEN UNTER BESTIMMTEN UMSTÄNDEN GEFÄHRLICH SEIN!
- Versuchen Sie nicht, die Filter während des Betriebs der Abzugshaube zu kontrollieren.
- Lampe nach längerem Betrieb des Gerätes nicht anfassen.
- Flambieren unter der Abzugshaube ist nicht zulässig.
- Vermeiden Sie offene Flammen, da sie die Filter beschädigen und Brände verursachen können.
- Beim Frittieren sind die Speisen ständig zu kontrollieren, um ein Überhitzen und Entflammen des Öls zu vermeiden.
- Vor eventuellen Wartungsmaßnahmen ist das Gerät stromfrei zu machen.

Bei Nichtbeachtung der o.g. Anweisungen wird keinerlei Haftung übernommen.

Das Gerät entspricht der EMC-Norm 89/336/EEC und den Änderungen 92/31/EEC und 93/68/EEC.

ESPAÑOL

INSTALACIÓN
El aparato ha sido proyectado como campana de aspiración (evacuación externa) o de filtrado (reciclaje de aire hacia el interior).
El mismo debe ser instalado a una altura mínima de 650 mm de los hornillos eléctricos y a 750 mm de los hornillo de gas o mixtos. Si se debe utilizar un tubo de conexión compuesto por dos o mas partes, la parte superior debe ser externa a la parte inferior. No conectar la descarga de la campana a un conducto donde circule aire caliente o que sea utilizado para evacuar humos de los aparatos alimentados por energía no eléctrica. Prestar mucha atención en caso que funcionen simultáneamente una campana de aspiración y un quemador o un horno que dependan del aire ambiente y que sean alimentados con energía no eléctrica: al aspirar, la campana quita del ambiente el aire que necesitan el quemador o el horno para la combustión. Para un funcionamiento seguro, ventilar correctamente el local. Para la evacuación hacia el exterior, atenerse a las disposiciones vigentes en materia en el país donde se efectúa la instalación.

CONEXIÓN ELÉCTRICA
El aparato está construido en clase II, por consiguiente no es necesario acoplar ningún cable a la conexión de tierra.
La conexión a la red eléctrica debe efectuarse de la siguiente manera:
Marrón = L línea
Azul = N neutro
Si no está en dotación, montar en el cable un enchufe normalizado para la carga indicada en la etiqueta de las características. En caso de conexión directa a la red eléctrica, interponer entre el aparato y la red un interruptor omnipolar con abertura mínima de 3 mm entre los contactos, adecuado a la carga y que responda a normas vigentes.

ATENCIÓN: si las lámparas no funcionan, controlar que estén ajustadas correctamente.

MONTAJE DE LA CAMPANA EN LA PARTE INFERIOR DE UN MUEBLE PENSIL

Este aparato debe ser empotrado en la parte inferior de un mueble pensil o en otro soporte. Para la fijación, emplear 4 tornillos adecuados al tipo de mueble, practicando los agujeros correspondientes según las fig. 1 y 2.

TRANSFORMACIÓN DE CAMPANA DE ASPIRACIÓN EN UNA DE FILTRADO
Esta transformación es posible incluso después del uso con sistema de aspiración. Solicitar al proveedor una serie de filtros de carbón activo (F) fig. 3. Los filtros de carbón activo sirven para depurar el aire que será introducido en el ambiente. Los filtros no son lavables o regenerables, y deben sustituirse cada cuatro meses al máximo. La saturación del carbón activo depende del uso más o menos prolongado de la campana, del tipo de cocina y de la frecuencia con la cual se limpia el filtro anti-grasas. El filtro debe aplicarse al grupo de aspiración ubicado dentro de la campana, centrándolo respecto del mismo y rotándolo 90º, hasta alcanzar el tope de detención fig. 3. Para cumplir esta operación, en primer lugar remover la rejilla (G) fig. 3. El aire se introduce en el ambiente mediante un tubo de acoplamiento que pasa a través del mueble pensil y está conectado al anillo de unión en dotación (B) fig. 1 y 2.

USO Y MANTENIMIENTO.
Se aconseja poner en funcionamiento el aparato antes de cocinar cualquier tipo de alimento.
Se aconseja dejar funcionando el aparato durante 15 minutos después de haber terminado de cocinar para una evacuación completa del aire viciado.
El buen funcionamiento de la campana depende de la asiduidad con que se realice el mantenimiento, sobre todo del filtro antigrasa y del filtro al carbón activo.

El filtro antigrasa tiene la función de retener las partículas de grasa que están en suspensión en el aire, por lo tanto puede obstruirse en un tiempo que varía según el uso que se haga del aparato.
El filtro acrílico que se encuentra apoyado en la rejilla debe ser cambiado cuando lo que está escrito, que se puede ver a través de la rejilla, cambia de color y la tinta se corre; el filtro nuevo debe ser colocado de manera que lo que está escrito sea bien visible a través de la rejilla desde el exterior de la campana.
En caso de que los filtros acrílicos no tengan nada escrito o bien se encuentren filtros metálicos o de panel en aluminio, para prevenir el peligro de posibles incendios, máximo después de 2 meses es necesario lavar los filtros de la siguiente manera:

-Quite los filtros de la campana y lávelos con una solución de agua y detergente líquido neutro,dejando ablandar la suciedad.
-Enjuague con abundante agua templada y deje secar.

Los filtros metálicos o de panel en aluminio pueden ser lavados en lavavajillas.
Después de algunos lavados, si los filtros son de aluminio o de panel en aluminio pueden producirse alteraciones del color. Este hecho no da lugar a ninguna reclamación para un posible cambio.
Si no se atiene a las instrucciones de cambio y lavado, los filtros antigrasa se pueden incendiar.
Los filtros al carbón activo sirven para depurar el aire que volverá a circular en el ambiente. Los filtros no se pueden lavar o reciclar y deben ser cambiados cada cuatro meses máximo. La saturación del carbón activo depende del uso más o menos prolongado que se dé al aparato de manera de cocinar o de la regularidad con que se realice la limpieza del filtro antigrasa.
Limpie con frecuencia todos los restos de suciedad en el ventilador y en las otras superficies usando un paño humedecido con alcohol o detergentes liquidos neutros no abrasivos.

¡¡ATENCIÓN!!
EN DETERMINADAS CIRCUNSTANCIAS LOS ELECTRODOMÉSTICOS PUEDEN RESULTAR PELIGROSOS.
- No controlar los filtros con la campana en funcionamiento.
- No tocar las lámparas después del uso prolongado del aparato.
- Está prohibido cocer alimentos a la llama bajo la campana.
- Evitar el uso de llamas libres, ya que resultan perjudiciales para los filtros y pueden provocar incendios.
- Controlar permanentemente los alimentos fritos para evitar que el aceite caliente prenda fuego.
- Antes de efectuar cualquier operación de mantenimiento, desconectar la campana de la red eléctrica.

Se declina toda responsabilidad por eventuales daños provocados por la inobservancia de las advertencias arriba indicadas.

Este aparato es conforme a la directiva EMC 89/336/EEC y sucesivas modificaciones 92/31/EEC y 93/68/EEC.

NEDERLANDS

PLAATSING
Het apparaat is ontworpen om als afzuigkap (afvoer naar buiten) of filter (luchthercirculatie binnen) te fungeren.
Het apparaat moet op een hoogte van minimaal 650 mm vanaf een elektrisch fornuis geplaatst worden of 750 mm vanaf een gasfornuis of een combinatiefornuis, d.w.z. op gas en elektra. Als u een pijp wilt gebruiken die uit twee of meer delen bestaat, dan moet het bovenste gedeelte aan de buitenkant van het onderste gedeelte zitten. Sluit de afvoer van de afzuigkap niet op een kanaal aan waarin warme lucht circuleert of dat gebruikt wordt voor het afvoeren van verbrandingsgassen van apparaten die door een andere energiebron dan elektrische energie gevoed worden, omdat de kap tijdens het afzuigen de lucht die de brander of de haard nodig heeft voor de verbranding aan de omgeving onttrekt. Voor een veilige werking dient u de ruimte daarom goed te ventileren. Om de verbrandingsgassen naar buiten af te voeren moet u zich aan de geldende voorschriften houden die in uw land van toepassing zijn.

ELEKTRISCHE AANSLUITING
Het apparaat is gemaakt van klasse II, het snoer hoeft derhalve niet op een geaard stopcontact aangesloten te worden.
De aansluiting op het elektriciteitsnet moet als volgt tot stand gebracht worden:
BRUINE DRAAD = L leiding
BLAUWE DRAAD = N nulleider.
Als deze niet reeds is gemonteerd moet u een stekker op het snoer aansluiten die genormaliseerd is voor de belasting die op het typeplaatje staat. Als u het snoer rechtstreeks op het elektriciteitsnet aansluit moet u tussen het apparaat en het net een meerpolige schakelaar plaatsen, met een minimale opening tussen de contacten van 3 mm. Deze schakelaar moet berekend zijn op de belasting en moet aan de geldende voorschriften voldoen.

LET OP: als de lampen het niet doen moet u controleren of ze goed vastgedraaid zijn.

MONTAGE VAN DE AFZUIGKAP IN HET ONDERSTE GEDEELTE VAN EEN HANGKEUKENKAST
Dit apparaat moet ingebouwd worden in het onderste gedeelte van een hangkeukenkast of een andere steun. Voor de bevestiging moet u 4 schroeven gebruiken die geschikt zijn voor het type meubel, waarbij u gaten moet boren zoals blijkt uit fig. 1 en 2.

OMBOUW VAN DE AFZUIGKAP VAN MODEL MET AFZUIGSYSTEEM IN MODEL MET FILTERSYSTEEM
Om de afzuigkap om te bouwen (dit is ook mogelijk nadat de afzuigkap reeds als afzuigsysteem gebruikt heeft) moet u een set actieve koolstoffilters bij uw leverancier bestellen (F) fig. 3. De actieve koolstoffilters dienen om de lucht te zuiveren die weer terug in het vertrek wordt geblazen. De filters kunnen niet gereinigd of gezuiverd worden en moeten dan ook maximaal één keer in de 4 maanden vervangen worden. De mate van verzadiging van de koolstof hangt af van het feit of u de afzuigkap min of meer langdurig heeft gebruikt, van het type keuken en van de regelmaat waarmee de vetfilters gereinigd worden. De filters moeten op het afzuigblok gemonteerd worden die zich aan de binnenkant van de afzuigkap bevinden, de filters moeten in het midden daarvan gelegd worden en vervolgens 90° gedraaid worden totdat de filters vastklikken (zie fig. 3). Om dit te kunnen doen moet u het rooster (G) eraf halen (zie fig. 3). De lucht wordt weer in het vertrek teruggeblazen via een verbindingspijp die door het hangende gedeelte loopt en die op de meegeleverde verbindingsring (B) is aangesloten (zie fig. 1 en2).

GEBRUIK EN ONDERHOUD
We raden aan de afzuigkap aan te zetten voordat U met de bereiding begint en deze nog 15 minuten aan te laten staan nadat het eten klaar is, voor een optimale luchtverversing. De goede werking van de afzuigkap hangt af van een regelmatig en grondig onderhoud, in het bijzonder van de vetfilter en van de koolstoffilter. **De vetfilter houdt de vetdeeltjes die in de lucht circuleren vast en raken daarom oververzadigd op onregelmatige tijden, afhankelijk van het gebruik van het apparaat.**
De acrylfilter, op het rooster, moet vervangen worden als het opschrift, zichtbaar door het rooster, van kleur verandert en als de inkt zich verspreidt. De nieuwe filter moet zodanig geplaatst worden dat het opschrift vanuit de buitenkant van de afzuigkap, door het rooster, zichtbaar is.
Indien de acrylfilters geen opschrift hebben, of indien er een metalen filter of een aluminium plaat is, om brand te voorkomen, de filters, hoogstens om de twee maanden reinigen door de volgende handelingen uit te voeren:
- Filters uit de kap halen en deze grondig reinigen in een sop van water en neutrale wasmiddel, op deze wijze het vuil verwijderen.
- Grondig met lauw water afspoelen en laten drogen.

De metalen filters of de aluminium plaat kunnen ook in de vaatmachine gereinigd worden.
Na verschillende wasbeurten, in het geval van een aluminiumfilter of een aluminium plaat, kunnen kleurveranderingen plaatsvinden. Dit geeft echter niet het recht tot een eventuele vervanging ervan.
Als de vervang- en wasvoorschriften niet in acht genomen worden bestaat het gevaar dat de vetfilters gaan branden.
De koolstoffilters dienen om de lucht die weer in de omgeving afgegeven wordt te reinigen. De filters mogen niet gewassen of weer gebruikt worden en moeten hoogstens om de vier maanden vervangen worden. De verzadiging van de koolstoffilter hangt af van een al dan niet intensief gebruik van het apparaat, van het type keuken en van de regelmaat waarop de reiniging van de vetfilter uitgevoerd wordt.
Regelmatig alle afzettingen op de ventilator en op de andere oppervlaktes schoonmaken met een doek gedrenkt in gedenatureerd alcohol of in vloeibare neutrale krasvrije wasmiddelen.

LET OP:
ONDER BEPAALDE OMSTANDIGHEDEN KUNNEN DEZE HUISHOUDELIJKE APPARATEN GEVAARLIJK ZIJN.
- Probeer de filters niet te controleren als de afzuigkap in werking is.
- Raak de lampen niet aan als u het apparaat lange tijd achtereen gebruikt heeft.
- Het is verboden om onder de afzuigkap gerechten rechtstreeks op de branders c.q. de platen te bereiden.
- Laat de branders niet open en bloot branden omdat dit schadelijk is voor de filters en gevaarlijk is met het oog op brand.
- Tijdens het frituren van etenswaren moet u constant opletten om te voorkomen dat de olie door oververhitting vlam vat.
- Alvorens onderhoudswerkzaamheden aan het apparaat te verrichten moet u eerst de stroom uitschakelen.

De fabrikant kan op geen enkele wijze aansprakelijk worden gesteld voor schade die voortvloeit uit het niet in acht nemen van bovenstaande voorschriften.

Dit apparaat is conform de EMC Richtlijn 89/336EEG gewijzigd bij Richtlijn 92/31/EEG en 93/68/EEG.

NORSK

INSTALLASJON
Dette apparatet er konstruert for å brukes som utsugingsvifte (utsuging til utendørs) eller som filtreringsvifte (innendørs resirkulering av luften).
Apparatet skal installeres i en min. høyde på 650 mm over elkomfyr og 750 mm over gasskomfyr. Dersom man bruker et forbindelsesrør som består av flere deler skal den øvre delen tres over den nedre. Koble utgangsrøret til en luftkanal hvor det sirkuleres varmluft, eller som brukes til å suge ut røyk fra apparater som drives av annet enn elektrisk energi. Vær forsiktig dersom det parallelt med avsugingsviften brukes brennere eller kaminer som drives med ikkeelektrisk energi og er avhengig av luften i omgivelsen i rommet. Dette fordi viften stjeler luft fra rommet som brenneren eller kaminen trenger i forbrenningsprosessen sin. For sikkerhets skyld skulle man i slike tilfeller passe på at rommet ventileres på passende måte. Når det gjelder utsugingsviften som slipper luften ut i det fri, så følg de gjeldende normer og forskrifter.

ELEKTRISK TILKOBLING
Apparatet er av klasse II og skal derfor ikke tilkobles jord.
Nettilkoblingen skal utføres som følgende:
BRUN = L Fase
BLÅ = N Nøytral

Dersom kabelen ikke allerede har en slik, skal man montere en standard stikkontakt som er laget for den belastningen som står på typeskiltet. Dersom man kobler apparatet fast til nettet, skal det monteres en allfaset strømbryter med et luftrom på minst 3 mm mellom kontaktene, som er dimensjonert for den aktuelle belastningen og godkjent av myndighetene.
OBS: Dersom lampene ikke skulle fungere, skal man kontrollere at de er skrudd fast i bunnen.

MONTERING AV VIFTEN I UNDRE DEL AV ET VEGGSKAP
Denne typen vifte er laget for innebygging i den undre delen av et veggskap, eller en annen type støtte. Monter viften med 4 skruer av passende type for det gjeldende skapmaterialet, etter hullbilde på fig. 1 og 2.

FORANDRING FRA AVSUGINGSVIFTE TIL FILTRERINGSVIFTE
For å gjøre denne endringen (som er mulig til og med etter at viften har blitt brukt som avsugingsvifte) kan man dersom disse ikke allerede inngår i pakken, få tak i et sett med aktive kullfiltre (F) fig.3. Kullfiltrene renser luften som resirkuleres i kjøkkenet. Filtrene er ikke vaskbare og skal byttes ut med et intervall på høyst 4 måneder. Livslengden på det aktive kullet er avhengig av hvor mye viften brukes, kjøkkenets utforming samt hvor ofte apparatets fettfilter vaskes. Filteret monteres på den utsugende enheten inni viften, sentreres om den og dreies 90° til det sier klikk, fig. 3. For å komplettere forandringen skal man ta vekk risten (G), fig. 3. Luften kommer nå til å resirkuleres i kjøkkenet via et forbindelsesrør som passer gjennom veggskapet og tilpasses ringen som følger med, (B) fig. 1 og 2.

BRUK OG VEDLIKEHOLD
Apparatet må settes igang før man starter tilberedning av mat.
La apparatet stå på 15 minutter etter at tilberedningen er avsluttet, slik at all damp og matos fjernes.
For at ventilatoren alltid skal fungere best mulig, er det viktig at det utføres vedlikehold jevnlig. Dette gjelder spesielt fettfilteret og kullfilteret.
Fettfilteret har som oppgave å fange opp fettpartiklene i luften. Det vil derfor etterhvert bli skittent, avhengig av hvor ofte apparatet brukes.
Akrylfilteret, som sitter over risten, må skiftes ut når bokstavene som sees gjennom risten skifter farge og blekket flyter utover. Det nye filteret må plasseres slik at bokstavene sees tydelige fra utsiden, gjennom risten.
Dersom det ikke er skrevet noe på akrylfiltrene eller det er montert metallfiltre eller filtre av aluminiumsplater, må man for å forebygge brann vaske filtrene minst hver 2. måned. Gå frem på følgende måte:
- Ta filtrene ut av ventilatoren og vask dem med vann tilsatt et nøytralt vaskemiddel. Pass på at du fjerner alt fettet.
- Skyll omhyggelig med lunkent vann og la filtrene tørke.

Metallfiltre og aluminiumspaneler kan også vaskes i oppvaskmaskin.
Etter at de er blitt vasket noen ganger, kan filtre av aluminium eller aluminiumsplater bli misfarget. Dette gir ikke rett til utskifting i garantitiden.
Dersom ikke fettfiltrene skiftes ut eller vaskes jevnlig, kan man risikere at de tar fyr.
Kullfiltrene har som oppgave å rense luften som ledes tilbake i rommet. Filtrene kan ikke vaskes eller brukes om igjen, og må skiftes ut minst hver 4. måned. Hvor fort kullfiltrene blir skitne, avhenger av hvor ofte og lenge apparatet brukes, komfyrtypen og hvor ofte fettfilteret rengjøres.
Rengjør jevnlig ventilatoren og overflatene rundt med en fille fuktet med sprit eller et ikke-etsende nøytralt rengjøringsmiddel.

OBS!
ELEKTRISKE HUSHOLDNINGSMASKINER KAN UNDER VISSE OMSTENDIGHETER BLI FARLIGE.
- Kontroller ikke filteret når avsugingen foregår.
- Ikke berør glødelampene dersom viften har vært igang en lengre stund.
- Det er forbudt å grille mat på åpen flamme under viften.
- Unngå åpen flamme, for det er skadelig for filteret og utgjør en brannfare.
- Ved frityrkoking må man passe på komfyren hele tiden, for å forsikre seg om at oljen ikke overopphetes og tar fyr.
- Før man foretar noen som helst serviceinngrep skal viften kobles fra det elektriske nettet.

Fabrikanten frasier seg ethvert ansvar for eventuelle skader som forårsakes p.g.a. uaktsomhet med hensyn på ovenfornevnte instruksjoner.

Dette apparatet er i overensstemmelse med EMC-direktivet 89/336/EEC med tilleggene 92/31/EEC og 93/68/EEC.

DANSK

INSTALLATION
Dette apparat er konstrueret til at bruges som udsugningshætte (udsugning til udendørs) eller som filtreringshætte (indendørs recirkulering af luften).
Det anbefales at installere emhætten i en højde af mellem 650 og 750 mm over madlavningssteder. Hvis man bruger et forbindelsesrør, der består af 2 eller flere dele, skal den øverste del være på den udvendige side af den nederste del. Forbind ikke emhættens udgangsrør til et rør, hvor der cirkulerer varm luft eller, som bruges til at udsuge røg fra apparater, som ikke bruger elektrisk energi. Hvis man sammen med udsugningshætten anvender andre udsugningsapparater som ikke bruger elektrisk energi, er det nødvendigt at åbne en dør eller et vindue for at sikre en tilstrækkelig strøm af frisk luft. Hvad angår den udvendige udsugning, bedes kunden følge landets gældende regler.

DEN ELEKTRISKE TILSLUTNING
Apparatet er konstrueret i klasse II, ledningerne skal derfor ikke tilsluttes en jordforbindelse.
Tilslutningen til det elektriske net skal udføres som beskrevet nedenfor:
BRUN = L linje
BLÅ = N neutral.
Monter på ledningen et stik normaliseret til den ladning, som er angivet på etiketten egenskaber, hvis den ikke allerede har et. I tilfælde af direkte forbindelse til det elektriske net, er det nødvendigt at indsætte en omnipolarisk afbryder mellem apparatet og nettet, med en minimums åbning mellem forbindelserne på 3 mm, dimensioneret til ladningen og i overensstemmelse med de gældende normer.

BEMÆRK: Hvis lysene ikke virker, bør man sikre sig at pærene er skruet ordentligt fast.

MONTERING AF EMHÆTTE PÅ UNDERSIDEN AF SKAB
Denne emhætte skal ophænges på undersiden af et skab eller på en anden bærende struktur. Til monteringen brug 4 skruer, som passer til møbeltypen og bor de huller, som er vist på fig. 1 og 2.

OMSKIFTNING FRA UDSUGNINGSHÆTTE TIL FILTRERINGSHÆTTE
For at udføre denne omskiftning (det er muligt også efter brug af emhætten med udsugning) er det nødvendigt hos forhandleren at anskaffe et sæt aktivt kulfiltre (F) fig. 3. Kulfiltrene renser luften, som ledes ud i køkkenet. Filtrene kan ikke vaskes eller bruges igen og skal udskiftes hver fjerde måned. Mætheden af det aktive kul afhænger af, hvor meget man bruger emhætten, typen af madlavning og hvor ofte man rengør fedtfiltret. Filtrene skal sættes på den udsugende gruppe indvendig i emhætten, centreres omkring den og drejes 90º indtil det siger klik (fig. 3). Fjern risten (G) fig. 3. Luften ledes ud i køkkenet gennem et forbindelsesrør, som går gennem skabet og som er forbundet til den leverede forbindelsesring (B) fig. 1 og 2.

BRUG OG VEDLIGEHOLDELSE
Det anbefales, at man tænder emhætten inden man påbegynder tilberedelse af enhver form for fødevarer.
Det anbefales endvidere, at man lader apparatet være i funktion i 15 minutter efter at man har afsluttet tilberedelse af maden, for at fjerne den mættede luft helt.
Korrekt funktion af emhætten afhænger af, hvor ofte der udføres vedligeholdelse, specielt af filtret til modvirkning af fedtafsættelse og af det aktive kulfilter.
Filtret til modvirkning af fedtafsættelse har til opgave at opfange de fedtpartikler, der svæver i luften, og har således tendens til at tilstoppe mere eller mindre hyppigt, afhængigt af apparatets brug.
Akrylfiltret er støttet mod risten og skal udskiftes når den tekst, der kan ses gennem risten, skifter farve og blækket spredes; det nye filter skal installeres på en sådan måde, at disse tekster kan ses gennem risten fra ydersiden af emhætten.
Hvis akrylfiltrene ikke har disse tekster, eller der findes filtre af metal eller filtre med aluminiumspaneler, skal man efter højst 2 måneder vaske disse filtre for at undgå brandfare; følg nedenstående fremgangsmåde:
- Fjern filtrene fra emhætten og vask dem med en opløsning af vand og flydende neutralt rensemiddel, således at snavset fjernes.
- Skyl efter med rigeligt lunkent vand og lad filtrene tørre.

Filtrene af metal eller med aluminiumspaneler kan også vaskes i opvaskemaskine.
Efter et par afvaskninger kan filtrene – hvis de er lavet af aluminium eller af aluminiumspaneler – udsættes for farveændringer. Denne omstændighed giver ikke ret til eventuel udskiftning.
Hvis man ikke overholder instruktionerne for udskiftning og vask kan der være fare for, at filtret til modvirkning af fedtafsættelse bryder i brand.
De aktive kulfiltre har til opgave at rense den luft der sendes ud i lokalet. Disse filtre kan ikke vaskes eller genbruges, og skal udskiftes mindst hver 4. måned. Mætningsgraden af det aktive kulfilter afhænger af, hvor længe emhætten har været brugt, af køkkenets type, og af den hyppighed, hvormed filtret til modvirkning af fedtafsættelse renses.
Rens jævnligt enhver form for aflejring på ventilatoren og de andre overflader ved hjælp af en klud fugtet med denatureret alkohol eller flydende neutrale rensemidler, der ikke er slibende.

BEMÆRK !!
UNDER VISSE OMSTÆNDIGHEDER KAN HUSHOLDNINGENS ELARTIKLER VÆRE FARLIGE.
- Kontroller ikke filtrene når emhætten er i funktion.
- Rør ikke lysene efter at apparatet har været i brug i lang tid.
- Det er forbudt at flambere madretter under emhætten.
- Undgå en åben flamme, eftersom flammerne kan beskadige filtret og der kan opstå brand.
- Kontroller hele tiden friturestegt mad for at undgå, at der går ild i den opvarmede olie.
- Inden der udføres en hvilken som helst form for vedligeholdelse, skal emhætten afbrydes fra det elektriske net.

Producenten fraskriver sig ethvert ansvar i tilfælde af skader, opstået som følge af, at ovenstående normer ikke er blevet fulgt.

Dette apparat er i henhold til direktivet EMC/ 89/336/EEC korrigeret i 92/31/EEC og i 93/68/ECC.

SVENSKA

INSTALLATION
Apparaten har projekterats för användning antingen som avsugningskåpa (externt utsläpp) eller som filterkåpa (intern recirkulation).
Apparaten skall installeras på en min.höjd av 650 mm över elspis och 750 mm över gasspis. Om man som utloppsrör använder sig av ett rör som består av flera delar, skall det övre av rören träs utanpå det nedre. Anslut inte utloppsröret till luftkanaler där varmluft cirkulerar, eller kanaler vilka användes för att evakuera rök från apparater som drivs med annat än elektrisk energi. Var försiktig om ni parallellt med avsugningskåpan även använder brännare eller värmekamin som drivs med en ickeelektrisk energikälla och är beroende av omgivningsluften i rummet , eftersom avsugningskåpan stjäl luft från rummet som brännaren eller kaminen har behov av för sin förbrännings-process. För säkerhets skull skall man i sådana fall tillse att rummet ventileras på lämpligt sätt. Beträffande det yttre utsläppet skall man följa lokalt gällande normer och föreskrifter.

ELANSLUTNING
Apparaten är av typklass II och skall därför inte anslutas till jord.
Nätanslutningen skall utföras som följer:
BRUN = L Fas
BLÅ = N Nolla
Om en kabeln inte redan är försedd med en sådan, skall man montera en standard stickpropp avsedd för den på märkplåten angivna belastningen. Ifall apparaten ansluts fast till nätet, skall man mellan detta och apparaten montera en allfasigt brytande strömbrytare med ett luftgap på minst 3 mm mellan kontakterna, som är dimensionerad för den aktuella lasten och godkänd av myndigheterna.

OBS: Om lamporna inte skulle fungera, skall man kontrollera att det är iskruva-de i botten.

MONTERING AV KÅPAN I UNDRE DELEN AV ETT VÄGGSKÅP
Denna typ av kåpa är avsedd för inbyggnad i den undre delen av ett väggskåp, eller med annan typ av stöd. Montera kåpan med 4 skruvar av passande typ för skåpmaterialet i fråga, med hålbild enligt fig.1 och 2.

ÄNDRING FRÅN AVSUGNINGSKÅPA TILL FILTERKÅPA
För att utföra ovannämnda ändring (vilken är möjlig även efter att kåpan redan använts som avsugningskåpa), kan ni, om dessa inte redan ingår i satsen, hos er återförsäljare finna filterinsatser av aktivt kol (F), fig. 3. Filtret med aktivt kol användes för att rena luften som återcirkuleras till lokalen. Filtren är inte tvättbara och skall bytas med ett intervall på högst 4 månader. Livslängden för det aktiva kolet är beroende av hur länge kåpan användes, av kökets utformning, samt av intervallen med vilka apparatens fettfilter tvättas. Filtret monteras på fläktenheten inuti kåpan genom att centrera det på densamma och vrida 90° tills det snäpper fast., fig. 3. För att komplettera ändringen skall man ta bort gallret (G), fig.3. Luften kommer nu att återcirkuleras till lokalen via ett förbindelserör som passerar genom väggskåpet och anslutes till den medlevererade ringen, (B) fig.1 och 2.

ANVÄNDNING OCH UNDERHÅLL
Det är tillrådligt att sätta apparaten i funktion innan någon typ av matlagning förekommer.
Det är tillrådligt att låta apparaten fungera i ytterligare 15 minuter efter avslutad matlagning, för att eliminera allt matos.
Kåpans goda funktion beror på hur ofta underhållsarbetet utförs, i synnerhet vad beträffar fettfiltret och kolfiltret.
Fettfiltret renar luften från fettpartiklar, vilket innebär att det gror igen efter viss tid beroende på användningen av apparaten.
Acrylfiltret som sitter mot gallret, skall bytas ut när texten som är synlig genom gallret byter färg och bläcket rinner ut; det nya filtret skall installeras så att texten är synlig genom gallret från kåpans utsida.
I det fall akrylfiltren saknar text eller metallfilter eller panelfilter i aluminium används, skall filtren för att undvika brandrisk rengöras efter högst två månader enligt följande anvisningar:
- Avlägsna filtren från kåpan och rengör dem med vatten och ett flytande neutralt rengöringsmedel och låt smutsen lösas upp.
- Skölj noga med ljummet vatten och låt torka.

Metallfilter eller filter i aluminiumram kan även tvättas i diskmaskin.
Efter ett antal rengöringar kan färgförändringar förekomma om filtren är av aluminium eller ramarna är av aluminium. Detta ger ingen rätt till klagomål eller ersättning av filtren.
Om ersättnings- och rengöringsinstruktionerna inte följs finns det risk för att fettfiltren antänds vid användning.
De aktiva kolfiltren renar luften som sedan åter leds ut i lokalen. Filtren kan inte tvättas eller rensas för återanvändning och måste bytas ut minst var 4:e månad. Det aktiva kolets mättningsgrad beror på hur ofta kåpan används, typen av matlagning samt hur ofta fettfiltret rengörs.
Rengör fläktens ytor regelbundet, med en trasa som fuktats med denaturerad sprit eller ett neutralt flytande rengöringsmedel utan slipverkan.

OBS!
ELEKTRISKA HUSHÅLLSMASKINER KAN UNDER VISSA OMSTÄNDIGHETER BLI FARLIGA.
- Kontrollera inte filtren då avsugningen är igång
- Rör inte vid glödlamporna om kåpan har varit igång under en längre tid.
- Det är förbjudet att grilla mat på öppen flamma under kåpan.
- Undvik öppen låga, eftersom den är skadlig för fitren och utgör en brandrisk.
- Vid frityrkokning måste man kontinuerligt övervaka spisen, för att försäkra sig om att oljan inte överhettas och tar eld.
- Innan man vidtar någon typ av serviceingripande skall kåpan frånskiljas från det elektriska nätet.

Tillverkaren frånsäger sig allt ansvar för ev. skador som orsakats p.g.a. oaktsamhet med avseende på ovanstående instruktioner.

Denna apparat överensstämmer med direktivet EMC 89/336/EEC med tilläggen 92/31EEC och 93/68EEC.

SUOMI

ASENNUS
Laite on suunniteltu liesituulettimeksi (ulkoinen poisto) tai suodattimeksi (ilman kierrätys sisällä).
Laite on asennettava vähintään 650 mm korkeudelle sähkölevyistä tai 750 mm korkeudelle kaasu- tai sekalevyistä. Mikäli joudutaan käyttämään yhdysputkea, joka koostuu useammasta osasta, on ylemmän osan oltava alemman ulkopuolella. Poistoilmaa ei saa johtaa hormiin, jossa kiertää kuuma ilma tai jota käytetään sellaisten savujen poistoon, jotka ovat muiden kuin sähköä käyttävien laitteiden aiheuttamia. Erityistä huomiota tulee kiinnittää ettei liesituuletin ole käytössä yhtäaikaa kuin tulipesä tai uuni, jotka ovat riippuvaisia huonetilan ilmasta ja käyttävät jotain muuta energianlähdettä kuin sähköä. Liesituuletin poistaa ilman huonetilasta jota taas uuni tai tulipesä tarvitsevat polttamiseen. Toiminnan varmistamiseksi tulee huolehtia tilan riittävästä tuuletuksesta. Ulkoista poistoa koskien pyydetään tarkastamaan maassanne vallitsevat voimassaolevat määräykset.

SÄHKÖINEN LIITTÄNTÄ
Laite on rakennettu II-luokassa ja tämän vuoksi mikään kaapeli ei saa olla yhdistetty maadoituspinneen. Verkkoon liitännän on tapahduttava seuraavasti:
RUSKEA = L linja
SININEN = N neutraali
Tarvittaessa tulee kaapeliin asentaa standardipistoke, joka kestää tuoteselosteessa mainitun kuormituksen. Liitettäessä suoraan sähköverkkoon pitää laitteen ja verkon väliin laittaa moninapainen virrankatkaisin, jossa kontaktien minimiväli on 3 mm ja joka on mitoitettu kuormituksen mukaan ja on voimassaolevien määräysten mukainen.

HUOMIO! Jos lamput eivät toimi, tulee varmistaa, että ne on kaikki kiinnitetty.

TUULETTIMEN ASENTAMINEN SEINÄKAAPIN ALAOSAAN
Laitteen tulee olla sisäänrakennettu seinäkaapin alaosaan tai muuhun tukiosaan. Kiinnittämisessä tulee käyttää neljää tätä tarkoitusta varten olevaa ruuvia ja reiät tulee tehdä kuvien 1 ja 2 mukaisesti.

LIESITUULETTIMEN MUUTTAMINEN SUODATTAVAKSI TUULETTIMEKSI
Voidaksenne tehdä tämän muutoksen (mahdollista myös liesituulettimena käytön jälkeen) pyytäkää tavarantoimittajalta aktiivihiilisuodattimia (F) kuten kuvassa 3, mikäli ne eivät olleet mukana ostettaessa . Aktiivihiilisuodattimet tehtävänä on puhdistaa ilma, joka johdetaan takaisin huonetilaan. Suodattimia ei voi pestä eikä käyttää uudelleen vaan ne on vaihdettava vähintään joka 4 kuukausi uusiin. Aktiivihiilen toimintakyky riippuu tuulettimen käyttöajasta, siitä minkälaista ruokaa tehdään ja miten usein rasvansuodattimet puhdistetaan. Suodattimet liitetään liesituulettimen sisällä olevaan tuuletusyksikköön asettamalla ne yksikköön ja kääntämällä niitä 90 astetta kunnes lukitusmekanismi laukeaa kuten kuvassa 4. Tätä toimenpidettä varten on ristikko (G) siirrettävä kuten kuvassa 3. Ilma johdetaan takaisin huonetilaan yhdysputken kautta, joka kulkee seinäkaapin kautta ja on yhdistetty mukana annetulla yhdysrenkaalla (B) kuten kuvissa 1 ja 2.

KÄYTTÖ JA HUOLTO
On suositeltavaa käynnistää laite jo ennen ruoanlaiton aloittamista sekä antaa laitteen toimia vielä 15 min ruoan valmistumisen jälkeen, jotta ruoan valmistumisen aikana likaantunut ilma saadaan kokonaan pois huoneistosta.
Kuvun moitteeton toiminta riippuu siihen suoritettavien huoltotoimenpiteiden suoritustiheydestä ja erityisesti rasvasuodattimien ja aktiivihiilisuodattimien säännöllisestä vaihtamisesta.
Rasvasuodattimien tarkoituksena on pidättää ilmassa olevat rasvahiukkaset ja tämän vuoksi ne tukkeutuvat helposti laitteen käyttötiheydestä riippuen.
Suodatin verkon päällä oleva akryylisuodatin on vaihdettava kun suodatinverkon lävitse näkyvät kirjaimet vaihtavat väriä ja muste leviää; uusi suodatin asetetaan paikalleen siten, että kirjaimet näkyvät suodatinverkon lävitse kuvun ulkopuolelta.
Jos akryylisuodattimissa ei ole kirjaimia tai jos suodattimet ovat metallia tai alumiinipanelia, ne on puhdistettava kahden kuukauden välein seuraavalla tavalla tulipalovaaran estämiseksi:
- Poista suodattimet kuvusta ja pese ne vettä ja neutraalia pesunestettä sisältävällä liuoksella ja anna lian valua ulos.
- Huuhtele huolellisesti haalealla vedellä ja anna kuivua.

Metalli- tai alumiinipanelisuodattimet voidaan pestä myös astianpesukoneessa.
Alumiinisuodattimien tai alumiinipanelisuodattimien väri voi muuttua muutaman pesun jälkeen.
Valmistaja ei hyväksy tästä aiheutuvia valituksia eikä korvaa niiden vaihtoa.
Suodattimien pesuohjeiden laiminlyöminen voi aiheuttaa suodattimien syttymisen tuleen.
Aktiivihiilisuodattimien tarkoituksena on uudelleen kierrätettävän ilman puhdistaminen. Suodattimia ei voi pestä tai käyttää uudelleen ja ne on vaihdettava uusiin vähintään neljän kuukauden välein.
Aktiivihiilen kyllästys riippuu kuvun käyttötiheydestä, keittiötyypistä ja rasvasuodattimien puhdistustiheydestä.
Puhdista säännöllisesti kaikki tuulettimen ja kuvun pinnoille kertyneet epäpuhtaudet talousspriihin tai hankaamattomaan neutraaliin pesunesteeseen kostutetulla pyyhkeellä.

HUOMIO!
KOTITALOUSKONEET VOIVAT OLLA VAARALLISIA TIETYISSÄ OLOSUHTEISSA.
- Suodattimia ei saa yrittää säätää tuulettimen ollessa käytössä.
- Lamppuihin ei saa koskea pitkäaikaisen käytön jälkeen.
- Tuulettimen alla ei saa valmistaa ruokaa avotulella.
- Tulen polttamista muuten kuin ruoanlaitossa tulisi välttää, koska se vahingoittaa suodattimia ja voi aiheuttaa tulipalon.
- Valmistettaessa friteerattuja ruokia tulee ruokaa koko ajan vartioida, jotta ylikuumentunut öljy ei syty palamaan.
- Ennen mitään huoltotoimenpiteitä tuuletin on irrotettava sähköverkosta.

Laitteen tekijä ei ole vastuussa vahingoista, jotka ovat aiheutuneet yllämainittujen ohjeiden laiminlyönnistä.

Tämä laite on direktiivin EMC 89/336/EEC ja lisäyksien 92/31/EEC ja 93/68/EEC mukainen.

PORTUGUÊS

INSTALAÇÃO
O aparelho foi projectado para funcionar como coifa aspirante (evacuação do ar para o exterior) ou filtrante (circulação do ar para o interior).
O aparelho deve ser instalado a uma altura mínima de 650 mm dos fogões eléctricos ou de 750 mm dos fogões a gás ou mistos. Caso seja utilizado um tubo de conexão composto por 2 ou mais partes, a parte superior deve ficar encaixada sobre a parte inferior. Não ligue a saída da coifa a um conduto onde haja circulação de ar quente ou que seja utilizado para a evacuação dos fumos emitidos por aparelhos alimentados por uma fonte diferente da energia eléctrica. Preste atenção se no mesmo ambiente funcionarem simultaneamente uma coifa aspirante e um queimador ou dispositivo similar, que dependam do ar ambiente e sejam alimentados por uma fonte diferente da energia eléctrica, visto ao aspirar, a coifa retira o ar necessário para a combustão do queimador ou do dispositivo similar. Para um funcionamento seguro, faça com que o ambiente possua uma ventilação adequada. Para a evacuação ao exterior, respeite as disposições vigentes no país onde o aparelho será instalado.

LIGAÇÃO ELÉCTRICA
O aparelho é da classe II; portanto, nenhum cabo deverá ser ligado à tomada de terra.
A ligação à rede de alimentação eléctrica deve ser feita de acordo com estas instruções:
CASTANHO = L linha
AZUL = N neutro
Se o aparelho não a possuir, monte no cabo uma ficha adequada à carga indicada na etiqueta de características. Em caso de ligação directa com a rede eléctrica, será preciso instalar entre o aparelho e a rede de alimentação um interruptor omnipolar com abertura mínima entre os contactos de 3 mm, dimensionado para a carga e em conformidade com as normas vigentes.

ATENÇÃO: se as lâmpadas não funcionarem, verifique se estão bem atarraxadas.

MONTAGEM DA COIFA NA PARTE INFERIOR DE UM MÓVEL SUSPENSO
Este aparelho deve ser encaixado na parte inferior de um móvel suspenso ou num outro suporte. Para realizar a sua fixação, utilize 4 parafusos adequados ao tipo de móvel, fazendo os furos indicados nas fig. 1 e 2.

TRANSFORMAÇÃO DA COIFA ASPIRANTE À COIFA FILTRANTE
Para efectuar esta transformação (possível mesmo após a utilização com o sistema aspirante), peça ao seu fornecedor uma série de filtros de carvão activo (F) fig. 3. Os filtros de carvão activo servem para purificar o ar que será reintroduzido no ambiente. Os filtros não podem ser lavados nem regenerados, devendo ser substituídos a cada 4 meses no máximo. A saturação do carvão activo depende da utilização mais ou menos prolongada da coifa, do tipo de fogão e da regularidade com a qual é feita a limpeza do filtro de gordura. O filtro deve ser aplicado na unidade aspirante situada dentro da coifa. Coloque o filtro na unidade e rode-o de 90° até ao final do curso fig. 3. Remova a grade (G) para efectuar esta operação fig. 3. O ar será reintroduzido no ambiente através de um tubo conexão que passa dentro do móvel suspenso e ligado ao anel de conexão fornecido (B) fig. 1 e 2.

USO E MANUTENÇÃO
Recomenda-se por em funcionamento o aparelho antes de proceder ao cozimento de qualquer alimento.
Recomenda-se deixar o aparelho em funcionamento por 15 minutos após ter terminado o cozimento dos alimentos, para uma completa evacuação do ar viciado.
O bom funcionamento da coifa è condicionado pela assiduidade com a qual são efetuadas as operações de manutenção, principalmente do filtro antigorduras e do filtro de carvão ativado.

O filtro antigorduras tem a função de captar as partículas de gordura em suspensão no ar, portanto está sujeito a entupir-se em tempos variáveis relativamente ao uso do aparelho.

O filtro acrílico, que se encontra apoiado à grelha, deve ser substituído quando os dizeres, visíveis através da grelha, trocam de cor e a tinta se expande; o novo filtro deve ser aplicado de maneira tal que os dizeres sejam visíveis através da grelha, pela parte externa da coifa.
No caso em que os filtros acrílicos não tenham os dizeres ou mesmo estejam presentes filtros metálicos ou tipo painel em alumínio, para prevenir o perigo de eventuais incêndios, é necessário lavar os filtros no máximo após 2 meses, executando as seguintes operações:
- Tirar os filtros da coifa e lavá-los com uma solução de água e detergente líquido neutro, fazendo com que a sujeira saia.
- Enxaguar com muita água morna e deixar secar.
Os filtros metálicos ou tipo painel de alumínio podem ser lavados também na máquina de lavar louças.
Após algumas lavagens, se os filtros forem em alumínio ou tipo painel de alumínio, poder-se-ão verificar alterações na cor. Este fato não dá direito a reclamações para eventual substituição dos mesmos.
Em caso do não cumprimento das instruções de substituição e de lavagem, pode haver o perigo que os filtros antigorduras se incendeiem.

Os filtros de carvão ativado servem para depurar o ar que será recirculado no ambiente. Os filtros não são laváveis nem regeneráveis e devem ser substituídos a cada quatro meses no máximo. A saturação do carvão ativado depende do uso mais ou menos prolongado do aparelho, do tipo de cozinha e da regularidade com a qual é efetuada a limpeza do filtro antigordura.

limpar freqüentemente todos os depósitos no ventilador e nas demais superfícies, usando um pano umedecido em álcool desnaturado ou detergentes líquidos neutros não abrasivos.

ATENÇÃO!
EM DETERMINADAS CIRCUNSTÂNCIAS, OS ELECTRODOMÉSTICOS PODEM SER PERIGOSOS.
- Não tente controlar os filtros com a coifa em funcionamento.
- Não toque nas lâmpadas após uma utilização prolongada do aparelho.
- É proibido flambar alimentos por baixo da coifa.
- Evite que a chama fique descoberta, visto que esta é prejudicial para os filtros e representa um risco de incêndio.
- Controle constantemente as frituras para evitar que o óleo excessivamente aquecido se inflame.
- Antes de efectuar qualquer operação de manutenção, desligue a coifa da rede de alimentação eléctrica.

O fabricante declina toda e qualquer responsabilidade por danos provocados pelo não cumprimento destas recomendações.

Este aparelho está em conformidade com a directiva EMC 89/336/CEE, modificada pelas directivas 92/31/CEE e 93/68/CEE.

ΕΛΛΗΝΙΚΑ

ΕΓΚΑΤΑΣΤΑΣΗ
Η συσκευη εχει μελετηθει ως απορροφητηρας (εξωτερικη εκκενωση του αερα) η απορροφητηρας φιλτρρισματος (επανακυκλωση του αερα στο εσωτερικο).
Η συσκευη θα πρεπει να εγκατασταθει σε ενα ελαχιστο υψος 650 μμ. απο τις ηλεκτρικες εστιες και 750 μμ απο τις εστιες αεριου η μικτες. Εαν χρησιμοποιησετε εναν σωληνα συνδεσης, αποτελουμενο απο δυο η περισσοτερα μερη, το ανω μερος θα πρεπει να ειναι στο εξωτερικο του κατω μερους. Μην συνδεετε την εξοδο του αερα του απορροφητηρα σε αγωγο στον οποιο κυκλοφορει θερμος αερας η που χρησιμοποιειται για την εκκενωση καπνων των συσκευων που τροφοδοτουνται απο ενεργεια η οποια δεν ειναι ηλεκτρικη. Προσεχετε, εαν τυχον λειτουργουν ταυτοχρονα ενας απορροφητηρας και ενας καυστηρας η εστια τα οποια εξαρτωνται απο τον αερα του περιβαλλοντος και που τροφοδοτουνται απο ενεργεια η οποια δεν ειναι ηλεκτρικη. Αυτο γιατι ο απορροφητηρας αφαιρει απο το περιβαλλον αερα τον οποιο χρησιμοποιουν για την καυση, ο καυστηρας η η εστια. Για μια σιγουρη λειτουργια, προδιαθεστε μια καταλληλη εξαερωση του χωρου. Για την εξωτερικη εκκενωση, ακολουθειτε τις ισχυουσες προδιαγραφες της χωρας σας.

ΗΛΕΚΤΡΙΚΗ ΣΥΝΔΕΣΗ
Η συσκευη ειναι κατασκευασμενη υπο την ταξη ΙΙ, γι αυτο κανενα καλωδιο δεν θα πρεπει να συνδεθει στην γειωση.
Η συνδεση στο ηλεκτρικο δικτυο θα πρεπει να γινει με τον εξης τροπο:
ΚΑΦΕ: = Λ γραμμη
ΜΠΛΕ: = Ν ουδετερο
Εαν δεν διατιθεται, συνδεστε στο καλωδιο μια πριζα προσαρμοσμενη στο φορτιο που ενδεικνυνται στην ετικετα με τα χαρακτηριστικα. Σε περιπτωση αμεσης συνδεσης στο ηλεκτρικο δικτυο θα πρεπει να βαλετε μεταξυ της συσκευης και του δικτυου εναν διακοπτη πολυ-πολικο με ελαχιστο ανοιγμα μεταξυ των επαφων 3ων μμ, προσαρμοσμενο στο φορτιο και συμφωνο με τις ισχυουσες προδιαγραφες.

ΠΡΟΣΟΧΗ!!
Σε περιπτωση που δεν λειτουργουν οι λαμπες, ελεγξτε εαν ειναι βιδωμενες σωστα.

ΕΓΚΑΤΑΣΤΑΣΗ ΤΟΥ ΑΠΟΡΡΟΦΗΤΗΡΑ ΣΤΟ ΚΑΤΩ ΜΕΡΟΣ ΕΝΟΣ ΚΡΕΜΑΣΤΟΥ ΝΤΟΥΛΑΠΙΟΥ
Αυτη η συσκευη θα πρεπει να σφηνωθει στο κατω μερος ενος κρεμαστου ντουλαπιου η ενος αλλου στηριγματος. Για να τον σταθεροποιησετε, χρησιμοποιηστε τις 4 βιδες ειδικες για το ειδος του τοιχου, πραγματοποιωντας τις οπες της εικ.1 και 2.

ΜΕΤΑΒΟΛΗ ΑΠΟ ΑΠΟΡΡΟΦΗΤΙΚΟ ΣΕ ΜΟΝΤΕΛΟ ΦΙΛΤΡΑΡΙΣΜΑΤΟΣ
Για να πραγματοποιησετε αυτη την μεταβολη, ζητηστε απο τον μεταπωλητη σας τα φιλτρα ενεργου ανθρακα και το σετ μεταβολης που συμπεριλαμβανει εναν διαχωριστη αερα και τις σχετικες βιδες εγκαταστασης (Φ), εικ.3. Τα φιλτρα ενεργου ανθρακα χρησιμευουν στον καθαρισμο του αερα που θα απορροφηθει απο τον χωρο, απο τις προσθιες οπες του απορροφητηρα. Τα φιλτρα δεν πλενονται ουτε αναννεωνονται και θα πρεπει να αντικατασταθουν καθε 4 μηνες, το αργοτερο. Το βουλωμα του ενεργου ανθρακα εξαρταται απο την παρατεταμενη χρηση του απορροφητηρα, απο το ειδος της κουζινας και απο την συχνοτητα με την οποια γινεται ο καθαρισμος του φιλτρου λιπους. Το φιλτρο θα πρεπει να τοποθετηθει στο μπλοκ του απορροφητηρα που βρισκεται στο εσωτερικο του ιδιου του απορροφητηρα, κεντραριζοντας τα σε αυτον και περιστρεφοντας τα κατα 90 μοιρες μεχρι να σταθεροποιηθει, εικ.3. Για την εργασια αυτη, αφαιρεστε τις γριλιες (Γ) εικ. 3. Ο αερας επανεκτοξευεται στο περιβαλλον, μεσω ενος σωληνα συνδεσης που περνα μεσα απο το κρεμαστο ντουλαπι και ειναι συνδεδεμενος στο δαχτυλιδι του ρακορ που διατιθεται (Β) εικ. 1 και 2.

ΧΡΗΣΗ ΚΑΙ ΣΥΝΤΗΡΗΣΗ
Συνιστουμαι να τεθει σε λειτουργια η συσκευη πριν προχωρησεις στο ψησιμο οποιουδηποτε φαγητου.
Συνιστουμαι να αφεθει σε λειτουργια η συσκευη για 15 λεπτα μετα απο το τελος του ψησιματος των φαγητων, ωστε να γινει πληρες εκκενωση του εφθαρμενου αερα.
Η καλη λειτουργια του απορροφητηρα εξαρταται απο την επιμελεια με την οποια γινονται οι εργασιες συντηρησης και ειδικα ,του φιλτρου αντιλιπους και του φιλτρου ενεργου ανθρακα.
Το φιλτρο αντιλιπους εχει τον ρολο να κατακρατα τα λιπα ρα σωματιδια που αιωρουνται στον αερα,γιαυτο ο χρονος εμφραξης του μεταβαλεται αναλογα με τον χρονο χρησης της συσκευης.
Το ακριλικο φιλτρο,που βρισκεται επανω στη σκαρα αντι καταστατεται οταν οι εγραφες, που φαινονται αναμεσα απο την σκαρα αλλαζουν χρωμα και η μελανη διασκορπαται; το νεο φιλτρο τοποθεττεται κατα τετοιο τροπο ωστε οι εγγρα φες να ειναι ορατες αναμεσα απο την σκαρα απο το εξωτε ρικο του απορροφητηρα.
Σε περιπτωση που τα ακριλικα φιλτρα δεν φερουν εγγραφες η' υπαρχουν μεταλλικα φιλτρα η' απο πλαισια αλουμινιου, για να αποφευχθει ο κινδυνος πυρκαγιας το πολυ μετα απο 2 μηνες ειναι αναγκαιο να πλυθουν τα φιλτρα ακολουθοντας τις εξης εργασιες.
– Αφαιρεσε τα φιλτρα απο τον απορροφητηρα και να τα πλυνεις με ενα διαλυμα νερου και ουδετερου υγρου απορρυπαντικου και να τα αφησεις να απαλλαχουν απο τις βρωμιες.
– Ξεπλυνετα με αφθονο χλιαρο νερο και αφησετα να στεγνωσουν.
Τα μεταλλικα φιλτρα η' απο πλαισια αλουμινιου μπορουν να πλυθουν και στο πλυντηριο πιατων.
Μετα απο μερικα πλυσιματα,αν τα φιλτρα ειναι αλουμινιου η' απο πλαισια αλουμινιου, μπορει να εμφανιστουν φθορες στο χρωμα.Αυτο το γεγονος ομως δεν δινει το δικαιωμα διαμαρτυριας για τυχον αντικατασταση των Σε περιπτωση που δεν τηρηθουν οι οδηγιες αντικαταστασης και πλυσης υπαρχει κινδυνος αναφλεξης των φιλτρων αντι λιπους
Τα φιλτρα ενεργου ανθρακα χρησιμευουν για τον βιολογικο καθαρισμο του αερα που θα επανερθει στο περιβαλλον. Τα φιλτρα δεν πλενονται και δεν ξαναποτοθετουνται και πρεπει να αντικατασταθουν καθε 4 μηνες το πολυ. Ο κορεσμος του ενεργου ανθρακα εξαρταται απο τον λιγο η' πολυ χρονο χρησης της συσκευης, απο τον τυπο της ηλεκτρικης κουζινας και απο τον ρυθμο με τον οποιο γινεται ο καθαρισμος του φιλτρου αντιλιπους.
Καθαριζε συχνα ολα τα αποθεματα στον ανεμιστηρα και στις αλλες επιφανειες, χρησιμοποιοντας ενα υγρο πανι με καθαριστικο οινοπνευμα η' με ουδετερο υγρο απορρυπαν τικο που δεν χαραζει.

ΠΡΟΣΟΧΗ!!
ΣΕ ΟΡΙΣΜΕΝΕΣ ΠΕΡΙΠΤΩΣΕΙΣ ΟΙ ΗΛΕΚΤΡΙΚΕΣ ΣΥΣΚΕΥΕΣ ΜΠΟΡΕΙ ΝΑ ΕΙΝΑΙ ΕΠΙΚΥΝΔΥΝΕΣ
– Μην ελεγχετε τα φιλτρα οταν ο απορροφητηρας λειτουργει
– Μην ακουμπατε τις λαμπες μετα την παρατεταμενη λειτουργια της συσκευης.
– Απαγορευεται να ψηνετε τροφιμα απευθειας στην φλογα κατω απο τον απορροφητηρα.
– Αποφευγετε τις ελευθερες φλογες γιατι ειναι βλαβερες για τα φιλτρα και πιθανη πηγη πυρκαγιας.
– Ελεγχετε συχνα τα τηγανιτα φαγητα για να μην παρει φωτια το υπερθερμο λαδι.
– Πριν κανετε οποιαδηποτε εργασια συντηρησης, αποσυνδεστε τον απορροφητηρα απο το ηλεκτρικο δικτυο.

Ο κατασκευαστης δεν ευθυνεται για ενδεχομενες ζημιες που απορρεουν απο την μη τηρηση των οσων προαναφερονται.
Αυτη η συσκευη ειναι συμφωνη με την οδηγια ΕΜΧ 89/336/ΕΕΧ τροποιηση 92/31/ΕΕΧ και 93/68/ΕΕΧ.

Česká verze

INSTALACE
Přístroj byl navržen jako odsávač par (s vnějším odváděním vzduchu) nebo jako filtrační zařízení (vnitřní recyklace vzduchu).
Zařízení musí být instalováno v minimální výšce 650 mm nad elektrickým sporákem a minimálně 750 mm nad plynovým nebo kombinovaným sporákem. Při použití spojovací roury složené ze dvou nebo více částí, horní část musí překrývat část spodní. Vývod odsavače nesmí být napojen na vývod, ve kterém cirkuluje teplý vzduch, nebo který je používán k odvádění kouře ze zařízení napájených jinou energií než elektrickou. Vyžaduje se opatrnost, jestliže jsou současně v činnosti odsavač par a jiný hořák nebo tepelné zařízení napájené jinou energií než elektrickou, závisející na dostatečném množství vzduchu v daném prostředí a to proto, že odsavač par spotřebovává vzduch z okolí, který hořák nebo jiné tepelné zařízení potřebují ke spalování. K bezpečnému provozu je tedy nutná odpovídající ventilace místnosti. Při odvádění vzduchu do vnějšího prostředí je nutno řídit se platnými normami příslušného státu.

ELEKTRICKÉ ZAPOJENÍ
Zařízení je vyrobeno ve II. třídě, a proto žádný kabel nesmí být napojen na uzemnění.
Zapojení na elektrickou síť musí být provedeno následovně:
hnědá = L linka
modra = N neutrální
Chybí-li, je nutno namontovat ke kabelu normalizovanou zástrčku, vhodnou k zátěži označené na údajovém štítku. V případě přímého zapojení na elektrickou síť je nutné zavést mezi přístroj a síť vícepólový vypínač s minimální 3 mm vzdáleností mezi kontakty, upravený k zátěži a odpovídající platným normám.
***UPOZORNĚNÍ:** jestliže se nerozsvítí žárovky, se doporučuje zkontrolovat zda jsou dostatečně dotaženy.*

MONTÁŽ ODSÁVAČE NA SPODNÍ ČÁST ZÁVĚSNÉ SKŘÍŇKY.
Tento spotřebič musí být zasazen do spodní části závěsné skříňky nebo do jiného nosníku. K připevnění v místě otvorů shodných s obr. 1 a 2. použijte 4 vhodné šrouby dle typu nábytku.

PŘEMĚNA ODSÁVAČE PAR NA FILTRAČNÍ ZAŘÍZENI
K provedení této přeměny (kterou lze provést i po předchozím používání s odsávacím systémem), si od dodavatele vyžádejte, nebyly-li dodány, uhlíkové filtry (aktivní uhlí) (F), obr. 3. Tyto uhlíkové filtry (s aktivním uhlím) jsou nezbytné k čištění vzduchu, který bude vrácen zpět do prostředí. Tyto filtry jsou neomyvatelné a neobnovitelné a musí být nahrazeny každé čtyři měsíce maximálně. Nasycení aktivního uhlí závisí na délce doby používání odsávače, na typu kuchyně a na pravidelnosti s jakou je prováděno čištění filtru od mastnot. Filtr je nutno nasadit na střed odsávácího mechanismu situovaného uvnitř odsávače, a otočit jej o 90° až na doraz, obr. 3. Při této změně sejměte mřížku (G), obr. 3. Vzduch bude vrácen do prostředí prostřednictvím spojovací roury, procházející závěsnou skříňkou a napojené na dodanou přírubu (B), obr. 1 a 2.
POU•ITÍ A ÚDR•BA
Doporuèujeme zapnout pøístroj pøed pøípravou jakéhokoliv pokrmu.
Doporuèujeme nechat fungovat pøístroj po dobu 15 minut po ukonèení pøípravy jídel, tak aby opotøebovaný vzduch byl zcela vyminin.
Dobré fungování odsávaèe je podmínìno pravidelností údr•by, zvláštì pak filtru proti mastnotám a filtru s aktivním uhlím.
Úkolem filtru proti mastnotám je zadr•ovat èástice tuku pohybující se ve vzduchu. Proto se tento filtr ucpává bìhem doby závislé na pou•ití pøístroje.
Filtr z akrylu, který je polo•en na møí•ku, musí být vyminin jakmile nápisy viditelné skrz tuto møí•ku zmìní barvu a plocha inkoustu se rozšíøí; nový filtr musí být vestaven takovým zpùsobem, aby nápisy byly viditelné zvenèí, skrz møí•ku.
V pøípadì, •e filtry z akrylu nebudou obsahovat nápisy anebo v pøípadì pou•ití kovových filtrù èi filtrù s hliníkovými panely je tøeba pøedejít riziku eventuálního vznití tím, •e se minimálnì ka•dé 2 mìsíce filtry umyjí následujícím zpùsobem;
- Vyjmìte filtry z odsávaèe a umyjte je roztokem vody a neutrálního tekutého Èisticího prostøedku, dokud špína nevyplave na povrch.
- Vypláchnìte øádnì vla•nou vodou a usušte.
Kovové filtry a filtry s hliníkovými panely mohou být umyty i v myèce nádobí.
Po nikolika mycích operacích, jestli•e filtry jsou z hliníku èi hliníkových panelù mù•e dojít ke zminì barvy. Tento jev neopravòuje k reklamacím pro jejich eventuální výminu.
V pøípadì, •e návod k výminì èi mytí filtru nebude dodr•en existuje nebezpeèí vznití filtrù proti mastnotám.

Filtry s aktivním uhlím jsou urèeny k vyèištìní vzduchu, který bude opìt uveden do prostøedí. Filtry nelze umýt anebo obnovit a musí být vymìòovány nejpozdìji ka•dé ètyøi mìsíce. Saturace aktivního uhlí závisí na intenzitì a délce pou•ití pøístroje, na typu kuchyni jako• i na pravidelnosti s ní• je provádìno èištìní filtru proti mastnotám.
Èistìte pravidelnì veškeré usazeniny na ventilátoru a dalších plochách hadrem navlhèeným denaturovaným lihem anebo tekutými nebrusnými èisticími prostøedky.

UPOZORNĚNÍ ! !
ZA URČITÝCH OKOLNOSTÍ MOHOU BÝT ELEKTRICKÉ SPOTŘEBIČE NEBEZPEČNÉ.
- *Neprovádějte kontrolu filtrů, je-li spotřebič zapnutý*
- *Nedotýkejte se žárovek, bylo-li zařízení déle v chodu*
- *Je zakázáno rožnit a upravovat pokrmy manipulací přímého ohně pod elektrickým spotřebičem.*
- *Vyvarujte se volnému plamenu, poškozuje filtr a může způsobit požár.*
- *Při smažení jídel buďte stále opatrní, aby se přehřátý olej nevznítil.*
- *Před provedením jakékoli údržby, odpojte spotřebič z elektrické sítě.*

Neručí se za eventuální škody, ke kterým dojde v důsledku nedodržení shora uvedených upozornění.

Tento spotřebič je konformní se směrnicemi EMC 89/336/EEC vydanými 92/31/EEC a 93/68/EEC.

POLSC

MONTAŻ
Niniejsze urządzenie może być używane jako kołpak wyciągowy (z odprowadzeniem powietrza na zewnątrz) lub jako urządzenie filtrujące (wprowadzające oczyszczone powietrze ponownie do tego samego pomieszczenia).
Odległość robocza niniejszego urządzenia od poziomu płyty z palnikami elektrycznymi powinna wynosić najmniej 650 mm, zaś od poziomu płyty z palnikami gazowymi i z palnikami o zasilaniu mieszanym najmniej 750 mm. W przypadku zastosowania złącza rurowego składającego się z dwóch lub kilku elementów, należy zwrócić uwagę, aby część górna usytuowana została zewnętrznie w stosunku do dolnej. Wylotu odprowadzającego powietrze nie należy łączyć z kanałami gorącego powietrza, czy też dymowymi, które odprowadzają spaliny od urządzeń zasilanych środkami energetycznymi odmiennymi od elektryczności. W pomieszczeniu, gdzie przewidziane jest działanie kołpaka wyciągowego równocześnie z palnikami lub kominkami, działającymi na zasadzie zużywania do spalania powietrza zapełniającego dane pomieszczenia, a przy tym zasilanymi rodzajem energii innym niż elektryczność, należy zachować daleko idące środki ostrożności, gdyż kołpak ten zasysa powietrze, co może spowodować niedobór powietrza. W takich przypadkach w celu zapewnienia bezpiecznego użytkowania kołpaka konieczne jest zastosowanie odpowiedniego systemu wentylacyjnego.

POŁĄCZENIA ELEKTRYCZNE
Niniejsze urządzenie wykonane zostało według kategorii II, w związku z czym uziemienie nie jest wymagane.
Przy podłączeniu do sieci elektrycznej zachować następującą kolejność:
przewód BRĄZOWY = L sieć
przewód NIEBIESKI = N neutralny
Jeśli sznur jest bez wtyczki, wówczas zastosować trzeba znormalizowaną wtyczkę o wielkości obciążenia zgodnej z charakterystykami podanymi na etykietce. Przy połączeniu bezpośrednim z siecią elektryczną należy między siecią a aparatem umieścić wyłącznik wielobiegunowy, o rozstawie kontaktów co najmniej 3 mm i wytrzymałości na obciążenie przewidzianej przez miejscowe normy bezpieczeństwa.

UWAGA: gdyby lampy się nie zapaliły, należy sprawdzić czy są wkręcone do końca.

MONTAŻ KOŁPAKA POD WISZĄCYM ELEMENTEM MEBLOWYM
Niniejszy aparat jest przeznaczony do montowania pod wiszącym elementem meblowym lub inną podstawą. Do mocowania używać wkrętów odpowiednich dla rodzaju materiału, z którego jest zrobiony mebel, przebijając odpowiedniej wielkości otwory wg rys. 1 i 2.

PRZEKSZTAŁCENIE KOŁPAKA WYCIĄGOWEGO W KOŁPAK FILTRACYJNY
Kołpak wyciągowy można zawsze przekształcić w kołpak filtracyjny, niezależnie od tego czy i jak długo był on używany jako ekshauster. W tym celu należy zwrócić się do sprzedawcy o komplet filtrów na węglu aktywnym (F) wg rys. 3. Filtry na węglu aktywnym służą do oczyszczania powietrza, które następnie jest z powrotem kierowane do pomieszczenia. Filtrów tych nie można przemywać ani regenerować, i należy je zmieniać co najmniej co 4 miesiące. Nasycenie węgla aktywnego uzależnione jest od okresu użytkowania kołpaka, typu pomieszczenia kuchennego i częstotliwości czyszczenia filtra zatrzymującego tłuszcz. Filtr należy założyć na zespół wyciągowy wewnątrz kołpaka, umieścić dokładnie po środku zespołu, a następnie obrócić o 90 stopni, aż usłyszy się dźwięk spustu, wg rys. 3. W tym celu zdjąć kratę (G) wg rys. 3 Powietrze jest podawane z powrotem do pomieszczenia przez złączkę rurową przechodzącą przez wiszący element meblowy, połączoną z dostarczonym pierścieniem łączącym (B) wg rys. 1 i 2.

EKSPLOATACJA I KONSERWACJA

Poleca się uruchamiać urządzenie przed przystąpieniem do gotowania.
Po zakończeniu gotowania, urządzenie powinno nadal funkcjonować przez 15 minut, co pozwoli na kompletne wyeliminowanie zanieczyszczonego powietrza. Dobre funkcjonowanie okapu zależy od przeprowadzanej konserwacji, zwłaszcza filtrów tłuszczowych i filtru na węgiel aktywny.
Filtry tłuszczowe służą do pochłaniania cząstek tłuszczu zawartych w powietrzu, dlatego jeżeli często używane, zatykają się.
Filtr akrylowy, położony na siatce, podlega wymianie, kiedy zmieni się kolor napisów widocznych przez siatkę. Nowy filtr należy zainstalować w taki sposób, aby patrząc z zewnątrz okapu, napisy były widoczne przez siatkę.
Jeżeli filtry akrylowe nie posiadają napisów lub przy zastosowaniu filtrów metalowych albo z płyty aluminiowej, aby zapobiec zapaleniu się filtru, należy czyścić filtry przynajmniej co 2 miesiące, postępując w następujący sposób:
- Wyjąć filtry z okapu i wyczyścić wodą i detergentem obojętnym.
- Wypłukać filtry letnią wodą i wysuszyć.
Filtry metalowe lub z płyty aluminiowej mogą być czyszczone w zmywarce naczyń.
Na płytach aluminiowych po pewnym okresie czasu mogą pojawić się zmiany w kolorze. Nie jest to jednak podstawą do zgłoszenia reklamacji o ewentualną wymianę płyt.
Nieprzestrzeganie instrukcji związanych z wymianą i czyszczeniem filtrów, może spowodować zapalenie się filtrów tłuszczowych.
Filtry na węgiel aktywny służą do oczyszczania powietrza. Filtry nie mogą być czyszczone lub regenerowane lecz muszą być wymieniane przynajmniej co 4 miesiące. Zanieczyszczenie węgla aktywnego w filtrze zależy od czasu używania urządzenia, od typu kuchni i od regularności czyszczenia filtra tłuszczowego.
Czyścić często osady na wentylatorze i na pozostałych powierzchniach urządzenia, posługując się szmatką nawilżoną denaturatem lub detergentami płynnymi obojętnymi nieściernymi.

UWAGA
ELEKTRYCZNE URZĄDZENIA UŻYTKU DOMOWEGO MOGĄ W PEWNYCH PRZYPADKACH STAĆ SIĘ NIEBEZPIECZNE, dlatego:
- nie należy dotykać filtrów, jeśli kołpak jest włączony
- nie należy dotykać lamp po dłuższym okresie ich użytkowania
- nigdy nie smażyć pod kołpakiem potraw na wolnym płomieniu
- nie należy zostawiać pod kołpakiem wolnego płomienia, gdyż może uszkodzić filtry i spowodować pożar
- przy smażeniu sprawdzać często stan oliwy, aby się nie przegrzała i nie zapaliła
- przed wykonaniem jakiejkolwiek obsługi technicznej należy wyłączyć prąd

Nie ponosi się odpowiedzialności za szkody wynikające z nieprzestrzegania powyższych zasad ostrożności

Niniejsze urządzenie odpowiada zaleceniom EMC 89/336/EEC oraz 92/31/EEC i 93/68/EEC.

РУССКИЙ

УСТАНОВКА НА МЕСТО
Прибор выполняет функцию вытяжного (отвод воздуха наружу) или фильтрующего (рециркуляция воздуха внутри) зонта.
Прибор нужно устанавливать на высоте, как минимум, 650 мм от электрических конфорок и 750 мм от газовых или смешанного типа конфорок. Если применяется соединительный трубопровод из двух и более частей, то верхняя часть должна располагаться снаружи нижней части. Не соединять выброс зонта с каналом циркуляции горячего воздуха или с каналом, используемым для отвода дымов от устройств, запитываемых иными видами энергии, кроме электрической. Быть внимательными, если одновременно работают вытяжной зонт и горелка или очаг, нуждающиеся в окружающем воздухе и запитываемые иной энергией, кроме электрической: в таком случае вытяжка зонта удаляет из помещения воздух, нужный для процесса сгорания в горелке или очаге. Для надежной и безопасной работы следует обеспечить вентиляцию помещения. Для наружных выбросов соблюдать правила, действующие в вашей стране.

ЭЛЕКТРИЧЕСКОЕ СОЕДИНЕНИЕ
Прибор имеет класс II, поэтому к заземлению не надо подсоединять никакой провод.
Подсоединение к электросети выполняется следующим образом:
КОРИЧНЕВЫЙ = L, линия
СИНИЙ = N, нейтраль.
Если на кабеле нет штепселя, установить штепсель, рассчитанный на работу с нагрузкой, указанной на табличке характеристик. В случае прямого подсоединения к электросети нужно разместить между прибором и сетью многополюсный выключатель с зазором контактов минимум 3 мм, рассчитанный на нужную нагрузку и отвечающий действующим нормам.
ВНИМАНИЕ: если лампочки не работают, проверить, хорошо ли они вкручены.

МОНТАЖ ЗОНТА В НИЖНЕЙ ЧАСТИ НАВЕСНОГО ШКАФЧИКА
Этот прибор встраивают в нижнюю часть навесного шкафчика или другой опоры. Для крепления использовать 4 винта, отвечающих материалу шкафчика, и сделать отверстия, как указано на рис. 1 и 2.

ПЕРЕДЕЛКА ВЫТЯЖНОГО ЗОНТА В ФИЛЬТРУЮЩИЙ
Для выполнения этой переделки (возможной также после использования с вытяжной системой) закажите у поставщика серию фильтров с активированным углем (если они не были поставлены ранее), (F) рис. 3. Фильтры с активированным углем нужны для очистки воздуха, возвращаемого в помещение. Фильтры нельзя промывать или восстанавливать, их нужно заменять каждые 4 месяца, как максимум. Скорость насыщения активированного угля зависит от длительности использования зонта, от типа кухонной плиты и от регулярности очистки фильтра для жиров. Фильтр устанавливается на вытяжной узел внутри зонта по его центру и с поворотом на 90 вплоть до упора, рис. 3. Для выполнения этой операции снять решетку (G), рис. 3. Воздух возвращается в помещение через соединительную трубу, проходящую насквозь через подвешенный шкафчик и соединенную с поставляемым кольцом (B), рис.1 и 2.

ЭКСПЛУАТАЦИЯ И ТЕХУХОД
Рекомендуется включить прибор перед началом приготовления любого блюда и оставить его включенным на 15 минут после завершения приготовления, чтобы обеспечить полное удаление загрязненного воздуха.
Правильная работа вытяжки зависит от регулярности, с которой выполняются операции по обслуживанию, в особенности при уходе за фильтрами от жира и за фильтрами из активированного угля.
Фильтры от жиров служат для улавливания жировых частиц, находящихся в воздухе, поэтому периодичность их засорения зависит от использования прибора.
Акриловый фильтр, установленный на решетке заменяется после изменения цвета и растекания чернил надписей, видных сквозь решетку. При установке нового фильтра убедитесь, что надписи можно прочитать через решетку с наружной стороны вытяжки.
В случае если акриловые фильтры без надписей или были установлены металлические или панельные фильтры необходимо осуществлять прочистку фильтров максимум через 2 месяца, выполняя следующие операции:
-снимите фильтры с вытяжки и промойте их в водном растворе нейтрального моющего средства до растворения грязи
-промойте фильтры обыльным количеством теплой воды и высушите их.
Металлические или панельные фильтры можно мыть также и в посудомоечной машине.
В связи с повторными промывками, на алюминовых панелях и фильтрах могут произойти изменения по цвету. Подобной случай не является основанием для выставления претензий на замену.
В случае несоблюдения указаний по замене или мойке фильтров, существует опасность их возгорания.

Фильтры из активированного угля служат для очистки воздуха, который затем попадает в помещение. Фильтры не моются и не используются повторно, они заменяются после максимального 4х-месячного пользования. Насыщение активированного угла зависит от времени пользования вытяжки, вида кухни и периодичности с которой осуществляется промывка фильтров от жира.

Необходимо часто вытирать все отложения с вентилятора и с других поверхностей, используя ткань, смоченную в спирте-денатурате или же используя необразивные нейтральные жидкие моющие средства.

ВНИМАНИЕ!!
В НЕКОТОРЫХ ОБСТОЯТЕЛЬСТВАХ БЫТОВЫЕ ЭЛЕКТРОПРИБОРЫ МОГУТ СТАТЬ ОПАСНЫМИ.
Не пытайтесь проверить фильтры на работающем зонте.
Не трогайте лампочки после продолжительной работы прибора.
Запрещается готовить пищу на огне под зонтом.
Избегайте открытого пламени, оно вредно для фильтров и создает опасность пожара.
Держите под постоянным контролем жарящуюся пищу, так как перегретое масло может воспламениться.
Перед любым видом техухода отключить зонт от электросети.
Фирма не несет никакой ответственности за ущерб, вызванный несоблюдением вышеприведенных предупреждений.

Данный аппарат отвечает требованиям директивы EMC 89/336/EEC с поправками 92/31/EEC и 93/68/EEC.

MAGYAR

BESZERELÉS

A berendezést két változatban tervezték: elszívással (a levegő külső kiszívása) vagy szűrővel működő (belső recirkulált levegővel működő) változatban.
Az elszívót a villanytűzhely felett min. 650 mm magasságban, a gáz- vagy vegyestűzhely felett 750 mm magasságban kell elhelyezni. Amennyiben a csatlakozó cső két vagy több darabból áll, úgy az alsó részt kell beleilleszteni a felsőbe. Nem szabad az elszívó kimenetelét olyan csővezetékhez csatlakoztatni, amelyben meleg levő cirkulál, vagy amely a konyhai felszerelések füstjének elszívására használatos, de amelyet nem elektromos energia táplál. Amennyiben az elszívóval egyidőben olyan, nem elektromos árammal működő kályha vagy tűzhely ég, amely a helyiségből vesz el levegőt az égéshez, vigyázni kell, mert amikor az elszívó be van kapcsolva, az is a abból a környezetből veszi el a levegőt, ahonnan a kályha vagy a tűzhely. A biztonságos működés érdekében a helyiséget megfelelően szellőztetni kell. A külső elszívást illetően minden országban az életben lévő helyi rendelkezéseket kell figyelembe venni.

ELEKTROMOS BEKÖTÉS
A berendezés II. osztályú készítmény, tehát semmilyen vezetéket sem szabad a földelésbe csatlakoztatni.
Az elektromos hálózatba a következő képpen kell bekötni:
BARNA = L tápvonal
KÉK = N semleges
Amennyiben a vezetéken nincs dugó, akkor a cimkén feltüntetett kikötéseknek megfelelő terhelésű, szabályos dugót kell rászerelni. Közvetlenül az elektromos hálózatra történő bekötés esetén a berendezés és a hálózat közé egy többpólusos kapcsolót kell beiktatni, amelyen az érintkezések közötti nyílás min. 3 mm, a terhelésnek megfelelően van beszabályozva és megfelel az érvényben lévő szabályoknak.
FIGYELEM! Amennyiben az égők nem működnek, ellenőrizni kell, hogy jól be vannak-e csavarva.

AZ ELSZÍVÓ FALISZEKRÉNY ALÁ TÖRTÉNŐ FELSZERELÉSE
Ezt a berendezést egy faliszekrény aljára vagy egyéb tartóra kell felszerelni.
Az 1. és 2. ábra szerint fúrjon lyukakat és a bútor típusának megfelelő 4 db csavar segítségével rögzítse az elszívót.

AZ ELSZÍVÓ ÁTALAKÍTÁSA SZŰRŐVEL MŰKÖDŐ VÁLTOZATRA
Ahhoz, hogy ezt az módosítást elvégezzük (ami azután is lehetséges, hogy az elszívót már használtuk), be kell szerezni a kereskedelemben kapható aktív szenet, amennyiben ez nem volt benne az eredeti csomagolásban (F) 3 ábra. Az aktívszén-szűrő a levegő megtisztításához szükséges, amely visszakerül a helyiségbe. A szűrő nem mosható, újra nem használható fel és maximum 4 hónaponként le kell cserélni. Az aktív szén aszerint telítődik, hogy az elszívó mennyit van igénybe véve, milyen jellegű a konyha és, hogy a zsírszűrőt milyen gyakran tisztitják. A szűrőket az elszívó belső részén középre kell elhelyezni és 90 fokkal el kell forgatni mindaddig, amíg egy kattanással nem rögzödik, 3. ábra. Ennek a műveletnek az elvégzéséhez vegye le a rácsot (G). 3. ábra. A levegő visszakerül a helyiségbe a faliszekrényen keresztül haladó csatlakozó csövön át, amely az eredeti csomagolásban található illesztőgyűrűhöz (B) kapcsolódik. 1-2. ábra.

HASZNÁLAT ÉS KARBANTARTÁS

Ajánlatos a készüléket az étel minôségétôl függetlenül a fôzés megkezdése elôtt bekapcsolni.
A fôzés befejezése után még 15 percig működtessük a berendezést a teljes szagelszívás érdekében
Az elszívó hathatós működése attól is függ, hogy milyen rendszerességgel tisztítjuk a berendezést, milyen gyakran cseréljük a zsír- és az aktív szénszűrôket.
A zsírszűrôk megkötik a levegôben levô zsírszemcséket, melyek a használattól függôen idôvel eltömítik a készüléket.
A rácsnak támasztott akrilszűrô akkor helyettesítendô, amikor a rácson keresztül látható feliratok színe megváltozik, a tinta elmosódik; az új szűrôt úgy helyezzük el, hogy feliratai láthatóak legyenek a rácson keresztül.
Ha az akrilszűrô felirat nélküli, vagy a készülékben fémszűrô, esetleg aluminiumpanel található, a tüzesetek elkerülésére legalább kéthavonta tisztítsuk meg a szűrôket az alábbiak szerint:
- Vegyük ki a szűrôket az elszívóból, és folyékony, semleges mosószeres vízzel mossuk le a szennyezôdést..
- Többszöri, langyos vízzel való leöblítés után szárítsuk meg.
A fémszűrôk és az aluminiumpanel mosogatógépben is tisztítható.
Néhány mosás után a fémszűrô és az aluminiumpanel színváltozást mutathat. Ez nem jogosít fel esetleges reklamációra az alkatrészek cseréjéhez. A szűrôcserére és a tisztításra vonatkozó használati utasítások figyelmen kívül hagyása a zsírszűrôk elégéséhez vezethet.

Az aktív szénszűrôk a helyiségbe visszajuttatott levegô megtisztítására szolgálnak. Ezek a szűrôk nem moshatóak, és legalább négyhavonta helyettesíteni kell ôket. Az aktív szén szennyezése a berendezés működtetésének idôtartamától, a konyha típusától valamint a zsírszűrôk tisztításának rendszerességétôl függ.
Gyakorta távolítsuk el a ventillátorra és a készülékre rakódott szennyezôdést, denaturált szeszes vagy folyékony, semleges mosószeres és nem maró törlôt használva.

FIGYELEM!
BIZONYOS KÖRÜLMÉNYEK KÖZÖTT A HÁZTARTÁSI GÉPEK VESZÉLYESEK LEHETNEK!
- Amikor az elszívó működik nem szabad a szűrőket ellenőrizni!
- A berendezés hosszas használata után nem szabad az égőkhöz hozzányúlni!
- Az elszívó alatt tilos nyílt tűzön készíteni az ételt!
- Kerülje a nyílt láng használatát, mert káros a szűrőkre és tűzveszélyes!
- A sült ételeket állandóan ellenőrizze, nehogy a túl forró zsiradék lángot kapjon!
- Mindenféle karbantartási munka előtt az elszívót az áramból ki kell húzni .

A fent említett figyelmeztetések be nem tartásából eredő esetleges károkért felelőséget nem vállalunk.

A berendezés megfelel az EMC 89/336/EEC, 92/31/EEC és 93/68/EEC módosított utasításainak.

الموديل CP5-10
عـــــــربي

التركيب
لقد تم تصميم هذا الجهاز كغطاء مطبخ لامتصاص الهواء (تصريف خارجي للهواء) أو لتصفية الهواء (إعادة دوران الهواء بالداخل).
و يجب تركيب الجهاز على ارتفاع أدنى يبلغ ٧٥٠ مم من الافران الكهربائية أو ٩٠٠ مم من الافران المشتغلة بالغاز أو المختلطة. و إذا تم استعمال أنبوب توصيل مكون من قطعتين أو أكثر، فسيتوجب عندئذ أن يكون القسم العلوي خارج القسم السفلي. لا يجب توصيل منفذ غطاء المطبخ إلى أنبوب يجري فيه هواء ساخن أو يكون مستعملاً لتصريف أدخنة الاجهزة التي تتم تغذيتها بطاقة مختلفة عن الطاقة الكهربائية، و ذلك لان غطاء المطبخ الماص للهواء ينزع من المحيط الهواء الذي يحتاج إليه الحارق أو الفرن للإحتراق. و لتشغيل سليم، يجب تهوية الغرفة بصورة مناسبة. و للتصريف الخارجي اعملوا بالتعليمات السارية في بلدكم.

التوصيل الكهربائي
إن هذا الجهاز مصنوع برتبة II و عليه فلا يجب وصل أي كابل بالارض.
و يتم التوصيل الكهربائي كما يلي:
البني = L خط
الازرق = N متعادل
ركبوا الكابل على منشب قياسي للجهد المذكور ببطاقة الخصائص الفنية. و في حالة وصل مباشر بالشبكة الكهربائية فإنه يجب وضع مفتاح كهربائي متعدد الاقطاب بفرجة دنيا ما بين التماسات بـ ٣ مم، مطابقة للجهد و للقوانين السارية.
تحذير: في حالة عدم اشتغال المصابيح تأكدوا من حسن وصل لولبها

تركيب غطاء المطبخ بالجانب السفلي من دولاب معلق
يجب دمج هذا الجهاز بالقسم السفلي لدولاب مطبخ معلق أو دعامة أخرى. و للتثبيت استعملوا ٤ براغي مناسبة لنوع الاثاث، منفذين الثقب الموافقة للشكلين ١ و ٢.

تحويل الجهاز من غطاء مطبخ ماص للهواء إلى غطاء مطبخ لتصفية الهواء
للقيام بهذا التحويل (الممكن حتى و لو بعد استعمال الجهاز كنظام امتصاص هواء)، اطلبوا من المورد، إن لم تكن لديكم، تشكيلة من الفلترات بالكربون الفعال (F) شكل ٣. و تستعمل الفلترات بالكربون الفعال لتصفية الهواء الذي يعاد نشره في المحيط. و هذه الفلترات لا يمكن غسلها أو إعادة تجديدها كما يجب تغييرها كل أربعة أشهر على الاكثر. و إن إشباع الكربون الفعال يتوقف على الاستعمال الطويل أو القصير للغطاء و على نوع المطبخ نفسه و انتظام نظافة فلترات المواد الدسمة. و يجب تطبيق الفلترات على المجمع الماص للهواء الموجود بداخل غطاء المطبخ موجهين إياهم نحو المركز و مديرين إياهم بـ٩٠ درجة إلى غاية فصال التوقف شكل ٣. و لهذه العملية انزعوا المصبعة (G) شكل ٣. و هكذا يتم إعادة نشر الهواء في المحيط من خلال أنبوب وصل يمر من خلال الدولاب المعلق و يكون موصولا بحلقة الوصل (B) شكل ١ و ٢.

3- طريقة الاستعمال والصيانة

3.1- ينصح تشغيل جهاز الشفاط عدة دقائق قبل ان تبدا عملية الطبخ ، وينصح ايضا ترك جهاز الشفاط يشتغل لمدة 15 دقيقة بعد انهاء عملية الطبخ وذلك لطرد الروائح الكريهة والهواء الفاسد . والطريقة الجيدة التي ينصح بها هي اجراء عملية الصيانة بصورة دورية وخاصة على الفلتر المانع للدهون وفلتر الكربون الفعال .
3.2- الفلتر المانع للدهون له عمل منع مرور ودخول الدهون الطليقة في الهواء اثناء عملية الطبخ وتلك قد يكون معرض بعض الاحيان الى انسداد او انغلق عند عمل جهاز الشفاط .
الفلتر كريلكو والتي يكون مرتكز على حامل المشبك والفلتر يجب تغيره عندما نرى الكتابة الموجودة عليه والتي نراها واضحة من خلال الحامل المشبك ، عندما نرى لون حبر الكتابة قد تغيير لونه او بدا الحبر يتوسع في هذه الحالة يجب ابدال الفلتر . والفلتر الجديد يركب بحيث ان الكتابة تكون واضحة ويمكن ان نراها من خلال الحامل المشبك للجهاز الشفاط ، وفي حالات قد تكون فلترات الكريلكو
لا توجود عليها كتابة او توجد فلترات معدنية او لوحة المنيوم ، ولكي نتجنب حدوث حريق يجب غسل الفلترات كل 2 شهرين على الاكثر ويجب ان تتبع التعليمات الاتية :
نزع الفلترات من الجهاز الشفاط وغسلها بواسطة الماء مع صابون او بمنظف طبيعي حتى تخرج كل الاوساخ الموجودة به . وبعدها نغسله مع الماء الفاتر وتتركه حتى ينشف . والفلترات المعدنية او لوحة الالمنيوم يمكن ايضا تغسل في غسالة الصحون . وفي بعض الاحيان عندما نغسل الفلتر الالمنيوم او لوحة الالمنيوم قد يتغير لونهم في هذة الحالة لا يمكن الاعتراض .وفي هذه حالة عدم اتباع التعليمات التي ذكرناها سابقا والخاصة بنظافة الفلتر بصورة جيدة قد يسبب الى حدوث حريق .

3.3- فلترات الكربون الفعال عمله هو تنقية الهواء المحيط في المكان ، والفلترات لا يجب ان تغسل او تتجدد ولكن يجب تغيرها كل 4 اشهر على الاكثر .ان تشبع الكربون الفعال يعتمد على مدة استعمال جهاز الشفاط ونوع جهاز الطبخ وعلى ثلاث العوامل يقوم بنظافة فلتر المانع للدهون .
3.4- يجب تنظيف اجزاء المروحة عندما تتجمع عليها الاوساخ ويستعمل عند عملية التنظيف قطعة قماش رطبه مع كحول او منظف سائل طبيعي كما ينصح استبعاد المنتجات التي تحتوي على مواد كاشطة .

تحذير!
في بعض الظروف الخاصة فإنه يمكن أن تكون الاجهزة الكهربائية المنزلية خطيرة
- لا تحاولوا فحص الفلتر أثناء اشتغال غطاء المطبخ الماص
- لا تلمسوا المصابيح بعد استعمال طويل للجهاز
- ممنوع الطهي بالشعلة تحت غطاء المطبخ
- تجنبوا الشعلة الحرة لانها مضرة بالفلتر و خطيرة في تسبب الحرائق
- راقبوا بصفة دائمة الاطباق المقلية لتجنب احتراق الزيت الفارط التسخين
- قبل العمل على أي صيانة فكوا وصل غطاء المطبخ من الشبكة الكهربائية.

و لا يتحمل المنتج أية مسؤولية عن الاضرار الممكنة و المتسبب فيها عدم احترام ما سبق ذكره.

هذا الجهاز مطابق للتوصية EMC 89/336/EEC المعدلة بالتوصية 92/31/EEC و التوصية 93/68/EEC.

• GARANTITA AL 100% CELLULOSA SBIANCATA SENZA CLORO •

3LI0CP - 30/00- 4LCP0034
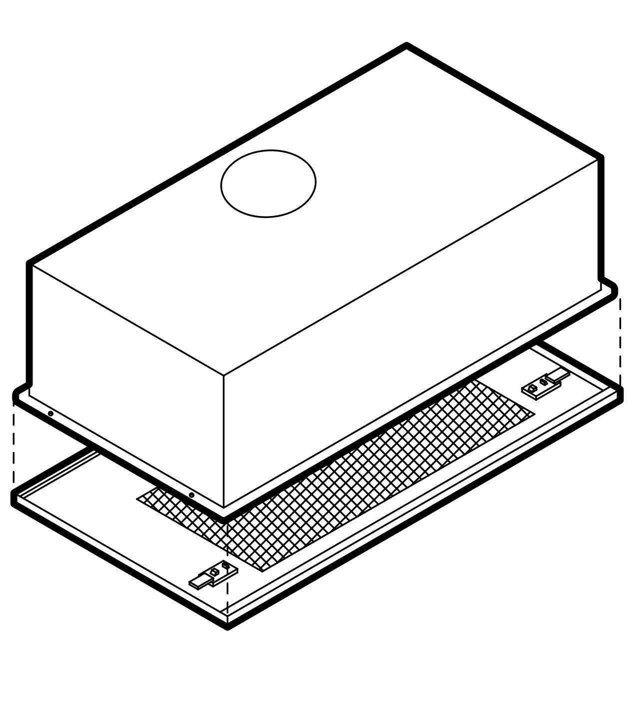
Istruzioni di montaggio e d'uso della cappa aspirante-filtrante
Instructions on mounting and use of the cooker hood
Prescriptions de montage et mode d'emploi de la hotte aspirante
Montagevorschrift und Gebrauchsanleitung für die Dunstabzugshaube
Instrucciones de montage y uso
Gebruiksaanwijzing voor dampkap type CP 5 - CP 10