teammachine SLR01

ASSEMBLY INSTRUCTIONS

MONTAGEANLEITUNG

INSTRUCTIONS DE MONTAGE

www.bmc-switzerland.com

BMC SWITZERLAND

Content
ASSEMBLY INSTRUCTIONS

Introduction	**4**
Gear cable routing for mechanical shifting	**6**
Di2 gear cable routing	**7**
Rear brake cable	**11**
Headset and Fork Installation	**13**
Seat clamp & seat post Installation	**14**
Notes	**15**

Introduction

The new BMC teammachine SLR01 frameset and components are designed as a system to provide a very high level of riding performance.

Integration being a key part of the system's performance, it is necessary to understand that most components of the frameset have been designed specifically for the new teammachine SLR01 and their function may slightly differ from your traditional road bike "off the shelf" components.

The new BMC teammachine SLR01 uses all the latest and most high-end technologies that can be found in bicycle manufacturing, including sharp edged and thin-walled carbon fibre composite construction, which should be treated with delicacy from the end user to prevent permanent and sometimes invisible damage.

For the reasons mentioned above, we ask you to carefully follow the instructions provided in this manual.

Incorrect mechanical operation on your bicycle could lead to serious damage, which could cause you to fall and lead to injury or death.

If you do not have the appropriate tools or experience to execute the following instructions, or if you need further information, please contact your official BMC dealer for service of your bicycle.

Gear cable routing for mechanical shifting

1. Prepare the frame for mechanical gear routing with the DT stopper (1) and the cable guide below the right chain stays (2).

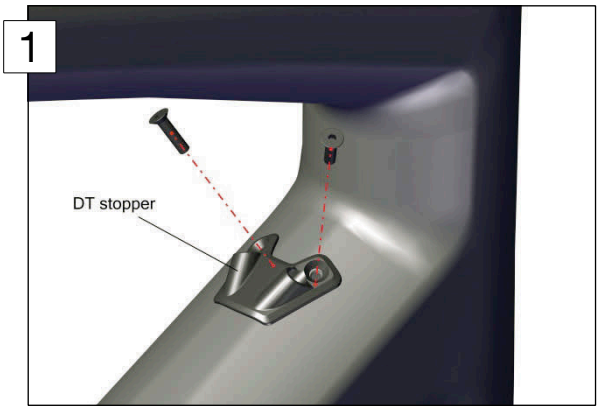

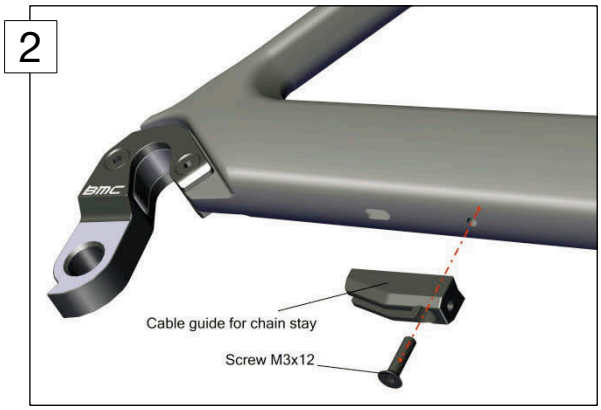

2. Insert the rear derailleur cable (later RD cable) through the DT (3) stopper and exit it through the long hole near the bottom bracket (4). Repeat the operation for the front derailleur cable (later FD cable).

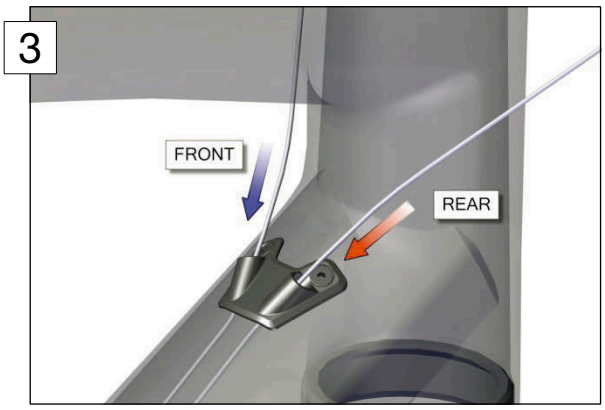

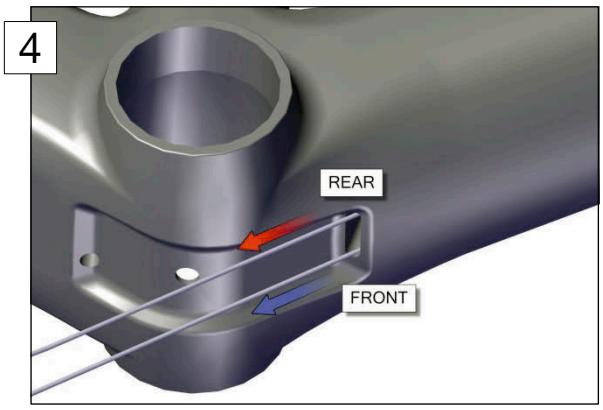

Note: For non-crossed shifting housings at cockpit (REAR cable entering right and FRONT cable entering left, as shown on the pictures above), the two cables need to run parallel through the DT.
For crossed shifting housings at the cockpit (REAR cable entering left and FRONT cable entering right), the shifting cables need to be crossed again through the DT.

Important: please note that twisted cables are prohibited for both configurations (crossed, non-crossed). This would lead to inaccurate and bad shifting when changing gears.

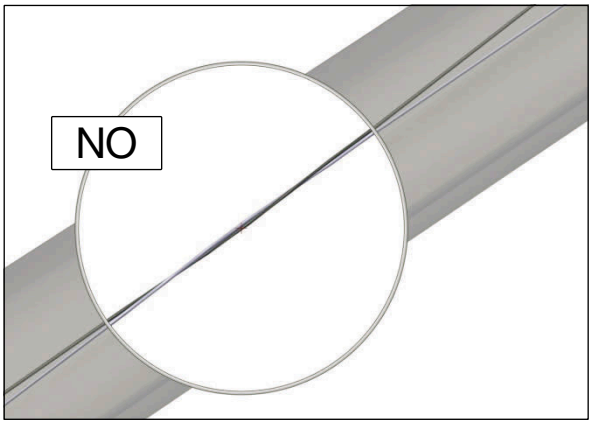

3. Run the cables through the BB cable guide and take care on the respective grooves for RD cable and FD cable.

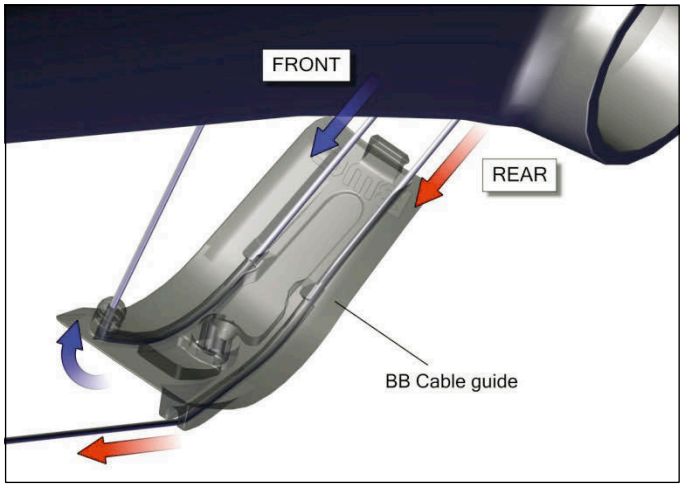

4. Insert the FD cable through the hole running behind the bottom bracket.

5. Place the cable guide inside the specific recess below the bottom bracket by clipping it front side first (1), then by pushing straight on the FD cable (2) (5).

   Complete by pushing in the middle of the cable guide straight on the clip (3) until you hear the “click” sound (6).

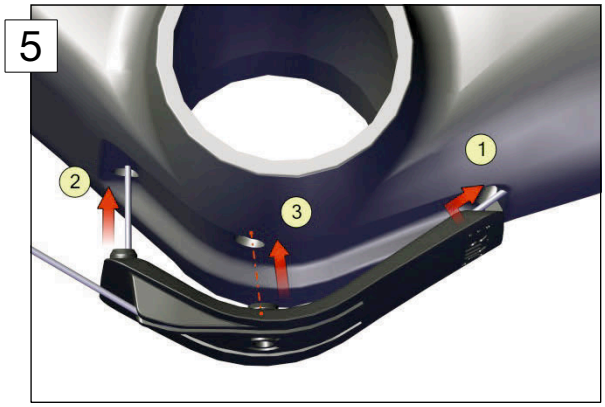

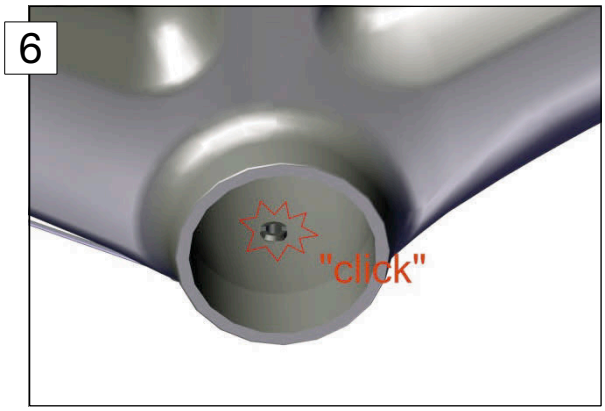

6. Run the RD cable through the cable guide below the chain stays, enter it at the bottom side of the chain stay and exit it through the hole above the drop out.

   Then, put on the DO stopper and push it inside the hole.

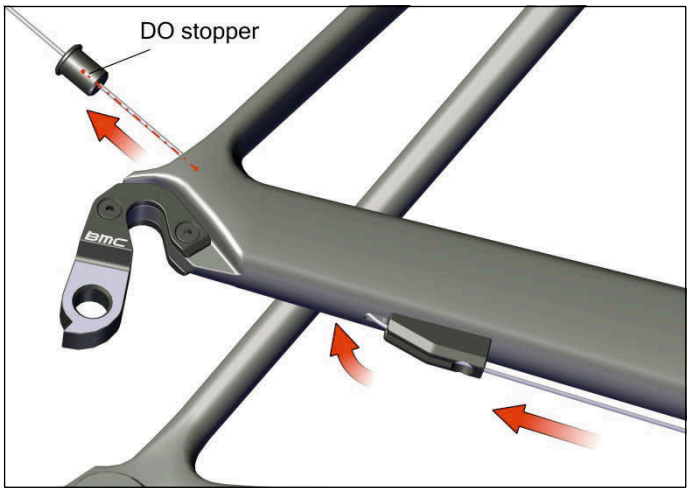

Note: the DO stopper is cylindrical. There is no flat surface on it, and in opposition with the rear brake cable stopper (described in point 5. of section “Rear brake cable”)

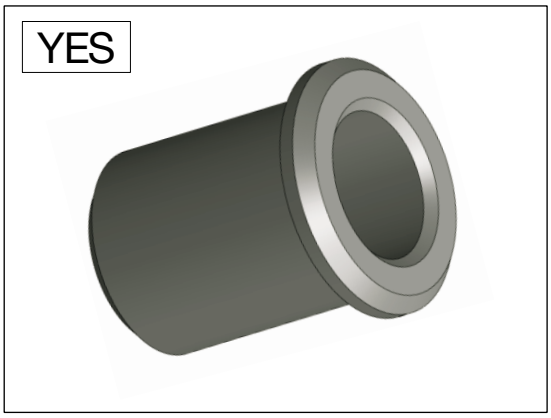

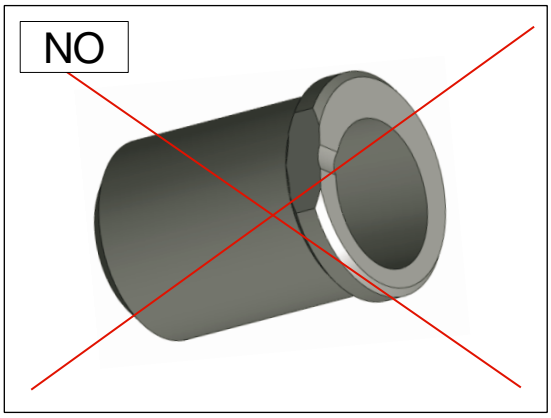

Di2 gear cable routing

1. Prepare the frame for Di2 gear cable routing by installing the DT cover (1) and the BB cover as shown on the picture (2) below. Please make sure that the BB cover is well clipped inside the frame (3).
   When needed, please look at the instructions described in point 5. of section “Gear cable routing for mechanical shifting”.

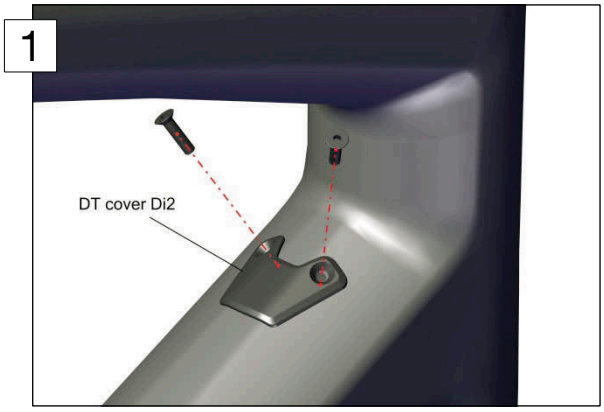

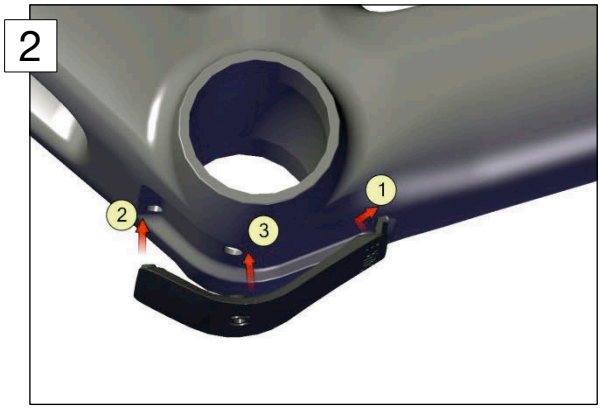

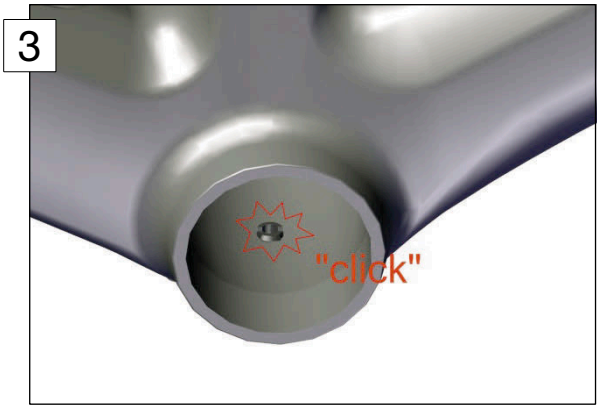

2. Use a mechanical wire gear shifting cable to guide the Di2 rear derailleur wire through the chain stay. Enter the frame at the drop out and exit at the bottom bracket.

3. Use a mechanical wire gear shifting cable to guide the Di2 main wire through the down tube. Enter at the hole on the head tube and exit at the bottom bracket.

4. Insert the Di2 front derailleur wire from the hole located near the front derailleur and exit at the bottom bracket.

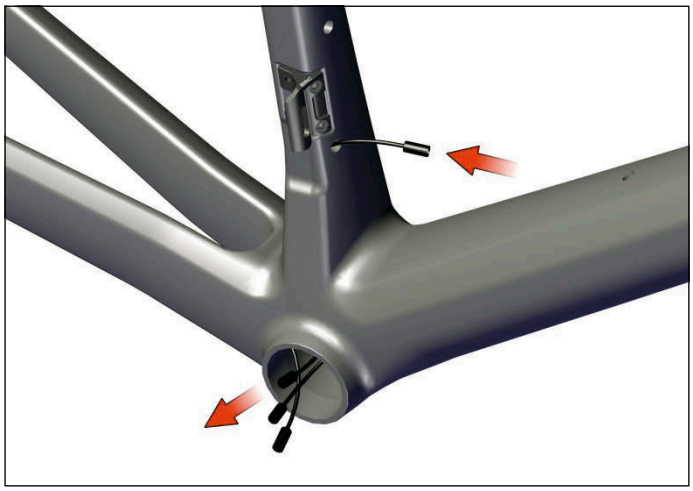

5. Guide the wire from the top of the seat tube towards the bottom bracket and exit there.

6. Mount the battery inside the seat post:
   - snap the threaded Battery adapter over the battery,
   - screw in the adapter until the Hex touches the foam,
   - connect the battery to the Di2 cable.

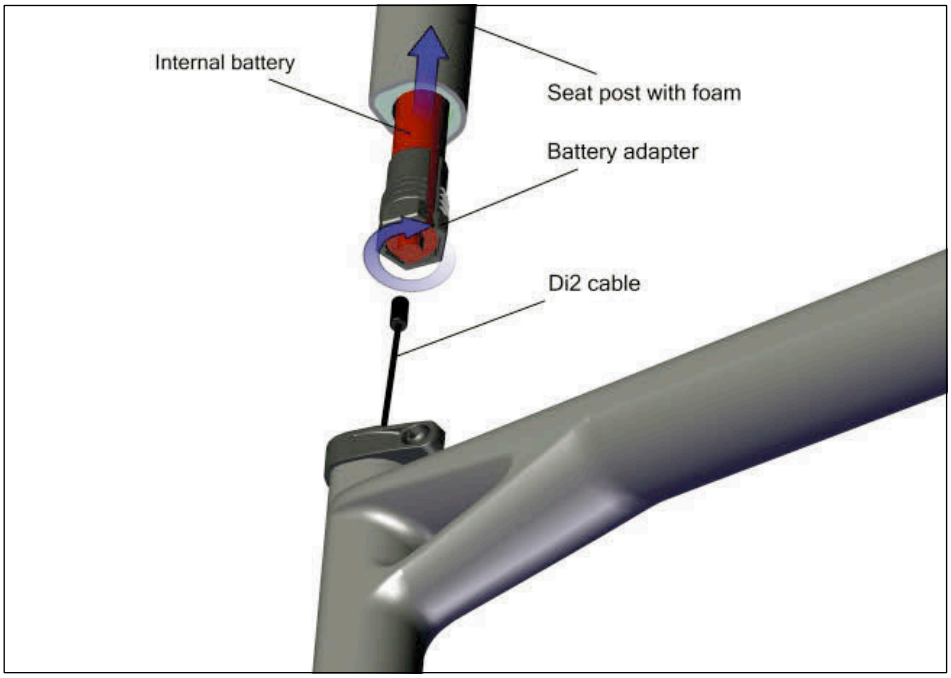

Note: Cutting the seatpost to maximum length of 80mm (measured from BOTTOM of seatpost) can be done without affecting the structure of the seatpost.

WARNING: If the seatpost is cut, this is at the owner's risk and BMC are not liable for any possible related issues. Once a seatpost is cut, it also voids the warranty of that post.

7. Connect all Di2 wires coming out of the bottom bracket to the junction, please refer to Shimano installation instructions.

8. Push the wires and the junction back into the bottom bracket and the seat tube.

9. Install the Di2 plug at the drop out.

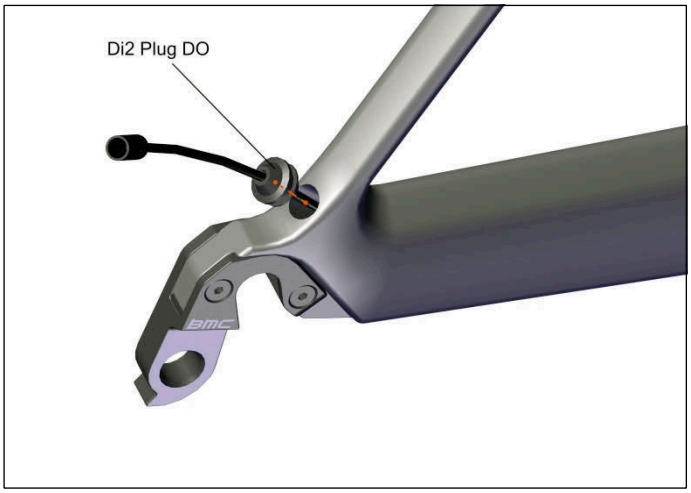

10. Install the Di2 grommets. Please refer to Shimano instructions.

Rear brake cable

1. Make sure that the frame is ready for the rear brake cable routing by checking the liner's presence through the top tube.

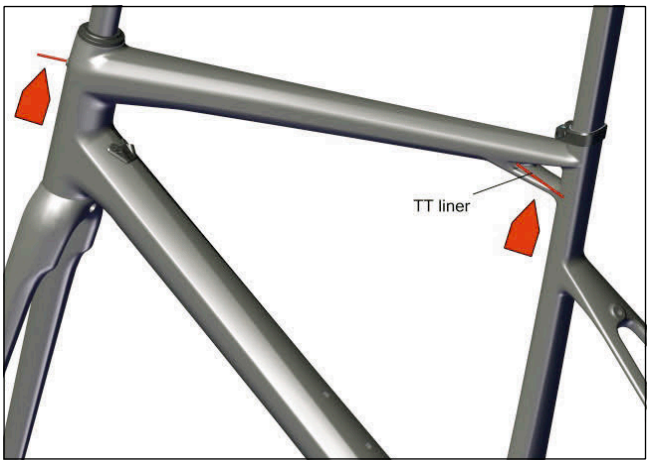

2. Please refer to the following chart in order to pre-define the length of the rear brake cable housing.
   This length (in mm) is measured from a point on the handlebar 60mm away from the center of the stem to the cable entrance at the head tube:

Spacers height*	Stem length** (mm)						
	80	90	100	110	120	130	140
<30mm	180	190	195	200	210	215	220
>30mm	185	195	200	205	215	220	225

* the spacers height includes the conical top cap below the spacers (low=8mm or high=15mm)
** the reference stem has an angle of -6°

Note: this table should be used as a guide only.

3. Insert the cable through the liner.

4. Remove the liner by pulling backwards.

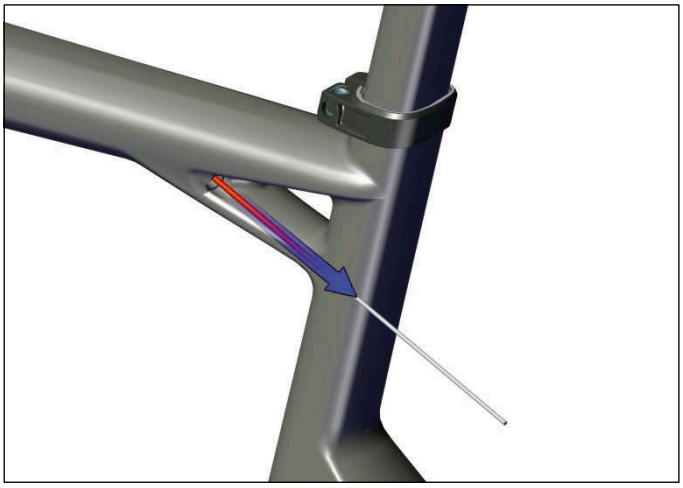

Note: the liner makes your life easier in case of cable replacement.
We suggest you to keep it in a nice storage place for the time you will need it again.

5. Insert the rear brake stopper out of the cable. Please make sure that the flat surface is directed downward when installing the stopper inside the frame.

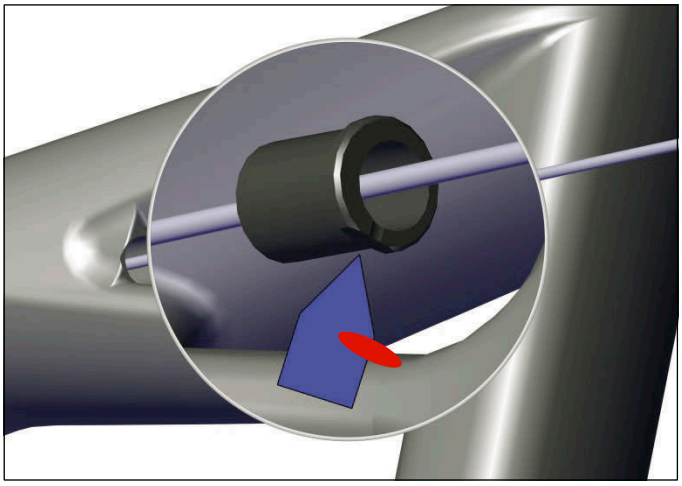

Note: the rear brake stopper has a flat surface on the retaining wall, differentiating it with the DO stopper (described in point 6. of section “Cable routing for mechanical gear shifting”).

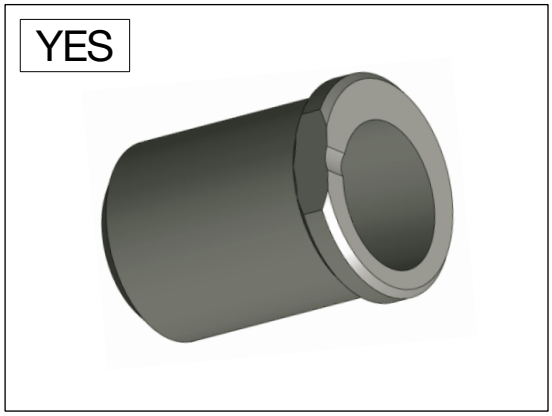

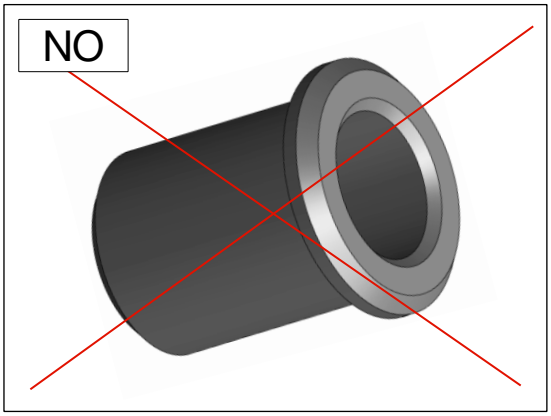

Headset and Fork Installation

1. Apply grease on the bearings (N°3 and 4) and on the bearing seats of the frame. Place the bearings in the frame.

2. Apply grease on the shaft and on the crown of the fork (N°5), and then slide it through the bearings and the head tube.

3. Slide the compression ring (N°2) over the fork shaft.

4. Slide the top cap (N°1) over the compression ring and then setup your stem.

Note: 2 different heights of top caps are delivered with the frame (low=8mm, high=15mm).
Feel free to use the one which matches your position the best.

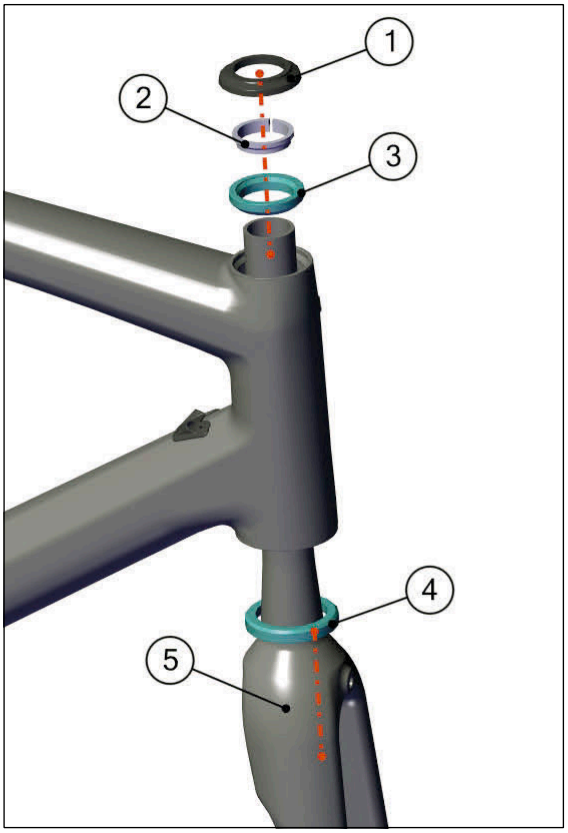

Note: the fork crown is designed so that the lower bearing can seat directly on it. There is no need to add a metal ring.

Seat clamp & seat post Installation

1. Install the saddle clamping hardware, by applying carbon friction paste at the lower clamp interface (between 2 and 5).
   Bolts (3) are then assembled with upper seat clamp (1) through the seat post (5).
   Take care that the spherical washers (4) are together with the bolts when assembling, and don't exceed the maximum torque of 7Nm when tightening.

2. Apply carbon friction paste on the lower part of the seat post (5) as well as on the inside of the seat tube.

3. Ensure that the seat clamp (6) is mounted on the frame.

4. Insert the seat post into the seat tube.

5. Tighten the seat post clamp bolt to 5Nm max.

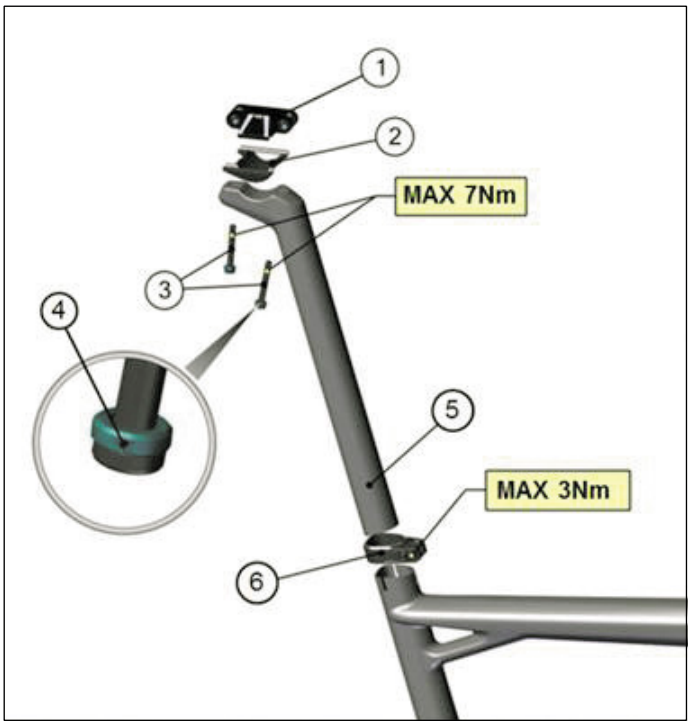

Notes

Notes

Notes

Notes

Inhalt
MONTAGEANLEITUNG

Einleitung	**22**
Kabelführung für mechanische Schaltung	**24**
Di2 Schaltleitungsführung	**26**
Bremskabel für Hinterradbremse	**29**
Steuersatz- und Gabelmontage	**31**
Sattelklemmen- und Sattelstützenmontage	**32**
Notizen	**33**

Einleitung

The new BMC teammachine SLR01 frameset and components are designed as a system to provide a very high level of riding performance.

Integration being a key part of the system's performance, it is necessary to understand that most components of the frameset have been designed specifically for the new teammachine SLR01 and their function may slightly differ from your traditional road bike «off the shelf» components.

The new BMC teammachine SLR01 uses all the latest and most high-end technologies that can be found in bicycle manufacturing, including sharp edged and thin-walled carbon fibre composite construction, which should be treated with delicacy from the end user to prevent permanent and sometimes invisible damage.

For the reasons mentioned above, we ask you to carefully follow the instructions provided in this manual.

Incorrect mechanical operation on your bicycle could lead to serious damage, which could cause you to fall and lead to injury or death.

If you do not have the appropriate tools or experience to execute the following instructions, or if you need further information, please contact your official BMC dealer for service of your bicycle.

Kabelführung für mechanische Schaltung

1. Bereiten Sie den Rahmen für die mechanische Schaltung vor, indem Sie den DT stopper (1) und die Kabelführung an der Kettenstrebe (2) montieren.

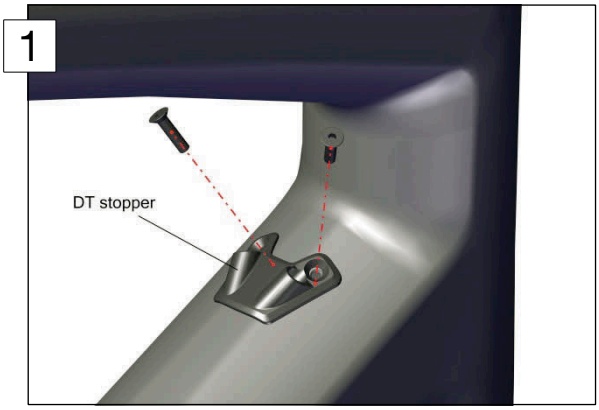

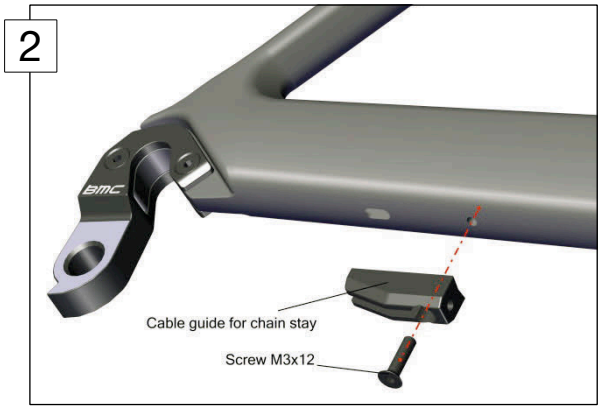

2. Führen Sie das Schaltkabel für das hintere Schaltwerk durch den DT stopper in den Rahmen ein (3) und lassen sie es durch die Öffnung vor dem Tretlager wieder austreten (4). Wiederholen Sie den Vorgang für das Schaltkabel des Umwerfers.

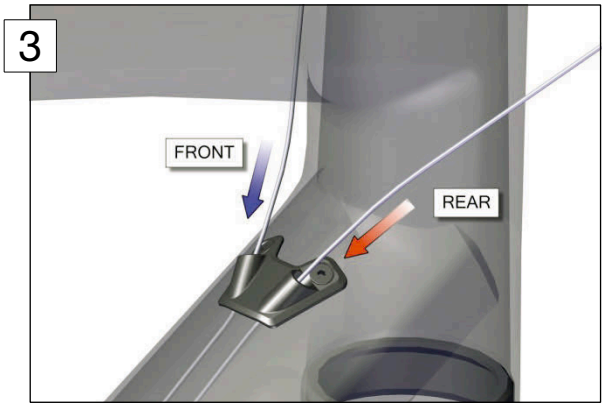

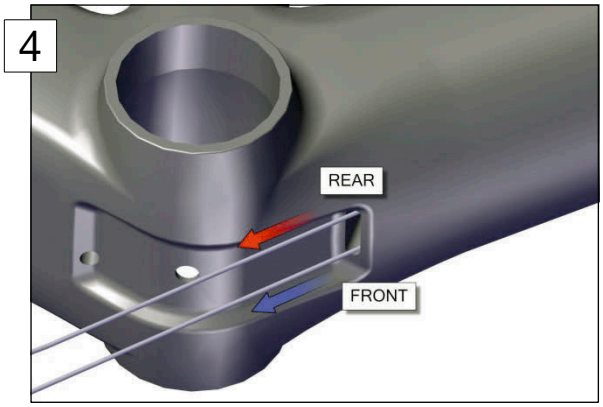

Hinweis: Wenn Sie die Schaltkabel vor dem Steuerrohr nicht kreuzen (das Kabel vom rechten Schalthebel [REAR] tritt rechts ein, das vom linken Schalthebel [FRONT] links, wie oben abgebildet), verlaufen sie im Unterrohr parallel.
Bei gekreuzter Kabelführung (Rechtes Kabel [REAR] tritt links ein und linkes Kabel FRONT] tritt recht ein), müssen sich die Kabel im Unterrohr kreuzen, um an der richtigen Seite auszutreten.

Wichtig: Vermeiden Sie, dass sich die Kabel im Unterrohr verwickeln (2x und mehr überkreuzen), ansonsten wird die Schaltung nicht korrekt funktionieren.

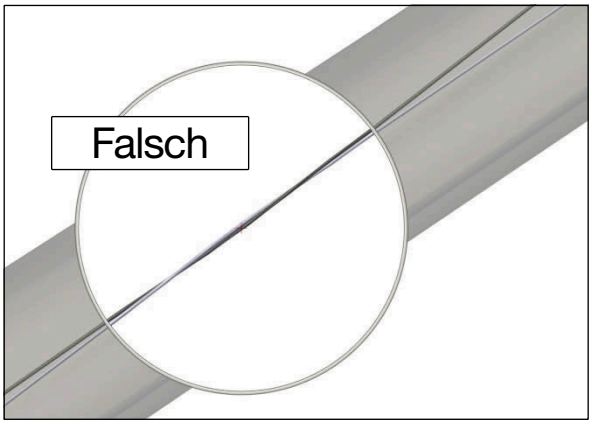

3. Führen Sie die Kabel durch die Kabelführung (BB Cable guide) und achten Sie darauf, für die Kabel von Umwerfer [FRONT] und Schaltwerk [REAR] die dafür vorgesehenen Nuten zu nutzen.

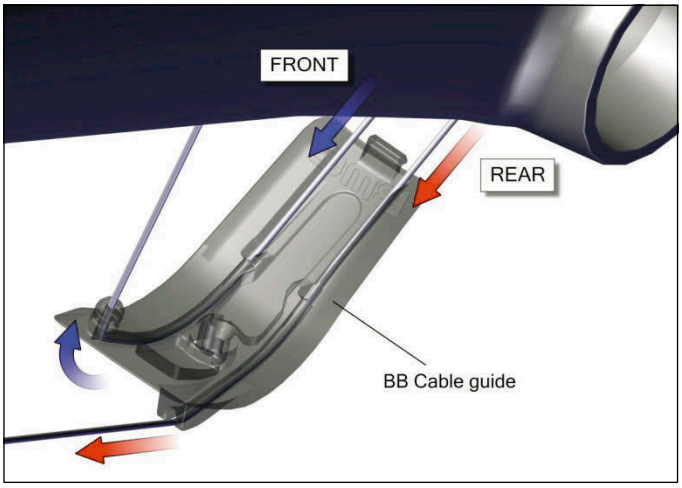

4. Führen Sie das Umwerferkabel durch die dafür vorgesehene Bohrung an der Kabelführung und durch die Bohrung hinter dem Tretlager am Rahmen.

5. Installieren Sie die Kabelführung in der dafür vorgesehenen Vertiefung unter dem Tretlager indem Sie sie vorne zuerst einhängen (1), um dann hinten den Zapfen in die Bohrung für das Schaltkabel zu drücken (2) (5).

   Zuletzt drücken Sie den Zapfen in der Mitte der Kabelführung in die Bohrung in der Mitte des Tretlagers (3).
   Ein Klickgeräusch bestätigt das Einrasten der Kabelführung (6).

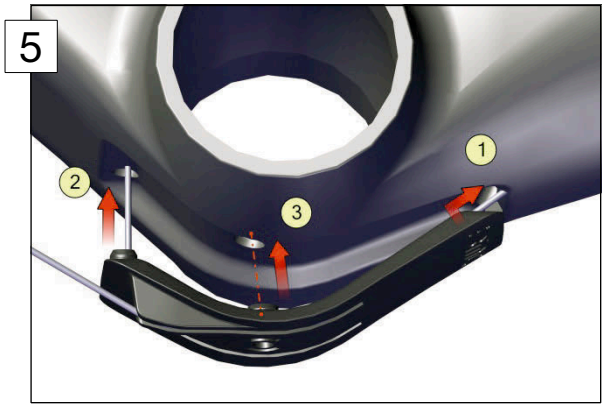

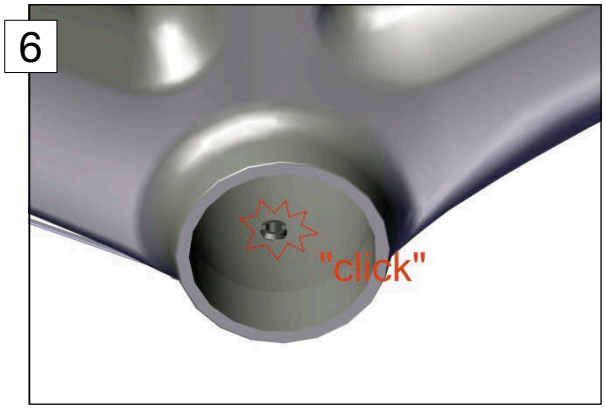

6. Führen Sie das hintere Schaltkabel durch die Kabelführung unter der Kettenstrebe. Schieben Sie es durch das Loch in die Strebe und lassen es oberhalb des Ausfallendes wieder austreten.

   Lassen Sie den Kabelstopper (DO stopper) über das Schaltkabel gleiten und drücken Sie ihn in die Öffnung wo das Kabel austritt.

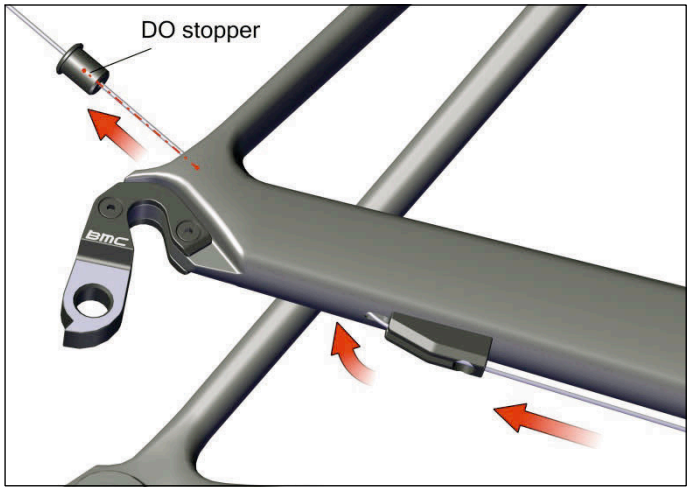

Hinweis: Der “DO stopper” ist rund und besitzt keine flache Stelle oder Kerbe am Flansch, im Gegensatz zum Bremskabelstopper (Beschrieben in Punkt 5 des Abschnitts „Hinteres Bremskabel“)

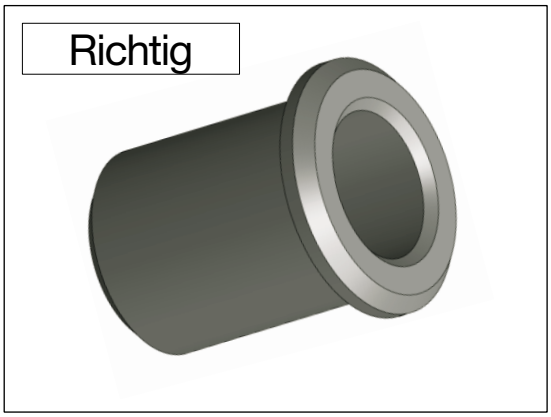

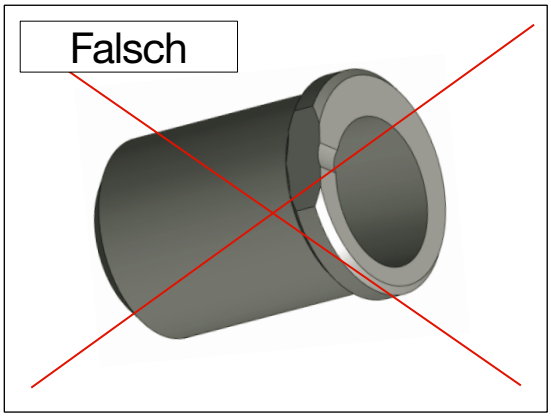

Di2 Schaltleitungsführung

1. Bereiten Sie den Rahmen für die elektronische Schaltung vor, indem Sie die Abdeckung am Unterrohr (DT cover Di2) (1) und unter dem Tretlager montieren(2).

   Stellen Sie sicher, dass die Abdeckung am Tretlager sauber eingeklickt ist (3).
   Beachten Sie auch Punkt 5 des Abschnitts “Kabelführung für mechanische Schaltung“.

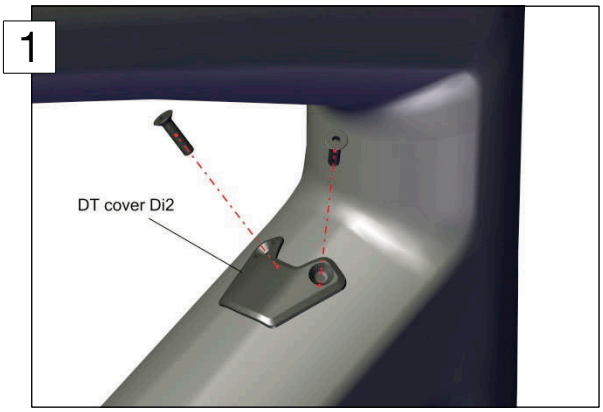

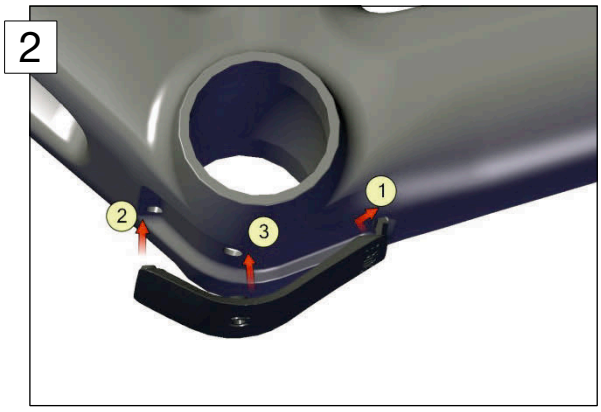

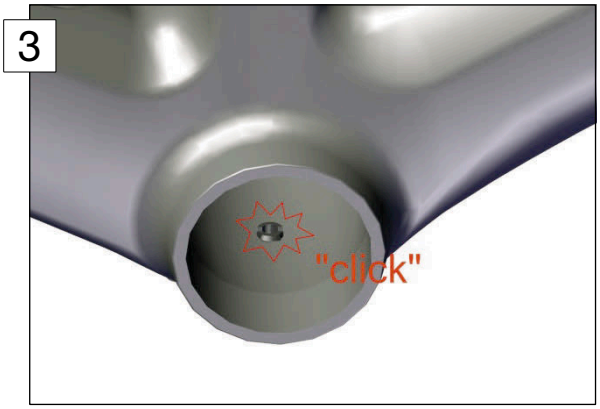

2. Benutzen Sie ein mechanisches Schaltkabel als Hilfe, um die elektrischen Leitungen durch den Rahmen zu ziehen.

3. Ziehen Sie das Schaltwerkkabel vom Ausfallende her durch die Kettenstrebe und lassen sie es am Tretlager austreten.

4. Führen Sie das Hauptkabel durch die Bohrung links am Steuerrohr in den Rahmen ein und ziehen Sie es durch das Unterrohr, bis es am Tretlager austritt.

5. Führen Sie das Umwerferkabel durch die Bohrung am Sitzrohr ein und lassen Sie es am Tretlager austreten.

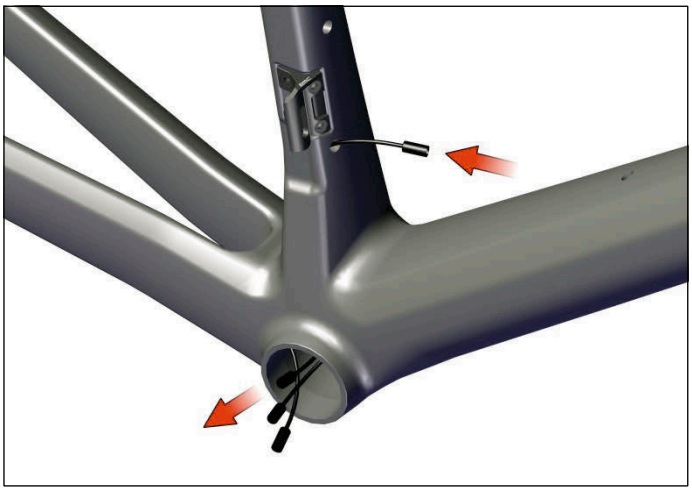

6. Führen Sie das Batteriekabel durch das Sitzrohr, bis es am Tretlager austritt.

7. Installieren sie die Batterie in der Sattelstütze:
   - Schieben Sie den Adapter mit Gewinde auf die Batterie bis er einschnappt.
   - Schrauben Sie den Adapter in die Sattelstütze bis der Sechskant den Schaumstoff berührt.
   - Verbinden sie die Batterie mit dem Di2 Kabel.

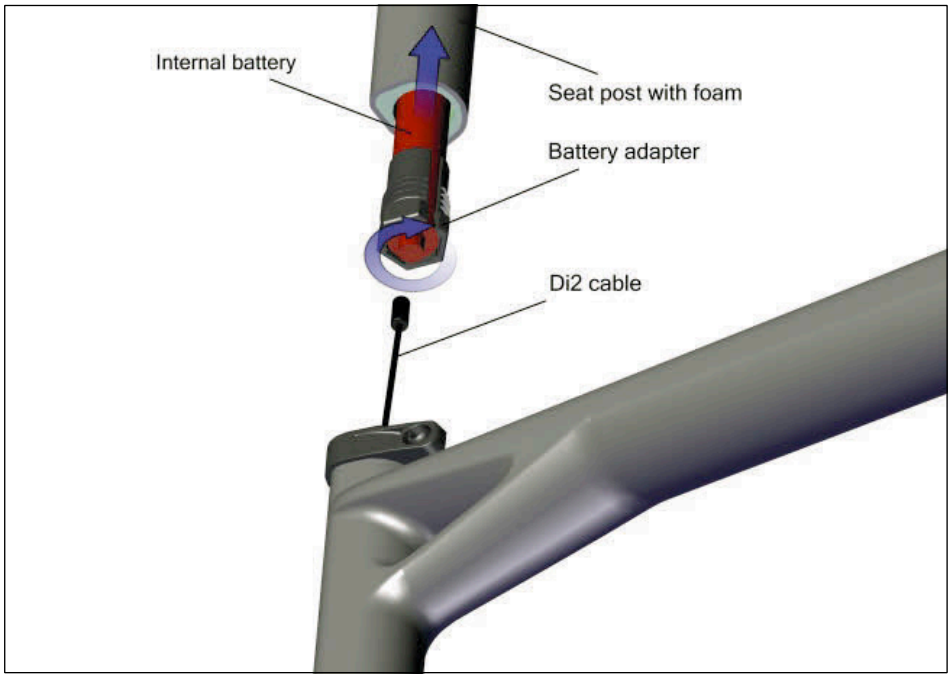

Hinweis: Die Sattelstütze kann um 80mm gekürzt werden, ohne die Struktur der Stütze zu schwächen.

WARNUNG: Das Kürzen der Sattelstütze geschieht auf eigene Gefahr. BMC lehnt jede Haftung ab für Schäden, die im Zusammenhang mit dem Kürzen der Stütze entstehen.

8. Verbinden sie alle Kabel am Tretlager mit der Junction Box. Bitte hierzu die Shimano Installationsanleitung beachten.

9. Schieben Sie die Kabel und Junction Box zurück ins Tretlager und das Sitzrohr.

10. Montieren Sie die Di2 Dichtung (Di2 Plug DO) am Ausfallende.

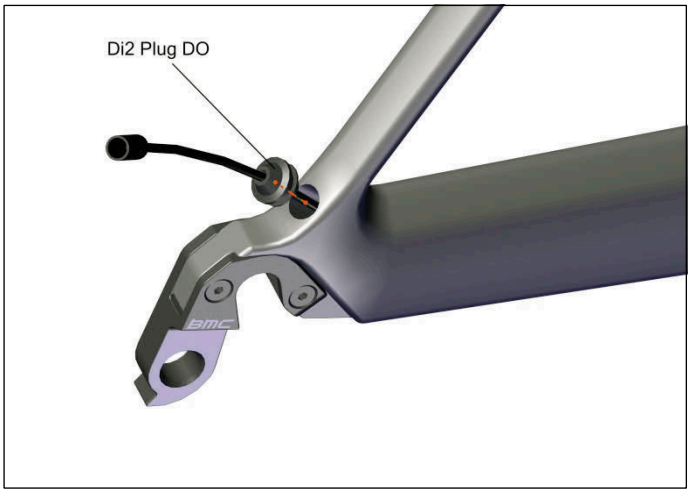

11. Montieren Sie die Di2 Grommets entsprechend der Shimano Installationsanleitung.

Bremskabel für Hinterradbremse

1. Stellen Sie sicher, dass die rote Kunsttoffleitung im Oberrohr installiert ist und an beiden Enden aus dem Rahmen austritt.

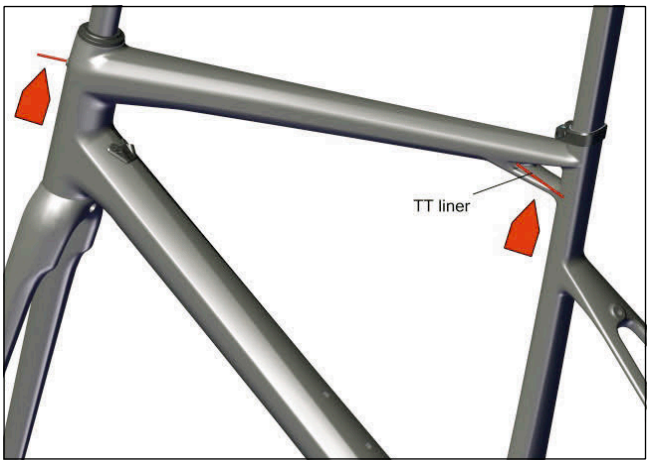

2. Bitte beachten Sie folgende Tabelle, um die Länge der Bremshülle zwischen Lenker und Rahmen zu bestimmen. Diese Länge (in mm) ist gemessen von einem Punkt 60mm von der Mitte des Lenkers, bis zum Kabelstopper am Steurrohr. Um die komplette Länge der Hülle zu bestimmen, addieren sie dazu die Distanz von dem Punkt am Lenker bis zum Bremshebel.

Spacer	Vorbau Länge** (mm)						
Höhe*	80	90	100	110	120	130	140
<30mm	180	190	195	200	210	215	220
>30mm	185	195	200	205	215	220	225

* Die Spacerhöhe wurde gemessen inklusive der konischen Abdeckkappe des Steuersatzes (8mm oder 15mm).
** Der Referenzvorbau hat einen Winkel von -6°

Hinweis: Diese Tabelle ist nur eine Richtlinie, alle Angaben ohne Gewähr.

3. Schieben sie das Bremskabel durch die Kunststoffhülle im Oberrohr.

4. Entfernen Sie die Kunststoffhülle, indem Sie sie nach hinten raus ziehen.

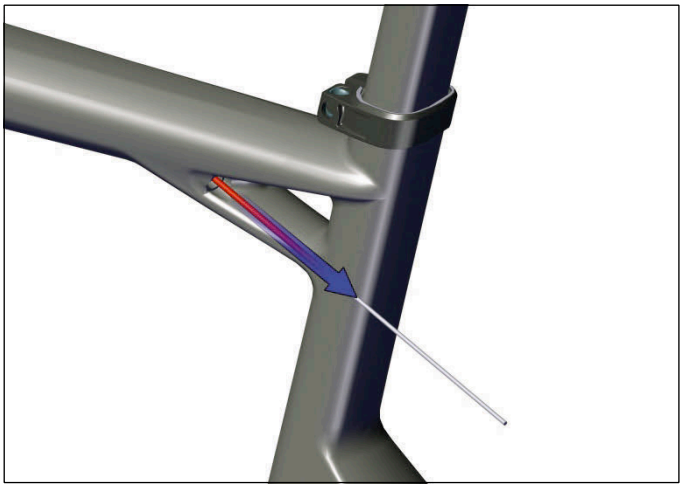

Hinweis: Diese Kunststoffhülle vereinfacht den Wechsel des Bremskabels.
Wir empfehlen, die Hülle aufzubewahren.

5. Schieben Sie den Kabelstopper über das Bremskabel. Stellen Sie sicher, dass die Fläche am Flasch nach unten gerichtet ist, wenn Sie den Kabelstopper im Rahmen montieren.

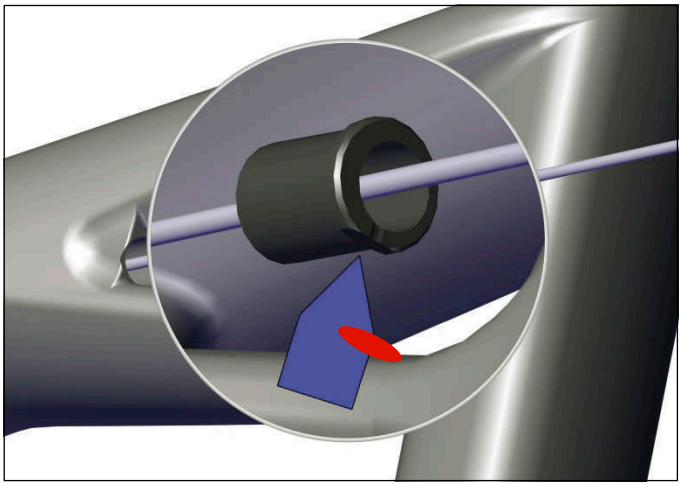

Hinweis: Der Kabelstopper für das Bremskabel weist eine Fläche am Flasch und eine Markierung auf, im Gegensatz zum „DO stopper“ am Ausfallende (beschrieben in Punkt 6 des Abschnitts „Kabelführung für mechanische Schaltung“).

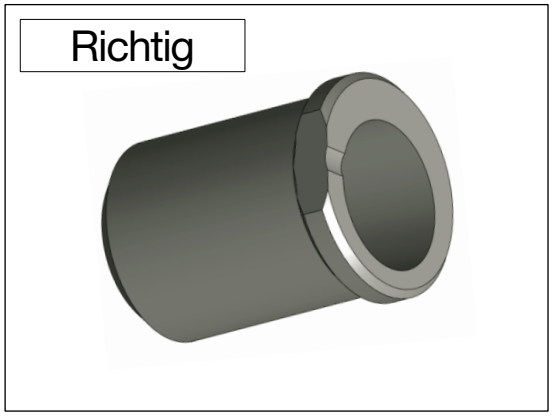

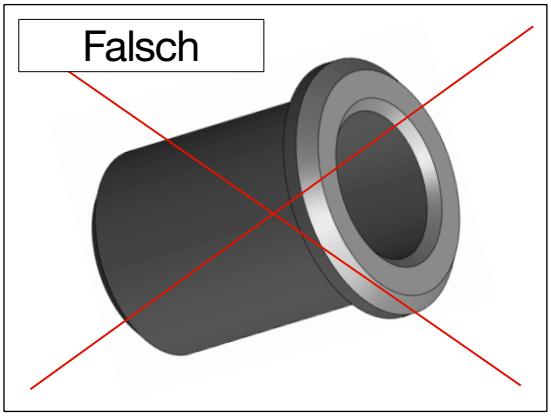

Steuersatz- und Gabelmontage

1. Fetten Sie die Lager (3) + (4) und die Lagersitze im Rahmen. Bauen Sie die Lager ein.

2. Fetten Sie den Gabelschaft und die Gabelkrone (N°5) und installieren Sie dann die Gabel im Rahmen.

3. Schieben Sie den Kompressionsring (2) auf den Gabelschaft.

4. Schieben Sie Abdeckkappe (1) auf den Kompressionsring, installieren Sie die Spacer und Vorbau und justieren Sie den Steuersatz.
   Hinweis: Mit dem Rahmenset werden zwei verschiedene Abdeckkappen mitgeliefert (8mm + 15mm). Installieren Sie denjenigen, der besser zu Ihrer Fahrposition passt.

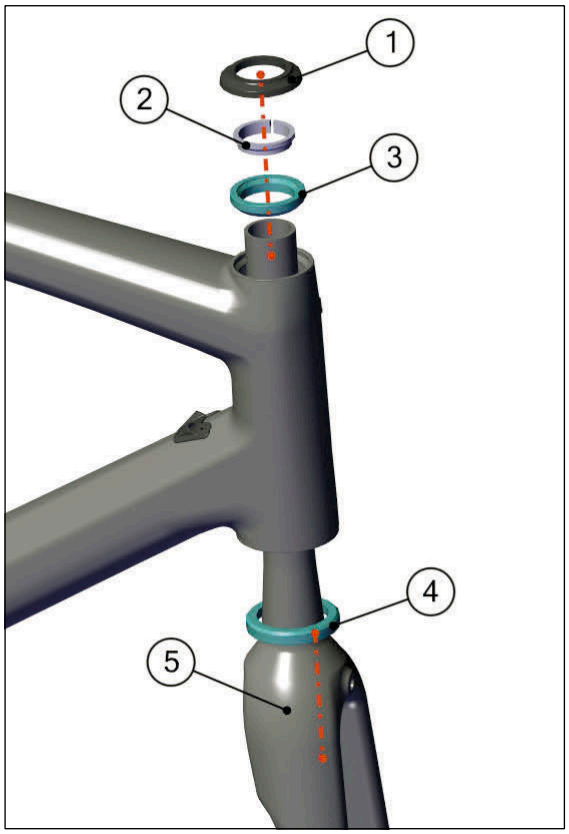

Hinweis: Das untere Lager wird direct auf die Gabelkrone montiert. Es darf kein Konusring installiert werden!

Sattelklemmen- und Sattelstützenmontage

1. Installieren Sie die Sattelklemmen- Hardware
   Tragen Sie Carbonpaste zwischen der unteren Klemme (2) und der Stütze auf (5).
   Stecken Sie die Schrauben (3) durch den Sattelstützenkopf und schrauben Sie sie in die Gewindebüchsen der oberen Sattelklemme (1).

   Beachten Sie dass die sphärischen Beilagscheiben (4) korrekt auf den Schrauben montiert sind und ziehen Sie die Schrauben mit maximal 7Nm an!

2. Tragen Sie Carbonpaste am unteren Teil der Sattelstütze (5) und an der Innenseite des Sitzrohres auf.

3. Montieren Sie die Sattelstützenklemme (6) auf dem Sitzrohr.

4. Installieren Sie die Sattelstütze.

5. Ziehen Sie die Sattelstützenklemme mit maximal 5Nm an.

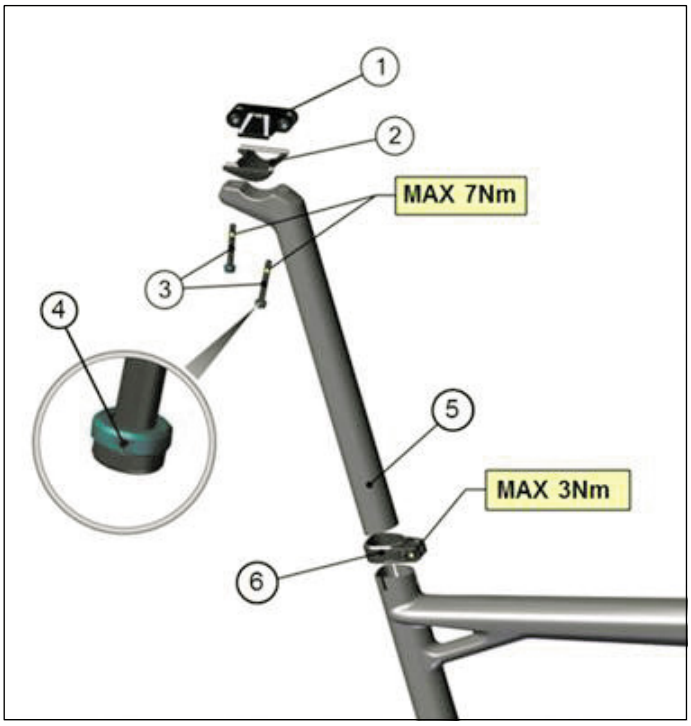

Notizen

Notizen

Notizen

Notizen

Sommaire
INSTRUCTIONS DE MONTAGE

Introduction	**40**
Passage des câbles pour dérailleurs mécaniques	**42**
Changement de vitesses électroniques Di2	**44**
Câble de frein arrière	**47**
Installation du Jeu de direction et de la Fourche	**49**
Installation de la Tige de selle et de son collier	**50**
Notes	**51**

Introduction

The new BMC teammachine SLR01 frameset and components are designed as a system to provide a very high level of riding performance.

Integration being a key part of the system's performance, it is necessary to understand that most components of the frameset have been designed specifically for the new teammachine SLR01 and their function may slightly differ from your traditional road bike «off the shelf» components.

The new BMC teammachine SLR01 uses all the latest and most high-end technologies that can be found in bicycle manufacturing, including sharp edged and thin-walled carbon fibre composite construction, which should be treated with delicacy from the end user to prevent permanent and sometimes invisible damage.

For the reasons mentioned above, we ask you to carefully follow the instructions provided in this manual.

Incorrect mechanical operation on your bicycle could lead to serious damage, which could cause you to fall and lead to injury or death.

If you do not have the appropriate tools or experience to execute the following instructions, or if you need further information, please contact your official BMC dealer for service of your bicycle.

Passage des câbles pour dérailleurs mécaniques

1. Préparer le cadre pour le changement de vitesses mécanique avec la butée de tube diagonal (DT stopper, 1) et le guide câble à monter sous la base droite (2).

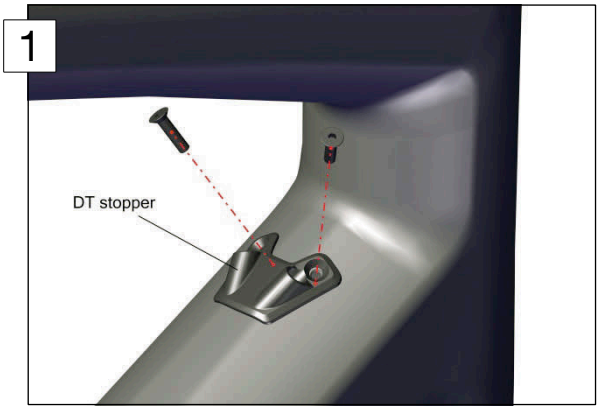

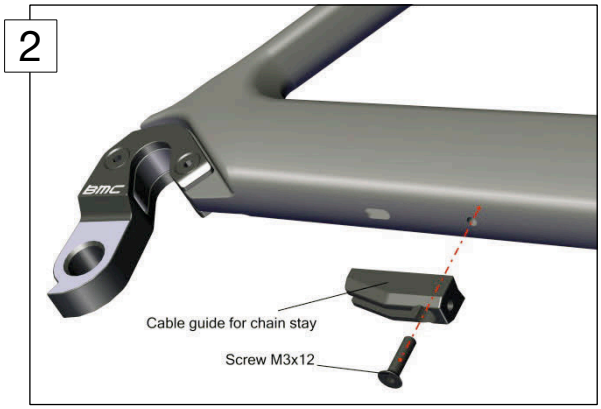

2. Insérer le câble de dérailleur arrière (REAR) à travers la butée du tube diagonal (3) et sortir à travers le trou oblong situé près du boîtier de pédalier (4). Répéter l'opération pour le câble de dérailleur avant (FRONT).

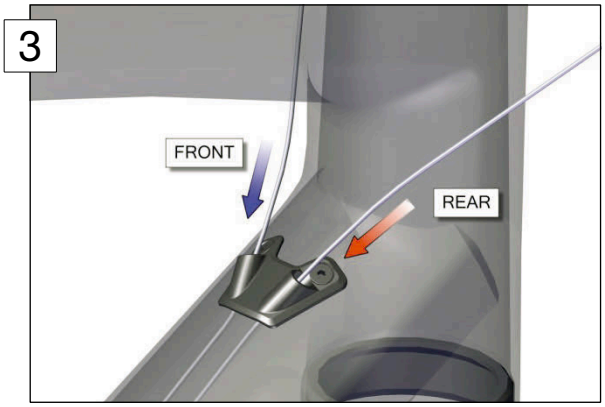

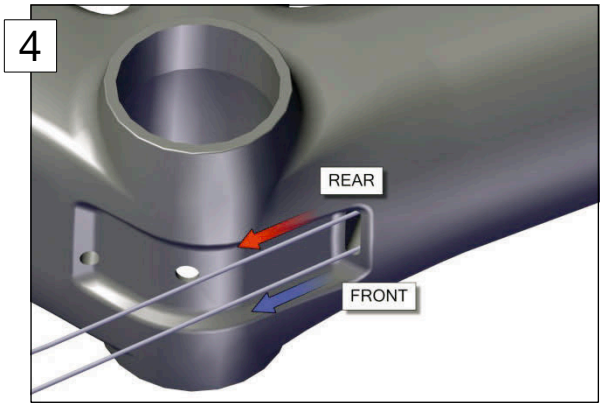

Note : Pour un montage non croisé des gaines au poste de pilotage, (câble "REAR" entrant à droite et câble "FRONT" entrant à gauche, comme décrit sur l'image ci-dessus), les deux câbles doivent être parallèles à travers le tube diagonal. Pour un montage croisé des gaines au poste de pilotage (câble "REAR" entrant à gauche et câble "FRONT" entrant à droite), les câbles de dérailleurs doivent de nouveau se croiser à l'intérieur du tube diagonal.

Important : attention à ne pas torsader les câbles dans les deux configurations (croisée, non-croisée). Ceci entraînerait des changements de vitesses altérés et imprécis.

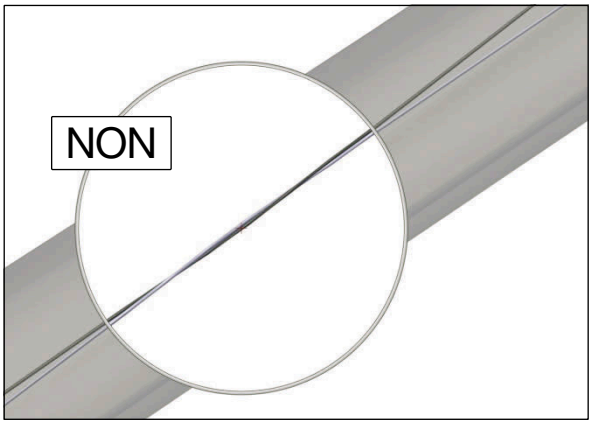

3. Faire glisser les câbles à travers le guide de boîtier de pédalier (BB cable guide), en faisant attention à bien respecter les rainures pour les câbles de dérailleur avant (FRONT) et dérailleur arrière (REAR).

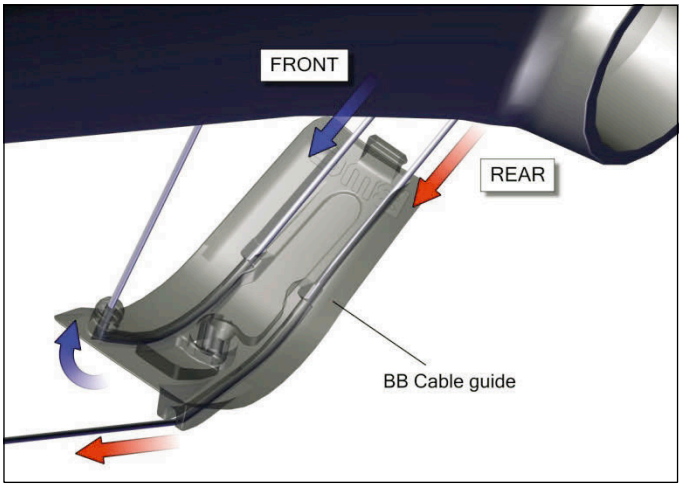

4. Insérer le câble de dérailleur avant à travers le trou passant derrière le boîtier de pédalier.

5. Placer le guide câble à l'intérieur du logement prévu sous le boîtier de pédalier en le clippant par l'avant dans un premier temps (1), puis en appuyant au droit du câble de dérailleur avant (2) (5).

   Terminer en appuyant au milieu du guide câble, juste au droit du clip (3) jusqu'à entendre le "click" (6).

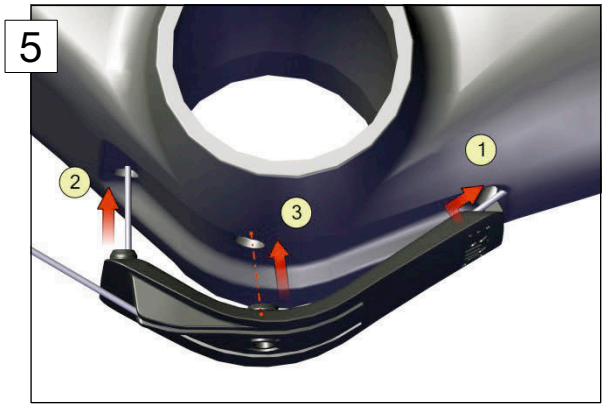

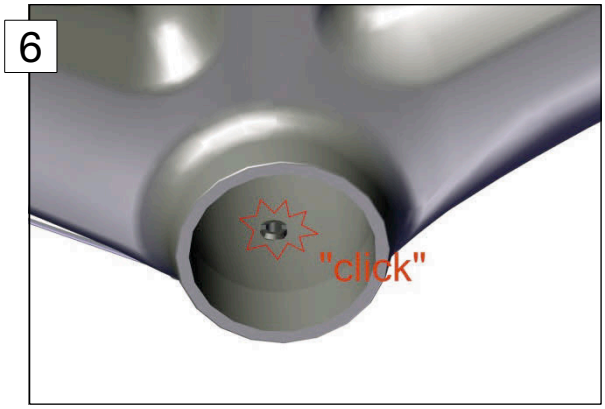

6. Faire passer le câble de dérailleur arrière à travers le guide câble situé sous la base droite, entrer ensuite le câble sous la base et sortir à travers le trou situé au-dessus de la patte arrière du cadre.

   Installer ensuite la butée de gaine "DO stopper" en la poussant dans le trou.

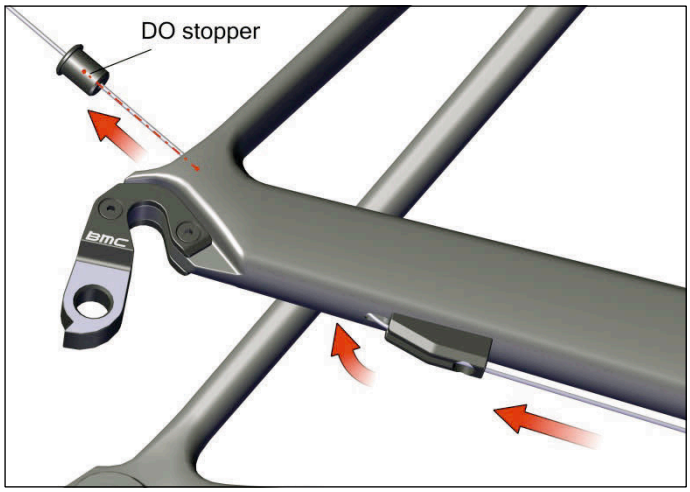

Note : la butée de gaine “DO stopper” est cylindrique. Elle ne possède pas de méplat, contrairement à la butée du câble de frein arrière (décrite au point 5. de la partie “Câble de frein arrière”

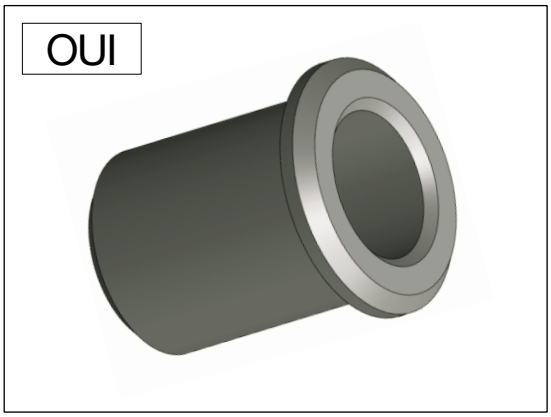

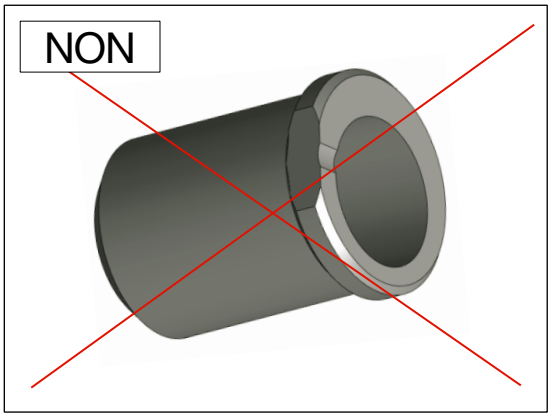

Changement de vitesses électroniques Di2

1. Préparer le cadre aux changements de vitesses électroniques Di2 en installant le cache sur le tube diagonal (DT cover, 1) et le cache sous le boîtier de pédalier (BB cover), comme décrit dans la figure (2) ci-dessous.

   S’assurer que le “BB cover” est bien clippé avec le cadre (3).
   Si besoin, se reporter au point 5 de la partie « Passage des câbles pour dérailleurs mécaniques ».

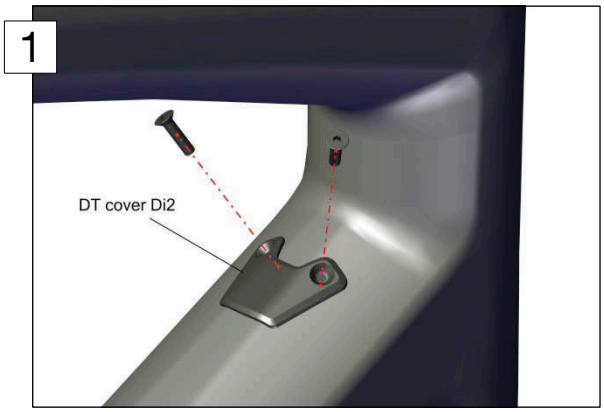

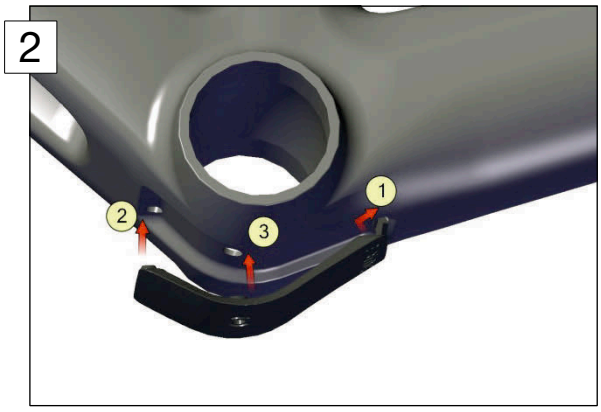

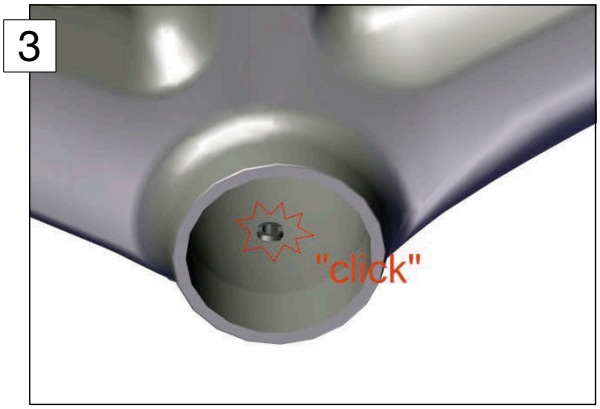

2. Utiliser un câble de dérailleur mécanique pour guider le câble électronique Di2 arrière à travers la base droite. Entrer par la patte de cadre droite et sortir au boîtier de pédalier.

3. Utiliser un câble de dérailleur mécanique pour guider le câble électronique Di2 principal à travers le tube diagonal. Entrer par le trou à l'avant du tube de direction et sortir au boîtier de pédalier.

4. Insérer le câble électronique Di2 du dérailleur avant à travers le trou situé près du support de dérailleur avant et sortir au boîtier de pédalier.

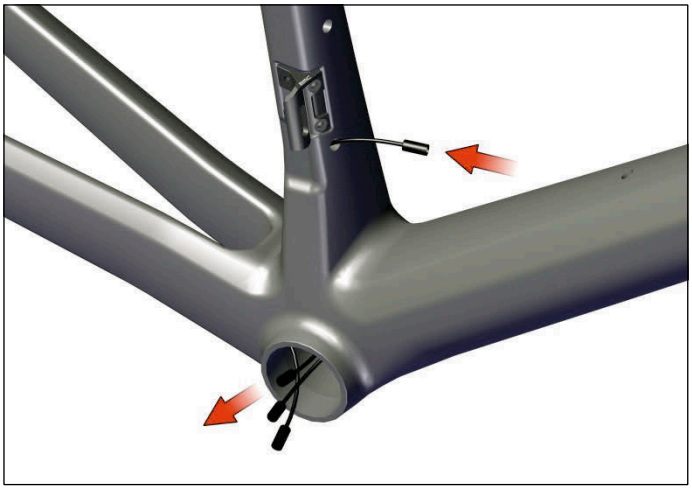

5. Guider le câble électronique d'alimentation de la batterie depuis la partie supérieure du tube de selle vers le boîtier de pédalier et sortir au boîtier de pédalier.

6. Monter la batterie à l'intérieur de la tige de selle :
   - clipper l'adaptateur fileté (Battery adapter) autour de la batterie,
   - visser l'adaptateur jusqu'à ce que la partie hexagonale soit en contact avec la mousse,
   - brancher la batterie au câble Di2.

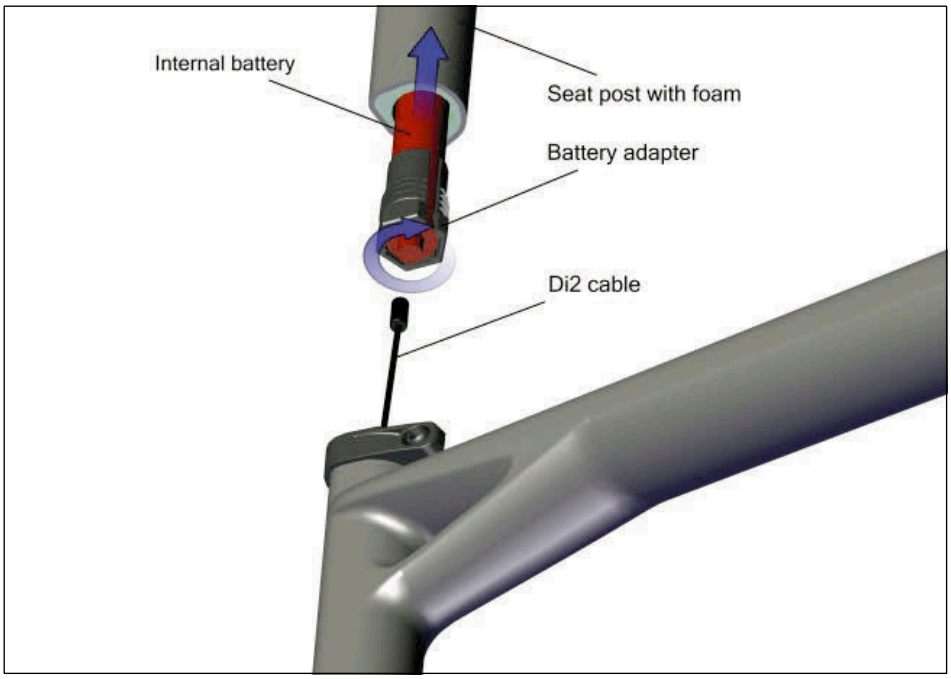

Note : il est possible de couper la tige de selle à une longueur maximum de 80mm (mesurée depuis l'extrémité de la tige de selle), ceci sans affecter la structure de celle-ci.

MISE EN GARDE : si la tige de selle est coupée, le propriétaire s'engage seul à en supporter les risques et BMC se décharge de tout problème éventuel consécutif. Une tige de selle coupée annule la garantie de cette dernière.

7. Brancher tous les câbles Di2 sortant du boîtier de pédalier à la pièce de jonction, reportez-vous à la notice de montage Shimano.

8. Pousser les câbles et la jonction à l'intérieur du boîtier de pédalier et du tube de selle.

9. Installer la protection caoutchouc Di2 dédiée au niveau de la patte arrière.

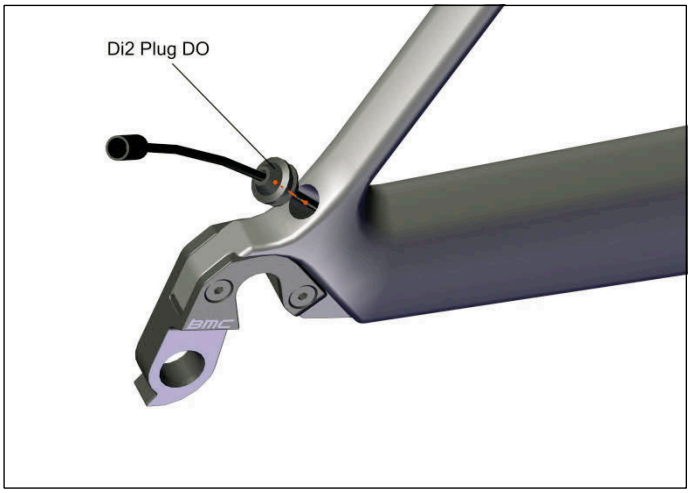

10. Installer les protections en caoutchouc pour câbles Di2. Reportez-vous à la notice de montage Shimano.

Câble de frein arrière

1. S'assurer que le cadre est prêt à recevoir le câble de frein arrière en vérifiant la présence du liner à travers le tube horizontal.

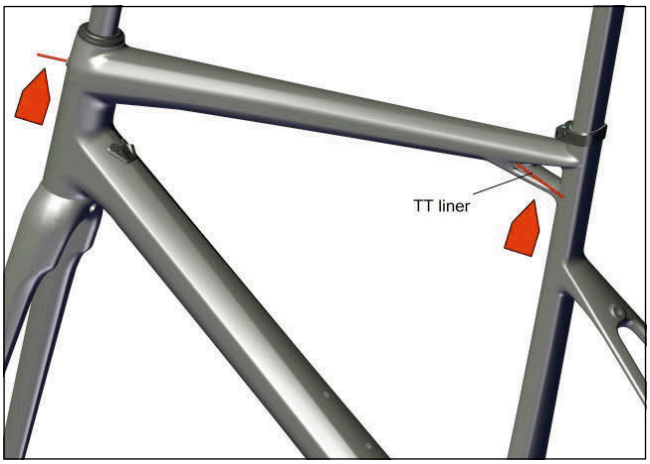

2. Reportez-vous au tableau ci-dessous dans le but de pré-définir la longueur à couper pour la gaine de frein arrière.
   Cette longueur (en mm) est mesurée depuis un point du cintre situé à 60mm du milieu de la potence jusqu'à l'entrée du câble de frein arrière au niveau du tube de direction :

Hauteur des bagues*	Longueur de potence** (mm)						
	80	90	100	110	120	130	140
<30mm	180	190	195	200	210	215	220
>30mm	185	195	200	205	215	220	225

* la hauteur des bagues inclut le capot conique sous les bagues (bas=8mm ou haut=15mm)
** la potence de référence possède un angle de -6°

Note : cette table est donnée à titre indicatif seulement.

3. Insérer le câble à travers le liner.

4. Enlever le liner en le tirant vers l'arrière.

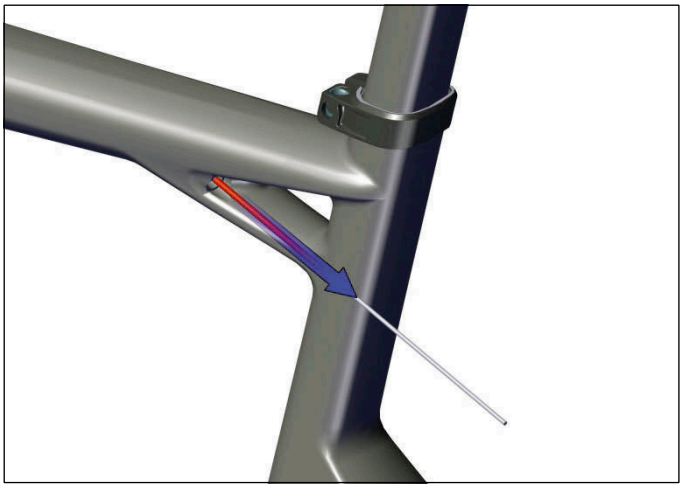

Note : le liner facilite grandement le remplacement du câble de frein arrière.
Nous vous conseillons de le conserver en lieu sûr dans cet objectif.

5. Insérer la butée autour du câble de frein arrière. S'assurer que le méplat est dirigé vers le bas lorsque la butée est installée dans le cadre.

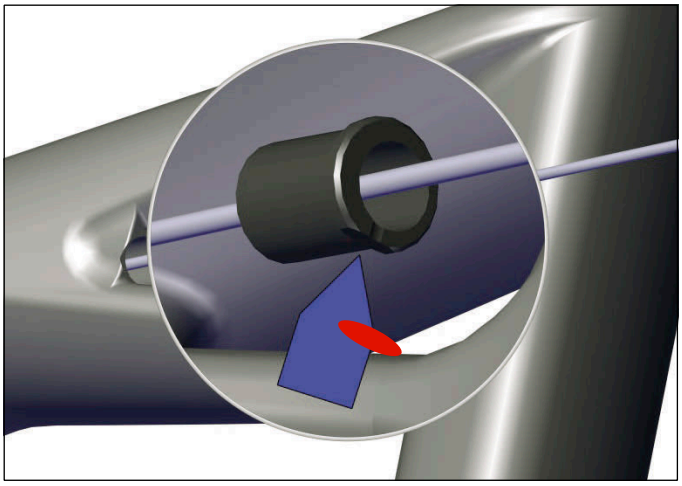

Note : la butée de frein arrière possède un méplat, ce qui la différencie de la butée de gaine « DO stopper » (décrite au point 6. de la partie « Passage des câbles pour dérailleurs mécaniques »).

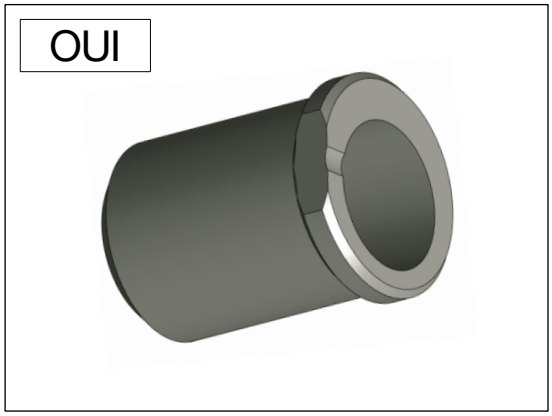

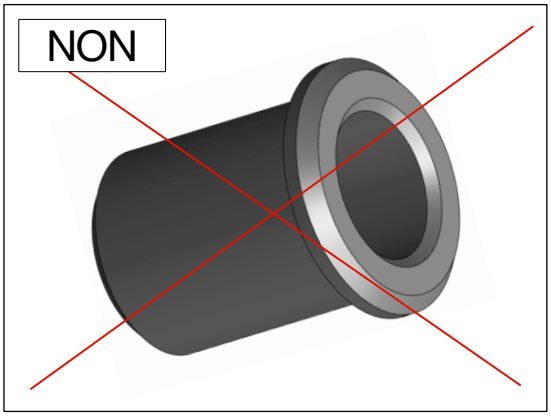

Installation du Jeu de direction et de la Fourche

1. Appliquer la graisse sur les roulements (N°3 and 4) et sur les portées de roulement du cadre. Placer les roulements à l'intérieur du cadre.

2. Appliquer la graisse sur le pivot et sur la surface conique de la fourche (N°5), puis glisser la fourche à travers les roulements et le tube de direction.

3. Glisser la bague de compression (N°2) sur le pivot de fourche.

4. Glisser le capot conique (N°1) au-dessus de la bague de compression et ajuster votre potence.
   Note : le cadre est livrée avec 2 hauteurs différentes de capot conique (bas=8mm, haut=15mm).
   Veillez à utiliser le capot qui correspond le mieux à votre position.

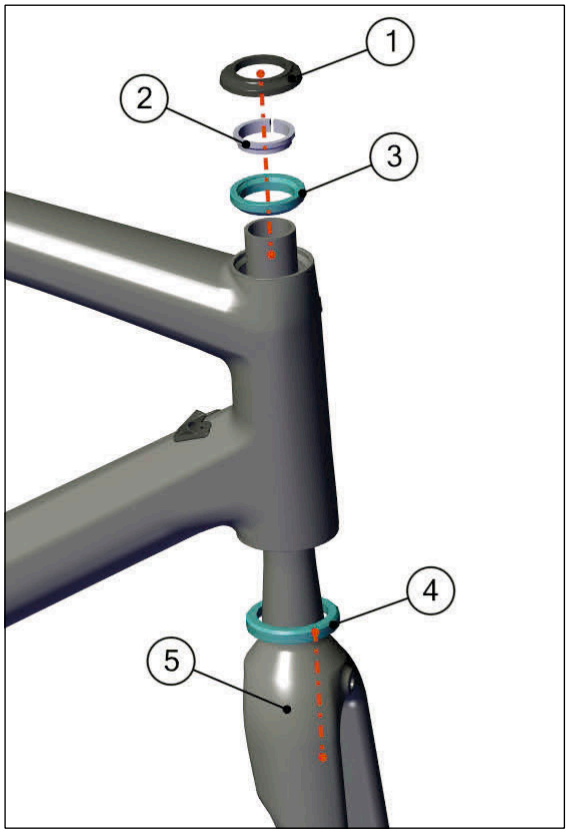

Note : la tête de la fourche est prévue pour recevoir directement le roulement de direction. Aucune pièce supplémentaire n'est nécessaire.

Installation de la Tige de selle et de son collier

1. Installer le système de serrage de selle, en commençant par appliquer de la pâte de friction au niveau de l'interface entre la tige de selle et le chariot inférieur (entre 2 et 5).
   Assembler les vis (3) avec le chariot supérieur (1) en passant à travers la tige de selle (5).
   Vérifier que les rondelles sphériques (4) sont bien montées avec les vis lors de l'assemblage, et ne dépasser pas le couple de serrage de 7 Nm lors du serrage.

2. Appliquer de la pâte de friction sur la partie inférieure de la tige de selle (5), ainsi que sur le cadre à l'intérieur du tube de selle.

3. S'assurer que le collier de la tige de selle (6) est monté sur le cadre.

4. Insérer la tige de selle à l'intérieur du cadre.

5. Serrer la vis du collier de la tige selle au couple de 5 Nm maximum.

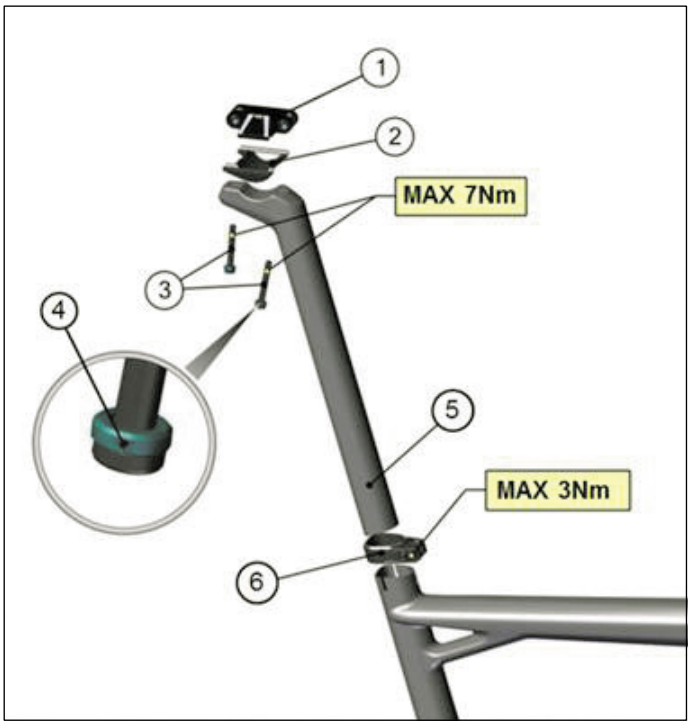

Notes

Notes

BMC TRADING AG
Sportstrasse 49
CH-2540 Grenchen
Switzerland
www.bmc-switzerland.com