OBJ_DOKU-13483-002.fm Page 1 Thursday, January 13, 2011 3:38 PM

WEU

Robert Bosch GmbH
Power Tools Division
70745 Leinfelden-Echterdingen
Germany

www.bosch-garden.com

F 016 L70 546 (2011.01) O / 131 **WEU**

3 165140 705462

WEU

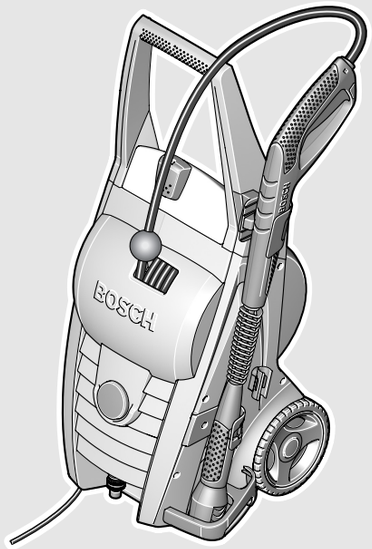

Aquatak Clic

125 | 130 | 135 | 140

BOSCH

de Originalbetriebsanleitung
en Original instructions
fr Notice originale
es Manual original
pt Manual original
it Istruzioni originali
nl Oorspronkelijke gebruiksaanwijzing
da Original brugsanvisning
sv Bruksanvisning i original
no Original driftsinstruks
fi Alkuperäiset ohjeet
el Πρωτότυπο οδηγιών χρήσης
tr Orijinal işletme talimatı

OBJ_BUCH-764-002.book Page 2 Thursday, January 13, 2011 3:33 PM

Deutsch . . . . . Seite 6
English. . . . . .Page 16
Français. . . . . .Page 26
Español . . . . . Página 36
Português . . . . . Página 46
Italiano . . . . . Pagina 56
Nederlands . . . . . Pagina 66
Dansk . . . . . Side 76
Svenska. . . . . Sida 85
Norsk. . . . . Side 94
Suomi . . . . . Sivu 103
Ελληνικά . . . . . .Σελίδα 111
Türkçe . . . . . Sayfa 122

OBJ_BUCH-764-002.book Page 3 Thursday, January 13, 2011 3:33 PM

Robert Bosch GmbH, D-70745, Leinfelden 579
Type 0XXXXXXXXXX Made In Italy
work press XXX MPa
max press XXX MPa 6XX
230V 50Hz XX KW
maxX,X l/min IP-XX
H_2O T, max XX°C
2008 N. XXXXXXXXXX
Lwa
XX dB

11

1
2
3
4
5
6
7
8
9
10

Aquatak Clic 125
Aquatak Clic 130
Aquatak Clic 135
Aquatak Clic 140

OBJ_BUCH-764-002.book Page 4 Thursday, January 13, 2011 3:33 PM

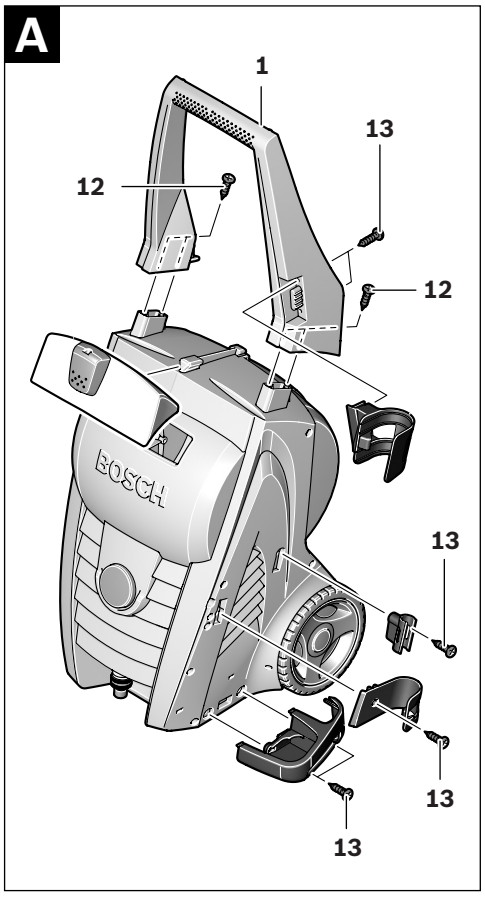

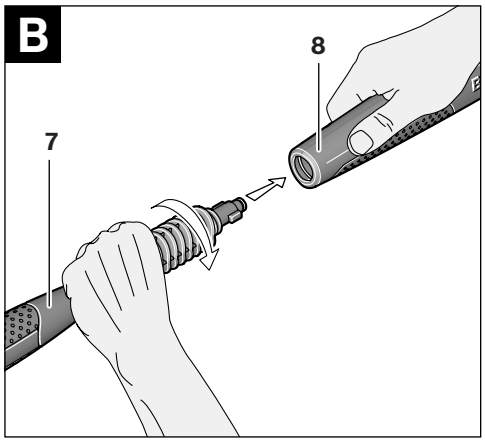

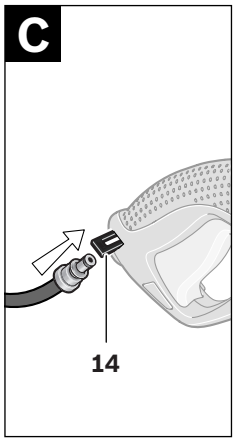

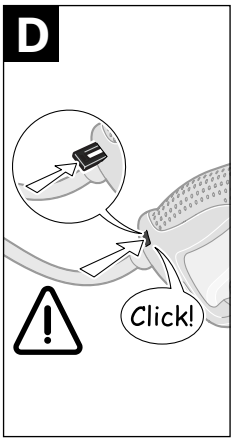

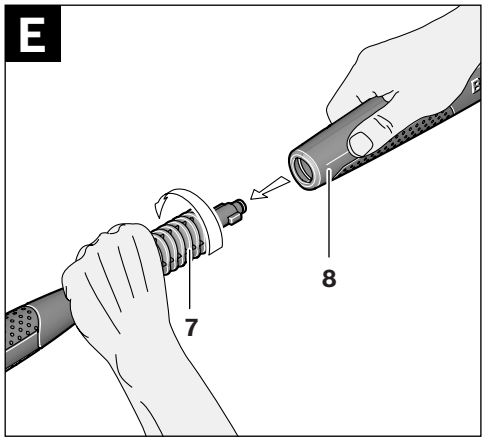

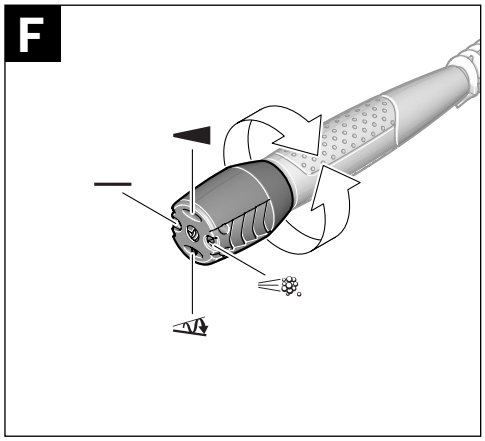

OBJ_BUCH-764-002.book Page 5 Thursday, January 13, 2011 3:33 PM

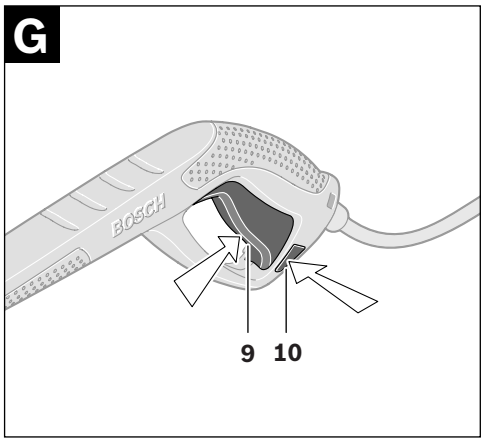

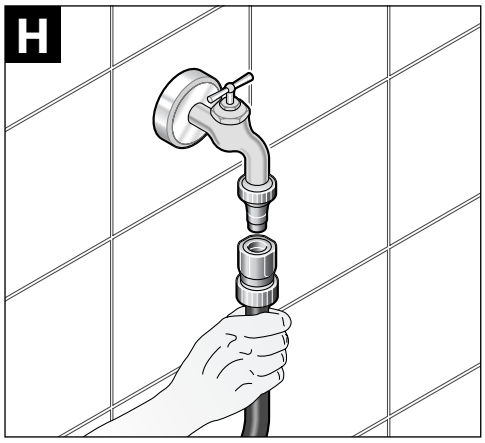

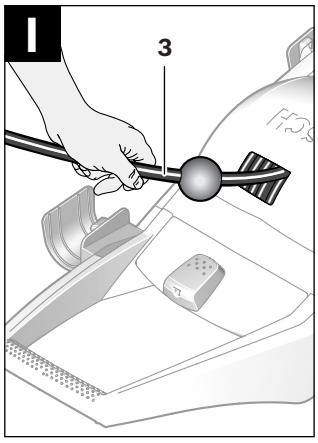

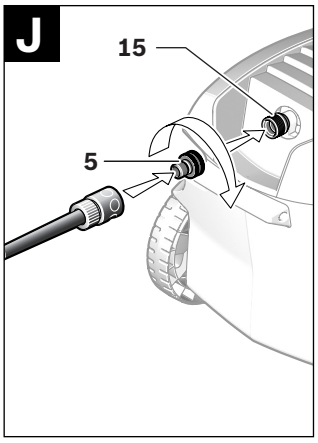

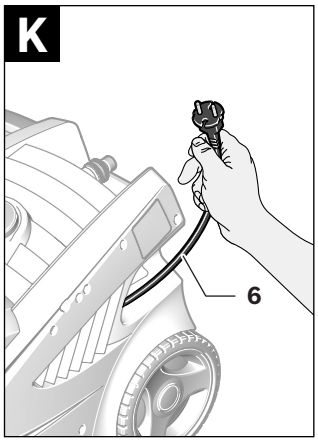

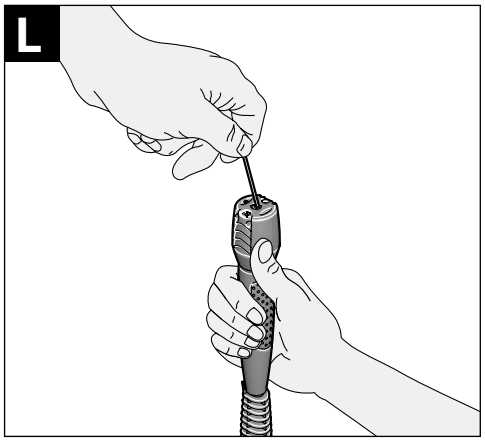

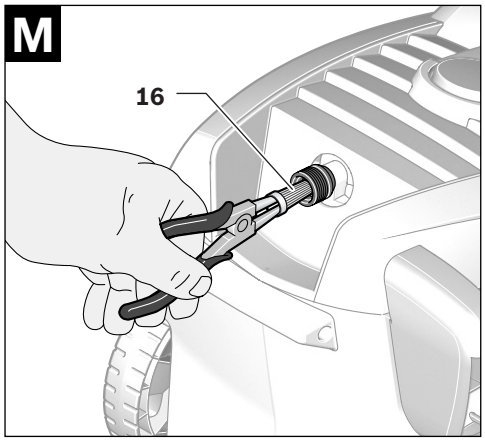

OBJ_BUCH-764-002.book Page 6 Thursday, January 13, 2011 3:33 PM

Sicherheitshinweise

Vor Benutzung des Gerätes unbedingt lesen und beachten!

Lesen Sie vor der Inbetriebnahme die Betriebsanleitung Ihres Gerätes und beachten Sie besonders diese Sicherheitshinweise. Bewahren Sie die Betriebsanleitung für eine spätere Verwendung sicher auf.

Die an dem Gerät angebrachten Warn- und Hinweisschilder geben wichtige Hinweise für den gefahrlosen Betrieb.

Neben den Hinweisen in der Betriebsanleitung müssen die allgemeinen Sicherheits- und Unfallverhütungsvorschriften berücksichtigt werden.

Den Wasserstrahl nie auf Menschen, Tiere, das Gerät oder elektrische Teile richten.

Stromanschluss

- ▶ Die Spannung der Stromquelle muss mit den Angaben auf dem Typenschild des Gerätes übereinstimmen.
- ▶ Es wird empfohlen, dieses Gerät nur an eine Steckdose anzuschließen, die mit einem 30 mA Fehlerstrom-Schutzschalter abgesichert ist.
- ▶ Wenn ein Ersatz der Anschlussleitung erforderlich ist, dann ist dies vom Hersteller, dessen autorisierten Kundendienststelle oder einer dafür qualifizierten Person ausführen zu lassen, um Sicherheitsgefährdungen zu vermeiden.
- ▶ Den Netzstecker niemals mit nassen Händen anfassen.
- ▶ Ziehen Sie nicht den Netzstecker während Sie mit dem Gerät arbeiten.
- ▶ Die Netzanschlussleitung oder das Verlängerungskabel nicht überfahren, quetschen oder daran zerren, da es beschädigt werden könnte. Schützen Sie das Kabel vor Hitze, Öl und scharfen Kanten.
- ▶ Benutzen Sie das Gerät nicht wenn das Netzkabel oder wichtige Teile, wie Hochdruckschlauch, Sprühpistole oder Sicherheitseinrichtungen beschädigt sind.
- ▶ Achtung: Nicht vorschriftsmäßige Verlängerungskabel können gefährlich sein.
- ▶ Bei Verwendung eines Verlängerungskabels müssen Stecker und Kupplung wasserdichter Ausführung sein. Das Verlängerungskabel muss einen Leiterquerschnitt gemäß den Vorgaben in der Betriebsanleitung haben und gegen Spritzwasser geschützt sein. Die Steckverbindung darf nicht im Wasser liegen.
- ▶ Wenn Stecker am Stromversorgungs- oder Verlängerungskabel gewechselt werden, muss Spritzwasserschutz und mechanische Stabilität erhalten bleiben.

Wasseranschluss

- ▶ Beachten Sie die Vorschriften Ihres Wasserversorgungsunternehmens.
- ▶ Die Verschraubung aller Anschlussschläuche muss dicht sein.
- ▶ Das Gerät sollte niemals ohne Rückströmventil an eine Trinkwasserversorgung angeschlossen werden. Wasser, welches durch das Rückströmventil geflossen ist, wird als nicht mehr trinkbar erachtet.
- ▶ Der Hochdruckschlauch darf nicht beschädigt sein (Berstgefahr). Ein beschädigter Hochdruckschlauch muss unverzüglich ausgetauscht werden. Es dürfen nur vom Hersteller empfohlene Schläuche und Verbindungen verwendet werden.
- ▶ Hochdruckschläuche, Armaturen und Kupplungen sind für die Sicherheit des Gerätes wichtig. Verwenden Sie nur durch den Hersteller empfohlene Schläuche, Armaturen und Kupplungen.

Verwendung

- ▶ Das Gerät mit dem Zubehör ist vor Benutzung auf ordnungsgemäßen Zustand und Betriebssicherheit zu überprüfen. Falls der Zustand nicht einwandfrei ist, darf es nicht benutzt werden.

OBJ_BUCH-764-002.book Page 7 Thursday, January 13, 2011 3:33 PM

- Richten Sie den Wasserstrahl nicht auf sich oder andere, um Kleidung oder Schuhwerk zu reinigen.
- Es dürfen keine lösungsmittelhaltigen Flüssigkeiten, unverdünnte Säuren, Azeton oder Lösungsmittel einschließlich Benzin, Farbverdünner und Heizöl angesaugt werden, da deren Sprühnebel hoch entzündlich, explosiv und giftig sind.
- Beim Einsatz des Gerätes in Gefahrbereichen (z. B. Tankstellen) sind die entsprechenden Sicherheitsvorschriften zu beachten. Der Betrieb in explosionsgefährdeten Räumen ist untersagt.
- Das Gerät muss einen standfesten Untergrund haben.
- Nur vom Gerätehersteller empfohlene Reinigungsmittel verwenden und die Anwendungs-, Entsorgungs- und Warnhinweise des Herstellers beachten.
- Alle stromführenden Teile im Arbeitsbereich müssen spritzwassergeschützt sein.
- Der Auslösehebel der Sprühpistole darf bei Betrieb nicht in Stellung „ON“ festgeklemmt werden.
- Tragen Sie geeignete Schutzkleidung gegen Spritzwasser. Benutzen Sie das Gerät nicht in Reichweite von Personen, es sei denn diese tragen Schutzkleidung.
- Zur Vermeidung von Beschädigungen durch den Hochdruckstrahl Fahrzeugreifen/Ventile nur mit einem Mindestabstand von 30 cm reinigen. Erstes Anzeichen hierfür ist eine Verfärbung des Reifens. Beschädigte Fahrzeugreifen/Ventile sind lebensgefährlich.
- Asbesthaltige und andere Materialien, die gesundheitsgefährdende Stoffe enthalten, dürfen nicht abgespritzt werden.
- Die empfohlenen Reinigungsmittel nicht unverdünnt verwenden. Die Produkte sind insofern sicher, da sie keine Säuren, Laugen oder umweltschädigende Stoffe enthalten. Wir empfehlen, die Reinigungsmittel für Kinder unzugänglich aufzubewahren. Bei Kontakt des Reinigungsmittels mit den Augen sofort gründlich mit Wasser ausspülen, bei Verschlucken sofort einen Arzt konsultieren.

Bedienung

- Die bedienende Person darf das Gerät nur bestimmungsgemäß verwenden. Die örtlichen Gegebenheiten sind zu berücksichtigen. Beim Arbeiten bewusst auf andere Personen achten, insbesondere Kinder.
- Das Gerät darf nur von Personen benutzt werden, die in der Benutzung und Handhabung unterwiesen sind oder einen Nachweis erbringen können, dass sie das Gerät bedienen können. Das Gerät darf nicht von Kindern oder Jugendlichen betrieben werden. Beaufsichtigen Sie Kinder und stellen Sie sicher, dass diese nicht mit dem Gerät spielen.
- Dieses Gerät ist nicht dafür bestimmt, durch Personen (einschließlich Kinder) mit eingeschränkten physischen, sensorischen oder geistigen Fähigkeiten oder mangels Erfahrung und Wissen benutzt zu werden, es sei denn, sie werden durch eine für ihre Sicherheit zuständige Person beaufsichtigt oder erhielten von ihr Anweisungen, wie das Gerät zu benutzen ist.
- Das Gerät darf nie unbeaufsichtigt gelassen werden, wenn es eingeschaltet ist.
- Der aus der Hochdruckdüse austretende Wasserstrahl erzeugt einen Rückstoß. Deshalb Sprühpistole und Sprühlanze fest mit beiden Händen halten.

Transport

- Vor dem Transport das Gerät ausschalten und sichern.

Wartung

- Schalten Sie das Gerät vor allen Reinigungs- und Wartungsarbeiten und dem Wechsel von Zubehör aus. Ziehen Sie den Stecker, wenn das Gerät mit Netzspannung betrieben wird.
- Instandsetzungen dürfen nur durch autorisierte Bosch-Kundendienstwerkstätten durchgeführt werden.

OBJ_BUCH-764-002.book Page 8 Thursday, January 13, 2011 3:33 PM

Zubehör und Ersatzteile

- Es dürfen nur Zubehör und Ersatzteile verwendet werden, die vom Hersteller freigegeben sind. Original-Zubehör und Original-Ersatzteile gewährleisten den störungsfreien Betrieb des Gerätes.

Produkt- und Leistungsbeschreibung

Lesen Sie alle Sicherheitshinweise und Anweisungen. Versäumnisse bei der Einhaltung der Sicherheitshinweise und Anweisungen können elektrischen Schlag, Brand und/oder schwere Verletzungen verursachen.

Bestimmungsgemäßer Gebrauch

Das Gerät ist bestimmt für die Reinigung von Flächen und Objekten im Außenbereich, für Geräte, Fahrzeuge und Boote, sofern das entsprechende Zubehör, wie z. B. von Bosch freigegebene Reinigungsmittel, verwendet werden.

Der bestimmungsgemäße Gebrauch bezieht sich auf eine Umgebungstemperatur zwischen 0 °C und 40 °C.

Dieses Produkt ist nicht für den gewerblichen Einsatz geeignet.

Lieferumfang

Nehmen Sie den Hochdruckreiniger vorsichtig aus der Verpackung und prüfen Sie, ob die nachfolgenden Teile vollständig sind:

- Hochdruckreiniger
- Sprühpistole
- 4-Stahllanze
- Flexi-Jet Lanze (Aquatak Clic 135, Aquatak Clic 140)
- Anschlussstück
- Reinigungsmitteltank mit Verschlusskappe
- Handgriff
- 4 x Zubehörhalter
- Teilesatz mit Schrauben
- Betriebsanleitung

Wenn Teile fehlen oder beschädigt sind, wenden Sie sich bitte an Ihren Händler.

Abgebildete Komponenten

Die Nummerierung der abgebildeten Komponenten bezieht sich auf die Darstellung des Hochdruckreinigers auf der Grafikseite.

1 Handgriff
2 Reinigungsmitteltank
3 Hochdruckschlauch
4 Netzschalter
5 Anschlussstück
6 Stromkabel
7 4-Jet Lanze
8 Sprühpistole
9 Abzug
10 Einschaltsperre für Abzug
11 Seriennummer
12 Schrauben für Griffmontage
13 Schrauben für Haltermontage
14 Clip zur Arretierung des Hochdruckschlauches
15 Wasseranschluss
16 Sieb

Abgebildetes oder beschriebenes Zubehör gehört nicht zum Standard-Lieferumfang. Das vollständige Zubehör finden Sie in unserem Zubehörprogramm.

OBJ_BUCH-764-002.book Page 9 Thursday, January 13, 2011 3:33 PM

Technische Daten

Hochdruckreiniger		Aquatak Clic 125	Aquatak Clic 130	Aquatak Clic 135	Aquatak Clic 140
Sachnummer		3 600 H79 0..	3 600 H79 1..	3 600 H79 2..	3 600 H79 3..
Nennaufnahme	W	1800	2000	2100	2300
Temperatur Zulauf max.	°C	60	60	60	60
Wassermenge Zulauf min.	l/min	9	9	9	9
Wasserdruck Zulauf max.	MPa*	0 – 0,6	0 – 0,6	0 – 0,6	0 – 0,6
Nenndruck	MPa*	9	9,5	10	10,5
Maximaler Druck	MPa*	12,5	13	13,5	14
Durchfluss	l/min	6,8	7,2	7,5	7,8
Flexi-Jet Lanze		–	–	●	●
Hochdruckschlauch	m	6	9	9	12
Fassungsvermögen des Reinigungsmitteltanks	l	1	1	1	1
Gewicht entsprechend EPTA-Procedure 01/2003	kg	16,9	17,5	24,3	24,9
Schutzklasse		⧈/II	⧈/II	⏚/I	⏚/I
Seriennummer		Siehe Seriennummer **11** (Typenschild) am Hochdruckreiniger			

*0,6 MPa=6 bar/9 MPa=90 bar/9,5 MPa=95 bar/10 MPa=100 bar/10,5 MPa=105 bar/12,5 MPa=125 bar/13 MPa=130 bar/13,5 MPa=135 bar/14 MPa=140 bar

Geräusch-/Vibrationsinformation

Messwerte für Geräusch ermittelt entsprechend 2000/14/EG (1,60 m Höhe, 1 m Abstand).

Der A-bewertete Geräuschpegel des Gerätes beträgt typischerweise: Schalldruckpegel 80 dB(A); Schallleistungspegel 87 dB(A). Unsicherheit K=3 dB.

Schwingungsgesamtwerte (Vektorsumme dreier Richtungen) ermittelt entsprechend EN 60335: Schwingungsemissionswert a_h=3 m/s^2, Unsicherheit K=1 m/s^2.

Konformitätserklärung CE

Wir erklären in alleiniger Verantwortung, dass das unter „Technische Daten“ beschriebene Produkt mit den folgenden Normen oder normativen Dokumenten übereinstimmt: EN 60335 gemäß den Bestimmungen der Richtlinien 2004/108/EG, 2006/42/EG, 2000/14/EG.

2000/14/EG: Garantierter Schallleistungspegel 90 dB(A). Bewertungsverfahren der Konformität gemäß Anhang V.

Produktkategorie: 27

Technische Unterlagen bei:
Bosch Lawn and Garden Ltd., PT-LG/EAE, Stowmarket, Suffolk IP14 1EY, England

Dr. Egbert Schneider
Senior Vice President Engineering

Dr. Eckerhard Strötgen
Head of Product Certification

Robert Bosch GmbH, Power Tools Division
D-70745 Leinfelden-Echterdingen
30.11.2010

OBJ_BUCH-764-002.book Page 10 Thursday, January 13, 2011 3:33 PM

Montage

Zu Ihrer Sicherheit

- **Achtung! Vor Wartungs- oder Reinigungsarbeiten das Gerät ausschalten und den Netzstecker ziehen. Gleiches gilt, wenn das Stromkabel beschädigt, angeschnitten oder verwickelt ist.**

Aquatak Clic 125/Aquatak Clic 130

Ihr Hochdruckreiniger ist zur Sicherheit schutzisoliert und benötigt keine Erdung. Die Betriebsspannung beträgt 230 V AC, 50 Hz (für Nicht-EU-Länder 220 V, 240 V je nach Ausführung). Nur zugelassene Verlängerungskabel verwenden. Informationen erhalten Sie bei Ihrer autorisierten Kundendienststelle.

Aquatak Clic 135/Aquatak Clic 140

Ihr Hochdruckreiniger benötigt einen Schutzleiteranschluss. Die Betriebsspannung beträgt 230 V AC, 50 Hz (für Nicht-EU-Länder 220 V, 240 V je nach Ausführung). Nur zugelassene Verlängerungskabel verwenden. Informationen erhalten Sie bei Ihrer autorisierten Kundendienststelle.

Wenn Sie beim Betrieb des Hochdruckreinigers ein Verlängerungskabel benutzen wollen, sind folgende Leiterquerschnitte erforderlich:

- 1,5 mm^2 bis max. 20 m Länge
- 2,5 mm^2 bis max. 50 m Länge

Hinweis: Wird ein Verlängerungskabel benutzt, muss dieses – wie bei den Sicherheitsvorschriften beschrieben – einen Schutzleiter besitzen, der über den Stecker mit dem Schutzleiter Ihrer elektrischen Anlage verbunden ist.

In Zweifelsfällen fragen Sie einen ausgebildeten Elektriker oder die nächste Bosch Service-Vertretung.

- **VORSICHT: Nicht vorschriftsmäßige Verlängerungskabel können gefährlich sein. Verlängerungskabel, Stecker und Kupplung müssen wasserdichte, für den Außenbereich zugelassene Ausführungen sein.**

Kabelverbindungen sollten trocken sein und nicht auf dem Boden liegen.

Zur Erhöhung der Sicherheit wird empfohlen, einen FI-Schalter (RCD) mit einem Fehlerstrom von maximal 30 mA zu benutzen. Dieser FI-Schalter sollte vor jeder Benutzung überprüft werden.

Wenn die Anschlussleitung beschädigt ist, darf sie nur von einer autorisierten Bosch-Werkstatt repariert werden.

Montage

Gerät montieren (siehe Bild A)

Befestigen Sie den Handgriff **1** mit den Schrauben **12** am Hochdruckreiniger.

Befestigen Sie die Halter mit den Schrauben **13** am Hochdruckreiniger.

Schieben Sie den Reinigungsmitteltank wie gezeigt in seine Position.

Lanze an Sprühpistole anschließen (siehe Bilder B und E)

Stecken Sie die 4-Jet Lanze **7** auf die Sprühpistole **8**. Drücken und drehen Sie die 4-Jet Lanze 90° im Uhrzeigersinn.

Hochdruckschlauch an Sprühpistole anschließen (siehe Bilder C – D)

Verbinden Sie den Hochdruckschlauch wie dargestellt mit der Sprühpistole.

Sichern Sie wie dargestellt die Verbindung mit dem Clip **14** und ziehen Sie am Hochdruckschlauch, um den Festsitz zu prüfen.

Wasseranschluss (siehe Bilder H und J)

Schrauben Sie das Anschlussstück **5** auf den Wasseranschluss **15** des Gerätes.

Den Wasserschlauch (nicht mitgeliefert) mit dem Wasseranschluss und dem Gerät verbinden.

Hochdruckschlauch/Stromkabel (siehe Bilder I und K)

Ziehen Sie den Hochdruckschlauch **3** und das Stromkabel **6** aus dem Hochdruckreiniger.

OBJ_BUCH-764-002.book Page 11 Thursday, January 13, 2011 3:33 PM

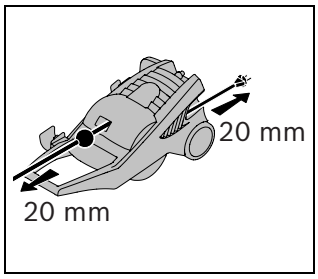

Ziehen Sie kurz am Hochdruckschlauch **3** bzw. am Stromkabel **6**, damit es sich zur Aufbewahrung automatisch aufrollt.

Hinweis: Ziehen Sie den Hochdruckschlauch und das Stromkabel immer vollständig heraus, wenn Sie den Hochdruckreiniger verwenden.

Einstellen der 4-Jet Lanze (siehe Bild F)

Die 4-Jet Lanze besitzt vier verschiedene Betriebsarten, die Sie durch Drehen der Düse einstellen können.

Niederdruckfächerstrahl – für Anwendungen mit Reinigungsmitteln.

Hochdruckfächerstrahl – für die Reinigung von empfindlichen Oberflächen wie z.B. Autos, Gartenmöbel etc.

Rotierender Strahl – für die kraftvolle Reinigung von größeren Flächen wie z.B. Terrassen, Zufahrten etc.

Verwenden Sie den Rotationsstrahl nicht zum Autowaschen.

Stiftförmiger Strahl – für die Reinigung mit höchster Leistung auf kleinen Flächen z.B. Grillroste, Kaugummi auf Gehwegen etc. Geeignet für stark verschmutzte Flächen.

Arbeiten mit Reinigungsmitteln

- ▶ **Verwenden Sie nur von Bosch erprobte Reinigungsmittel. Nicht geeignete Reinigungsmittel können das Gerät und den zu reinigenden Gegenstand beschädigen.**

Füllen Sie den Reinigungsmitteltank **2** mit einem Reinigungsmittel in empfohlener Verdünnung.

Drehen Sie beim Sprühen von Reinigungsmittel die Düse der 4-Jet Lanze in **die Niederdruckposition**.

Lesen Sie hierzu die zusätzlichen Anweisungen auf dem Hinweisschild des Reinigungsmittels.

Den zu reinigenden Gegenstand immer zuerst anfeuchten.

Reinigungsmittel von unten nach oben aufsprühen.

Lassen Sie das Reinigungsmittel eine zeitlang einwirken aber nicht eintrocknen.

Beim Abspülen von oben nach unten arbeiten.

Flexi-Jet Lanze (abhängig vom Modell) (siehe Bilder B und E)

Drehen Sie die 4-Jet Lanze **7** 90° gegen den Uhrzeigersinn. Ziehen Sie die 4-Jet Lanze heraus.

Stecken Sie die Flexi-Jet Lanze in den Pistolengriff **8**. Drehen Sie die Flexi-Jet Lanze 90° im Uhrzeigersinn, um sie zu verriegeln.

Betrieb

Ein-/Ausschalten (siehe Bild G)

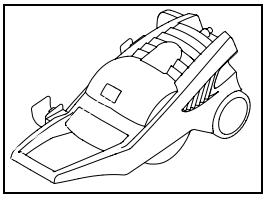

Stellen Sie vor dem Einschalten sicher, dass das Gerät waagrecht steht.

Einschalten

Stellen Sie sicher, dass der Netzschalter in Stellung „0“ steht und schließen Sie das Gerät an die Steckdose an.

Den Wasserschlauch (nicht mitgeliefert) mit dem Wasseranschluss und dem Gerät verbinden.

Den Wasserhahn öffnen.

Die Einschaltsperre **10** betätigen, um den Abzug **9** freizugeben. Den Abzug **9** ganz durchdrücken, bis das Wasser gleichmäßig fließt und sich keine Luft mehr im Gerät und im Hochdruckschlauch befindet. Den Abzug **9** loslassen. Die Einschaltsperre **10** drücken.

Drücken Sie den Ein-/Ausschalter **4**.

OBJ_BUCH-764-002.book Page 12 Thursday, January 13, 2011 3:33 PM

Die Sprühpistole **8** nach unten richten. Die Einschaltsperre **10** betätigen, um den Abzug **9** freizugeben. Den Abzug **9** ganz durchdrücken.

Autostop-Funktion

Das Gerät schaltet den Motor ab, sobald der Abzug **9** am Pistolengriff losgelassen wird. Gleichzeitig wird das System entlastet, wodurch die Lebensdauer erhöht und der Energieverbrauch reduziert wird. (Es kann ein kurzes Quietschgeräusch auftreten, dies ist völlig normal.)

Ausschalten

Abzug **9** loslassen. Die Einschaltsperre **10** drücken. Die Sprühpistole ist jetzt verriegelt und kann nicht aus Versehen betätigt werden.

Drücken Sie den Ein-/Ausschalter **4**.

Den Wasserhahn schließen. Den Netzstecker aus der Steckdose herausziehen.

Die Einschaltsperre **10** betätigen, um den Abzug **9** freizugeben. Den Abzug **9** ganz durchdrücken, bis im Gerät kein Wasserdruck mehr vorhanden ist. Abzug **9** loslassen. Die Einschaltsperre **10** drücken.

Den Wasserschlauch vom Gerät und dem Wasseranschluss abnehmen.

Selbstansaugfunktion

Das Gerät ist selbstansaugend und kann somit neben Wasser aus Wasserhähnen auch mit Wasser z. B. aus Teichen und Wasserfässern betrieben werden. **Wir empfehlen in diesem Fall einen zusätzlichen Wasserfilter (nicht im Lieferumfang enthalten).**

Stellen Sie sicher, das sich die Wasserfläche nicht tiefer als 1 Meter unter dem Gerät befindet.

Füllen Sie den Ansaugschlauch (nicht im Lieferumfang enthalten) mit Wasser, bevor Sie ihn an das Gerät anschließen. **Das Betreiben des Gerätes ohne Wasser (Trockenlauf), führt zur Beschädigung.**

Lassen Sie das Gerät ohne angeschlossene Sprühlanze laufen, bis das Wasser gleichmäßig fließt.

Schalten Sie das Gerät ab und montieren Sie die Sprühlanze.

Arbeitshinweise

Allgemeines

Stellen Sie sicher, dass der Hochdruckreiniger auf ebenem Untergrund steht.

Knicken Sie den Hochdruckschlauch nicht und fahren Sie nicht mit einem Fahrzeug darüber. Schützen Sie den Hochdruckschlauch vor scharfen Kanten oder Ecken.

Verwenden Sie den Rotationsstrahl nicht zum Autowaschen.

Fehlersuche

Die folgende Tabelle zeigt Ihnen Fehlersymptome, die mögliche Ursache sowie die korrekte Abhilfe, falls Ihr Hochdruckreiniger einmal nicht einwandfrei funktionieren sollte. Können Sie anhand dessen das Problem nicht lokalisieren und beseitigen, wenden Sie sich an Ihre Service-Werkstatt.

▶ **Achtung: Vor der Fehlersuche Gerät ausschalten und Netzstecker ziehen.**

Symptome	Mögliche Ursache	Abhilfe
Motor läuft nicht an	Stecker nicht angeschlossen	Stecker anschließen
	Steckdose defekt	Andere Steckdose benutzen
	Sicherung hat ausgelöst	Sicherung wechseln
	Verlängerungskabel beschädigt	Ohne Verlängerungskabel versuchen

OBJ_BUCH-764-002.book Page 13 Thursday, January 13, 2011 3:33 PM

Symptome	Mögliche Ursache	Abhilfe
Motor bleibt stehen	Sicherung hat ausgelöst	Sicherung austauschen
	Netzspannung nicht richtig	Netzspannung prüfen, muss der Angabe auf dem Typenschild entsprechen
Sicherung löst aus	Sicherung zu schwach	An einen Stromkreis anschließen, der passend zur Leistung des Hochdruckreinigers abgesichert ist
Überhöhter Arbeitsdruck	Düse teilweise verstopft	Düse reinigen (siehe Bild L)
Pulsierender Druck	Luft im Wasserschlauch oder Pumpe	Hochdruckreiniger mit offener Sprühpistole, offenem Wasserhahn und bei auf Niederdruck eingestellter Düse laufen lassen, bis ein gleichmäßiger Arbeitsdruck erreicht wird
	Wasserversorgung nicht korrekt	Prüfen, ob der Wasseranschluss den Angaben in den technischen Daten entspricht. Die kleinsten Wasserschläuche die verwendet werden dürfen, sind 1/2" oder Ø 13 mm
	Wasserfilter verstopft	Wasserfilter reinigen
	Wasserschlauch gequetscht oder geknickt	Wasserschlauch gerade auslegen
Druck gleichmäßig aber zu niedrig	Düse abgenutzt	Düse auswechseln
	Start-/Stoppventil abgenutzt	Abzug 5 mal schnell hintereinander betätigen
Motor läuft, aber kein Arbeitsdruck	Wasser nicht angeschlossen	Wasser anschließen
	Filter verstopft	Filter reinigen
Der Hochdruckreiniger startet von alleine	Pumpe oder Sprühpistole undicht	Wenden Sie sich an den autorisierten Bosch Kundendienst
Gerät ist undicht	Pumpe ist undicht	6 Tropfen pro Minute sind zulässig. Bei nicht normalen, beträchtlichen Undichtigkeiten Kontakt mit dem autorisierten Bosch Kundendienst aufnehmen

OBJ_BUCH-764-002.book Page 14 Thursday, January 13, 2011 3:33 PM

Wartung und Service

Wartung

▶ **Vor allen Arbeiten am Gerät Netzstecker ziehen und Wasseranschluss lösen.**

Hinweis: Führen Sie die folgenden Wartungsarbeiten regelmäßig aus, damit eine lange und zuverlässige Nutzung gewährleistet ist.

Untersuchen Sie das Gerät regelmäßig auf offensichtliche Mängel, wie lose Befestigung und verschlissene oder beschädigte Bauteile.

Prüfen Sie, ob Abdeckungen und Schutzvorrichtungen unbeschädigt und richtig angebracht sind. Führen Sie vor der Benutzung eventuell notwendige Wartungs- oder Reparaturarbeiten durch.

Sollte das Gerät trotz sorgfältiger Herstellungs- und Prüfverfahren einmal ausfallen, ist die Reparatur von einer autorisierten Kundendienststelle für Bosch-Gartengeräte ausführen zu lassen.

Geben Sie bei allen Rückfragen und Ersatzteilbestellungen bitte unbedingt die 10-stellige Sachnummer laut Typenschild des Gerätes an.

Filter reinigen/prüfen (siehe Bild M)

Entfernen Sie den Adapter **5** am Wasseranschluss und ziehen Sie das Sieb **16** heraus.

Das Sieb **16** kann mit einer Spitzzange leicht entfernt werden. Das Sieb spülen und wieder einsetzen. Ein beschädigtes Sieb ersetzen.

Der Hochdruckreiniger darf niemals verwendet werden, wenn das Sieb fehlt oder defekt ist.

Nach Gebrauch/Aufbewahrung

Das Äußere des Hochdruckreinigers mit Hilfe einer weichen Bürste und einem Lappen reinigen. Wasser, Lösemittel und Poliermittel dürfen nicht verwendet werden. Alle Verschmutzungen entfernen, insbesondere die Lüftungsschlitze des Motors reinigen.

Der Hochdruckreiniger wird durch Frost beschädigt, wenn er nicht vorher vollständig entleert wurde. Um das Gerät für die längere Lagerung in kalter Umgebung vorzubereiten, muss es ohne an Wasser angeschlossen zu sein betrieben werden, jedoch nicht länger als 30 s. Das Gerät sollte in einem frostfreien Raum gelagert werden.

Keine anderen Gegenstände auf das Gerät stellen.

Stellen Sie sicher, dass die Kabel während der Lagerung nicht eingeklemmt sind. Knicken Sie den Hochdruckschlauch nicht ab.

Kundendienst und Kundenberatung

Der Kundendienst beantwortet Ihre Fragen zu Reparatur und Wartung Ihres Produkts sowie zu Ersatzteilen. Explosionszeichnungen und Informationen zu Ersatzteilen finden Sie auch unter:
www.bosch-garden.com
Das Bosch-Kundenberater-Team hilft Ihnen gerne bei Fragen zu Kauf, Anwendung und Einstellung von Produkten und Zubehören.

www.bosch-do-it.de, das Internetportal für Heimwerker und Gartenfreunde.
www.dha.de, das komplette Service-Angebot der Deutschen Heimwerker Akademie.

Deutschland

Robert Bosch GmbH
Servicezentrum Elektrowerkzeuge
Zur Luhne 2
37589 Kalefeld – Willershausen
Tel. Kundendienst: +49 (1805) 70 74 10*
Fax: +49 (1805) 70 74 11*
(* Festnetzpreis 14 ct/min, höchstens 42 ct/min aus Mobilfunknetzen)
E-Mail: Servicezentrum.Elektrowerkzeuge@de.bosch.com
Tel. Kundenberatung: +49 (1803) 33 57 99
(Festnetzpreis 9 ct/min, höchstens 42 ct/min aus Mobilfunknetzen)
Fax: +49 (711) 7 58 19 30
E-Mail: kundenberatung.ew@de.bosch.com

Österreich

Tel.: +43 (01) 7 97 22 20 10
Fax: +43 (01) 7 97 22 20 11
E-Mail:
service.elektrowerkzeuge@at.bosch.com

OBJ_BUCH-764-002.book Page 15 Thursday, January 13, 2011 3:33 PM

Schweiz

Tel.: +41 (044) 8 47 15 11
Fax: +41 (044) 8 47 15 51

Luxemburg

Tel.: +32 (070) 22 55 65
Fax: +32 (070) 22 55 75
E-Mail: outillage.gereedschap@be.bosch.com

Umweltschutz

Umweltbelastende Chemikalien dürfen nicht in den Boden, ins Grundwasser, in Teiche, Flüsse etc. gelangen.

Bei der Verwendung von Reinigungsmitteln die Angaben auf der Verpackung und die vorgeschriebene Konzentration genau einhalten.

Bei der Reinigung von Motorfahrzeugen die örtlichen Vorschriften beachten: Es muss verhindert werden, dass abgesprühtes Öl ins Grundwasser gelangt.

Entsorgung

Hochdruckreiniger, Zubehör und Verpackungen sollen einer umweltgerechten Wiederverwertung zugeführt werden.

Werfen Sie Hochdruckreiniger nicht in den Hausmüll!

Nur für EU-Länder:

Gemäß der Europäischen Richtlinie 2002/96/EG über Elektro- und Elektronik-Altgeräte und ihrer Umsetzung in nationales Recht müssen nicht mehr gebrauchsfähige Elektro- und Elektronikgeräte getrennt gesammelt und einer umweltgerechten Wiederverwertung zugeführt werden.

Änderungen vorbehalten.

OBJ_BUCH-764-002.book Page 16 Thursday, January 13, 2011 3:33 PM

Safety Notes

Before start-up please read these instructions!

Before using the machine please read the operating instructions for your unit and comply in particular with these safety instructions. Please keep the instructions safe for later use.

The warning and information signs attached to the unit provide important information for safe operation.

Apart from the information in the operating instructions comply with the general safety regulations and regulations for the prevention of accidents.

Never direct the water jet at people, animals, the unit or electric components.

Power supply

- The voltage indicated on the rating plate must correspond to the voltage of the power source.
- We recommend that this equipment is only connected into a socket which is protected by a circuit-breaker that would be actuated by a 30 mA residual current.
- If the supply cord is damaged, it must be replaced by the manufacturer, its service agent or similarly qualified persons in order to avoid a hazard.
- Never touch the mains plug with wet hands.
- Do not pull plug while operating the device.
- Do not run over, crush or pull the power supply cable or extension lead, otherwise it may be damaged. Protect the cable from heat, oil and sharp edges.
- Do not use the appliance, if the power supply cable or important parts, e. g. high-pressure hose, trigger gun or safety devices are damaged.
- Warning: Inadequate extension cords can be dangerous.
- If an extension cord is used, the plug and socket must be of watertight construction. The extension cord must have a cross section in accordance with the operating instructions and be protected against splashed water. The connection must not be in water.
- When replacing plugs on the power supply cable or extension lead the spray water guard and mechanical stability must remain intact.

Water connection

- Comply with the regulations of your water supply company.
- All connecting hoses must have properly sealed joints.
- The appliance should never be used on the drinking water supply without a back flow valve. Water which has passed the back flow valve is regarded as undrinkable.
- The high-pressure hose must not be damaged (danger of bursting). A damaged high-pressure hose must be replaced immediately. Only use hoses and connections recommended by the manufacturer.
- High-pressure hoses, fittings and couplings are important for the safety of the appliance. Use only hoses, fittings and couplings recommended by the manufacturer.

Application

- Before use, check that the unit and operating equipment are in perfect condition and are safe to operate. Do not use the unit if it is not in perfect condition.
- Do not direct the jet against yourself or others in order to clean clothes or footwear.
- Never draw in solvent-containing liquids, undiluted acids, acetone or solvents! This includes petrol, paint thinners, heating oil. The sprayed vapour is highly flammable, explosive and toxic.

OBJ_BUCH-764-002.book Page 17 Thursday, January 13, 2011 3:33 PM

- The appropriate safety regulations must be observed when using the unit in dangerous areas (e.g. petrol stations). It is forbidden to operate the unit in potentially explosive locations.
- The unit must be placed on a solid base.
- Only use detergents recommended by the manufacturer and comply with the application, disposal and warning instructions of the detergent manufacturers.
- All current-conducting components in the working area must be protected against splashed water.
- The gun trigger must not be jammed in position “ON” during operation.
- Wear suitable protective clothing to protect against splashing from some parts. Do not use the appliance within the range of persons unless they also wear protective clothing.
- Vehicle tyres/tyre valves may only be cleaned from a minimum distance of 30 cm, otherwise the vehicle tyre/tyre valve could be damaged by the high-pressure jet. The first indication of this is a discoloration of the tyre. Damaged vehicle tyres/tyre valves can be extremely dangerous.
- Materials containing asbestos and other materials which contain substances which are hazardous to your health must not be sprayed.
- Detergents must not be used undiluted. The products are safe to use as they contain no acids, alkalis or substances which are detrimental to the environment. We recommend that the detergents are kept out of the reach of children. If detergent comes into contact with the eyes, wash immediately with plenty of water and if swallowed contact a doctor immediately.

Operation

- The operator must use the unit in accordance with the regulations. He/she must take local conditions into account and be aware of other people, especially children, when operating the unit.
- The unit may only be used by authorised persons who have received training or have demonstrated their ability to operate the unit. The unit must not be operated by children or juveniles (danger of accidents due to incorrect use of the unit). Children should be supervised to ensure that they do not play with the appliance.
- The unit is not intended for use by persons (including children) with reduced physical, sensory or mental capabilities, or lack of experience and knowledge, unless they have been given supervision or instruction concerning use of the unit by a person responsible for their safety.
- The unit must never be left unsupervised while the unit is switched on.
- The water jet from the high-pressure nozzle produces a recoil on the gun. You should therefore hold the gun and spray lance firmly with both hands.

Transport

- Switch off the motor and secure the unit before transporting.

Maintenance

- Switch off the unit prior to all cleaning and maintenance work and before replacing components. Pull out the mains plug if the unit is mains-operated.
- Repairs may only be carried out by authorised Bosch Service Centres.

Accessories and spare parts

- Only use accessories and spare parts which have been approved by Bosch. Original accessories and spare parts guarantee that the unit can be operated safely and without any breakdowns.

OBJ_BUCH-764-002.book Page 18 Thursday, January 13, 2011 3:33 PM

Product Description and Specifications

Read all safety warnings and all instructions. Failure to follow the warnings and instructions may result in electric shock, fire and/or serious injury.

Intended Use

The product is intended for cleaning areas and objects outside the house, tools, vehicles and boats, if the appropriate accessories such as cleaning agents approved by Bosch are used.

Intended use is related to operation within 0°C and 40°C ambient temperature.

This product should not be used for professional use.

Delivery Scope

Carefully remove the pressure washer from its packaging and check that you have all the following items:

- Power washer
- Power gun
- 4 Jet-lance
- Flexi-jet-lance (Aquatak Clic 135, Aquatak Clic 140)
- Inlet Connector
- Detergent tank with cap
- Handle
- 4 x Accessory holders
- Hardware pack incl. screws
- Operating instructions

When parts are missing or damaged, please contact your dealer.

Product Features

The numbering of the components shown refers to the representation of the pressure washer on the graphic pages.

1 Handle
2 Detergent tank
3 High pressure hose
4 Main switch
5 Inlet Connector
6 Supply cable
7 4 Jet-lance
8 Power gun
9 Trigger
10 Trigger safety lock
11 Serial number
12 Screws for handle assembly
13 Screws for holder assembly
14 Clip to secure the high pressure hose
15 Water inlet connection
16 Strainer

Accessories shown or described are not part of the standard delivery scope of the product. A complete overview of accessories can be found in our accessories program.

OBJ_BUCH-764-002.book Page 19 Thursday, January 13, 2011 3:33 PM

Technical Data

Power washer		Aquatak Clic 125	Aquatak Clic 130	Aquatak Clic 135	Aquatak Clic 140
Article number		3 600 H79 0..	3 600 H79 1..	3 600 H79 2..	3 600 H79 3..
Rated power	W	1800	2000	2100	2300
Supply Temperature max.	°C	60	60	60	60
Supply rate min.	l/min	9	9	9	9
Supply pressure max.	MPa*	0 – 0.6	0 – 0.6	0 – 0.6	0 – 0.6
Working pressure	MPa*	9	9.5	10	10.5
Max. pressure	MPa*	12.5	13	13.5	14
Flow rate	l/min	6.8	7.2	7.5	7.8
Flexi-jet-Lance		–	–	●	●
High pressure hose	m	6	9	9	12
Detergent tank capacity	l	1	1	1	1
Weight according to EPTA-Procedure 01/2003	kg	16.9	17.5	24.3	24.9
Protection class		⧈/II	⧈/II	⏚/I	⏚/I
Serial number		See serial number **11** (rating plate) on pressure washer.			

*0.6 MPa=6 bar/9 MPa=90 bar/9.5 MPa=95 bar/10 MPa=100 bar/10.5 MPa=105 bar/12.5 MPa=125 bar/13 MPa=130 bar/13.5 MPa=135 bar/14 MPa=140 bar

Noise/Vibration Information

Measured sound values determined according to 2000/14/EC (1.60 m height, 1 m distance away).

Typically the A-weighted noise levels of the product are: Sound pressure level 80 dB(A); sound power level 87 dB(A). Uncertainty K=3 dB.

Vibration total values (triax vector sum) determined according to EN 60335:
Vibration emission value a_h=3 m/s^2,
Uncertainty K=1 m/s^2.

Declaration of Conformity CE

We declare under our sole responsibility that the product described under “Technical data” is in conformity with the following standards or standardization documents: EN 60335 according to the provisions of the directives 2004/108/EC, 2006/42/EC, 2000/14/EC.

2000/14/EC: Guaranteed sound power level 90 dB(A). Conformity assessment procedure according to Annex V.

Equipment category: 27

Technical file at:
Bosch Lawn and Garden Ltd., PT-LG/EAE, Stowmarket, Suffolk IP14 1EY, England

Dr. Egbert Schneider	Dr. Eckerhard Strötgen
Senior Vice President Engineering	Head of Product Certification

Robert Bosch GmbH, Power Tools Division
D-70745 Leinfelden-Echterdingen
30.11.2010

OBJ_BUCH-764-002.book Page 20 Thursday, January 13, 2011 3:33 PM

Assembly

For Your Safety

- **Warning! Switch off, remove plug from mains before adjusting, cleaning or if cable is cut, damaged or entangled.**

Aquatak Clic 125/Aquatak Clic 130

Your pressure washer is double insulated for safety and requires no earth connection. The operating voltage is 230 V AC, 50 Hz (for non-EU countries 220 V, 240 V as applicable). Only use approved extension cables. Contact your Bosch Service Centre for details.

Aquatak Clic 135/Aquatak Clic 140

Your pressure washer requires an earth connection. The operating voltage is 230 V AC, 50 Hz (for non-EU countries 220 V, 240 V as applicable). Only use approved extension cables. Contact your Bosch Service Centre for details.

If you want to use an extension cable when operating your high pressure washer, only the following cable dimensions should be used:

- 1.5 mm^2 – max length 20 m
- 2.5 mm^2 – max length 50 m

Note: If an extension cable is used it must be earthed and connected through the plug to the earth cable of your supply network in accordance with prescribed safety regulations.

If in doubt contact a qualified electrician or the nearest Bosch Service Centre.

- **WARNING! Inadequate extension cables can be dangerous. Extension cable, plug and socket must be of watertight construction and intended for outdoor use.**

Cable connections should be kept dry and off the ground.

It is recommended for increased electrical safety to use a Residual Current Device (RCD) with a tripping current of not more than 30 mA. Always check your RCD every time you use it.

If the supply cord is damaged, it must be replaced by a Bosch Service Centre.

Products sold in GB only: Your product is fitted with an BS 1363/A approved electric plug with internal fuse (ASTA approved to BS 1362).
If the plug is not suitable for your socket outlets, it should be cut off and an appropriate plug fitted in its place by an authorised customer service agent. The replacement plug should have the same fuse rating as the original plug.
The severed plug must be disposed of to avoid a possible shock hazard and should never be inserted into a mains socket elsewhere.
Products sold in AUS and NZ only: Use a residual current device (RCD) with a rated residual current of 30 mA or less.

Assembly

Assembly of Product (see figure A)

Fix the top handle **1** to the pressure washer using screws **12**.

Fix the holder to the pressure washer using screws **13**.

Slide detergent tank into position as shown.

Connecting high pressure gun to lance (see figures B and E)

Insert the 4 jet-lance **7** into power gun **8**. Depress and turn the jet-lance 90° clockwise to lock in place.

Connecting high pressure hose to gun (see figures C–D)

Join high pressure hose to gun as shown.

Secure with clip **14** as shown, check if secure by pulling on high pressure hose.

Water connection (see figures H and J)

Screw inlet connector **5** onto machine water inlet connection **15**.

Attach water supply hose (not supplied) to the mains water supply and machine.

High pressure hose/Supply cable (see figures I and K)

Pull out the pressure hose **3** and supply cable **6** of the pressure washer.

OBJ_BUCH-764-002.book Page 21 Thursday, January 13, 2011 3:33 PM

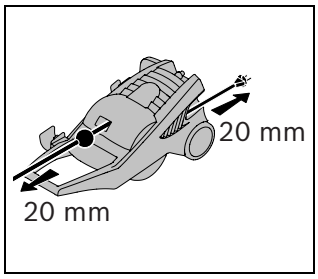

To store pressure hose **3** or supply cable **6**, pull the hose or cable briefly (the hose or cable rolls up automatically).

Note: Always pull out the pressure hose and supply cable completely when using the pressure washer.

Adjusting 4 Jet-lance (see figure F)

The 4 jet-lance has 4 different modes, which can be selected by rotating the nozzle.

Low pressure fan jet – for application of detergents.

High pressure fan jet – for cleaning sensitive surfaces like cars, garden furniture etc.

Roto jet – for powerful cleaning of larger areas like patios, driveways, etc.

Never use the roto jet mode to clean motor vehicles.

Pencil jet – for cleaning with maximum power in smaller areas e. g. barbecues, chewing gum on patio etc. Suitable for extremely dirty surfaces.

Operating with Detergents

- **Only use Bosch approved detergents. Unsuitable detergents may damage the unit and the object being cleaned.**

Fill the detergent tank **2** with diluted detergent, as recommended.

To spray detergent rotate the nozzle of the 4 Jet-lance to **low pressure fan jet mode**.

Read the detergent label for additional instructions.

Always wet the object first.

Apply detergent to the object from the bottom up.

Give the detergent time to work, but never leave it to dry.

Rinse from top and work downwards.

Flexi-jet-lance (depending on model) (see figures B and E)

Turn the 4 jet-lance **7** 90° anti-clockwise. Extract the 4 jet-lance.

Insert the flexi-jet-lance into the power gun **8**. Depress and turn the flexi-jet-lance 90° clockwise to lock in place.

Operation

Starting and Stopping (see figure G)

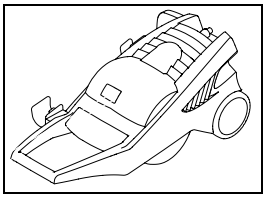

Before starting ensure product is in horizontal position.

Starting

Connect the product to the mains supply ensuring that the mains switch is in the off position.

Attach water supply hose (not supplied) to the mains water supply and machine.

Open water tap.

Press the safety lock **10** to release the trigger **9**. Fully press the trigger **9** until there is a constant flow of water to clear the air from the machine and water supply hose. Release trigger **9**. Press the trigger safety lock **10**.

Press on/off switch **4**.

Point the power gun **8** downwards. Press the trigger safety lock **10** to release the trigger **9**. Fully press the trigger **9**.

OBJ_BUCH-764-002.book Page 22 Thursday, January 13, 2011 3:33 PM

Autostop function

The machine is designed to switch off the motor when the trigger **9** is released on the gun. This feature relieves high pressure from the system to achieve a longer lifetime and lower energy consumption. (A short squeaking noise can occur and is completely normal.)

Stopping

Release trigger **9**. Press the trigger safety lock **10**. The power gun is now locked and can not be operated accidentally.

Press on/off switch **4**.

Close water tap. Unplug the machine from the mains supply.

Press the trigger safety lock **10** to release the trigger **9**. Fully press the trigger **9** until there is no more water pressure in the machine. Release trigger **9**. Press the trigger safety lock **10**.

Disconnect water supply hose from machine and water supply.

Self priming function

The machine can also operate with water from sources other than a water tap, e. g. ponds and water butts due to the self priming function. **The use of an additional water filter (not supplied) is highly recommended for this kind of use.**

Make sure the water source is situated no more than 1 m below the level of the machine.

Fill water supply hose (not supplied) with water before connecting it to the machine. **Running the machine without water (running dry) will damage it.**

Run machine without lance attached until there is a constant flow of water.

Turn off machine and connect lance.

Working Advice

General

Ensure that the pressure washer is on level ground.

Do not kink or drive a motor vehicle over the high pressure hose. Do not expose the high pressure hose to sharp edges or corners.

Never use the roto jet mode to clean motor vehicles.

Troubleshooting

The following chart lists problem symptoms, possible causes and corrective action, if your pressure washer does not operate properly. If these do not identify and correct the problem, contact your service agent.

▶ **Warning: Switch off and remove plug from mains before investigating fault.**

Problem	Possible Cause	Corrective Action
Motor refuses to start	Plug not connected	Connect plug
	Mains socket faulty	Use another socket
	Fuse faulty/blown	Replace fuse
	Extension cable damaged	Try without extension cable
Motor stops	Fuse faulty/blown	Replace fuse
	Wrong mains voltage	Check that mains voltage corresponds to specifications on the model tag

OBJ_BUCH-764-002.book Page 23 Thursday, January 13, 2011 3:33 PM

Problem	Possible Cause	Corrective Action
Fuses blow	Fuses incorrectly rated	Change to a mains supply higher than the pressure washer amp consumption
Excessive working pressure	Nozzle partly blocked	Clean nozzle (see figure L)
Pressure pulsating	Air in the inlet water supply hose/pump	Allow pressure washer to run with open spray handle and nozzle at low pressure until regular working pressure is obtained
	Inadequate water supply	Check that the water supply corresponds to specifications. The minimum specification for the water supply hose is 1/2" or 13 mm diameter
	Water strainer blocked	Clean water strainer
	Water supply hoses squeezed	Straighten out kinked water supply hoses
Pressure too low, but steady	Nozzle worn	Change the nozzle
	Start/stop valve worn	Activate trigger five times in quick succession
Motor starts up but no working pressure	No water supply	Connect water supply
	Water strainer clogged up	Clean the water strainer
The pressure washer starts irregularly by itself	Pump/power gun leaky	Contact your Bosch Service Centre
Water leaks from machine	Leaking pump	6 drops per minute are permissible. In case of more serious leakage, you should contact your Bosch Service Centre

Maintenance and Service

Maintenance

▶ **Stop, remove plug from the power supply and disconnect from water supply.**

Note: To ensure long and reliable service, carry out the following maintenance regularly.

Regularly check for obvious defects such as loose fixings, and worn or damaged components.

Check that covers and guards are undamaged and correctly fitted. Carry out necessary maintenance or repairs before using.

If the machine should happen to fail despite the care taken in manufacture and testing, repair should be carried out by an authorised customer service agent for Bosch garden products.

In all correspondence and spare parts orders, please always include the 10-digit article number given on the type plate of the machine.

OBJ_BUCH-764-002.book Page 24 Thursday, January 13, 2011 3:33 PM

Cleaning/inspecting the strainer (see figure M)

Expose the strainer **16** in the machine water inlet connection by removing the inlet connector **5**.

The strainer **16** can be easily removed with long nose pliers. Rinse and replace. If damaged replace.

Never use the pressure washer without the strainer or a damaged strainer.

After use/Storage

Clean the exterior of the machine thoroughly using a soft brush or cloth. Do not use water, solvents or polishes. Remove all debris, especially from the ventilation slots.

Frost will damage a pressure washer that has not been completely emptied of water. To prepare machine for longer storage in cold conditions, run without connecting to water supply for no more than 30 seconds. The machine should be stored in a frost free room.

Do not place other objects on top of the machine.

Ensure cables are not trapped when storing. Do not kink high pressure hose.

After-sales Service and Customer Assistance

Our after-sales service responds to your questions concerning maintenance and repair of your product as well as spare parts. Exploded views and information on spare parts can also be found under:
www.bosch-garden.com
Our customer service representatives can answer your questions concerning possible applications and adjustment of products and accessories.

Great Britain

Robert Bosch Ltd. (B.S.C.)
P.O. Box 98
Broadwater Park
North Orbital Road
Denham
Uxbridge
UB 9 5HJ
Tel. Service: +44 (0844) 736 0109
Fax: +44 (0844) 736 0146
E-Mail: boschservicecentre@bosch.com

Ireland

Origo Ltd.
Unit 23 Magna Drive
Magna Business Park
City West
Dublin 24
Tel. Service: +353 (01) 4 66 67 00
Fax: +353 (01) 4 66 68 88

Australia, New Zealand and Pacific Islands

Robert Bosch Australia Pty. Ltd.
Power Tools
Locked Bag 66
Clayton South VIC 3169
Customer Contact Center
Inside Australia:
Phone: +61 (01300) 307 044
Fax: +61 (01300) 307 045
Inside New Zealand:
Phone: +64 (0800) 543 353
Fax: +64 (0800) 428 570
Outside AU and NZ:
Phone: +61 (03) 9541 5555
www.bosch.com.au

Republic of South Africa

Customer service
Hotline: +27 (011) 6 51 96 00

Gauteng – BSC Service Centre
35 Roper Street, New Centre
Johannesburg
Tel.: +27 (011) 4 93 93 75
Fax: +27 (011) 4 93 01 26
E-Mail: bsctools@icon.co.za

OBJ_BUCH-764-002.book Page 25 Thursday, January 13, 2011 3:33 PM

KZN – BSC Service Centre
Unit E, Almar Centre
143 Crompton Street
Pinetown
Tel.: +27 (031) 7 01 21 20
Fax: +27 (031) 7 01 24 46
E-Mail: bsc.dur@za.bosch.com

Western Cape – BSC Service Centre
Democracy Way, Prosperity Park
Milnerton
Tel.: +27 (021) 5 51 25 77
Fax: +27 (021) 5 51 32 23
E-Mail: bsc@zsd.co.za

Bosch Headquarters
Midrand, Gauteng
Tel.: +27 (011) 6 51 96 00
Fax: +27 (011) 6 51 98 80
E-Mail: rbsa-hq.pts@za.bosch.com

Environmental Protection

Chemicals dangerous to the environment must not be allowed to enter the ground, ground water or ponds, streams, etc.

For the use of cleaning agents, observe the instructions on the package and the prescribed concentration exactly.

For the cleaning of motor vehicles the local regulations should be observed: Do not allow oil sprayed off to enter into the ground water. Recycle raw materials instead of waste disposal.

Disposal

The pressure washer, accessories and packaging should be sorted for environmental-friendly recycling.

Do not dispose of pressure washers into household waste!

Only for EC countries:

According to the European directive 2002/96/EC for Waste Electrical and Electronic Equipment and its implementation into national law, electrical and electronic equipment that are no longer usable must be collected separately and disposed of in an environmentally correct manner.

Subject to change without notice.

OBJ_BUCH-764-002.book Page 26 Thursday, January 13, 2011 3:33 PM

Avertissements de sécurité

Avant d'utiliser cet appareil, lire absolument ces instructions et les respecter scrupuleusement !

Avant de mettre l'appareil en service, lire les instructions d'utilisation et respecter notamment ces instructions de sécurité. Conserver les instructions d'utilisation pour une utilisation ultérieure.

Vous trouverez des indications importantes pour un service sans risques sur les plaques d'avertissement se trouvant sur l'appareil.

Outre les indications figurant dans les instructions de service, respecter les instructions générales de sécurité et de prévention des accidents.

Ne pas diriger le jet d'eau vers des personnes, animaux, l'appareil ou les parties électriques.

Branchement électrique

- La tension de la source de courant doit coïncider avec les indications se trouvant sur la plaque signalétique de l'appareil.
- Il est recommandé de ne brancher cet appareil que sur une prise de courant protégée par un dispositif à courant différentiel résiduel avec un courant de défaut de 30 mA.
- Dans le cas où un remplacement de la fiche de raccordement s'avèrerait nécessaire, ceci ne doit être effectué que par le fabricant, par une station de Service Après-Vente agréée ou une personne qualifiée afin d'éviter tous risques liés à la sécurité.
- Ne touchez jamais la prise électrique avec des mains humides.
- Ne retirez pas la prise électrique pendant que vous travaillez avec l'appareil.
- N'écrasez pas le câble d'alimentation ou la rallonge, ne les coincez pas et ne les tirez pas sous risque de les endommager. Protégez le câble contre la chaleur, l'huile et les bords tranchants.
- N'utilisez pas l'appareil si le câble de secteur ou des éléments importants, tels que tuyau haute pression, lance pulvérisatrice ou dispositifs de sécurité sont endommagés.
- Attention : Des rallonges électriques non conformes aux instructions peuvent être dangereuses.
- Lorsqu'une rallonge électrique est utilisée, la fiche et le raccordement doivent être étanches. La section de la rallonge électrique doit être conforme aux indications dans la notice d'utilisation et le câble doit être protégé contre les projections d'eau. La connexion électrique ne doit pas se trouver dans l'eau.
- Lorsque la fiche du câble d'alimentation ou de la rallonge est remplacée, la protection contre les projections d'eau et la stabilité mécanique doivent rester inchangées.

Raccord de robinet

- Respectez les prescriptions de l'entreprise d'approvisionnement en eau responsable.
- Le vissage de tous les tuyaux de raccordement doit être étanche.
- L'appareil ne doit jamais être branché sur une l'alimentation en eau potable sans dispositif de clapet anti-retour. L'eau qui a coulé au travers du dispositif de clapet anti-retour n'est plus considérée comme potable.
- Le tuyau flexible haute pression ne doit pas être endommagé (risque d'éclatement). Un tuyau flexible haute pression endommagé doit être remplacé immédiatement. Seuls les tuyaux et raccordements recommandés par le fabricant doivent être utilisés.
- Les tuyaux haute pression, robinetteries et raccords sont importants pour la sécurité de l'appareil. N'utilisez que les tuyaux, robinetteries et raccords recommandés par le fabricant.

OBJ_BUCH-764-002.book Page 27 Thursday, January 13, 2011 3:33 PM

Utilisation

- Avant d'utiliser l'appareil avec les accessoires correspondants, vérifiez s'ils sont en parfait état et assurez-vous de la sécurité de service. Au cas où leur état ne serait pas impeccable, l'appareil ne doit pas être utilisé.
- Ne dirigez pas le jet d'eau sous pression vers vous-même ou vers d'autres personnes pour nettoyer des vêtements ou des chaussures.
- Il est interdit d'aspirer des liquides contenant des solvants, des acides non dilués, de l'acétone ou des solvants y compris l'essence, des diluants ou du fuel car le brouillard de pulvérisation de ces substances est fortement inflammable, explosif et toxique.
- En cas d'utilisation de l'appareil à des endroits à risques (stations de service, p. ex.), respectez les prescriptions de sécurité correspondantes en vigueur. Il est interdit d'utiliser l'appareil dans des locaux où il y a risque d'explosion.
- L'appareil doit être posé sur un fond solide.
- N'utilisez que des détergents recommandés par le fabricant de l'appareil et respectez les indications d'utilisation, d'évacuation et d'avertissement y figurant.
- Toutes les pièces sous tension dans l'endroit de travail doivent être étanches aux projections d'eau.
- La gâchette de déclenchement de la lance pulvérisatrice ne doit pas être bloquée dans la position « ON ».
- Portez des vêtements de protection appropriés pour vous protéger contre les éclaboussures. N'utilisez pas l'appareil à portée de personnes, à moins que celles-ci ne portent des vêtements de protection.
- Afin d'éviter un endommagement par le jet à haute pression, ne nettoyez les pneus d'un véhicule/les soupapes qu'en respectant une distance minimale de 30 cm. Le changement de couleur d'un pneu peut constituer un premier indice d'endommagement. Des pneus endommagés/des soupapes endommagées constituent un danger de mort.
- Il est interdit de nettoyer au jet à haute pression des matériaux contenant de l'amiante et d'autres matériaux contenant des matières nocives.
- N'utilisez pas les détergents recommandés non dilués. Ces produits sont sûrs dans la mesure où ils ne contiennent pas d'acides, ni de lessive alcaline ou de matières nuisibles à l'environnement. Nous recommandons de garder les détergents dans un endroit inaccessible aux enfants. En cas de contact du détergent avec les yeux, rincez-les soigneusement avec de l'eau et en cas d'avalement, consultez immédiatement un médecin.

Mode d'emploi

- L'utilisateur ne doit utiliser l'appareil que conformément à sa destination. Respectez les conditions locales existantes. Lors du travail, faites particulièrement attention aux personnes notamment aux enfants.
- L'appareil ne doit être utilisé que par des personnes initiées à son utilisation et à son maniement ou par des personnes pouvant prouver qu'elles savent utiliser l'appareil. Ne laissez jamais un enfant ou un adolescent se servir de l'appareil. Les enfants doivent être surveillés pour assurer qu'ils ne jouent pas avec l'appareil.
- Cet appareil n'est pas conçu pour être utilisé par des personnes (enfants compris) souffrant d'un handicap physique, sensoriel ou mental ou par des personnes n'ayant pas l'expérience et/ou les connaissances nécessaires, à moins qu'elles ne soient surveillées par une personne responsable de leur sécurité ou qu'elles aient été instruites quant au maniement de l'appareil.
- Ne laissez jamais l'appareil sans surveillance tant qu'il est mis en marche.
- Le jet d'eau sortant de la tuyère à haute pression provoque un contre-coup. Pour cela, tenez toujours bien le pistolet pulvérisateur et la lance pulvérisatrice avec les deux mains.

OBJ_BUCH-764-002.book Page 28 Thursday, January 13, 2011 3:33 PM

Transport

- Avant de transporter l'appareil, arrêtez-le et bloquez-le.

Entretien

- Avant tous travaux de nettoyage et d'entretien et avant de changer des accessoires, mettez à l'arrêt l'appareil. Retirez la fiche de la prise, si l'appareil fonctionne sur tension réseau.
- Les travaux de réparation ne doivent être effectués que par une station de Service Après-Vente agréée Bosch.

Accessoires et pièces de rechange

- Seuls les accessoires et pièces de rechange autorisés par le fabricant peuvent être utilisés. Les accessoires et pièces de rechange d'origine assurent un service impeccable de l'appareil.

Description et performances du produit

Il est impératif de lire toutes les consignes de sécurité et toutes les instructions. Le non-respect des avertissements et instructions indiqués ci-après peut conduire à une électrocution, un incendie et/ou de graves blessures.

Utilisation conforme

L'appareil est conçu pour nettoyer des surfaces et objets à l'extérieur, des outils, véhicules et bateaux, à condition que les accessoires correspondants, tels que les détergents autorisés par Bosch, sont utilisés.

L'utilisation conforme se rapporte à une température ambiante située entre 0 °C et 40 °C.

Ce produit n'est pas approprié pour un usage industriel.

Accessoires fournis

Retirez avec précaution le nettoyeur haute pression de l'emballage et vérifiez si tous les éléments suivants sont complets :

- Nettoyeur haute pression
- Lance pulvérisatrice
- Lance à 4 jets
- Lance flexible (Aquatak Clic 135, Aquatak Clic 140)
- Raccord
- Réservoir de détergent avec capuchon
- Manette
- 4 x Fixation pour accessoires
- Jeu de pièces avec vis
- Instructions d'utilisation

S'il vous manque des éléments ou si l'un d'eux est endommagé, veuillez contacter votre revendeur.

Eléments de l'appareil

La numérotation des éléments de l'appareil se réfère à la représentation du nettoyeur haute pression sur la page graphique.

1 Poignée
2 Réservoir de détergent
3 Tuyaux flexibles haute pression
4 Interrupteur
5 Raccord
6 Câble d'alimentation
7 Lance à 4 jets
8 Lance pulvérisatrice
9 Gâchette
10 Verrouillage de mise en fonctionnement pour la gâchette
11 Numéro de série
12 Vis de montage de la poignée
13 Vis de montage du support
14 Clip de blocage du tuyau haute pression
15 Raccord d'alimentation
16 Filtre

Les accessoires décrits ou illustrés ne sont pas tous compris dans la fourniture. Vous trouverez les accessoires complets dans notre programme d'accessoires.

OBJ_BUCH-764-002.book Page 29 Thursday, January 13, 2011 3:33 PM

Caractéristiques techniques

Nettoyeur haute pression		Aquatak Clic 125	Aquatak Clic 130	Aquatak Clic 135	Aquatak Clic 140
N° d'article		3 600 H79 0..	3 600 H79 1..	3 600 H79 2..	3 600 H79 3..
Puissance nominale absorbée	W	1800	2000	2100	2300
Température alimentation max.	°C	60	60	60	60
Débit d'eau alimentation min.	l/min	9	9	9	9
Pression d'eau alimentation max.	MPa*	0 – 0,6	0 – 0,6	0 – 0,6	0 – 0,6
Pression nominale	MPa*	9	9,5	10	10,5
Pression maximale	MPa*	12,5	13	13,5	14
Débit	l/min	6,8	7,2	7,5	7,8
Lance flexible		–	–	●	●
Tuyau haute pression	m	6	9	9	12
Volume du réservoir de détergent	l	1	1	1	1
Poids suivant EPTA-Procedure 01/2003	kg	16,9	17,5	24,3	24,9
Classe de protection		⧈/II	⧈/II	⏚/I	⏚/I
Numéro de série	Voir numéro de série **11** (plaque signalétique) sur le nettoyeur haute pression				

*0,6 MPa=6 bar/9 MPa=90 bar/9,5 MPa=95 bar/10 MPa=100 bar/10,5 MPa=105 bar/12,5 MPa=125 bar/ 13 MPa=130 bar/13,5 MPa=135 bar/14 MPa=140 bar

Niveau sonore et vibrations

Valeurs de mesure du niveau sonore relevées conformément à 2000/14/CE (hauteur 1,60 m, distance 1 m).

Les mesures réelles (A) des niveaux sonores de l'appareil sont : Niveau de pression acoustique 80 dB(A) ; niveau d'intensité acoustique 87 dB(A). Incertitude K =3 dB.

Valeurs totales des vibrations (somme vectorielle des trois axes directionnels) relevées conformément à la norme EN 60335 :
Valeur d'émission vibratoire a_h =3 m/s^2, incertitude K =1 m/s^2.

Déclaration de conformité CE

Nous déclarons sous notre propre responsabilité que le produit décrit sous « Caractéristiques Techniques » est en conformité avec les normes ou documents normatifs suivants : EN 60335 conformément aux termes des réglementations en vigueur 2004/108/CE, 2006/42/CE, 2000/14/CE.
2000/14/CE : Niveau d'intensité acoustique garanti 90 dB(A). Procédures d'évaluation de la conformité conformément à l'annexe V.

Catégorie des produits : 27

Dossier technique auprès de :
Bosch Lawn and Garden Ltd., PT-LG/EAE, Stowmarket, Suffolk IP14 1EY, England

OBJ_BUCH-764-002.book Page 30 Thursday, January 13, 2011 3:33 PM

Dr. Egbert Schneider
Senior Vice President
Engineering

Dr. Eckerhard Strötgen
Head of Product
Certification

Robert Bosch GmbH, Power Tools Division
D-70745 Leinfelden-Echterdingen
30.11.2010

Montage

Pour votre sécurité

- **Attention ! Avant d'effectuer des travaux de maintenance ou de nettoyage, arrêtez l'appareil et débranchez la fiche de la prise de courant. Ceci vaut également lorsque le câble électrique est endommagé, coupé ou emmêlé.**

Aquatak Clic 125/Aquatak Clic 130

Pour des raisons de sécurité, le nettoyeur haute pression est équipé d'une double isolation et ne nécessite pas de prise de terre. La tension de fonctionnement est de 230 V CA, 50 Hz (pour les pays hors de l'Union européenne 220 V, 240 V suivant la version). N'utilisez qu'une rallonge électrique homologuée. Pour des renseignements supplémentaires, contactez le Service Après-Vente habilité.

Aquatak Clic 135/Aquatak Clic 140

Ce nettoyeur haute pression nécessite un raccordement de protection à la terre. La tension de fonctionnement est de 230 V CA, 50 Hz (pour les pays hors de l'Union européenne 220 V, 240 V suivant la version). N'utiliser qu'une rallonge électrique homologuée. Pour des renseignements supplémentaires, contactez le Service Après-Vente habilité.

Au cas où une rallonge devrait être utilisée pour travailler avec le nettoyeur haute pression, les sections de conducteur suivantes sont nécessaires :

– 1,5 mm^2 pour une longueur max. de 20 m
– 2,5 mm^2 pour une longueur max. de 50 m

Remarque : Au cas où une rallonge devrait être utilisée, celle-ci doit disposer, conformément à la description figurant dans les instructions de sécurité, d'un câble de protection de terre raccordé à la terre de l'installation électrique par l'intermédiaire de la fiche.

En cas de doute, consultez un électricien de formation ou le Service Après-Vente Bosch le plus proche.

- **PRECAUTION : Des rallonges non conformes aux instructions peuvent être dangereuses. Les versions de câble de rallonge, fiche et accouplement doivent être étanches à l'eau et autorisées pour l'extérieur.**

Les connexions de câble doivent être sèches et ne pas reposer sur le sol.

Pour plus de sécurité, il est recommandé d'utiliser un disjoncteur différentiel avec un courant de défaut de 30 mA maximum. Avant chaque utilisation de la machine, contrôlez ce disjoncteur différentiel.

Si le câble d'alimentation est endommagé, il ne doit être réparé que dans un atelier agréé Bosch.

Montage

Montage de l'appareil (voir figure A)

Serrez la manette **1** à l'aide des vis **12** sur le nettoyeur haute pression.

Serrez la manette à l'aide des vis **13** sur le nettoyeur haute pression.

Poussez le réservoir de détergent dans sa position comme indiqué.

Raccordement de la lance sur la lance pulvérisatrice (voir figures B et E)

Montez la lance à 4 jets **7** sur la lance pulvérisatrice **8**. Poussez la lance à 4 jets et tournez-la de 90° dans le sens des aiguilles d'une montre.

Raccordement du tuyau haute pression sur la lance pulvérisatrice (voir figures C – D)

Raccordez le tuyau haute pression sur la lance pulvérisatrice conformément à la figure.

Bloquez le raccordement à l'aide du clip **14** conformément à la figure et tirez sur le tuyau haute pression pour vérifier s'il est bien bloqué.

OBJ_BUCH-764-002.book Page 31 Thursday, January 13, 2011 3:33 PM

Raccord de robinet (voir figures H et J)

Vissez le raccord **5** sur le raccord de robinet **15** de l'appareil.

Raccorder le tuyau d'eau (non fourni) sur le raccord de robinet et l'appareil.

Tuyau flexible haute pression/câble d'alimentation (voir figures I et K)

Retirez le tuyau flexible haute pression **3** et le câble d'alimentation **6** du nettoyeur haute pression.

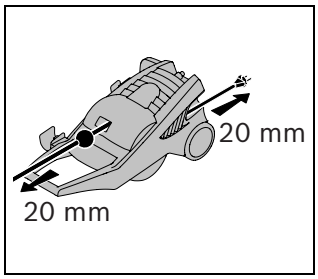

Tirez d'un coup sec sur le tuyau flexible haute pression **3** ou sur le câble d'alimentation **6** de sorte à ce qu'il s'enroule automatiquement pour le stockage.

Note : Sortez toujours complètement le tuyau flexible haute pression et le câble d'alimentation pendant l'utilisation du nettoyeur haute pression.

Réglage de la lance à 4 jets (voir figure F)

La lance à 4 jets dispose de quatre différents modes de service qui peuvent être réglés en tournant la buse.

Jet en éventail à basse pression – pour l'utilisation avec détergents.

Jet en éventail à haute pression – pour le nettoyage de surface sensibles telles que voitures, meubles de jardin etc.

Jet rotatif – pour le nettoyage puissant de plus grandes surfaces telles que terrasses, voies d'accès etc.

N'utilisez pas le jet rotatif pour laver votre voiture.

Jet en forme de lame mince – pour un nettoyage avec la plus haute puissance de petites surfaces telles que grilles de barbecue, chewing-gums sur les trottoirs etc. Approprié pour les surfaces fortement encrassées.

Travail avec détergents

- **N'utilisez que des détergents agréés par Bosch. Les détergents non appropriés risquent d'endommager l'appareil et l'objet à nettoyer.**

Remplissez le réservoir de détergent **2** avec un détergent dilué suivant les recommandations.

Lorsque vous vaporisez du détergent, tournez la buse de la lance à 4 jets dans **la position à pression basse**.

Lisez les instructions supplémentaires se trouvant sur la plaque d'avertissement du détergent.

Humidifiez toujours d'abord l'objet à nettoyer.

Appliquez le détergent en allant du bas vers le haut.

Laissez agir le détergent un petit moment, mais ne laissez pas sécher.

Lors du rinçage, travaillez de haut en bas.

Lance flexible (suivant le modèle) (voir figures B et E)

Tournez la lance à 4 jets **7** 90° dans le sens inverse des aiguilles d'une montre. Sortez la lance à 4 jets.

Enfoncez la lance flexible dans la poignée de la lance **8**. Tournez la lance flexible 90° dans le sens des aiguilles d'une montre pour la bloquer.

Fonctionnement

Mise en marche/arrêt (voir figure G)

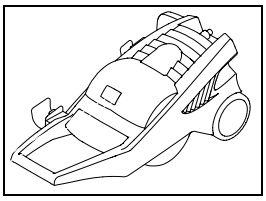

Avant de mettre l'appareil en service, assurez-vous que l'appareil se trouve dans une position horizontale.

OBJ_BUCH-764-002.book Page 32 Thursday, January 13, 2011 3:33 PM

Mise en marche

Veillez à ce que l'interrupteur se trouve dans la position « 0 » et branchez l'appareil sur la prise.

Raccorder le tuyau d'eau (non fourni) sur le raccord de robinet et l'appareil.

Ouvrez le robinet.

Actionnez le verrouillage de mise en fonctionnement **10** afin de déverrouiller la gâchette **9**. Appuyez à fond sur la gâchette **9** jusqu'à ce que l'eau coule de manière régulière et qu'il n'y ait plus d'air dans l'appareil et dans le tuyau haute pression. Lâchez la gâchette **9**. Appuyez sur le verrouillage de mise en fonctionnement **10**.

Appuyez sur l'interrupteur Marche/Arrêt **4**.

Dirigez la lance pulvérisatrice **8** vers le bas. Actionnez le verrouillage de mise en fonctionnement **10** afin de déverrouiller la gâchette **9**. Appuyez à fond sur la gâchette **9**.

Fonction autostop (arrêt automatique)

L'appareil arrête le moteur dès que la gâchette **9** sur la poignée de la lance est relâchée. Ceci sollicite moins l'appareil, en augmente la durée de vie et réduit la consommation en énergie. (Il est possible qu'un bref grincement se fasse entendre, ce qui est tout à fait normal.)

Arrêt

Lâchez la gâchette **9**. Appuyez sur le verrouillage de mise en fonctionnement **10**. La lance pulvérisatrice est alors verrouillée et ne peut plus être actionnée par mégarde.

Appuyez sur l'interrupteur Marche/Arrêt **4**.

Fermez le robinet. Retirez la fiche de la prise de courant.

Actionnez le verrouillage de mise en fonctionnement **10** afin de déverrouiller la gâchette **9**. Appuyez à fond sur la gâchette **9** jusqu'à ce qu'il n'y ait plus de pression d'eau dans l'appareil. Lâchez la gâchette **9**. Appuyez sur le verrouillage de mise en fonctionnement **10**.

Détachez le tuyau d'eau de l'appareil et du raccord de robinet.

Fonction auto-aspiration

L'appareil est auto-aspirant et fonctionne avec de l'eau de robinet ainsi qu'avec de l'eau provenant d'étangs et de fûts par ex. **Dans ce cas, nous recommandons un filtre à eau supplémentaire (pas compris dans la livraison de l'appareil).**

Assurez-vous que la surface de l'eau ne se trouve pas plus d'un 1 m au-dessous de l'appareil.

Remplissez le tuyau d'aspiration (pas compris dans la livraison de l'appareil) d'eau avant de le raccorder à l'appareil. **Faites fonctionner l'appareil sans eau (marche à sec) entraîne l'endommagement de celui-ci.**

Faites marcher l'appareil sans que le tube de pression ne soit raccordé jusqu'à ce que l'eau coule régulièrement.

Arrêtez l'appareil et montez le tube de pression.

Instructions d'utilisation

Généralités

Assurez-vous que le nettoyeur haute pression se trouve sur une surface plane.

Ne pliez pas le tuyau flexible haute pression et ne passez pas dessus avec un véhicule. Protégez le tuyau flexible haute pression de bords et de coins tranchants.

N'utilisez pas le jet rotatif pour laver votre voiture.

OBJ_BUCH-764-002.book Page 33 Thursday, January 13, 2011 3:33 PM

Dépistage d'erreurs

Le tableau suivant indique les types de pannes et leurs causes possibles et vous indique comment vous pouvez y remédier si votre nettoyeur haute pression ne fonctionne pas correctement. Si malgré cela vous n'arrivez pas à cerner le problème et à le résoudre, contactez votre Service Après-Vente.

▶ **Attention : Avant de procéder au dépannage, arrêtez l'appareil et retirez la fiche de la prise de courant.**

Problème	Cause possible	Remède
Le moteur ne démarre pas	La fiche n'est pas branchée	Brancher la fiche
	Prise de courant défectueuse	Utiliser une autre prise
	Le fusible a sauté	Remplacer le fusible
	Rallonge endommagée	Essayer sans rallonge
Le moteur s'arrête	Le fusible a sauté	Remplacer le fusible
	Mauvaise tension du secteur	Contrôler la tension du secteur, elle doit correspondre à l'indication figurant sur la plaque signalétique
Le fusible a sauté	Le fusible est insuffisant	Brancher l'appareil sur un circuit électrique dont le système de protection est approprié à la puissance du nettoyeur haute pression
Pression de travail trop élevée	Buse en partie bouchée	Nettoyer la buse (voir figure L)
Pression discontinue	De l'eau dans le tuyau ou dans la pompe	Laisser fonctionner le nettoyeur haute pression avec la lance pulvérisatrice ouverte, le robinet ouvert et la buse réglée sur basse pression jusqu'à ce qu'une pression de travail régulière soit atteinte
	Alimentation en eau ne fonctionne pas correctement	Contrôler si le raccord de robinet correspond aux indications figurant dans les Caractéristiques techniques. Les plus petits tuyaux d'eau pouvant être utilisés présentent un diamètre de 1/2" ou Ø 13 mm
	Filtre d'eau bouché	Nettoyer le filtre d'eau
	Tuyau d'eau serré ou coincé ou plié	Poser correctement le tuyau d'eau
La pression est régulière mais trop basse	Buse usée	Remplacer la buse
	Soupape de démarrage/d'arrêt usée	Appuyer sur la gâchette rapidement cinq fois de suite

OBJ_BUCH-764-002.book Page 34 Thursday, January 13, 2011 3:33 PM

Problème	Cause possible	Remède
Le moteur marche, mais pas de pression de travail	Pas de raccord sur l'eau	Raccorder l'eau
	Filtre bouché	Nettoyer le filtre
Le nettoyeur haute pression démarre tout seul	La pompe ou la lance pulvérisatrice ne sont pas étanches	Veuillez vous adresser au Service Après-Vente agréé Bosch
L'appareil n'est pas étanche	La pompe n'est pas étanche	Elle ne doit pas perdre plus de 6 gouttes par minute. Au cas de non-étanchéité anormale considérable, contacter le service après-vente agréé Bosch.

Entretien et Service Après-Vente

Entretien

▶ **Avant tous travaux, retirez la fiche du secteur et détachez le raccord de robinet.**

Note : Afin d'assurer une utilisation longue et fiable de l'appareil, procédez à intervalles réguliers aux travaux d'entretien suivants.

Contrôlez l'appareil à intervalles réguliers afin de détecter des défauts visibles, tels que des raccords détachés ou des pièces usées ou endommagées.

Assurez-vous que les couvercles et les dispositifs de protection ne sont pas endommagés et qu'ils sont correctement branchés. Avant d'utiliser l'appareil, effectuez les travaux d'entretien et de réparation éventuellement nécessaires.

Si, malgré tous les soins apportés à la fabrication et au contrôle de l'appareil, celui-ci devait avoir un défaut, la réparation ne doit être confiée qu'à une station de service après-vente agréée pour outillage de jardin Bosch.

Pour toute demande de renseignement ou commande de pièces de rechange, précisez-nous impérativement le numéro d'article à dix chiffres de l'appareil indiqué sur la plaque signalétique.

Nettoyer/contrôler le filtre (voir figure M)

Enlevez l'adaptateur **5** se trouvant sur le raccord de robinet et sortez le filtre **16**.

Le filtre **16** peut facilement être enlevé à l'aide d'une pince pointue. Rincez le filtre et remettez-le en place. Remplacez un filtre endommagé.

N'utilisez jamais le nettoyeur à haute pression si le filtre n'est pas monté ou qu'il est défectueux.

Après l'utilisation/rangement de l'appareil

Nettoyez les parties extérieures du nettoyeur haute pression à l'aide d'une brosse douce et d'un torchon. N'utilisez pas d'eau ni de solvants ou de détergents abrasifs. Enlevez toutes les saletés pouvant adhérer sur l'appareil et notamment sur les ouïes de ventilation du moteur.

Un nettoyeur haute pression dont l'eau n'a pas été complètement enlevée est endommagé en cas de gel. Afin de préparer l'appareil pour un stockage dans un environnement froid, faites-le fonctionner pendant 30 s au max. sans être raccordé à l'eau. Il est recommandé de garder l'appareil dans un local à l'abri du gel.

Ne posez pas d'autres objets sur l'appareil.

Assurez-vous que les câbles ne soient pas coincés lors du stockage de l'appareil. Ne pliez pas le tuyau flexible haute pression.

OBJ_BUCH-764-002.book Page 35 Thursday, January 13, 2011 3:33 PM

Service Après-Vente et Assistance Des Clients

Notre Service Après-Vente répond à vos questions concernant la réparation et l'entretien de votre produit et les pièces de rechange. Vous trouverez des vues éclatées ainsi que des informations concernant les pièces de rechange également sous :
www.bosch-garden.com
Les conseillers techniques Bosch sont à votre disposition pour répondre à vos questions concernant l'achat, l'utilisation et le réglage de vos produits et de leurs accessoires.

France

Vous êtes un utilisateur, contactez :
Le Service Clientèle Bosch Outillage Electroportatif
Tel. : 0 811 36 01 22
(coût d'une communication locale)
Fax : +33 (0) 1 49 45 47 67
E-Mail :
contact.outillage-electroportatif@fr.bosch.com

Vous êtes un revendeur, contactez :
Robert Bosch (France) S.A.S.
Service Après-Vente Electroportatif
126, rue de Stalingrad
93705 DRANCY Cédex
Tel. : +33 (0) 1 43 11 90 06
Fax : +33 (0) 1 43 11 90 33
E-Mail :
sav.outillage-electroportatif@fr.bosch.com

Belgique, Luxembourg

Tel. : +32 (070) 22 55 65
Fax : +32 (070) 22 55 75
E-Mail : outillage.gereedschap@be.bosch.com

Suisse

Tel. : +41 (044) 8 47 15 12
Fax : +41 (044) 8 47 15 52

Protection de l'environnement

Les substances chimiques nuisibles à l'environnement ne doivent pas pénétrer dans le sol, dans la nappe phréatique, ni dans les étangs ou les rivières.

En cas d'utilisation de détergents, respectez scrupuleusement les indications figurant sur l'emballage et la concentration prescrite.

Pour le nettoyage de véhicules motorisés, respectez les prescriptions locales en vigueur : Evitez absolument que de l'huile projetée pénètre dans la nappe phréatique.

Elimination des déchets

Les nettoyeurs haute pression, ainsi que leurs accessoires et emballages, doivent pouvoir suivre chacun une voie de recyclage appropriée.

Ne jetez pas les nettoyeurs haute pression avec les ordures ménagères !

Seulement pour les pays de l'Union Européenne :

Conformément à la directive européenne 2002/96/CE relative aux déchets d'équipements électriques et électroniques et sa mise en vigueur conformément aux législations nationales, les équipements électriques et électroniques dont on ne peut plus se servir doivent être isolés et suivre une voie de recyclage appropriée.

Sous réserve de modifications.

OBJ_BUCH-764-002.book Page 36 Thursday, January 13, 2011 3:33 PM

Instrucciones de seguridad

¡Antes de utilizar el aparato, es imprescindible leer estas instrucciones y atenerse a ellas!

Antes de la puesta en marcha, lea las instrucciones de servicio de su aparato y preste especial atención a estas instrucciones de seguridad. Guarde estas instrucciones de manejo en un lugar seguro para posteriores consultas.

Las señales de aviso e indicación que lleva el aparato suponen una información importante para utilizarlo sin peligro.

Además de las indicaciones en las instrucciones de servicio, deberán respetarse las prescripciones generales de seguridad y prevención de accidentes.

No dirigir nunca el chorro de agua contra personas, animales, el propio aparato, o partes eléctricas.

Conexión eléctrica

- La tensión de alimentación deberá coincidir con las indicaciones en la placa de características del aparato.
- Recomendamos conectar este aparato solamente a tomas de corriente protegidas por un fusible diferencial para una corriente de fuga de 30 mA.
- La sustitución de un cable de conexión deteriorado deberá ser realizada por el fabricante, por un servicio técnico autorizado por el fabricante, o por una persona cualificada al respecto, con el fin de garantizar la seguridad del aparato.
- Jamás toque el enchufe de red con las manos mojadas.
- No saque el enchufe de la red con el aparato en funcionamiento.
- No pasar por encima, ni aplastar, ni dar tirones del cable de red o de prolongación, para no dañarlos. Proteja el cable del calor, del aceite y de las esquinas agudas.
- No utilice el aparato si estuviese deteriorado el cable de red u otras piezas importantes como la manguera de alta presión, la pistola de pulverización o los dispositivos de seguridad.
- Atención: los cables de prolongación no reglamentarios pueden resultar peligrosos.
- Los cables de prolongación utilizados deberán disponer de conectores de red y de empalme estancos al agua. El cable de prolongación deberá tener una sección conforme a lo especificado en las instrucciones de uso y deberá estar protegido contra salpicaduras de agua. La conexión de empalme no deberá encontrarse en el agua.
- Al cambiar el enchufe del cable de alimentación o prolongación, el nuevo enchufe deberá disponer de igual resistencia mecánica y grado de protección contra salpicaduras de agua que el enchufe original.

Toma de agua

- Observar las prescripciones de la empresa abastecedora de agua.
- Los racores de todas las mangueras de conexión deberán ser estancos.
- El aparato jamás deberá conectarse a la red de agua potable sin haber intercalado una válvula antirretorno. Una vez que el agua pase por la válvula antirretorno se considera entonces agua no potable.
- La manguera de alta presión no deberá estar dañada, ya que podría reventar. Es imprescindible sustituir de inmediato una manguera de alta presión dañada. Únicamente deberán utilizarse las mangueras y conexiones recomendadas por el fabricante.
- Las mangueras de alta presión, los accesorios y las conexiones de empalme son importantes para la seguridad del aparato. Solamente use las mangueras, accesorios y conexiones de empalme que el fabricante recomienda.

OBJ_BUCH-764-002.book Page 37 Thursday, January 13, 2011 3:33 PM

Aplicación

- Antes de su utilización deberá inspeccionarse el aparato y los accesorios en cuanto a su estado reglamentario y seguridad de servicio. No deberán utilizarse si su estado no fuese correcto.
- No dirija el chorro de agua contra Ud. ni otras personas para limpiar la ropa o el calzado.
- No deberán aspirarse líquidos que contengan disolvente, ácidos sin rebajar, acetona o disolventes, inclusive la gasolina, diluyentes de pintura y fuel-oil, ya que al pulverizarse son altamente combustibles, explosivos y tóxicos.
- Al emplear el aparato en áreas de peligro (p. ej. en gasolineras) deberán respetarse las prescripciones de seguridad correspondientes. Está prohibida su operación en lugares con peligro de explosión.
- El aparato deberá colocarse sobre una base estable.
- Usar exclusivamente los productos de limpieza que el fabricante del aparato recomienda y observar las indicaciones de aplicación, eliminación y advertencia del fabricante.
- Todas las partes portadoras de tensión situadas en la zona de trabajo, deberán protegerse contra salpicaduras de agua.
- El gatillo de conexión de la pistola de pulverización no deberá bloquearse en la posición “ON” durante el funcionamiento.
- Utilice una vestimenta de protección apropiada contra salpicaduras de agua. No use el aparato en la proximidad de otras personas, a no ser que éstas utilicen una vestimenta de protección.
- Para evitar deterioros en neumáticos o válvulas, solamente orientar el chorro de alta presión contra ellos manteniendo una distancia mínima de 30 cm. Un primer indicio de deterioro es la decoloración del neumático. Un neumático o válvula dañados pueden suponer un peligro de muerte.
- No aplicar el chorro a presión contra materiales que contengan amianto u otros materiales nocivos para la salud.
- No usar los productos de limpieza recomendados sin rebajarlos. Estos productos no incorporan ácidos, bases, ni otras sustancias que dañen al medio ambiente. Recomendamos guardar los productos de limpieza fuera del alcance de los niños. En caso de contacto con los ojos, enjuagarlos inmediatamente con agua abundante; en caso de ingestión consulte inmediatamente a un médico.

Manejo

- El usuario del aparato solamente deberá utilizarlo de forma reglamentaria. Deberán tenerse en cuenta las circunstancias locales. Al trabajar deberá prestarse especial atención a otras personas cercanas, y muy especialmente a los niños.
- El aparato deberá ser utilizado solamente por personas que hayan sido instruidas en su manejo, o por aquellas que puedan demostrar su capacidad para manejarlo. El aparato no deberá operarse por niños o menores de edad. Los niños deberán ser vigilados con el fin de evitar que jueguen con el aparato.
- Este aparato no ha sido diseñado para ser utilizado por personas o niños que presenten una discapacidad física, sensorial o mental, o que dispongan de una experiencia y/o conocimientos insuficientes, a no ser que sean supervisados por una persona encargada de velar por su seguridad o de instruirles en el manejo del aparato.
- Jamás deje el aparato conectado sin vigilancia.
- El chorro de agua expelido por la boquilla de alta presión produce un efecto retropropulsor. Por ello, sujetar firmemente con ambas manos la pistola y la lanza de pulverización.

Transporte

- Siempre que transporte el aparato éste deberá desconectarse y asegurarse.

OBJ_BUCH-764-002.book Page 38 Thursday, January 13, 2011 3:33 PM

Mantenimiento

- ▶ Desconecte el aparato antes de realizar cualquier trabajo de limpieza o mantenimiento y al cambiar los accesorios. Extraiga el enchufe si el aparato trabaja con tensión de red.
- ▶ Las reparaciones deberán realizarse solamente por un taller de servicio autorizado Bosch.

Accesorios y piezas de recambio

- ▶ Únicamente deberán usarse accesorios especiales y piezas de recambio homologadas por el fabricante. Solamente los accesorios y piezas de recambio originales aseguran un servicio fiable del aparato.

Descripción y prestaciones del producto

Lea íntegramente estas advertencias de peligro e instrucciones. En caso de no atenerse a las advertencias de peligro e instrucciones siguientes, ello puede ocasionar una descarga eléctrica, un incendio y/o lesión grave.

Utilización reglamentaria

El aparato ha sido diseñado para limpiar superficies y objetos en el exterior, aparatos, vehículos y barcas, siempre que se utilicen los accesorios correspondientes como, p. ej., los detergentes homologados por Bosch.

La utilización reglamentaria está condicionada además a una temperatura ambiente de trabajo entre 0 °C y 40 °C.

Este producto no es adecuado para un uso industrial.

Material que se adjunta

Saque con cuidado la limpiadora de alta presión de su embalaje y compruebe si van incluidas las partes siguientes:

- Limpiadora de alta presión
- Pistola de pulverización
- Lanza de 4 chorros
- Lanza Flexi (Aquatak Clic 135, Aquatak Clic 140)
- Pieza de conexión
- Depósito de detergente con tapa de cierre
- Empuñadura
- 4 x Soporte para accesorios
- Juego de piezas con tornillos
- Instrucciones de servicio

En caso de que falte o esté dañada alguna pieza, diríjase por favor al vendedor del aparato.

Componentes principales

La numeración de los componentes está referida a la imagen de la limpiadora de alta presión en la página ilustrada.

1 Empuñadura
2 Depósito de detergente
3 Manguera de alta presión
4 Interruptor de red
5 Pieza de conexión
6 Cable de red
7 Lanza de 4 chorros
8 Pistola de pulverización
9 Gatillo
10 Bloqueo de conexión del gatillo
11 Número de serie
12 Tornillos para el montaje de la empuñadura
13 Tornillos para el montaje del soporte
14 Clip de retención de la manguera de alta presión
15 Toma de agua
16 Tamiz

Los accesorios descritos e ilustrados no corresponden al material que se adjunta de serie. La gama completa de accesorios opcionales se detalla en nuestro programa de accesorios.

OBJ_BUCH-764-002.book Page 39 Thursday, January 13, 2011 3:33 PM

Datos técnicos

Limpiadora de alta presión		Aquatak Clic 125	Aquatak Clic 130	Aquatak Clic 135	Aquatak Clic 140
Nº de artículo		3 600 H79 0..	3 600 H79 1..	3 600 H79 2..	3 600 H79 3..
Potencia absorbida nominal	W	1800	2000	2100	2300
Temperatura de entrada, máx.	°C	60	60	60	60
Caudal del agua de entrada, mín.	l/min	9	9	9	9
Presión del agua de entrada, máx.	MPa*	0 – 0,6	0 – 0,6	0 – 0,6	0 – 0,6
Presión nominal	MPa*	9	9,5	10	10,5
Presión máxima	MPa*	12,5	13	13,5	14
Caudal	l/min	6,8	7,2	7,5	7,8
Lanza Flexi		–	–	●	●
Manguera de alta presión	m	6	9	9	12
Capacidad de llenado del depósito de detergente	l	1	1	1	1
Peso según EPTA-Procedure 01/2003	kg	16,9	17,5	24,3	24,9
Clase de protección		⧈/II	⧈/II	⏚/I	⏚/I
Número de serie	Ver número de serie **11** en placa de características de la limpiadora de alta presión				

*0,6 MPa=6 bar/9 MPa=90 bar/9,5 MPa=95 bar/10 MPa=100 bar/10,5 MPa=105 bar/12,5 MPa=125 bar/13 MPa=130 bar/13,5 MPa=135 bar/14 MPa=140 bar

Información sobre ruidos y vibraciones

Valores de ruido determinados según 2000/14/CE (altura 1,60 m, separación 1 m).

El nivel de presión sonora típico del aparato, determinado con un filtro A, asciende a: Nivel de presión sonora 80 dB(A); nivel de potencia acústica 87 dB(A). Tolerancia K=3 dB.

Nivel total de vibraciones (suma vectorial de tres direcciones) determinado según EN 60335: Valor de vibraciones generadas a_h=3 m/s^2, tolerancia K=1 m/s^2.

Declaración de conformidad CE

Declaramos bajo nuestra responsabilidad, que el producto descrito bajo “Datos técnicos” está en conformidad con las normas o documentos normalizados siguientes: EN 60335 de acuerdo con las directivas 2004/108/CE, 2006/42/CE, 2000/14/CE.
2000/14/CE: Nivel de potencia acústica garantizado 90 dB(A). Procedimiento para evaluación de la conformidad según anexo V.

Categoría de producto: 27

Expediente técnico en:
Bosch Lawn and Garden Ltd., PT-LG/EAE, Stowmarket, Suffolk IP14 1EY, England

OBJ_BUCH-764-002.book Page 40 Thursday, January 13, 2011 3:33 PM

Dr. Egbert Schneider
Senior Vice President
Engineering

Dr. Eckerhard Strötgen
Head of Product
Certification

Robert Bosch GmbH, Power Tools Division
D-70745 Leinfelden-Echterdingen
30.11.2010

Montaje

Para su seguridad

- **¡Atención! Desconecte el aparato y saque el enchufe de red antes de realizar trabajos de mantenimiento o limpieza. Lo mismo deberá realizarse en caso de que se dañe, corte, o enrede el cable de alimentación.**

Aquatak Clic 125/Aquatak Clic 130

Para su seguridad, la limpiadora de alta presión dispone de un aislamiento de protección y no precisa por lo tanto ser conectada a tierra. La tensión de régimen es de 230 V AC, 50 Hz (para países no pertenecientes a la CE 220 V ó 240 V según ejecución). Solamente emplear cables de prolongación homologados. Informaciones al respecto las obtiene Ud. en su taller de servicio técnico habitual.

Aquatak Clic 135/Aquatak Clic 140

Su limpiadora de alta presión precisa la conexión de un conductor de protección. La tensión de régimen es de 230 V AC, 50 Hz (para países no pertenecientes a la CE 220 V ó 240 V según ejecución). Solamente emplear cables de prolongación homologados. Informaciones al respecto las obtiene Ud. en su taller de servicio técnico habitual.

Si se precisa un cable de prolongación para trabajar con la limpiadora a alta presión, deben emplearse cables de la siguiente sección:

– 1,5 mm^2 hasta una longitud máx. de 20 m
– 2,5 mm^2 hasta una longitud máx. de 50 m

Observación: Al utilizar un cable de prolongación, éste deberá disponer de un conductor de protección – tal como se describe en las prescripciones de seguridad – conectado a través del enchufe con el conductor de protección de su instalación eléctrica.

En caso de duda, pregunte a un profesional electricista o al servicio técnico autorizado Bosch más próximo.

- **PRECAUCIÓN: Los cables de prolongación no reglamentarios pueden resultar peligrosos. Los cables de prolongación, enchufes y empalmes deberán ser estancos al agua y aptos para su uso a la intemperie.**

Los conectores de empalme de los cables deberán estar secos y no deberán tocar el suelo.

Para una mayor seguridad se recomienda emplear un fusible diferencial (RCD) para una corriente de fuga máxima de 30 mA. Comprobar el funcionamiento correcto del fusible diferencial antes de cada uso.

En caso de estar dañado el cable de conexión, éste solamente deberá hacerse reparar en un taller de servicio autorizado Bosch.

Montaje

Montaje del aparato (ver figura A)

Fije la empuñadura **1** con los tornillos **12** a la limpiadora de alta presión.

Sujete los soportes con los tornillos **13** a la limpiadora de alta presión.

Acople el depósito de detergente según se muestra en la figura.

Conexión de la lanza a la pistola de pulverización (ver figuras B y E)

Inserte la lanza de 4 chorros **7** en la pistola de pulverización **8**. Presione y gire 90°, en el sentido de las agujas del reloj, la lanza de 4 chorros.

Conexión de la manguera de alta presión a la pistola de pulverización (ver figuras C–D)

Conecte la manguera de alta presión a la manguera de alta presión en la manera mostrada.

Asegure la conexión con el clip **14** en la manera mostrada y tire de la manguera de alta presión para asegurarse de su firme sujeción.

OBJ_BUCH-764-002.book Page 41 Thursday, January 13, 2011 3:33 PM

Toma de agua (ver figuras H y J)

Enroscar la pieza de conexión **5** a la toma de agua **15** del aparato.

Conectar la manguera de agua (no se adjunta) a la toma de agua y al aparato.

Manguera de alta presión/cable de red (ver figuras I y K)

Saque la manguera de alta presión **3** y el cable de red **6** de la limpiadora de alta presión.

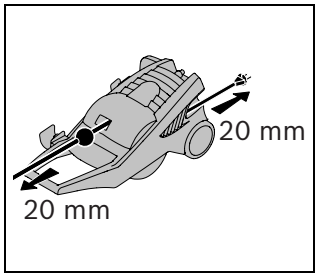

Tire ligeramente de la manguera de alta presión **3**, o bien, del cable de red **6**, para que sean recogidos automáticamente.

Observación: Siempre saque del todo la manguera de alta presión y el cable de red al utilizar la limpiadora de alta presión.

Ajuste de la lanza de 4 chorros (ver figura F)

La lanza de 4 chorros permite ajustar cuatro modos de operación diferentes girando la boquilla.

Chorro en abanico de baja presión – Para la aplicación con productos de limpieza.

Chorro en abanico de alta presión – Para la limpieza de superficies delicadas como, p. ej., coches, muebles para el jardín, etc.

Chorro rotativo – Para la limpieza enérgica de superficies grandes como, p. ej., terrazas. accesos, etc.

No emplee el chorro rotativo para el lavado de coches.

Chorro de espiga – Para la eficaz limpieza de pequeñas superficies como, p. ej., parrillas, desprendimiento de chicle en losas, etc. Apropiado para superficies con suciedades persistentes.

Empleo de productos de limpieza

- **Solamente utilice productos de limpieza aprobados por Bosch. Los productos de limpieza inadecuados pueden perjudicar al aparato y a los objetos tratados.**

Llene el depósito de detergente **2** con un producto de limpieza rebajándolo conforme a la concentración recomendada.

Al pulverizar productos de limpieza gire la boquilla de la lanza de 4 chorros a la **posición de baja presión**.

Para ello, lea además las indicaciones adicionales que figuran en la etiqueta informativa del detergente.

Mojar primero el objeto que pretende limpiar.

Rociar el detergente procediendo de abajo hacia arriba.

Deje actuar el detergente cierto tiempo, cuidando que no llegue a secarse.

Al enjuagar, proceder desde arriba hacia abajo.

Lanza Flexi (según modelo) (ver figuras B y E)

Gire 90°, en sentido contrario a las agujas del reloj, la lanza de 4 chorros **7**. Extraiga la lanza de 4 chorros.

Inserte la lanza Flexi en la pistola de pulverización **8**. Enclave la lanza Flexi girándola 90° en el sentido de las agujas del reloj.

Operación

Conexión/desconexión (ver figura G)

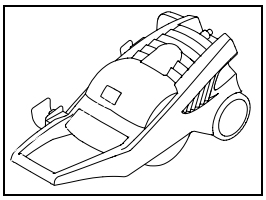

Antes de conectar el aparato, asegúrese de que el mismo esté en posición horizontal.

Conexión

Asegúrese de que el interruptor de red se encuentre en la posición “0” y conecte entonces el aparato a la toma de corriente.

OBJ_BUCH-764-002.book Page 42 Thursday, January 13, 2011 3:33 PM

Conectar la manguera de agua (no se adjunta) a la toma de agua y al aparato.

Abrir la llave de agua.

Presionar el bloqueo de conexión **10** para poder accionar el gatillo **9**. Presionar a fondo el gatillo **9** hasta que el agua sea pulverizada uniformemente y se haya evacuado todo el aire del interior del aparato y de la manguera de alta presión. Soltar el gatillo **9**. Accionar el bloqueo de conexión **10**.

Accione el interruptor de conexión/desconexión **4**.

Orientar hacia abajo la pistola de pulverización **8**. Presionar el bloqueo de conexión **10** para poder accionar el gatillo **9**. Presionar a fondo el gatillo **9**.

Función de autoparo

El aparato desconecta el motor nada más soltar el gatillo **9** de la empuñadura de la pistola. Al mismo tiempo se deja sin presión el sistema, incrementándose así la vida útil, además de reducirse el consumo de energía. (Es completamente normal que pueda percibirse un breve chirrido.)

Desconexión

Soltar el gatillo **9**. Accionar el bloqueo de conexión **10**. Con ello se bloquea la pulverizadora evitando así un accionamiento accidental.

Accione el interruptor de conexión/desconexión **4**.

Cerrar la llave de agua. Extraer el enchufe de la toma de corriente.

Presionar el bloqueo de conexión **10** para poder accionar el gatillo **9**. Apretar a fondo el gatillo **9** hasta dejar sin presión el aparato. Soltar el gatillo **9**. Accionar el bloqueo de conexión **10**.

Desconectar la manguera de agua del aparato y de la toma de agua.

Función de autoaspiración

La bomba del aparato es autoaspirante lo que permite trabajar no sólo con agua del grifo, sino también con agua acumulada en estanques o bidones. **En este caso recomendamos emplear un filtro de agua adicional (no se adjunta con el aparato).**

Preste atención a que el aparato no esté a un nivel superior a 1 metro respecto a la superficie del agua.

Llene con agua la manguera de aspiración (no se adjunta con el aparato) antes de conectarla al aparato. **El aparato se deteriora si éste se dejar funcionar sin agua (operación en seco).**

Deje funcionar el aparato sin tener conectado el tubo de presión hasta observar que el agua fluya uniformemente.

Desconecte entonces el aparato y monte el tubo de presión.

Instrucciones para la operación

Generalidades

Asegúrese de que la limpiadora de alta presión esté colocada sobre un firme plano.

No doble la manguera de alta presión ni pase por encima de ella con un vehículo. Proteja la manguera de alta presión de las esquinas y cantos agudos.

No emplee el chorro rotativo para el lavado de coches.

OBJ_BUCH-764-002.book Page 43 Thursday, January 13, 2011 3:33 PM

Localización de fallos

Si su limpiadora de alta presión no funciona correctamente, en la siguiente tabla se indican los síntomas de fallo, las posibles causas y la manera de subsanarlo. Si ello no le permite localizar o subsanar el fallo diríjase a su taller de servicio habitual.

▶ **Atención: Antes de proceder a la investigación de averías desconectar el aparato y extraer el enchufe de la red.**

Síntomas	Posible causa	Solución
El motor no funciona	No se ha conectado el enchufe	Conectar el enchufe
	Toma de corriente defectuosa	Emplear otra toma de corriente
	El fusible se ha fundido	Cambiar el fusible
	Cable de prolongación defectuoso	Probar nuevamente sin el cable de prolongación
El motor se detiene	El fusible se ha fundido	Cambiar el fusible
	Tensión de red incorrecta	Controlar la tensión de red y verificar que coincida con aquella indicada en la placa de características
El fusible se dispara	Fusible para una corriente demasiado baja	Conectarla a una toma dotada con un fusible adecuado a la potencia de la limpiadora de alta presión
Presión de trabajo excesiva	Boquilla parcialmente obstruida	Limpiar la boquilla (ver figura L)
Presión pulsatoria	Aire en la manguera de agua o bomba	Dejar funcionar la limpiadora de alta presión con la pulverizadora y la llave de agua abiertas teniendo ajustada la boquilla a baja presión, hasta conseguir una presión de trabajo uniforme
	Abastecimiento de agua deficiente	Verificar que la toma de agua se corresponda con las indicaciones que figuran en los datos técnicos. No deberán utilizarse mangueras de un diámetro inferior a 1/2" o 13 mm
	Filtro de agua obstruido	Limpiar el filtro de agua
	Manguera de agua aplastada o doblada	Tender derecha la manguera de agua
Presión uniforme, pero demasiado baja	Boquilla desgastada	Cambiar la boquilla
	Válvulas de arranque/detención desgastadas	Accionar rápidamente el gatillo 5 veces consecutivas

OBJ_BUCH-764-002.book Page 44 Thursday, January 13, 2011 3:33 PM

Síntomas	Posible causa	Solución
El motor funciona, pero no se genera presión	No se ha conectado el agua	Conectar el agua
	Filtro obstruido	Limpiar el filtro
La limpiadora de alta presión se pone a funcionar fortuitamente	Bomba o pistola de pulverización con fugas	Diríjase a un servicio técnico autorizado Bosch
El aparato tiene fugas	La bomba tiene fugas	Es admisible una fuga de 6 gotas por minuto. Si la fuga fuese mayor, acuda a un servicio técnico autorizado Bosch

Mantenimiento y servicio

Mantenimiento

- **Antes de cualquier manipulación en el aparato, extraer el enchufe de red, y desconectar la toma de agua.**

Observación: Efectúe con regularidad los siguientes trabajos de mantenimiento para conseguir una vida útil larga y un funcionamiento fiable.

Examine periódicamente su aparato en cuanto a daños manifiestos, como una unión floja, o componentes desgastados o dañados.

Verifique el correcto estado y montaje de las cubiertas y dispositivos protectores. Antes de su utilización efectúe los trabajos de mantenimiento y reparación que pudieran estar pendientes.

Si a pesar de los esmerados procesos de fabricación y control, el aparato llegase a averiarse, la reparación deberá encargarse a un taller de servicio autorizado para aparatos de jardinería Bosch.

Para cualquier consulta o pedido de piezas de repuesto es imprescindible indicar el nº de artículo de 10 dígitos que figura en la placa de características del aparato.

Limpieza y control del filtro (ver figura M)

Desmonte el adaptador **5** en la entrada de agua y saque el tamiz **16**.

El tamiz **16** puede sacarse fácilmente empleando unos alicates de punta. Enjuagar el tamiz y volverlo a montar. Sustituir el tamiz si estuviese dañado.

Jamás deberá usarse la limpiadora de alta presión sin el tamiz o si éste estuviese defectuoso.

Después del uso/almacenaje

Limpiar exteriormente el aparato con un cepillo blando y un paño. No debe usarse agua, disolventes ni pasta para pulir. Quitar toda la suciedad, especialmente en las rejillas de refrigeración del motor.

Una limpiadora de alta presión puede resultar dañada por las heladas si no ha sido vaciada completamente. Si desea guardar el aparato largo tiempo en un entorno frío, es necesario dejarlo funcionar, como máximo 30 s, sin tenerlo conectado a la toma de agua. El aparato deberá guardarse en un lugar libre de heladas.

No depositar ningún objeto encima del aparato.

Asegúrese de que los cables no queden aprisionados durante el almacenaje. No doble la manguera de alta presión.

OBJ_BUCH-764-002.book Page 45 Thursday, January 13, 2011 3:33 PM

Servicio técnico y atención al cliente

El servicio técnico le asesorará en las consultas que pueda Ud. tener sobre la reparación y mantenimiento de su producto, así como sobre piezas de recambio. Los dibujos de despiece e informaciones sobre las piezas de recambio las podrá obtener también en internet bajo:
www.bosch-garden.com
Nuestro equipo de asesores técnicos le orientará gustosamente en cuanto a la adquisición, aplicación y ajuste de los productos y accesorios.

España

Robert Bosch España, S.A.
Departamento de ventas
Herramientas Eléctricas
C/Hermanos García Noblejas, 19
28037 Madrid
Tel. Asesoramiento al cliente:
+34 (0901) 11 66 97
Fax: +34 (91) 902 53 15 54

Venezuela

Robert Bosch S.A.
Final Calle Vargas. Edf. Centro Berimer P.B.
Boleita Norte
Caracas 107
Tel.: +58 (02) 207 45 11

México

Robert Bosch S.A. de C.V.
Tel. Interior: +52 (01) 800 627 1286
Tel. D.F.: +52 (01) 52 84 30 62
E-Mail: arturo.fernandez@mx.bosch.com

Argentina

Robert Bosch Argentina S.A.
Av. Córdoba 5160
C1414BAW Ciudad Autónoma de Buenos Aires
Atención al Cliente
Tel.: +54 (0810) 555 2020
E-Mail: herramientas.bosch@ar.bosch.com

Perú

Autorex Peruana S.A.
República de Panamá 4045,
Lima 34
Tel.: +51 (01) 475-5453
E-Mail: vhe@autorex.com.pe

Chile

EMASA S.A.
Irarrázaval 259 – Ñuñoa
Santiago
Tel.: +56 (02) 520 3100
E-Mail: emasa@emasa.cl

Protección del medio ambiente

Los productos químicos contaminantes no deberán acceder al suelo, aguas subterráneas, estanques, ríos, etc.

Al aplicar productos de limpieza observar las indicaciones en el embalaje, y atenerse estrictamente a la concentración prescrita.

Al limpiar vehículos motorizados observar las prescripciones locales: Es imprescindible evitar que el aceite desprendido contamine las aguas subterráneas.

Eliminación

La limpiadora de alta presión, los accesorios y los embalajes deberán someterse a un proceso de recuperación que respete el medio ambiente.

¡No arroje la limpiadora de alta presión a la basura!

Sólo para los países de la UE:

Conforme a la Directiva Europea 2002/96/CE sobre aparatos eléctricos y electrónicos inservibles, tras su transposición en ley nacional, deberán acumularse por separado los aparatos eléctricos y electrónicos para ser sometidos a un reciclaje ecológico.

Reservado el derecho de modificación.

OBJ_BUCH-764-002.book Page 46 Thursday, January 13, 2011 3:33 PM

Indicações de segurança

É imprescindível ler e observar antes de utilizar o aparelho!

Leia a instrução de serviço do seu aparelho antes de colocá-lo em funcionamento e observe especialmente estas indicações de segurança. Guarde a instrução de serviço em lugar seguro para uma utilização posterior.

As placas de advertência e de indicação aplicadas no aparelho contém importantes indicações para um funcionamento sem nenhum risco.

Além das indicações contidas na instrução de serviço, devem ser consideradas as directivas gerais de segurança e de protecção contra acidentes.

Jamais apontar o jacto de água na direcção de pessoas, de animais, do aparelho ou de peças eléctricas.

Conexão de rede eléctrica

- A tensão da fonte de corrente deve coincidir com a placa de características do aparelho.
- É recomendável conectar este aparelho a uma tomada protegida com um dispositivo de corrente residual de 30 mA.
- Se for necessário substituir o cabo de conexão, isto deverá ser realizado pelo fabricante, pela sua oficina de serviço pós-venda autorizada ou por uma pessoa qualificada, para evitar riscos de segurança.
- Jamais tocar na ficha de rede com as mãos molhadas.
- Não puxar a ficha de rede enquanto estiver a trabalhar com o aparelho.
- Não passar por cima do cabo conexão à rede ou do cabo de extensão, nem esmagá-lo ou esticá-lo, pois isto poderia danificá-lo. Proteger o cabo contra calor, óleo e cantos afiados.
- O aparelho não deve ser utilizado se o cabo de rede ou se partes importantes, como por exemplo a mangueira de alta pressão, a pistola de pulverização ou os dispositivos de segurança, estiverem danificadas.
- Atenção: Cabos de extensão incorrectos podem ser perigosos.
- Se for utilizado um cabo de extensão, as fichas e acoplamentos devem ser à prova de água. O cabo de extensão deve ter um diâmetro conforme as determinações das instruções de serviço e devem ser protegidos contra respingos de água. A conexão de encaixe não deve estar na água.
- Se for necessário substituir uma ficha no cabo eléctrico ou no cabo de extensão, a protecção contra respingos de água e a estabilidade mecânica devem ser mantidas.

Conexão de água

- Observar as directivas da sua firma abastecedora de água.
- Os aparafusamentos das conexões de mangueira devem ser estanques.
- O aparelho não deveria nunca ser conectado, sem válvula de retorno, a um abastecimento de água potável. Água, que passou pela válvula de retorno, não é mais considerada como sendo potável.
- A mangueira de alta pressão não deve apresentar danos (risco de ruptura). Uma mangueira de alta pressão danificada deve ser substituida imediatamente. Só devem ser utilizadas mangueiras e conexões recomendadas pelo fabricante.
- Mangueiras de alta pressão, guarnições e acoplamentos são importantes para a segurança do aparelho. Só utilizar mangueiras, guarnições e acoplamentos recomendados pelo fabricante.

Utilização

- Verificar antes da utilização, se o aparelho e os acessórios estão funcionando de forma correcta e segura. Se o aparelho não estiver funcionando perfeitamente, este não deve ser operado.

OBJ_BUCH-764-002.book Page 47 Thursday, January 13, 2011 3:33 PM

- Não apontar o jacto de água na sua direcção nem de outras pessoas, para limpar roupas ou sapatos.
- Não devem ser aspirados líquidos que contenham solventes, ácidos não diluídos, acetona ou solventes, inclusive benzina, diluente de cores e fuelóleo, pois as suas neblinas são altamente inflamáveis, explosivas e venenosas.
- Se o aparelho for utilizado em áreas de risco (p. ex. Postos de gasolina), devem ser observadas as respectivas directivas de segurança. E proíbida a operação em recintos com risco de explosão.
- O aparelho deve estar sobre uma base firme.
- Apenas utilizar os produtos de limpeza recomendados pelo fabricante do aparelho e observar as indicações de aplicação, de eliminação e de advertência do fabricante.
- Todas as peças conductoras de corrente eléctrica devem ser protegidas contra respingos de água.
- A alavanca de disparo da pistola de pulverização não deve ser travada na posição “ON” durante o funcionamento.
- Usar vestuário de protecção apropriado contra respingos de água. Não utilizar o aparelho no alcance de pessoas, a não ser que estejam a usar roupas de protecção.
- Para evitar danos devido ao jacto de alta pressão, deverá apenas limpar pneus de veículos/válvulas a uma distância mínima de 30 cm. O primeiro indício é uma descoloração do pneu. Pneus de veículos/válvulas danificados apresentam um perigo mortal.
- Não é permitido limpar materiais que contenham amianto nem outros materiais que contenham substâncias nocivas à saúde.
- Os produtos de limpeza recomendados não devem ser diluídos para a aplicação. Estes produtos são seguros, porque não contém ácidos, lixívias nem substâncias nocivas ao meio ambiente. Recomendamos que os produtos de limpeza sejam guardados em local fora do alcance das crianças. Se o produto de limpeza entrar em contacto com os olhos, deverá limpar bem com água, se for engolido, deverá consultar imediatamente um médico.

Operação

- A pessoa operadora só deve utilizar o aparelho conforme as disposições. Considerar as características locais. Ao trabalhar deverá tomar cuidado com as outras pessoas, especialmente com as crianças.
- O aparelho só deve ser utilizado por pessoas, encarregadas e familiarizadas com a utilização ou manuseio ou que comprovaram devidamente a capacidade de comando do aparelho. O aparelho não deve ser operado por crianças nem adolescentes. Crianças deveriam ser vigiadas para assegurar que não brinquem com o aparelho.
- Este aparelho não deve ser usado por pessoas (inclusive crianças) com limitadas capacidades físicas, sensoriais ou mentais ou com falta de experiência e/ou falta de conhecimento, a não ser que, sejam supervisionadas por uma pessoa responsável pela sua segurança ou que sejam instruídas por elas quanto à utilização do aparelho.
- O aparelho não deve nunca ser deixado sem vigilância quando estiver ligado.
- O jacto de água que sai do bocal de alta pessão produz um contra-golpe. Por isto a pistola de pulverização e a lança de pulverização devem ser seguradas firmemente com ambas as mãos.

Transporte

- Desligar e proteger o aparelho antes do transporte.

Manutenção

- Desligar o aparelho antes de todos os trabalhos de limpeza e de manutenção e antes de substituir os acessórios. Puxar a ficha se o aparelho for operado com tensão de rede.
- Manutenções só devem ser efectuadas por oficinas de serviço pós-venda autorizadas Bosch.

OBJ_BUCH-764-002.book Page 48 Thursday, January 13, 2011 3:33 PM

Acessórios e peças de reposição

- Só devem ser utilizados acessórios e peças de reposição liberados pelo fabricante. Acessórios originais e peças de reposição originais asseguram o funcionamento correcto do aparelho.

Descrição do produto e da potência

Devem ser lidas todas as indicações de advertência e todas as instruções. O desrespeito das advertências e instruções apresentadas abaixo pode causar choque eléctrico, incêndio e/ou graves lesões.

Utilização conforme as disposições

O aparelho é destinado para limpar superfícies e objectos em áreas exteriores, para limpar aparelhos, automóveis e barcos, utilizando os respectivos acessórios, como p. ex. os produtos de limpeza homologados pela Bosch.

A utilização conforme as disposições refere-se a uma temperatura ambiente entre 0 °C e 40 °C.

Este produto não é apropriado para a aplicação comercial.

Volume de fornecimento

Retirar cuidadosamente o limpador de alta pressão da embalagem e verificar se as seguintes peças estão completas:

- Limpador de alta pressão
- Pistola de pulverização
- Lança de 4 jactos
- Lança de jacto flexível (Aquatak Clic 135, Aquatak Clic 140)
- Peça de união
- Tanque para produto de limpeza com tampa
- Punho
- 4 x Porta-acessórios
- Conjunto de peças com parafusos
- Instruções de serviço

Entre em contacto com o seu revendedor se faltarem peças ou se houverem peças danificadas.

Componentes ilustrados

A numeração dos componentes ilustrados refere-se à apresentação do limpador de alta pressão na página de esquemas.

1 Punho
2 Tanque para produto de limpeza
3 Mangueiras de alta pressão
4 Interruptor de rede
5 Peça de união
6 Cabo eléctrico
7 Lança de 4 jactos
8 Pistola de pulverização
9 Gatilho
10 Bloqueio de ligação para gatilho
11 Número de série
12 Parafusos para a montagem do punho
13 Parafusos para a montagem do suporte
14 Clip para a fixação da mangueira de alta pressão
15 Conexão de água
16 Crivo

Acessórios apresentados ou descritos não pertencem ao volume de fornecimento padrão. Todos os acessórios encontram-se no nosso programa de acessórios.

OBJ_BUCH-764-002.book Page 49 Thursday, January 13, 2011 3:33 PM

Dados técnicos

Limpador de alta pressão		Aquatak Clic 125	Aquatak Clic 130	Aquatak Clic 135	Aquatak Clic 140
N° do produto		3 600 H79 0..	3 600 H79 1..	3 600 H79 2..	3 600 H79 3..
Consumo nominal	W	1800	2000	2100	2300
Máx. temperatura de alimentação	°C	60	60	60	60
Min. quantidade de água de alimentação	l/min	9	9	9	9
Máx. pressão de água de alimentação	MPa*	0 – 0,6	0 – 0,6	0 – 0,6	0 – 0,6
Pressão nominal	MPa*	9	9,5	10	10,5
Pressão máxima	MPa*	12,5	13	13,5	14
Vazão	l/min	6,8	7,2	7,5	7,8
Lança de jacto flexível		–	–	●	●
Mangueira de alta pressão	m	6	9	9	12
Capacidade do tanque para produto de limpeza	l	1	1	1	1
Peso conforme EPTA-Procedure 01/2003	kg	16,9	17,5	24,3	24,9
Classe de protecção		⧈/II	⧈/II	⏚/I	⏚/I
Número de série	Veja número de série **11** (placa de características) no limpador de alta pressão				

*0,6 MPa=6 bar/9 MPa=90 bar/9,5 MPa=95 bar/10 MPa=100 bar/10,5 MPa=105 bar/12,5 MPa=125 bar/13 MPa=130 bar/13,5 MPa=135 bar/14 MPa=140 bar

Informação sobre ruídos/vibrações

Valores de medição para ruídos, determinados conforme 2000/14/CE (1,60 m de altura, 1 m de distância).

O nível de ruído avaliado como A do aparelho é tipicamente: Nível de pressão acústica 80 dB(A); Nível de potência acústica 87 dB(A). Incerteza K=3 dB.

Valores totais de vibração (soma dos vectores de três direcções) determinados conforme EN 60335: valor de emissão de vibrações a_h=3 m/s^2, incerteza K=1 m/s^2.

Declaração de conformidade CE

Declaramos sob nossa exclusiva responsabilidade, que o produto descrito nos “Dados técnicos” cumpre as seguintes normas ou documentos normativos: EN 60335 conforme as determinações das directivas 2004/108/CE, 2006/42/CE, 2000/14/CE.
2000/14/CE: Nível de potência acústica garantido de 90 dB(A). Processo de avaliação da conformidade de acordo com o anexo V.

Categoria de produto: 27

Processo técnico em:
Bosch Lawn and Garden Ltd., PT-LG/EAE, Stowmarket, Suffolk IP14 1EY, England

OBJ_BUCH-764-002.book Page 50 Thursday, January 13, 2011 3:33 PM

Dr. Egbert Schneider
Senior Vice President
Engineering

Dr. Eckerhard Strötgen
Head of Product
Certification

Robert Bosch GmbH, Power Tools Division
D-70745 Leinfelden-Echterdingen
30.11.2010

Montagem

Para sua segurança

- **Atenção! Desligar o aparelho e puxar a ficha de rede da tomada antes de trabalhos de manutenção ou de limpeza. O mesmo vale, se o cabo de corrente eléctrica estiver danificado, cortado ou emaranhado.**

Aquatak Clic 125/Aquatak Clic 130

Para a sua segurança, este limpador de alta pressão tem um isolamento de protecção e não necessita uma ligação à terra. A tensão de funcionamento é de 230 V AC, 50 Hz (para países fora da União Europeia 220 V, 240 V conforme o modelo). Só utilizar cabos de extensão homologados. As informações podem ser obtidas numa oficina de serviço pós-venda Bosch.

Aquatak Clic 135/Aquatak Clic 140

O seu limpador de alta pressão requer uma conexão à terra. A tensão de funcionamento é de 230 V AC, 50 Hz (para países fora da União Europeia 220 V, 240 V conforme o modelo). Só utilizar cabos de extensão homologados. As informações podem ser obtidas numa oficina de serviço pós-venda Bosch.

Se desejar utilizar um cabo de extensão para o funcionamento do limpador de alta pressão, são necessários os seguintes diâmetros de cabos:

– 1,5 mm^2 até no máx. 20 m de comprimento
– 2,5 mm^2 até no máx. 50 m de comprimento

Nota: Se for utilizado um cabo de extensão, este deve possuir um condutor de protecção – como descrito nas directivas de segurança – conectado através de uma ficha ao condutor de protecção do seu equipamento eléctrico.

No caso de dúvidas consulte um electricista especializado ou a representação de serviço pós-venda Bosch mais próxima.

- **CUIDADO: Cabos de extensão incorrectos podem ser perigosos. Cabos de extensão, fichas e acoplamentos devem ser de modelos homologados para a utilização em áreas exteriores.**

As conexões de cabos devem estar secas e não devem ser deitadas no chão.

Para uma maior segurança, recomendamos a utilização de um disjuntor de corrente de avaria (DCA), com uma corrente de avaria inferior a 30 mA. Este dispositivo de corrente residual deveria ser controlado antes de cada funcionamento.

Se o cabo de ligação estiver danificado, este só deve ser reparado numa oficina de serviço autorizada Bosch.

Montagem

Montagem do aparelho (veja figura A)

Fixar o punho **1** com os parafusos **12** ao limpador de alta pressão.

Fixar o suporte com os parafusos **13** ao limpador de alta pressão.

Desligar o tanque para o produto de limpeza para a sua posição, como indicado.

Conectar a lança à pistola de pulverização (veja figuras B e E)

Encaixar a lança de 4 jactos **7** na pistola de pulverização **8**. Premir e girar a lança de 4 jactos 90° no sentido dos ponteiros do relógio.

Conectar a mangueira de alta pressão à pistola de pulverização (veja figuras C–D)

Conectar a mangueira de alta pressão à pistola de pulverização, como ilustrado.

Fixar a conexão com o clip **14**, como ilustrado, e puxar pela mangueira de alta pressão para controlar se está firme.

Conexão de água (veja figuras H e J)

Atarraxar a peça de união **5** no abastecimento de água **15** do aparelho.

OBJ_BUCH-764-002.book Page 51 Thursday, January 13, 2011 3:33 PM

Conectar a mangueira de água (não fornecida) ao abastecimento de água e ao aparelho.

Mangueira de alta pressão/cabo eléctrico (veja figuras I e K)

Puxar a mangueira de alta pressão **3** e o cabo eléctrico **6** do limpador de alta pressão.

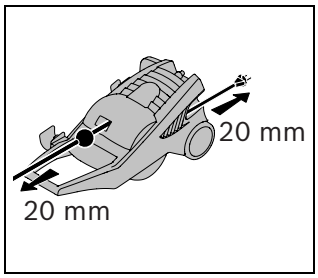

Puxar por instantes pela mangueira de alta pressão **3** ou cabo eléctrico **6**, para que se enrole automaticamente antes de guardar o aparelho.

Nota: Sempre puxar a mangueira de alta pressão e o cabo eléctrico completamente para fora quando usar o limpador de alta pressão.

Ajuste da lança de 4 jactos (veja figura F)

A lança de 4 jactos possui quatro modos de funcionamento diferentes que podem ser ajustados girando o bocal.

Jacto em leque de baixa pressão – Para aplicações com produtos de limpeza.

Jacto em leque de alta pressão – Para a limpeza de superfícies sensíveis como p. ex. carros, móveis de jardim, etc.

Jacto rotativo – Para a limpeza potente de maiores superfícies como p. ex. terraços, acessos, etc.

Não utilizar o jacto de rotação para lavar automóveis.

Jacto punctiforme – Para a limpeza com a mais alta potência em pequenas superfícies como p.ex. grelhas, goma de mascar sobre calçadas, etc. Apropriado para superfícies muito sujas.

Trabalhar com produtos de limpeza

- ▶ **Só devem ser usados produtos de limpeza comprovados pela Bosch. Produtos de limpeza não apropriados podem danificar o aparelho e o objecto a ser limpo.**

Encher o tanque para produto de limpeza **2** com um produto de limpeza diluído de forma recomendada.

Ao pulverizar um produto de limpeza, deverá girar o bocal da lança de 4 jactos para a **posição de baixa pressão**.

Para tal também deverá ler as instruções na placa de indicações do produto de limpeza.

O objecto a ser limpo deve primeiro ser humedecido.

Pulverizar o produto de limpeza de baixo para cima.

Deixar o produto de limpeza fazer efeito durante certo tempo, mas não deixar secar.

Trabalhar de cima para baixo ao enxaguar.

Lança de jacto flexível (de acordo com o modelo) (veja figuras B e E)

Girar a lança de 4 jactos **7** 90° no sentido contrário dos ponteiros do relógio. Puxar a lança de 4 jactos para fora.

Encaixar a lança de jacto flexível no punho da pistola **8**. Girar a lança de jacto flexível 90° no sentido dos ponteiros do relógio, para travá-la.

Funcionamento

Ligar e desligar (veja figura G)

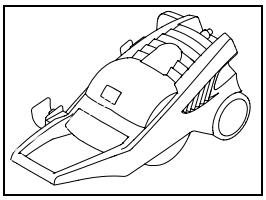

Antes de ligar o aparelho, assegure-se de que esteja na posição horizontal.

OBJ_BUCH-764-002.book Page 52 Thursday, January 13, 2011 3:33 PM

Ligar

Assegure-se de que o interruptor de rede esteja na posição “0” e ligar o aparelho à tomada.

Conectar a mangueira de água (não fornecida) ao abastecimento de água e ao aparelho.

Abrir a torneira de água.

Accionar o bloqueio de ligação **10** para liberar o gatilho **9**. Premir completamente o gatilho **9**, até água escorrer uniformemente e não se encontrar mais ar no aparelho nem na mangueira de alta pressão. Soltar o gatilho **9**. Premir o bloqueio de ligação **10**.

Premir o interruptor de ligar-desligar **4**.

Apontar a pistola de pulverização **8** para baixo. Accionar o bloqueio de ligação **10** para liberar o gatilho **9**. Premir completamente o gatilho **9**.

Função Autostop

O aparelho desliga o motor, assim que soltar o gatilho **9** no punho da pistola. Ao mesmo tempo o sistema é aliviado, o que aumenta a vida útil e reduz o consumo de energia. (Pode ocorrer um curto chiado, isto é completamente normal.)

Desligar

Soltar o gatilho **9**. Premir o bloqueio de ligação **10**. A pistola de pulverização está agora travada e não pode ser accionada involuntariamente.

Premir o interruptor de ligar-desligar **4**.

Fechar a torneira de água. Puxar a ficha de rede da tomada.

Accionar o bloqueio de ligação **10** para liberar o gatilho **9**. Premir completamente o gatilho **9** até não haver mais pressão de água no aparelho. Soltar o gatilho **9**. Premir o bloqueio de ligação **10**.

Retirar a mangueira de água do aparelho e da alimentação de água.

Função de auto-aspiração

O aparelho é auto-aspirante e pode portanto ser operado com água de torneiras, mas também p. ex. com água de lagoas, tanques etc. **Neste caso recomendamos que seja usado adicionalmente um filtro de água (não incluído no volume de fornecimento).**

Assegure-se de que a superfície da água não se encontre mais do que 1 metro abaixo do aparelho.

Encher a mangueira de aspiração (não incluído no volume de fornecimento) de água, antes de conectá-lo ao aparelho. **O funcionamento sem água (funcionamento a seco), leva a danos.**

Deixar o aparelho funcionar sem conectar o tubo de pressão, até a água escorrer de maneira uniforme.

Desligar o aparelho e montar o tubo de pressão.

Indicações de trabalho

Generalidades

Assegure-se de que o limpador de alta pressão esteja sobre uma base firme.

Não dobrar a mangueira de alta pressão, nem atropele a mangueira com o veículo. Proteger a mangueira de alta pressão contra cantos e bordas afiadas.

Não utilizar o jacto de rotação para lavar automóveis.

OBJ_BUCH-764-002.book Page 53 Thursday, January 13, 2011 3:33 PM

Busca de erros

A tabela a seguir apresenta os sintomas de erros, as possíveis causas, assim como a solução correcta, se porventura o seu limpador de alta pressão não funcionar correctamente. Se não for possível localizar e eliminar o problema com estas informações, dirija-se a sua oficina de serviço pós-venda.

▶ **Atenção: Desligue a máquina e retire a ficha da tomada de rede antes de procurar o erro.**

Sintomas	Possível causa	Solução
O motor não arranca	A ficha não está conectada	Conectar a ficha
	Tomada com defeito	Utilizar uma outra tomada
	O fusível foi accionado	Substituir o fusível
	Cabo de extensão danificado	Tentar sem cabo de extensão
O motor pára	O fusível foi accionado	Substituir o fusível
	A tensão de rede eléctrica não é correcta	Testar a tensão de rede eléctrica, pois esta deve corresponder às indicações da placa de características
O fusível disparou	Fusível fraco demais	Conectar ao circuito eléctrico protegido de forma correcta para a potência do limpador de alta pressão
Pressão de trabalho elevada	Bocal parcialmente obstruído	Limpar o bocal (veja figura L)
Pressão pulsante	Ar na mangueira de água ou na bomba	Deixar o limpador de alta pressão funcionar com pistola de pulverização aberta, torneira de água aberta e com o bocal ajustado a baixa pressão, até ser alcançada uma pressão de trabalho uniforme
	Abastecimento de água incorrecto	Controlar se a alimentação de água corresponde às indicações nos dados técnicos. O diâmetro mínimo de mangueiras de água a serem utilizadas é de 1/2" ou de Ø 13 mm
	Filtro de água obstruído	Limpar o filtro de água
	Mangueira de água esmagada ou dobrada	Instalar a mangueira de água de forma recta
Pressão uniforme, mas baixa demais	Bocal gasto	Substituir o bocal
	Válvula de partida/parada está gasta	Accionar o gatilho 5 vezes repetidamente
O motor funciona, mas não há pressão de trabalho	Água não conectada	Ligar a água
	Filtro obstruído	Limpar o filtro

OBJ_BUCH-764-002.book Page 54 Thursday, January 13, 2011 3:33 PM

Sintomas	Possível causa	Solução
O limpador de alta pressão arranca por conta própria	Bomba ou pistola de pulverização não estão estanques	Dirija-se a uma oficina de serviço pós-venda autorizada Bosch
Aparelho não estanque	Bomba não estanque	6 gotas por minuto são admissíveis. No caso de fugas normais, ou maiores, deverá entrar em contacto com a oficina de serviço pós-venda autorizada Bosch

Manutenção e serviço

Manutenção

- **Puxar a ficha da tomada e soltar a conexão de água antes de todos os trabalhos no aparelho.**

Nota: Executar os seguintes trabalhos de manutenção em intervalos regulares para assegurar uma utilização longa e fiável.

Verificar regularmente se o aparelho apresenta deficiências evidentes, como por exemplo fixações soltas e peças gastas ou danificadas.

Verificar se tampas, coberturas e dispositivos de protecção não estão danificados e se estão colocados correctamente. Executar eventuais trabalhos de manutenção e de reparação necessários antes da utilização.

Se o aparelho falhar apesar de cuidadosos processos de fabricação e de teste, a reparação deverá ser executada por uma oficina de serviço autorizada para ferramentas para jardinagem Bosch.

Para todas as questões e encomendas de peças sobressalentes é imprescindível indicar o número de produto de 10 dígitos como consta no logotipo do aparelho.

Limpar/controlar o filtro (veja figura M)

Remover o adaptador **5** da conexão de água e puxar o crivo **16** para fora.

O crivo **16** pode ser facilmente removido com um alicate pontudo. Lavar o crivo e recolocá-lo. Substituir um crivo danificado.

Jamais utilizar o limpador de alta pressão se faltar o crivo ou se este estiver danificado.

Após a utilização/arrecadação

Limpar o exterior do limpador de alta pressão com uma escova macia e com um pano. Não se deve utilizar água, solventes nem produtos de polimento. Remover todas as sujidades, especialmente deverá limpar as aberturas de ventilação do motor.

O limpador de alta pressão é danificado por geada, se não tiver sido esvaziado completamente. Para preparar o aparelho para um longo armazenamento em local frio é necessário que seja operado sem estar conectado à água, no entanto não durante mais do que 30 s. O aparelho deveria ser guardado num recinto protegido contra congelamento.

Não colocar outros objectos sobre o aparelho.

Assegure-se que o cabo não seja entalado durante o armazenamento. Não dobrar a mangueira de alta pressão.

Serviço pós-venda e assistência ao cliente

O serviço pós-venda responde às suas perguntas a respeito de serviços de reparação e de manutenção do seu produto, assim como das peças sobressalentes. Desenhos explodidos e informações sobre peças sobressalentes encontram-se em:
www.bosch-garden.com
A nossa equipa de consultores Bosch esclarece com prazer todas as suas dúvidas a respeito da compra, aplicação e ajuste dos produtos e acessórios.

OBJ_BUCH-764-002.book Page 55 Thursday, January 13, 2011 3:33 PM

Portugal

Robert Bosch LDA
Avenida Infante D. Henrique
Lotes 2E – 3E
1800 Lisboa
Tel.: +351 (021) 8 50 00 00
Fax: +351 (021) 8 51 10 96

Brasil

Robert Bosch Ltda.
Caixa postal 1195
13065-900 Campinas
Tel.: +55 (0800) 70 45446
www.bosch.com.br/contacto

Protecção do meio ambiente

Produtos químicos nocivos ao meio ambiente não devem alcançar o chão, lençois freáticos, lagos, rios etc.

Ao utilizar produtos de limpeza, deverá seguir estritamente as indicações sobre a embalagem e a concentração prescrita.

Observar as directivas legais locais ao limpar veículos motorizados: Deve evitar que óleo pulverizado alcance lençois freáticos.

Eliminação

O limpador de alta pressão, os acessórios e as embalagens devem ser dispostos para reciclagem da matéria prima de forma ecológica.

Não deitar o limpador de alta pressão no lixo doméstico!

Apenas países da União Europeia:

De acordo com a directiva européia 2002/96/CE para aparelhos eléctricos e electrónicos velhos, e com as respectivas realizações nas leis nacionais, os aparelhos eléctricos e electrónicos que não servem mais para a utilização, devem ser enviados separadamente a uma reciclagem ecológica.

Sob reserva de alterações.

OBJ_BUCH-764-002.book Page 56 Thursday, January 13, 2011 3:33 PM

Norme di sicurezza

È assolutamente importante leggere le presenti istruzioni prima di utilizzare l'apparecchio e rispettarle!

Prima della messa in funzione dell'apparecchio, leggere le presenti istruzioni per la sicurezza ed osservarle con particolare cura. Conservare in luogo sicuro il presente manuale di istruzioni d'uso per ogni necessità futura.

Le targhette di avviso e di segnalazione applicate sull'apparecchio forniscono indicazioni importanti volte ad assicurarne un funzionamento senza pericoli.

Oltre alle indicazioni contenute nelle istruzioni d'uso devono essere rispettate anche le vigenti norme generali di sicurezza ed antinfortunistiche.

Mai dirigere il getto d'acqua su persone, animali, l'apparecchio e neppure su componenti elettrici.

Collegamento all'alimentazione elettrica

- La tensione riportata sulla targhetta di identificazione dell'apparecchio deve corrispondere alla tensione della rete elettrica di alimentazione.
- Si consiglia di collegare questo apparecchio soltanto ad una presa di corrente protetta con un interruttore di sicurezza per correnti di guasto con 30 mA.
- Qualora si rendesse necessaria una sostituzione del cavo di collegamento, la stessa deve essere effettuata dal produttore, da un suo centro di assistenza clienti autorizzato oppure da una persona qualificata per questo intervento per evitare pericoli per la sicurezza.
- Non afferrare mai la spina di rete con mani bagnate.
- Non staccare la spina di rete mentre si lavora con l'apparecchio.
- Non passare con veicoli sul cavo di collegamento alla rete oppure sul cavo di prolunga, non schiacciarli né sottoporli a strappi in quanto potrebbero subire dei danni. Proteggere il cavo da calore troppo forte, da olio e da spigoli taglienti.
- Non utilizzare l'apparecchio se il cavo di rete oppure parti importanti come tubo flessibile alta pressione, pistola a spruzzo oppure dispositivi di sicurezza sono danneggiati.
- Attenzione: Cavi di prolunga non conformi alle norme possono essere pericolosi.
- In caso di impiego di un cavo di prolunga, la spina ed il giunto devono essere di tipo impermeabile all'acqua. Il cavo di prolunga deve avere un diametro secondo le prescrizioni indicate nelle istruzioni d'uso e deve essere protetto contro gli spruzzi dell'acqua. Il collegamento a spina non deve trovarsi in acqua.
- Se vengono sostituite spine al cavo di alimentazione di corrente oppure al cavo di prolunga, deve essere mantenuta la protezione contro gli spruzzi d'acqua e la stabilità meccanica.

Attacco dell'acqua

- Rispettare le prescrizioni dell'Ente locale addetto all'erogazione dell'acqua.
- I collegamenti a vite di tutti i tubi flessibili di collegamento devono essere a perfetta tenuta ermetica.
- L'apparecchio non deve essere collegato in nessun caso ad un'alimentazione dell'acqua potabile senza una valvola di riflusso. L'acqua che è passata attraverso la valvola di riflusso viene ritenuta non più potabile.
- Il tubo flessibile alta pressione non deve essere danneggiato (pericolo di scoppio). Sostituire immediatamente un tubo flessibile alta pressione danneggiato. Possono essere utilizzati esclusivamente tubi flessibili e raccordi consigliati dal produttore.
- Tubi flessibili alta pressione, raccordi e giunti sono importanti per la sicurezza dell'apparecchio. Utilizzare esclusivamente tubi flessibili, raccordi e giunti consigliati da parte del produttore.

OBJ_BUCH-764-002.book Page 57 Thursday, January 13, 2011 3:33 PM

Impiego

- Prima di utilizzare l'apparecchio con gli accessori è necessario controllare il perfetto stato e la sicurezza di funzionamento. L'apparecchio non può essere utilizzato se il suo stato generale non dovesse risultare perfetto.
- Non dirigere mai il getto d'acqua verso sé stessi oppure altri per pulire indumenti o scarpe.
- Non devono essere mai aspirati liquidi che contengono solventi, acidi non diluiti, acetone oppure solventi compresi benzina, diluenti per colori ed olio combustibile, in quanto questi prodotti nebulizzati sono altamente infiammabili, esplosivi e velenosi.
- In caso di impiego dell'apparecchio in zone pericolose (p. es. distributori di benzina), devono essere rispettate le relative norme di sicurezza. È proibito utilizzare l'apparecchio in locali soggetti al pericolo di esplosioni.
- L'apparecchio deve avere una base stabile e resistente.
- Utilizzare esclusivamente detergenti consigliati dal produttore dell'apparecchio ed osservare le istruzioni del produttore in merito all'impiego, allo smaltimento ed alla sicurezza.
- Tutte le parti conduttrici di corrente nel settore operativo devono essere protette contro gli spruzzi dell'acqua.
- La levetta di disinnesto della pistola a spruzzo non deve essere bloccata in posizione «ON» durante il funzionamento.
- Indossare indumenti di protezione adatti contro spruzzi d'acqua. Non utilizzare l'apparecchio in prossimità di persone a meno che le stesse indossino indumenti protettivi.
- Per evitare danni causati dal getto ad alta pressione, pulire pneumatici per veicoli/valvole esclusivamente mantenendo una distanza minima di 30 cm. Primo indizio per il danneggiamento è uno scolorimento del pneumatico. Pneumatici per veicoli/valvole danneggiati comportano seri pericoli per la vita.
- È proibito spruzzare materiali contenenti amianto ed altri materiali che contengono sostanze nocive per la salute.
- Utilizzare i detergenti consigliati senza diluirli. I prodotti sono sicuri nella misura in cui non contengono acidi, soluzioni saline oppure sostanze nocive per l'ambiente. Consigliamo di conservare i detergenti in luoghi non accessibili ai bambini. In caso che il detergente entri in contatto con gli occhi, sciacquare accuratamente con acqua; in caso di ingestione consultare immediatamente un medico.

Impiego

- La persona che usa l'apparecchio può utilizzarlo esclusivamente in modo conforme alle norme d'uso. Tenere sempre presente le specifiche condizioni locali. Durante il lavoro stare sempre attenti alle altre persone ed in modo particolare ai bambini.
- L'apparecchio può essere utilizzato esclusivamente da persone precedentemente istruite nell'uso e nel trattamento oppure da persone che possono dimostrare di essere in grado di operare con l'apparecchio stesso. L'apparecchio non può essere utilizzato da bambini o ragazzi. I bambini dovrebbero essere sorvegliati per assicurarsi che non giochino con l'apparecchio.
- Questo apparecchio non è destinato all'uso da parte di persone (bambini compresi) con capacità fisiche, sensoriali o mentali ridotte oppure a cui manchi esperienza e/o conoscenza, se le stesse non sono sorvegliate oppure istruite relativamente all'uso dell'apparecchio da parte di una persona responsabile per la loro sicurezza.
- Non lasciare mai l'apparecchio incustudito quando è acceso.
- Il getto d'acqua che fuoriesce dall'ugello ad alta pressione genera una forza repulsiva.'Per questa ragione tenere saldamente la pistola a spruzzo e la lancia.

Trasporto

- Prima del trasporto spegnere l'apparecchio ed assicurarlo.

OBJ_BUCH-764-002.book Page 58 Thursday, January 13, 2011 3:33 PM

Manutenzione

- ▶ Spegnere l'apparecchio prima di interventi di pulizia e manutenzione e prima del cambio di accessori. Staccare la spina se l'apparecchio viene fatto funzionare con tensione di rete.
- ▶ Riparazioni possono essere effettuate esclusivamente da Officine Servizio Clienti Bosch autorizzate.

Accessori e parti di ricambio

- ▶ Possono essere utilizzati soltanto accessori e parti di ricambio espressamente approvati dal produttore. Accessori originali e parti di ricambio originali garantiscono un funzionamento senza disturbi dell'apparecchio.

Descrizione del prodotto e caratteristiche

Leggere tutte le avvertenze di pericolo e le istruzioni operative. In caso di mancato rispetto delle avvertenze di pericolo e delle istruzioni operative si potrà creare il pericolo di scosse elettriche, incendi e/o incidenti gravi.

Uso conforme alle norme

L'apparecchio è idoneo per pulire superfici ed oggetti in ambienti esterni, per apparecchi, veicoli e barche nella misura in cui vengono impiegati i relativi accessori come p. es. detergente espressamente ammesso dalla Bosch.

L'uso conforme alle norme si riferisce ad una temperatura ambiente tra 0 °C e 40 °C.

Questo prodotto non è adatto per l'impiego industriale.

Volume di fornitura

Estrarre con attenzione dall'imballaggio l'idropulitrice e controllare che i seguenti componenti siano completi:

- Idropulitrice
- Pistola a spruzzo
- Lancia a'4 getti
- Lancia a getto Flexi (Aquatak Clic 135, Aquatak Clic 140)
- Raccordo di collegamento
- Serbatoio per detergente con tappo di chiusura
- Impugnatura
- 4 x Vano per accessori
- Serie pezzi con viti
- Istruzioni per l'uso

In caso che un qualsiasi elemento dovesse mancare oppure dovesse essere danneggiato, mettersi in contatto con il rivenditore presso il quale avete acquistato la macchina.

Componenti illustrati

La numerazione dei componenti si riferisce all'illustrazione dell'idropulitrice riportata sulla pagina con la rappresentazione grafica.

1 Impugnatura
2 Serbatoio per detergente
3 Tubo flessibile alta pressione
4 Spina di rete
5 Raccordo di collegamento
6 Cavo elettrico
7 Lancia a 4 getti
8 Pistola a spruzzo
9 Grilletto
10 Pulsante di sicurezza per grilletto
11 Numero di serie
12 Viti per il montaggio dell'impugnatura
13 Viti per il montaggio del supporto
14 Clip per il bloccaggio del tubo flessibile alta pressione
15 Collegamento dell'acqua
16 Filtro

L'accessorio illustrato oppure descritto non è compreso nel volume di fornitura standard. L'accessorio completo è contenuto nel nostro programma accessori.

OBJ_BUCH-764-002.book Page 59 Thursday, January 13, 2011 3:33 PM

Dati tecnici

Idropulitrice		Aquatak Clic 125	Aquatak Clic 130	Aquatak Clic 135	Aquatak Clic 140
Codice prodotto		3 600 H79 0..	3 600 H79 1..	3 600 H79 2..	3 600 H79 3..
Potenza assorbita nominale	W	1800	2000	2100	2300
Temperatura alimentazione max.	°C	60	60	60	60
Portata acqua alimentazione min.	l/min	9	9	9	9
Pressione acqua alimentazione max.	MPa*	0 – 0,6	0 – 0,6	0 – 0,6	0 – 0,6
Pressione nominale	MPa*	9	9,5	10	10,5
Pressione massima	MPa*	12,5	13	13,5	14
Portata	l/min	6,8	7,2	7,5	7,8
Lancia a getto Flexi		–	–	●	●
Tubo flessibile alta pressione	m	6	9	9	12
Capacità del serbatoio per detergente	l	1	1	1	1
Peso in funzione della EPTA-Procedure 01/2003	kg	16,9	17,5	24,3	24,9
Classe di sicurezza		⧈/II	⧈/II	⏚/I	⏚/I
Numero di serie		Vedi numero di serie **11** (targhetta del tipo) sull'idropulitrice			

*0,6 MPa=6 bar/9 MPa=90 bar/9,5 MPa=95 bar/10 MPa=100 bar/10,5 MPa=105 bar/12,5 MPa=125 bar/13 MPa=130 bar/13,5 MPa=135 bar/14 MPa=140 bar

Informazioni sulla rumorosità e sulla vibrazione

Valori misurati per la rumorosità rilevati conformemente alla norma 2000/14/CE (1,60 m altezza, 1,0 m distanza).

Il livello di rumore stimato A dell'apparecchio ammonta normalmente: Livello di pressione acustica 80 dB(A); livello di potenza sonora 87 dB(A). Incertezza della misura K=3 dB.

Valori totali delle oscillazioni (somma di vettori in tre direzioni) rilevati conformemente alla norma EN 60335:
valore di emissione dell'oscillazione a_h=3 m/s^2, incertezza della misura K=1 m/s^2.

Dichiarazione di conformità CE

Assumendone la piena responsabilità, dichiariamo che il prodotto descritto nei «Dati tecnici» è conforme alle seguenti normative oppure ai relativi documenti: EN 60335 in base alle prescrizioni delle direttive 2004/108/CE, 2006/42/CE, 2000/14/CE.
2000/14/CE: Llivello di potenza sonora garantito 90 dB(A). Procedimento di valutazione della conformità secondo appendice V.

Categoria di prodotto: 27

Fascicolo tecnico presso:
Bosch Lawn and Garden Ltd., PT-LG/EAE, Stowmarket, Suffolk IP14 1EY, England

OBJ_BUCH-764-002.book Page 60 Thursday, January 13, 2011 3:33 PM

Dr. Egbert Schneider
Senior Vice President
Engineering

Dr. Eckerhard Strötgen
Head of Product
Certification

Robert Bosch GmbH, Power Tools Division
D-70745 Leinfelden-Echterdingen
30.11.2010

Montaggio

Per la Vostra sicurezza

- **Attenzione! Prima di effettuare interventi di pulizia oppure di manutenzione spegnere l'apparecchio e staccare la spina di rete. Lo stesso vale se il cavo della corrente dovesse essere danneggiato, tagliato oppure aggrovigliato.**

Aquatak Clic 125/Aquatak Clic 130

Per sicurezza, l'idropulitrice è dotata di un isolamento di protezione e non richiede nessuna messa a terra. La tensione d'esercizio è di 230 V AC, 50 Hz (per paesi non appartenenti alla CE 220 V, 240 V a seconda della versione). Utilizzare esclusivamente cavi di prolunga omologati. Per ulteriori informazioni, rivolgersi al Servizio di Assistenza autorizzato.

Aquatak Clic 135/Aquatak Clic 140

L'idropulitrice necessita di un collegamento per conduttore di protezione. La tensione d'esercizio è di 230 V AC, 50 Hz (per paesi non appartenenti alla CE 220 V, 240 V a seconda della versione). Utilizzare esclusivamente cavi di prolunga omologati. Per ulteriori informazioni, rivolgersi al Servizio di Assistenza autorizzato.

Se durante il funzionamento dell'idropulitrice si desidera utilizzare un cavo di prolunga sono necessarie le seguenti sezioni conduttrici:

– 1,5 mm^2 fino a max. 20 m lunghezza
– 2,5 mm^2 fino a max. 50 m lunghezza

Avvertenza: Se si utilizza un cavo di prolunga è necessario che questo – come indicato nelle norme di sicurezza – sia dotato di un conduttore di protezione che, attraverso la spina, sia collegato al conduttore di protezione del Vostro impianto elettrico.

In caso di dubbi, rivolgersi ad un elettricista professionista oppure alla rappresentanza Bosch Service più vicina.

- **ATTENZIONE: Cavi di prolunga non conformi alle norme possono essere pericolosi. I cavi di prolunga, le spine ed i raccordi devono essere di tipo impermeabile all'acqua e devono essere omologati per l'uso in ambienti esterni.**

I collegamenti dei cavi devono essere asciutti e non devono poggiare per terra.

Per una maggiore sicurezza, si consiglia di usare un interruttore a corrente di guasto (RCD) con una corrente di guasto massima di 30 mA. Questo interruttore a corrente di guasto dovrebbe essere controllato prima di ogni impiego.

Se il cavo di collegamento è danneggiato, lo stesso può essere riparato esclusivamente da un' Officina Bosch autorizzata.

Montaggio

Montaggio dell'apparecchio (vedi figura A)

Fissare l'impugnatura **1** all'idropulitrice con le viti **12**.

Fissare i supporti con le viti **13** all'idropulitrice.

Spingere il serbatoio per il detergente nella sua posizione come illustrato.

Collegamento della lancia alla pistola a spruzzo (vedi figure B e E)

Inserire la lancia a 4 getti **7** sulla pistola a spruzzo **8**. Premere e ruotate la lancia a 4 getti di 90° in senso orario.

Collegamento del tubo flessibile alta pressione alla pistola a spruzzo (vedere figure C–D)

Collegare il tubo flessibile alta pressione alla pistola a spruzzo come illustrato.

Come illustrato, bloccare il collegamento con la clip **14** e tirare al tubo flessibile alta pressione per verificare la sede fissa.

OBJ_BUCH-764-002.book Page 61 Thursday, January 13, 2011 3:33 PM

Attacco dell'acqua (vedi figure H e J)

Avvitare il raccordo di collegamento **5** all'attacco dell'acqua **15** dell'apparecchio.

Collegare il tubo flessibile dell'acqua (non fornito in dotazione) all'attacco dell'acqua ed all'apparecchio.

Tubo flessibile alta pressione/cavo elettrico (vedi figure I e K)

Estrarre dall'idropulitrice il tubo flessibile alta pressione **3** ed il cavo elettrico **6**.

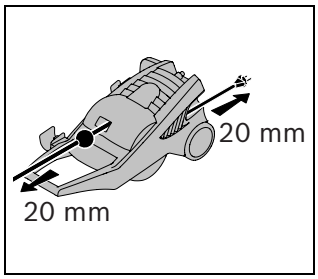

Tirare leggermente il tubo flessibile alta pressione **3** oppure il cavo elettrico **6** affinché lo stesso si arrotoli automaticamente per la conservazione.

Nota bene: Estrarre sempre completamente il tubo flessibile alta pressione ed il cavo elettrico in caso di impiego dell'idropulitrice.

Regolazione della lancia a 4 getti (vedi figura F)

La lancia a 4 getti è dotata di quattro differenti modi operativi che possono essere regolati ruotando l'ugello.

Getto a ventaglio a bassa pressione – Per impieghi con detergenti.

Getto a ventaglio ad alta pressione – per la pulizia di superfici delicate, come ad. es. auto, mobili da giardino ecc.

Getto rotante – per la pulizia energica di grandi superfici, come ad es. terrazze, accessi ecc.

Non utilizzare il getto rotante per lavare la macchina.

Getto stretto – per la pulizia con elevata potenza su piccole superfici, ad es. griglie per grill, gomme da masticare su marciapiedi ecc. Adatto per superfici molto sporche.

Lavoro con detergenti

- ▶ **Utilizzare esclusivamente detergenti che siano espressamente permessi dalla Bosch. Detergenti non adatti possono provocare danni sia all'apparecchio che agli oggetti soggetti alle operazioni di pulizia.**

Riempire il serbatoio per detergente **2** con un detergente, avendo cura di diluirlo secondo le relative indicazioni.

Per lo spruzzo del detergente, ruotare l'ugello della lancia a 4 getti nella **posizione a bassa pressione**.

Leggere a riguardo le ulteriori istruzioni riportate sulla targhetta di avvertenza del detergente.

L'oggetto da pulire deve essere sempre inumidito prima.

Spruzzare il detergente dal basso verso l'alto.

Lasciare agire il detergente per breve tempo ma non lasciarlo asciugare.

Durante il risciacquo lavorare dall'alto verso il basso.

Lancia a getto Flexi (in funzione del modello) (vedi figure B e E)

Ruotare la lancia a 4 getti di **7** 90° in senso antiorario. Togliere la lancia a 4 getti.

Inserire la lancia a getto Flexi nella pistola a spruzzo **8**. Ruotare la lancia a spruzzo Flexi di 90° in senso orario per bloccarla.

Uso

Avviamento/arresto (vedi figura G)

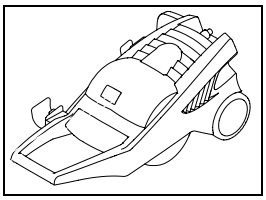

Prima di accendere, assicurarsi che l'apparecchio sia in posizione orizzontale.

OBJ_BUCH-764-002.book Page 62 Thursday, January 13, 2011 3:33 PM

Avviamento

Accertarsi che l'interruttore di rete si trovi in posizione «0» e collegare l'apparecchio alla presa di alimentazione.

Collegare il tubo flessibile dell'acqua (non fornito in dotazione) all'attacco dell'acqua ed all'apparecchio.

Aprire il rubinetto dell'acqua.

Premere il pulsante di sicurezza **10** per sbloccare il grilletto **9**. Premere completamente il grilletto **9** fino a quando l'acqua fuoriesce uniformemente e non vi è più aria nell'apparecchio e nel tubo flessibile alta pressione. Rilasciare il grilletto **9**. Premere il pulsante di sicurezza **10**.

Premere l'interruttore di avvio/arresto **4**.

Puntare la pistola a spruzzo **8** verso il basso. Premere il pulsante di sicurezza **10** per sbloccare il grilletto **9**. Premere completamente il grilletto **9**.

Funzione di arresto automatico

L'apparecchio disinserisce il motore non appena viene rilasciato il grilletto **9** sull'impugnatura della pistola. Contemporaneamente il sistema viene scaricato e di conseguenza la durata viene aumentata ed il consumo di energia elettrica viene ridotto. (Può comparire un breve rumore stridulo, questo è completamente normale.)

Arresto

Rilasciare il grilletto **9**. Premere il pulsante di sicurezza **10**. La pistola a spruzzo è ora bloccata e non può essere azionata inavvertitamente.

Premere l'interruttore di avvio/arresto **4**.

Chiudere il rubinetto dell'acqua. Estrarre la spina di rete dalla presa.

Premere il pulsante di sicurezza **10** per sbloccare il grilletto **9**. Premere completamente il grilletto **9** fino a quando nell'apparecchio non è più presente alcuna pressione dell'acqua. Rilasciare il grilletto **9**. Premere il pulsante di sicurezza **10**.

Rimuovere il tubo flessibile dell'acqua dall'apparecchio e dall'attacco dell'acqua.

Funzione di autoadescamento

L'apparecchio è autoadescante e può essere fatta funzionare oltre che con acqua da rubinetti dell'acqua anche con acqua da vasche e botti d'acqua. **In questo caso consigliamo un filtro dell'acqua supplementare (non compreso nel volume di fornitura).**

Assicurarsi che la superficie dell'acqua non siai più profonda di 1 metro sotto all'apparecchio.

Riempire il tubo flessibile di aspirazione (non compreso nel volume di fornitura) con acqua prima di collegarlo all'apparecchio. **Il funzionamento dell'apparecchio senza acqua (funzionamento a secco) causa danneggiamento.**

Lasciare funzionare l'apparecchio senza tubo di mandata collegato fino a quando l'acqua scorre uniformemente.

Spegnere l'apparecchio e montare il tubo di mandata.

Indicazioni operative

Informazioni generali

Assicurarsi che l'idropulitrice appoggi su una base piana.

Non piegare il tubo flessibile alta pressione e non passarvi sopra con un veicolo. Proteggere il tubo flessibile alta pressione da spigoli taglienti oppure angoli.

Non utilizzare il getto rotante per lavare la macchina.

OBJ_BUCH-764-002.book Page 63 Thursday, January 13, 2011 3:33 PM

Individuazione dei guasti e rimedi

La tabella che segue illustra i problemi che si evidenziano in caso di guasto, la causa possibile nonché il rimedio corretto qualora l'idropulitrice non dovesse funzionare correttamente. Qualora non fosse possibile, in base alla stessa, localizzare ed eliminare il problema, rivolgersi all'officina Service.

▶ **Attenzione: Spegnere l'apparecchio ed estrarre la spina di rete prima di iniziare la ricerca della causa del guasto.**

Problema	Possibili cause	Rimedi
Il motore non funziona	La spina non è collegata	Collegare la spina
	Presa difettosa	Utilizzare un'altra presa
	Il fusibile è scattato	Sostituire il fusibile
	Cavo di prolunga danneggiato	Provare senza cavo di prolunga
Il motore resta fermo	Il fusibile è scattato	Sostituire il fusibile
	La tensione di rete non è corretta	Controllare la tensione di rete che deve corrispondere all'indicazione riportata sulla targhetta di identificazione
Il fusibile scatta	Fusibile troppo debole	Collegare ad un circuito elettrico protetto adatto alla potenza dell'idropulitrice
Pressione operativa eccessiva	La lancia è parzialmente ostruita	Pulire la lancia (vedi figura L)
Pressione pulsante	Aria nel tubo flessibile dell'acqua oppure nella pompa	Far funzionare l'idropulitrice con pistola a spruzzo aperta, rubinetto dell'acqua aperto e con ugello regolato su bassa pressione fino a quando viene raggiunta una pressione operativa uniforme
	Alimentazione dell'acqua non corretta	Controllare se l'attacco dell'acqua corrisponde alle indicazioni riportate nei dati tecnici. I tubi più piccoli dell'acqua che possono essere utilizzati sono da 1/2" oppure Ø 13 mm
	Filtro dell'acqua intasato	Pulire il filtro dell'acqua
	Tubo flessibile dell'acqua schiacciato oppure piegato	Posare il tubo flessibile dell'acqua in linea retta
Pressione uniforme ma insufficiente	Lancia usurata	Sostituire la lancia
	Valvola avvio/arresto usurata	Azionare velocemente il grilletto 5 volte consecutivamente
Motore in funzione ma manca pressione operativa	Acqua non collegata	Collegare l'acqua
	Filtro intasato	Pulire il filtro

OBJ_BUCH-764-002.book Page 64 Thursday, January 13, 2011 3:33 PM

Problema	Possibili cause	Rimedi
L'idropulitrice si avvia da sola	Pompa oppure pistola a spruzzo non a tenuta ermetica	Rivolgersi ad un Servizio Assistenza Clienti Bosch autorizzato
L'apparecchio non è a tenuta ermetica	La pompa non è a tenuta ermetica	Sono ammesse 6 gocce al minuto In caso di mancanza di tenuta non normale ed eccessiva contattare un Servizio Assistenza Clienti Bosch autorizzato

Manutenzione ed assistenza

Manutenzione

- **Prima di qualunque intervento all'apparecchio estrarre la spina di rete e staccare il collegamento dell'acqua.**

Nota bene: Per garantire un funzionamento durevole ed affidabile, eseguire regolarmente le seguenti operazioni di manutenzione.

Controllare regolarmente l'utensile in merito a difetti evidenti, come fissaggio lasco e componenti usurati oppure danneggiati.

Controllare che le coperture ed i dispositivi di protezione non siano danneggiati e che siano applicati in modo corretto. Prima dell'impiego effettuare eventuali lavori di manutenzione o di riparazione necessari.

Se nonostante gli accurati procedimenti di produzione e di controllo il tosaerba a filo dovesse guastarsi, la riparazione va fatta effettuare da un centro di assistenza clienti autorizzato per gli elettroutensili Bosch.

Comunicare sempre il codice di ordinazione a 10 cifre dell'elettroutensile in caso di richieste o di ordinazione di pezzi di ricambio.

Pulizia/controllo del filtro (vedere figura M)

Rimuovere l'adattatore **5** sull'attacco dell'acqua ed estrarre il filtro **16**.

Il filtro **16** può essere rimosso facilmente con una pinza a punta. Lavare il filtro ed inserirlo di nuovo. Sostituire un filtro danneggiato.

È vietato utilizzare l'idropulitrice se manca il filtro oppure è difettoso.

Dopo l'impiego/conservazione

Pulire la carcassa esterna dell'idropulitrice utilizzando una spazzola morbida ed uno straccio. Non è permesso utilizzare acqua, solventi e lucidanti. Eliminare ogni tipo di sporcizia e pulire in modo particolare le feritoie di ventilazione del motore.

L'idropulitrice viene danneggiata dal gelo se la stessa non è stata precedentemente svuotata completamente. Per preparare l'apparecchio ad un lungo magazzinaggio in ambienti freddi, lo stesso deve esse fatto funzionare senza essere collegato all'acqua, tuttavia non per un lasso di tempo superiore a 30 s. L'apparecchio dovrebbe essere conservato in un ambiente non soggetto al gelo.

Non appoggiare mai altri oggetti sopra all'apparecchio.

Assicurarsi che durante il magazzinaggio i cavi non siano incastrati. Non piegare il tubo flessibile alta pressione.

OBJ_BUCH-764-002.book Page 65 Thursday, January 13, 2011 3:33 PM

Servizio di assistenza ed assistenza clienti

Il servizio di assistenza risponde alle Vostre domande relative alla riparazione ed alla manutenzione del Vostro prodotto nonché concernenti le parti di ricambio. Disegni in vista esplosa ed informazioni relative alle parti di ricambio sono consultabili anche sul sito:
www.bosch-garden.com
Il team assistenza clienti Bosch è a Vostra disposizione per rispondere alle domande relative all'acquisto, impiego e regolazione di apparecchi ed accessori.

Italia

Officina Elettroutensili
Robert Bosch S.p.A. c/o GEODIS
Viale Lombardia 18
20010 Arluno
Tel.: +39 (02) 36 96 26 63
Fax: +39 (02) 36 96 26 62
Fax: +39 (02) 36 96 86 77
E-Mail: officina.elettroutensili@it.bosch.com

Svizzera

Tel.: +41 (044) 8 47 15 13
Fax: +41 (044) 8 47 15 53

Protezione dell'ambiente

Sostanze chimiche dannose per l'ambiente non devono penetrare nel terreno, nella falda acquifera, in stagni, fiumi ecc.

Utilizzando detergenti osservare scrupolosamente le indicazioni riportate sulla confezione ed attenersi alla concentrazione prescritta.

In caso di pulizia di veicoli a motore rispettare le norme vigenti locali: È necessario assolutamente evitare che olio lavato via possa penetrare nella falda acquifera.

Smaltimento

Avviare ad un riciclaggio rispettoso dell'ambiente idropulitrice, accessori ed imballaggi dismessi.

Non gettare l'idropulitrice tra i rifiuti domestici!

Solo per i Paesi della CE:

Conformemente alla direttiva europea 2002/96/CE sui rifiuti di apparecchiature elettriche ed elettroniche ed all'attuazione del recepimento nel diritto nazionale, le apparecchiature elettriche ed elettroniche diventate inservibili devono essere raccolte separatamente ed essere inviati ad una riutilizzazione ecologica.

Con ogni riserva di modifiche tecniche.

OBJ_BUCH-764-002.book Page 66 Thursday, January 13, 2011 3:33 PM

Veiligheidsvoorschriften

Lees deze voorschriften voordat u het apparaat in gebruik neemt en neem ze in acht.

Lees voor de ingebruikneming de gebruiksaanwijzing van het apparaat en neem in het bijzonder deze veiligheidsvoorschriften in acht. Bewaar de gebruiksaanwijzing om deze later te kunnen raadplegen.

De plaatjes met waarschuwingen en aanwijzingen op het apparaat geven belangrijke informatie over veilig gebruik.

Neem naast de voorschriften in de gebruiksaanwijzing ook de algemene veiligheidsvoorschriften en de voorschriften ter voorkoming van ongevallen in acht.

Richt de waterstraal nooit op mensen, dieren, het apparaat of elektrische onderdelen.

Stroomaansluiting

- De spanning van de stroombron moet overeenkomen met de gegevens op het typeplaatje van het apparaat.
- Geadviseerd wordt om dit apparaat alleen aan te sluiten op een stopcontact dat is beveiligd met aardlekschakelaar van 30 mA.
- Als de aansluitkabel moet worden vervangen, moeten deze werkzaamheden door de fabrikant, de erkende klantenservice van de fabrikant of een daartoe gekwalificeerd persoon worden uitgevoerd om veiligheidsrisico's te voorkomen.
- Pak de stekker nooit met natte handen vast.
- Trek de netstekker niet uit het stopcontact terwijl u met het apparaat werkt.
- Rijd niet over de aansluitkabel of de verlengkabel, klem deze niet vast en trek er niet aan. De kabel kan anders beschadigd raken. Bescherm de kabel tegen hitte, olie en scherpe randen.
- Gebruik het apparaat niet als het netsnoer of andere belangrijke delen zoals hogedrukslang, spuitpistool of veiligheidsvoorzieningen beschadigd zijn.
- Let op: Verlengkabels die niet aan de voorschriften voldoen, kunnen gevaarlijk zijn.
- Bij gebruik van een verlengkabel moeten stekker en koppeling waterdicht zijn uitgevoerd. De verlengkabel moet een diameter overeenkomstig de gegevens in de gebruiksaanwijzing hebben en moet tegen spatwater beschermd zijn. De verbinding van stekker en contrastekker mag niet in het water liggen.
- Wanneer stekkers van de stroomvoorzienings- of verlengkabel vervangen worden, moeten de spatwaterbescherming en de mechanische stabiliteit bewaard blijven.

Wateraansluiting

- Neem de voorschriften van het waterbedrijf in acht.
- De schroefverbinding van alle aansluitslangen moet dicht zijn.
- Het apparaat mag nooit zonder terugstroomklep op een drinkwatervoorziening worden aangesloten. Water dat door een terugstroomklep is gestroomd, wordt als niet meer drinkbaar beschouwd.
- De hogedrukslang mag niet beschadigd zijn (gevaar voor barsten). Een beschadigde hogedrukslang moet onmiddellijk worden vervangen. Gebruik alleen door de fabrikant geadviseerde slangen en verbindingen.
- Hogedrukslangen, armaturen en koppelingen zijn belangrijk voor de veiligheid van het apparaat. Gebruik alleen door de fabrikant geadviseerde slangen, armaturen en koppelingen.

Gebruik

- Controleer voor het gebruik of het apparaat en het toebehoren zich in een correcte toestand bevinden en veilig kunnen worden gebruikt. Wanneer de toestand niet in orde is, mag het niet worden gebruikt.

OBJ_BUCH-764-002.book Page 67 Thursday, January 13, 2011 3:33 PM

- Richt de waterstraal nooit op uzelf of anderen om kleding of schoenen te reinigen.
- Er mogen geen oplosmiddelhoudende vloeistoffen, onverdunde zuren, aceton of oplosmiddelen (inclusief benzine, verfverdunner en stookolie) worden aangezogen, aangezien de sproeinevels daarvan zeer brandbaar, explosief en giftig zijn.
- Wanneer het apparaat in een gevaarlijke omgeving wordt gebruikt, bijvoorbeeld bij een tankstation, moeten de daar geldende veiligheidsvoorschriften in acht worden genomen. Het gebruik in een explosiegevaarlijke ruimte is verboden.
- Het apparaat moet een stevige ondergrond hebben.
- Gebruik alleen de door de fabrikant van het apparaat geadviseerde reinigingsmiddelen. Neem de gebruiksvoorschriften, de voorschriften ten aanzien van de afvoer van afval en de waarschuwingen van de fabrikant in acht.
- Alle stroomvoerende delen in de werkomgeving moeten spatwaterbeschermd zijn.
- De hendel van het spuitpistool mag tijdens het gebruik niet in de stand „ON” worden vastgeklemd.
- Draag geschikte kleding ter bescherming tegen spatwater. Gebruik het apparaat niet in de buurt van personen, tenzij deze beschermende kleding dragen.
- Reinig voertuigbanden en ventielen met een minimumafstand van 30 cm ter voorkoming van beschadigingen door de hogedrukstraal. Een eerste teken van een beschadiging is een verkleuring van de band. Beschadigde voertuigbanden en ventielen zijn levensgevaarlijk.
- Asbesthoudende materialen en andere materialen die voor de gezondheid gevaarlijke stoffen bevatten, mogen niet worden afgespoten.
- Gebruik de geadviseerde reinigingsmiddelen niet onverdund. De producten zijn in zoverre veilig, aangezien deze geen zuren, logen of voor het milieu schadelijke stoffen bevatten. Wij raden aan de reinigingsmiddelen buiten het bereik van kinderen te bewaren. Spoel onmiddellijk grondig met water af bij contact van het reinigingsmiddel met de ogen. Raadpleeg bij inslikken onmiddellijk een arts.

Bediening

- De bedienende persoon mag het apparaat alleen volgens de voorschriften gebruiken. De plaatselijke omstandigheden moeten in acht worden genomen. Let tijdens de werkzaamheden goed op andere personen, in het bijzonder op kinderen.
- Het apparaat mag alleen worden gebruikt door personen die zijn geïnstrueerd in het gebruik of die het apparaat aantoonbaar kunnen bedienen. Het apparaat mag niet door kinderen of jongeren worden gebruikt. Kinderen moeten onder toezicht staan, om zeker te stellen dat zij niet met het apparaat spelen.
- Dit apparaat is er niet voor bestemd om te worden gebruikt door personen (inclusief kinderen) met beperkte fysieke, zintuigelijke of geestelijke vermogens of gebrekkige ervaring en/of gebrekkige kennis, tenzij zij onder toezicht staan van een voor hun veiligheid verantwoordelijke persoon, of zij van deze persoon instructies ontvangen ten aanzien van het gebruik van het apparaat.
- Het apparaat mag nooit onbeheerd worden gelaten wanneer het ingeschakeld is.
- De uit de hogedruksproeier komende waterstraal veroorzaakt een terugstoting. Houd daarom spuitpistool en spuitlans met beide handen vast.

Transport

- Schakel het apparaat uit en zet het stevig vast voordat u het vervoert.

OBJ_BUCH-764-002.book Page 68 Thursday, January 13, 2011 3:33 PM

Onderhoud

- Schakel het apparaat vóór reinigings- en onderhoudswerkzaamheden en vóór het wisselen van toebehoren altijd uit. Trek de stekker uit het stopcontact wanneer u het apparaat op het stroomnet gebruikt.
- Reparaties mogen alleen worden uitgevoerd door een erkende Bosch-klantenservicewerkplaats.

Toebehoren en vervangingsonderdelen

- Gebruik alleen toebehoren en vervangingsonderdelen die door de fabrikant worden aanbevolen. Origineel toebehoren en originele vervangingsonderdelen waarborgen de storingsvrije werking van het apparaat.

Product- en vermogensbeschrijving

Lees alle veiligheidswaarschuwingen en alle voorschriften. Als de waarschuwingen en voorschriften niet worden opgevolgd, kan dit een elektrische schok, brand of ernstig letsel tot gevolg hebben.

Gebruik volgens bestemming

Het apparaat is bestemd voor het reinigen van oppervlakken en voorwerpen buitenshuis, voor apparaten, voertuigen en boten, voor zover gebruik wordt gemaakt van het daarvoor bestemde toebehoren, zoals door Bosch aanbevolen reinigingsmiddelen.

Het gebruik volgens de voorschriften heeft betrekking op een omgevingstemperatuur tussen 0 °C en 40 °C.

Dit product is niet geschikt voor bedrijfsmatig gebruik.

Meegeleverd

Neem de hogedrukreiniger voorzichtig uit de verpakking en controleer of de volgende delen compleet zijn:

- Hogedrukreiniger
- Spuitpistool
- Vierstralenlans
- Flexistraallans (Aquatak Clic 135, Aquatak Clic 140)
- Aansluitstuk
- Reinigingsmiddeltank met sluitdop
- Handgreep
- 4 x Toebehorenhouder
- Onderdelenset met schroeven
- Gebruiksaanwijzing

Neem contact op met uw leverancier wanneer er onderdelen ontbreken of beschadigd zijn.

Afgebeelde componenten

De componenten zijn genummerd zoals op de afbeelding van de hogedrukreiniger op de pagina met afbeeldingen.

1 Handgreep
2 Reinigingsmiddeltank
3 Hogedrukslang
4 Netschakelaar
5 Aansluitstuk
6 Stroomkabel
7 Vierstralenlans
8 Spuitpistool
9 Trekker
10 Inschakelblokkering voor trekker
11 Serienummer
12 Schroeven voor montage van handgreep
13 Schroeven voor montage van houder
14 Clip voor vergrendeling van hogedrukslang
15 Wateraansluiting
16 Zeef

Niet elk afgebeeld en beschreven toebehoren wordt standaard meegeleverd. Het volledige toebehoren vindt u in ons toebehorenprogramma.

OBJ_BUCH-764-002.book Page 69 Thursday, January 13, 2011 3:33 PM

Technische gegevens

Hogedrukreiniger		Aquatak Clic 125	Aquatak Clic 130	Aquatak Clic 135	Aquatak Clic 140
Zaaknummer		3 600 H79 0..	3 600 H79 1..	3 600 H79 2..	3 600 H79 3..
Opgenomen vermogen	W	1800	2000	2100	2300
Temperatuur aanvoer max.	°C	60	60	60	60
Watervolume toevoer min.	l/min	9	9	9	9
Waterdruk aanvoer max.	MPa*	0 – 0,6	0 – 0,6	0 – 0,6	0 – 0,6
Nominale druk	MPa*	9	9,5	10	10,5
Maximumdruk	MPa*	12,5	13	13,5	14
Debiet	l/min	6,8	7,2	7,5	7,8
Flexistraallans		–	–	●	●
Hogedrukslang	m	6	9	9	12
Inhoud reinigingsmiddeltank	l	1	1	1	1
Gewicht volgens EPTA-Procedure 01/2003	kg	16,9	17,5	24,3	24,9
Isolatieklasse		⧈/II	⧈/II	⏚/I	⏚/I
Serienummer		Zie serienummer **11** (typeplaatje) op hogedrukreiniger			

*0,6 MPa=6 bar/9 MPa=90 bar/9,5 MPa=95 bar/10 MPa=100 bar/10,5 MPa=105 bar/12,5 MPa=125 bar/13 MPa=130 bar/13,5 MPa=135 bar/14 MPa=140 bar

Informatie over geluid en trillingen

Meetwaarden voor geluid bepaald volgens 2000/14/EG (1,60 m hoogte, 1 m afstand).

Het A-gewogen geluidsniveau van het apparaat bedraagt kenmerkend: geluidsdrukniveau 80 dB(A); geluidsvermogenniveau 87 dB(A). Onzekerheid K=3 dB.

Trillingsemissiewaarden (vectorsom van drie richtingen) bepaald volgens EN 60335: trillingsemissiewaarde a_h=3 m/s^2, onzekerheid K=1 m/s^2.

Conformiteitsverklaring CE

Wij verklaren als alleen verantwoordelijke dat het onder „Technische gegevens” beschreven product voldoet aan de volgende normen en normatieve documenten: EN 60335 volgens de bepalingen van de richtlijnen 2004/108/EG, 2006/42/EG en 2000/14/EG.

2000/14/EG: Gegarandeerd geluidsdrukniveau 90 dB(A). Wegingsmethode van de conformiteit volgens aanhangsel V.

Productcategorie: 27

Technisch dossier bij:
Bosch Lawn and Garden Ltd., PT-LG/EAE, Stowmarket, Suffolk IP14 1EY, England

Dr. Egbert Schneider
Senior Vice President Engineering

Dr. Eckerhard Strötgen
Head of Product Certification

Robert Bosch GmbH, Power Tools Division
D-70745 Leinfelden-Echterdingen
30.11.2010

OBJ_BUCH-764-002.book Page 70 Thursday, January 13, 2011 3:33 PM

Montage

Voor uw veiligheid

- ▶ **Let op! Schakel het apparaat vóór onderhouds- en reinigingswerkzaamheden uit en trek de stekker uit het stopcontact. Hetzelfde geldt wanneer de stroomkabel beschadigd, doorgesneden of in de war is.**

Aquatak Clic 125/Aquatak Clic 130

De hogedrukreiniger is voor uw veiligheid geïsoleerd en heeft geen aarding nodig. De bedrijfsspanning bedraagt 230 V AC, 50 Hz (voor landen buiten de EU 220 of 240 V, afhankelijk van de uitvoering). Gebruik alleen goedgekeurde verlengkabels. Informatie is verkrijgbaar bij de erkende klantenservice.

Aquatak Clic 135/Aquatak Clic 140

Voor de hogedrukreiniger is een geaarde aansluiting nodig. De bedrijfsspanning bedraagt 230 V AC, 50 Hz (voor landen buiten de EU 220 of 240 V, afhankelijk van de uitvoering). Gebruik alleen goedgekeurde verlengkabels. Informatie is verkrijgbaar bij de erkende klantenservice.

Als u voor de hogedrukreiniger een verlengkabel wilt gebruiken, zijn de volgende kabeldiameters voorgeschreven:

– 1,5 mm^2 tot max. 20 m lengte
– 2,5 mm^2 tot max. 50 m lengte

Opmerking: Als u een verlengkabel gebruikt, moet deze (zoals bij de veiligheidsvoorschriften beschreven) een aardedraad bezitten die via de stekker met de aardedraad van uw elektrische installatie verbonden is.

Vraag bij twijfel een vakman voor elektriciteit of de Bosch-klantenservice om advies.

- ▶ **VOORZICHTIG: Verlengkabels die niet volgens de voorschriften zijn, kunnen gevaarlijk zijn. Verlengkabels, stekkers en contrastekkers moeten waterdicht uitgevoerd en voor gebruik buitenshuis goedgekeurd zijn.**

Kabelverbindingen moeten droog zijn en mogen niet op de grond liggen.

Voor extra veiligheid wordt het gebruik van een aardlekschakelaar met een uitschakelstroom van maximaal 30 mA geadviseerd. De aardlekschakelaar moet vóór gebruik altijd worden gecontroleerd.

Als de aansluitkabel beschadigd is, mag deze alleen door een erkende Bosch-werkplaats worden gerepareerd.

Montage

Apparaat monteren (zie afbeelding A)

Bevestig de handgreep **1** met de schroeven **12** op de hogedrukreiniger.

Bevestig de houder met de schroeven **13** op de hogedrukreiniger.

Duw de reinigingsmiddeltank zoals getoond in de juiste stand.

Lans op spuitpistool aansluiten (zie afbeeldingen B en E)

Steek de vierstralenlans **7** op het spuitpistool **8**. Druk op de vierstralenlans en draai deze een kwartslag met de wijzers van de klok mee.

Hogedrukslang op spuitpistool aansluiten (zie afbeeldingen C – D)

Verbind de hogedrukslang zoals afgebeeld met het spuitpistool.

Maak zoals afgebeeld de verbinding vast met de clip **14** en trek aan de hogedrukslang om te controleren of deze vast zit.

Wateraansluiting (zie afbeeldingen H en J)

Schroef het aansluitstuk **5** op de wateraansluiting **15** van het apparaat.

Verbind de waterslang (niet meegeleverd) met de waterkraan en met het apparaat.

Hogedrukslang en stroomkabel (zie afbeeldingen I en K)

Trek de hogedrukslang **3** en de stroomkabel **6** uit de hogedrukreiniger.

OBJ_BUCH-764-002.book Page 71 Thursday, January 13, 2011 3:33 PM

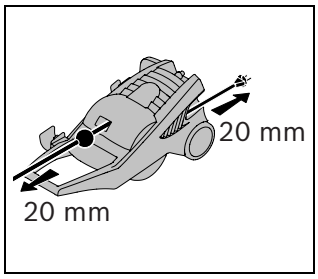

Trek kort aan de hogedrukslang **3** of de stroomkabel **6** zodat deze zich automatisch oprolt om te worden opgeborgen.

Opmerking: Trek de hogedrukslang en de stroomkabel altijd volledig naar buiten als u de hogedrukreiniger gebruikt.

Vierstralenlans instellen (zie afbeelding F)

De vierstralenlans heeft vier verschillende gebruiksmogelijkheden die u kunt instellen door aan de sproeier te draaien.

Lagedrukbreedstraal – Voor toepassingen met reinigingsmiddelen.

Hogedrukbreedstraal – voor de reiniging van kwetsbare oppervlakken, zoals auto's, tuinmeubelen, enz.

Roterende straal – voor de krachtige reiniging van grote oppervlakken, zoals terrassen, opritten, enz.

Gebruik de rotatiestraal niet voor het wassen van een auto.

Puntstraal – voor de reiniging met maximaal vermogen op kleine oppervlakken, zoals grillroosters, kauwgom op tegels, enz. Geschikt voor zeer vuile oppervlakken.

Werkzaamheden met reinigingsmiddelen

- **Gebruik alleen door Bosch geteste reinigingsmiddelen. Ongeschikte reinigingsmiddelen kunnen het apparaat en het te reinigen voorwerp beschadigen.**

Vul de reinigingsmiddeltank **2** met een reinigingsmiddel in de geadviseerde verdunning.

Draai bij het sproeien van reinigingsmiddel de sproeier van de vierstralenlans in de **lagedrukstand**.

Lees hiervoor de voorschriften op de verpakking van het reinigingsmiddel.

Bevochtig altijd eerst het voorwerp dat u wilt reinigen.

Sproei het reinigingsmiddel van onderen naar boven op het voorwerp.

Laat het reinigingsmiddel een tijdje inwerken, maar niet opdrogen.

Werk bij het afspoelen van boven naar beneden.

Flexistraallans (afhankelijk van model) (zie afbeeldingen B en E)

Draai de vierstralenlans **7** een kwartslag tegen de wijzers van de klok in. Trek de vierstralenlans naar buiten.

Steek de flexistraallans in de pistoolgreep **8**. Draai de flexistraallans een kwartslag met de wijzers van de klok mee om deze te vergrendelen.

Gebruik

In- en uitschakelen (zie afbeelding G)

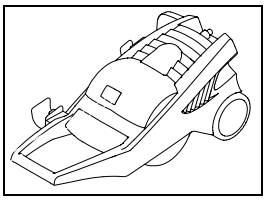

Controleer of het apparaat horizontaal staat voordat u het inschakelt.

Inschakelen

Zorg ervoor dat de netschakelaar in stand „0” staat en steek de stekker van het apparaat in het stopcontact.

Verbind de waterslang (niet meegeleverd) met de waterkraan en met het apparaat.

Open de waterkraan.

Bedien de inschakelblokkering **10** om de trekker **9** vrij te geven. Trek de trekker **9** helemaal in tot het water gelijkmatig stroomt en er zich geen lucht meer in het apparaat en in de hogedrukslang bevindt. Laat de trekker **9** los. Druk op de inschakelblokkering **10**.

Druk de aan/uit-schakelaar **4** in.

OBJ_BUCH-764-002.book Page 72 Thursday, January 13, 2011 3:33 PM

Richt het spuitpistool **8** omlaag. Bedien de inschakelblokkering **10** om de trekker **9** vrij te geven. Trek de trekker **9** helemaal in.

Autostopfunctie

De motor van het apparaat wordt uitgeschakeld zodra u de trekker **9** van de pistoolgreep loslaat. Tegelijkertijd wordt het systeem ontlast. Daardoor wordt de levensduur verlengd en het energieverbruik gereduceerd. (Er kan een kort piepgeluid optreden, dit is volledig normaal).

Uitschakelen

Laat de trekker **9** los. Druk op de inschakelblokkering **10**. Het spuitpistool is nu vergrendeld en kan niet per ongeluk worden bediend.

Druk de aan/uit-schakelaar **4** in.

Sluit de waterkraan. Trek de stekker uit het stopcontact.

Bedien de inschakelblokkering **10** om de trekker **9** vrij te geven. Trek de trekker **9** helemaal in tot er geen waterdruk meer in het apparaat aanwezig is. Laat de trekker **9** los. Druk op de inschakelblokkering **10**.

Maak de waterslang los van het apparaat en van de waterkraan.

Zelfaanzuigende functie

Het apparaat is zelfaanzuigend en kan niet alleen worden gebruikt met water uit een waterkraan, maar ook met water uit bijvoorbeeld een vijver of waterton. **Wij adviseren in dit geval een extra waterfilter (niet meegeleverd).**

Zorg ervoor dat het wateroppervlak zich niet meer dan 1 meter onder het apparaat bevindt.

Vul de aanzuigslang (niet meegeleverd) met water voordat u deze op het apparaat aansluit. **Het gebruik van het apparaat zonder water (drooglopen) leidt tot beschadiging.**

Laat het apparaat zonder aangesloten drukbuis lopen tot het water gelijkmatig naar buiten komt.

Schakel het apparaat uit en monteer de drukbuis.

Tips voor de werkzaamheden

Algemeen

Zorg ervoor dat de hogedrukreiniger op een vlakke ondergrond staat.

Knik de hogedrukslang niet en rijd er niet over met een voertuig. Bescherm de hogedrukslang tegen scherpe randen en hoeken.

Gebruik de rotatiestraal niet voor het wassen van een auto.

Storingen opsporen

De volgende tabel toont u storingsverschijnselen, de mogelijke oorzaak daarvan en de correcte oplossing, mocht de hogedrukreiniger eens niet correct werken. Neem contact op met een servicewerkplaats als u het probleem hiermee niet zelf kunt verhelpen.

▶ **Let op: Schakel het apparaat uit en trek de stekker uit het stopcontact voordat u op zoek gaat naar de fout.**

Symptomen	Mogelijke oorzaak	Oplossing
Motor start niet	Stekker niet aangesloten	Sluit de stekker aan
	Stopcontact defect	Gebruik een ander stopcontact
	Zekering doorgeslagen	Vervang de zekering
	Verlengkabel beschadigd	Probeer het zonder verlengkabel

OBJ_BUCH-764-002.book Page 73 Thursday, January 13, 2011 3:33 PM

Symptomen	Mogelijke oorzaak	Oplossing
Motor blijft stilstaan	Zekering doorgeslagen	Zekering vervangen
	Netspanning niet in orde	Controleer de netspanning, deze moet met de gegevens op het typeplaatje overeenkomen
Zekering slaat door	Zekering te zwak	Sluit het apparaat aan op een stroomkring die een zekering heeft die past bij het vermogen van de hogedrukreiniger
Te hoge werkdruk	Sproeier gedeeltelijk verstopt	Sproeier reinigen (zie afbeelding L)
Pulserende druk	Lucht in waterslang of pomp	Laat de hogedrukreiniger met open spuitpistool, open waterkraan en op lage druk ingestelde sproeier lopen tot een gelijkmatige werkdruk bereikt wordt
	Watervoorziening niet in orde	Controleer of de wateraansluiting voldoet aan de technische gegevens. De kleinste waterslangen die mogen worden gebruikt, zijn 1/2" of Ø 13 mm
	Waterfilter verstopt	Reinig het waterfilter
	Waterslang afgeklemd of geknikt	Leg de waterslang recht
Druk is gelijkmatig, maar te laag	Sproeier versleten	Sproeier vervangen
	Start- en stopventiel versleten	Trek vijf keer snel achter elkaar aan de trekker
Motor loopt, maar er is geen werkdruk	Water niet aangesloten	Water aansluiten
	Filter verstopt	Filter reinigen
De hogedrukreiniger start vanzelf	Pomp of spuitpistool lekt	Neem contact op met de erkende Bosch-klantenservice
Apparaat lekt	Pomp lekt	Zes druppels per minuut zijn toegestaan. Neem bij buitengewone, ernstiger lekkages contact op met de erkende Bosch klantenservice

OBJ_BUCH-764-002.book Page 74 Thursday, January 13, 2011 3:33 PM

Onderhoud en service

Onderhoud

- **Trek altijd voor werkzaamheden aan het apparaat de stekker uit het stopcontact en maak de wateraansluiting los.**

Opmerking: Voer de volgende onderhoudswerkzaamheden regelmatig uit, zodat u verzekerd bent van een lang en probleemloos gebruik.

Controleer het apparaat regelmatig op zichtbare gebreken zoals een losse bevestiging en versleten of beschadigde onderdelen.

Controleer of afschermingen en veiligheidsvoorzieningen niet beschadigd zijn en juist zijn aangebracht. Voer voor het gebruik eventueel noodzakelijke onderhouds- of reparatiewerkzaamheden uit.

Mocht het apparaat ondanks zorgvuldige fabricage- en testmethoden toch defect raken, dient de reparatie te worden uitgevoerd door een erkende klantenservice voor Bosch-tuinapparaatpen.

Vermeld bij vragen en bestellingen van vervangingsonderdelen altijd het uit tien cijfers bestaande zaaknummer volgens het typeplaatje van de machine.

Filter reinigen en controleren (zie afbeelding M)

Verwijder de adapter **5** van de wateraansluiting en trek de zeef **16** naar buiten.

De zeef **16** kan gemakkelijk met een spitse tang worden verwijderd. Spoel de zeef en breng deze weer aan. Vervang een beschadigde zeef.

De hogedrukreiniger mag nooit worden gebruikt als de zeef ontbreekt of defect is.

Na gebruik, opbergen

Reinig de buitenkant van de hogedrukreiniger met een zachte borstel en een doek. Gebruik geen water, oplosmiddel of polijstmiddel. Verwijder alle verontreinigingen. Reinig in het bijzonder de ventilatieopeningen van de motor.

De hogedrukreiniger wordt beschadigd door vorst als deze niet eerst volledig leeg wordt gemaakt. Om het apparaat voor te bereiden op langdurig bewaren in een koude omgeving, moet het worden ingeschakeld zonder op water aangesloten te zijn, echter niet langer dan 30 seconden. Het apparaat moet in een vorstvrije ruimte worden bewaard.

Plaats geen andere voorwerpen op het apparaat.

Controleer dat de kabels niet worden vastgeklemd terwijl het apparaat opgeborgen is. Knik de hogedrukslang niet.

Klantenservice en advies

Onze klantenservice beantwoordt uw vragen over reparatie en onderhoud van uw product en over vervangingsonderdelen. Explosietekeningen en informatie over vervangingsonderdelen vindt u ook op:
www.bosch-garden.com
De medewerkers van onze klantenservice adviseren u graag bij vragen over de aankoop, het gebruik en de instelling van producten en toebehoren.

Nederland

Tel.: +31 (076) 579 54 54
Fax: +31 (076) 579 54 94
E-mail: gereedschappen@nl.bosch.com

België en Luxemburg

Tel.: +32 (070) 22 55 65
Fax: +32 (070) 22 55 75
E-mail: outillage.gereedschap@be.bosch.com

Milieubescherming

Chemicaliën die schadelijk zijn voor het milieu, mogen niet in de grond, het grondwater of het oppervlaktewater terechtkomen.

Houd bij gebruik van reinigingsmiddelen de voorschriften op de verpakking en de voorgeschreven concentratie nauwkeurig aan.

Neem bij het reinigen van motorvoertuigen de plaatselijke voorschriften in acht: Afgespoelde olie mag niet in het grondwater terechtkomen.

OBJ_BUCH-764-002.book Page 75 Thursday, January 13, 2011 3:33 PM

Afvalverwijdering

Hogedrukreiniger, toebehoren en verpakkingen moeten op een voor het milieu verantwoorde wijze worden gerecycled.

Gooi de hogedrukreiniger niet bij het huisvuil.

Alleen voor landen van de EU:

Volgens de Europese richtlijn 2002/96/EG betreffende oude elektrische en elektronische apparaten en de omzetting van de richtlijn in nationaal recht moeten niet meer bruikbare elektrische en elektronische apparaten worden ingezameld en op een voor het milieu verantwoorde wijze worden hergebruikt.

Wijzigingen voorbehouden.

OBJ_BUCH-764-002.book Page 76 Thursday, January 13, 2011 3:33 PM

Sikkerhedsinstrukser

Skal læses og følges, før maskinen tages i brug!

Gennemlæs maskinens betjeningsvejledning og overhold især sikkerhedsforskrifterne heri, før maskinen tages i brug. Opbevar betjeningsvejledningen til senere brug.

Advarsels- og henvisningsskiltene på maskinen giver vigtige henvisninger til, hvordan maskinen benyttes sikkert.

Udover henvisningerne i denne betjeningsvejledning skal man også tage hensyn til de generelle sikkerheds- og uheldsforebyggelsesforskrifter.

Ret aldrig vandstrålen mod mennesker, dyr, maskinen eller elektriske dele.

Strømtilslutning

- Strømkildens spænding skal stemme overens med angivelserne på maskinens typeskilt.
- Det anbefales, at denne maskine kun tilsluttes til en stikdåse, der er sikret med en afbrydelsesstrøm på 30 mA.
- Hvis det er nødvendigt at erstatte tilslutningsledningen, skal dette arbejde udføres af producenten, et af producenten autoriseret servicecenter eller en kvalificeret person for at undgå farer.
- Tag aldrig fat omkring netstikket med våde hænder.
- Træk ikke netstikket ud, mens du arbejder med maskinen.
- Kør ikke hen over ledningen eller forlængerledningen, mas dem ikke og træk ikke i dem, da de kan blive beskadiget. Beskyt ledningen mod varme, olie og skarpe kanter.
- Brug ikke maskinen, hvis netkablet eller vigtige dele som f.eks. højtryksslange, sprøjtepistol eller sikkerhedsanordninger er beskadiget.
- Pas på: Ikke forskriftsmæssige forlængerledninger kan være farlige.
- Anvendes en forlængerledning, skal stik og kobling være vandtætte modeller. Forlængerledningen skal have et ledertværsnit, der svarer til det, der er angivet i betjeningsvejledningen, og være beskyttet mod stænkvand. Stikforbindelsen må ikke ligge i vand.
- Skal stik skiftes på strømforsynings- eller forlængerledninger, skal stænkvandsbeskyttelse og mekanisk stabilitet bibeholdes.

Vandtilslutning

- Følg forskrifterne fra dit lokale vandværk.
- Skrueforbindelsen på alle tilslutningsslangerne skal være tætte.
- Maskinen bør aldrig tilsluttes til en drikkevandsforsyning uden tilbagestrømningsventil. Vand, der er strømmet gennem tilbagestrømningsventilen, anses som vand, der ikke kan drikkes mere.
- Højtryksslangen må ikke være beskadiget (eksplosionsfare). Højtryksslangen skal udskiftes med det samme, hvis den er beskadiget. De benyttede slanger og forbindelser skal være godkendt af producenten.
- Højtryksslanger, armaturer og koblinger er vigtige for maskinens sikkerhed. De benyttede slanger, armaturer og koblinger skal være anbefalet af producenten.

Anvendelse

- Kontrollér maskinen og tilbehøret for mangler og vær sikker på, at både maskine og tilbehør er sikre, før maskinen tages i brug. Maskine og tilbehør må ikke benyttes, hvis den/det udviser mangler.
- Ret ikke vandstrålen mod dig selv eller andre for at rengøre tøj eller skotøj.
- Der må ikke opsuges opløsningsmiddelholdige væsker, ufortyndede syrer, acetone eller opløsningsmidler inkl. benzin, farvefortynder og fyringsolie, da deres sprøjtetåge er højt antændeligt, eksplosivt og giftigt.

OBJ_BUCH-764-002.book Page 77 Thursday, January 13, 2011 3:33 PM

- Overhold gældende sikkerhedsforskrifter, hvis maskinen benyttes i farlige områder (f. eks. på tankstationer). Det er forbudt at benytte maskinen i eksplosionsfarlige rum.
- Maskinen skal stå på et fast underlag.
- Brug kun rengøringsmidler, der er anbefalet af maskinfabrikanten, og overhold fabrikantens anvendelses-, bortskaffelses- og advarselsforskrifter.
- Alle strømførende dele i arbejdsområdet skal være stænkvandsbeskyttet.
- Udløsningsarmen på sprøjtepistolen må ikke være klemt fast i position „ON“, når maskinen er i brug.
- Brug egnet beskyttelsestøj mod stænkvand. Brug ikke maskinen i nærheden af personer, medmindre disse bærer beskyttelsestøj.
- For at undgå beskadigelser fra højtryksstrålen skal bildæk/ventiler altid renses med en afstand på mindst 30 cm. Første tegn på beskadigelse er at dækket misfarves. Beskadigede bildæk/ventiler er livsfarlige.
- Asbestholdige og andre materialer, der indeholder sundhedsfarlige stoffer, må ikke rengøres med en højtryksrenser.
- De anbefalede rengøringsmidler må ikke benyttes ufortyndet. Produkterne er sikre på den måde, at de hverken indeholder syrearter, ludarter eller miljøskadelige stoffer. Det anbefales at opbevare rengøringsmidlerne utilgængeligt for børn. Hvis øjnene kommer i kontakt med rengøringsmidlerne: Skyl straks med store mængder vand. Ved synkning: Søg læge med det samme.

Betjening

- Brugeren må kun benytte maskinen i henhold til ovenstående punkter. Tag hensyn til omgivelserne. Hold øje med andre personer, især børn, når der arbejdes med maskinen.
- Maskinen må kun bruges af personer, der er instrueret i brug og håndtering af denne eller som kan dokumentere, at de kan betjene maskinen. Maskinen må ikke betjenes af børn og unge. Hold øje med børn for at forhindre, at de leger med værktøjet.
- Dette haveværktøj er ikke beregnet til at blive anvendt af personer (inkl. børn) med fysiske, sensoriske eller mentale skavanker eller af personer, der ikke råder over tilstrækkelig erfaring eller kendskab, medmindre de overvåges af en person, der sørger for deres sikkerhed, eller denne person instruerer dem i brugen af dette værktøj.
- Maskinen må aldrig forlade uden opsyn, når den er tændt.
- Vandstrålen, der kommer ud af højtryksdysen, fremstiller et rykstød. Derfor skal sprøjtepistol og sprøjtelanse holdes fast med begge hænder.

Transport

- Sluk for maskinen og sikre den før transport.

Vedligeholdelse

- Sluk for maskinen, før rengørings- og vedligeholdelsesarbejde udføres og tilbehør skiftes. Træk stikket ud, hvis maskinen drives med netspænding.
- Reparationer må kun gennemføres af autoriserede Bosch serviceværksteder.

Tilbehør og reservedele

- Det er kun tilladt at benytte tilbehør og reservedele, der er frigivet af fabrikanten. Originalt tilbehør og originale reservedele sikrer en fejlfri drift af maskinen.

OBJ_BUCH-764-002.book Page 78 Thursday, January 13, 2011 3:33 PM

Beskrivelse af produkt og ydelse

Læs alle advarselshenvisninger og instrukser. I tilfælde af manglende overholdelse af advarselshenvisningerne og instrukserne er der risiko for elektrisk stød, brand og/eller alvorlige kvæstelser.

Beregnet anvendelse

Maskinen er beregnet til at rengøre overflader og genstande udendørs, apparater/maskiner, køretøj og både, såfremt det tilsvarende tilbehør som f.eks. af Bosch frigivede rengøringsmidler anvendes.

Den beregnede anvendelse gælder omgivelsestemperaturer på mellem 0 °C og 40 °C.

Dette produkt er ikke egnet til erhvervsmæssig brug.

Leveringsomfang

Tag højtryksrenseren forsigtigt ud af emballagen og kontrollér, om efterfølgende dele er fri for mangler:

- Højtryksrenser
- Sprøjtepistol
- 4-stållanse
- Flexi-strålelanse (Aquatak Clic 135, Aquatak Clic 140)
- Tilslutningsstykke
- Rengøringsmiddeltank med låsekappe
- Håndgreb
- 4 x Tilbehørsholder
- Delsæt med skruer
- Driftsvejledning

Hvis nogle dele mangler eller er beskadigede, bedes du kontakte den forhandler, hvor du har købt maskinen.

Illustrerede komponenter

Nummereringen af de illustrerede komponenter refererer til illustrationen af højtryksrenseren på illustrationssiden.

1 Håndgreb
2 Rengøringsmiddeltank
3 Højtryksslanger
4 Afbryder
5 Tilslutningsstykke
6 Strømkabel
7 4-strålelanse
8 Sprøjtepistol
9 Aftrækker
10 Kontaktspærre for aftrækker
11 Serienummer
12 Skruer til grebmontering
13 Skruer til holdermontering
14 Clip til fastlåsning af højtryksslange
15 Vandtilslutning
16 Si

Tilbehør, som er illustreret og beskrevet i betjeningsvejledningen, er ikke indeholdt i leveringen. Det fuldstændige tilbehør findes i vores tilbehørsprogram.

OBJ_BUCH-764-002.book Page 79 Thursday, January 13, 2011 3:33 PM

Tekniske data

Højtryksrenser		Aquatak Clic 125	Aquatak Clic 130	Aquatak Clic 135	Aquatak Clic 140
Typenummer		3 600 H79 0..	3 600 H79 1..	3 600 H79 2..	3 600 H79 3..
Nom. forbrug	W	1800	2000	2100	2300
Temperatur tilløb max.	°C	60	60	60	60
Vandmængde tilløb min.	l/min	9	9	9	9
Vandtryk tilløb max.	MPa*	0 – 0,6	0 – 0,6	0 – 0,6	0 – 0,6
Nominelt tryk	MPa*	9	9,5	10	10,5
Max. tryk	MPa*	12,5	13	13,5	14
Flow	l/min	6,8	7,2	7,5	7,8
Flexi-strålelanse		–	–	●	●
Højtryksslange	m	6	9	9	12
Rengøringsmiddeltankens volumen	l	1	1	1	1
Vægt svarer til EPTA-Procedure 01/2003	kg	16,9	17,5	24,3	24,9
Beskyttelsesklasse		⧈/II	⧈/II	⏚/I	⏚/I
Serienummer		Se serienummer **11** (typeskilt) på højtryksrenseren			

*0,6 MPa=6 bar/9 MPa=90 bar/9,5 MPa=95 bar/10 MPa=100 bar/10,5 MPa=105 bar/12,5 MPa=125 bar/13 MPa=130 bar/13,5 MPa=135 bar/14 MPa=140 bar

Støj-/vibrationsinformation

Måleværdier for støj beregnet iht. 2000/14/EF (1,60 m højde, 1 m afstand).

Maskinens A-vægtede støjniveau er typisk: Lydtryksniveau 80 dB(A); lydeffektniveau 87 dB(A). Usikkerhed K=3 dB.

Samlede vibrationsværdier (vektorsum for tre retninger) beregnet iht. EN 60335: Vibrationseksponering a_h=3 m/s^2, usikkerhed K=1 m/s^2.

Overensstemmelseserklæring CE

Vi erklærer under almindeligt ansvar, at det produkt, der er beskrevet under „Tekniske data“, er i overensstemmelse med følgende standarder eller normative dokumenter: EN 60335 iht. bestemmelserne i direktiverne 2004/108/EF, 2006/42/EF, 2000/14/EF.

2000/14/EF: Garanteret lydeffektniveau 90 dB(A). Procedurer for overensstemmelsesvurdering iht. bilag V.

Produktkategori: 27

Teknisk dossier hos:
Bosch Lawn and Garden Ltd., PT-LG/EAE, Stowmarket, Suffolk IP14 1EY, England

Dr. Egbert Schneider
Senior Vice President Engineering

Dr. Eckerhard Strötgen
Head of Product Certification

Robert Bosch GmbH, Power Tools Division
D-70745 Leinfelden-Echterdingen
30.11.2010

OBJ_BUCH-764-002.book Page 80 Thursday, January 13, 2011 3:33 PM

Montering

For din egen sikkerheds skyld

- **Pas på! Sluk maskinen og træk stikket ud, før vedligeholdelses- eller rengøringsarbejde påbegyndes. Gør det samme, når strømkablet er beskadiget, hvis der er blevet skåret i kablet eller hvis kablet har viklet sig sammen.**

Aquatak Clic 125/Aquatak Clic 130

Din højtryksrenser er for din egen sikkerheds skyld beskyttelsesisoleret og har ikke brug for nogen jordforbindelse. Driftsspændingen er 230 V AC, 50 Hz (for ikke-EU-lande 220 V, 240 V afhængigt af modellen). Brug kun godkendte forlængerledninger. Nærmere oplysninger fås ved henvendelse til din nærmeste autoriserede forhandler.

Aquatak Clic 135/Aquatak Clic 140

Din højtryksrenser har brug for en jordledningstilslutning. Driftsspændingen er 230 V AC, 50 Hz (for ikke-EU-lande 220 V, 240 V afhængigt af modellen). Brug kun godkendte forlængerledninger. Nærmere oplysninger fås ved henvendelse til din nærmeste autoriserede forhandler.

Hvis du har brug for en forlængerledning til drift af maskinen, skal følgende ledningstværsnit overholdes:

– 1,5 mm^2 indtil max. 20 m længde
– 2,5 mm^2 indtil max. 50 m længde

Henvisning: Hvis der benyttes en forlængerledning, skal denne – som beskrevet under sikkerhedsforskrifterne – være forsynet med en jordledning, der skal være forbundet med jordledningen til det elektriske anlæg via stikket.

Hvis du er i tvivl: Kontakt en uddannet elektriker eller henvend dig til det nærmeste Bosch serviceværksted.

- **VÆR FORSIGTIG: Ikke forskriftsmæssige forlængerledninger kan være farlige. Forlængerledning, stik og kobling skal være vandtætte og de skal være godkendt til udendørs brug.**

Kabelforbindelser skal være tørre og må ikke ligge på jorden.

Det anbefales, at man for ekstra elektrisk sikkerhed anvender et fejlstrømsrelæ med en afbrydelsesstrøm på ikke over 30 mA. Dette fejlstrømsrelæ skal altid kontrolles, før maskinen anvendes.

En beskadiget ledning må kun repareres på et autoriseret Bosch værksted.

Montering

Maskine monteres (se Fig. A)

Fastgør håndgrebet **1** på højtryksrenseren med skruerne **12**.

Fastgør holderne på højtryksrenseren med skruerne **13**.

Skub rengøringsmiddeltanken i sin position som vist.

Lanse tilsluttes til sprøjtepistol (se Fig. B og E)

Stik 4-strålelansen **7** på sprøjtepistolen **8**. Tryk og drej 4-strålelansen 90° til højre.

Højtryksslange tilsluttes på sprøjtepistole (se Fig. C–D)

Forbind højtryksslangen med sprøjtepistolen som vist på billedet.

Sikre som vist på billedet forbindelsen med clippen **14** og træk i højtryksslangen for at kontrollere, at den sidder fast.

Vandtilslutning (se Fig. H og J)

Skru tilslutningsstykket **5** fast på maskinens vandtilslutning **15**.

Forbind vandslangen (ekstratilbehør) med vandtilslutningen og maskinen.

Højtrykslange/strømledning (se Fig. I og K)

Træk højtrykslangen **3** og strømledningen **6** ud af højtrykrenseren.

OBJ_BUCH-764-002.book Page 81 Thursday, January 13, 2011 3:33 PM

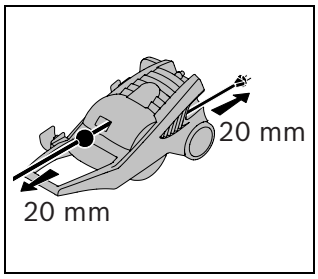

Træk kort i højtrykslangen **3** hhv. i strømledningen **6**, så den automatisk ruller sig op til opbevaring.

Bemærk: Træk altid højtrykslangen og strømledningen helt ud, når du bruger højtrykrenseren.

4-strålelanse indstilles (se Fig. F)

4-strålelansen er forsynet med fire forskellige funktioner, der indstilles ved at dreje på dysen.

Lavt tryk-flad stråle – bruges sammen med rengøringsmidler.

Højt tryk-flad stråle – til rengøring af sarte overflader som f. eks. biler, havemøbler osv.

Roterende stråle – til kraftig rengøring af store flader som f. eks. terrasser, tilførsler osv.

Brug ikke rotationsstrålen til bilvask.

Stiftformet stråle – til rengøring med max. ydelse på små flader som f. eks. grillrister, tyggegummi på fortorve osv. Egnet til meget snavsede flader/overflader.

Arbejde med rengøringsmidler

- **Brug kun Bosch testede rengøringsmidler. Uegende rengøringsmidler kan beskadige maskinen og den genstand, der skal rengøres.**

Påfyld rengøringsmiddeltanken **2** med et rengøringsmiddel i den anbefalede fortyndelse.

Drej til sprøjtning af rengøringsmiddel dysen på 4-strålelansen i **lavtrykposition**.

Læs de ekstra instrukser på rengøringsmidlets henvisningsskilt.

Fugt altid først den genstand, der skal rengøres.

Sprøjt rengøringsmiddel nedefra og op.

Lad rengøringsmidlet trække et vist stykke tid, dog uden at det tørrer ind.

Arbejde oppefra og ned ved skylning.

Flexi-strålelanse (afhængigt af den enkelte model) (se Fig. B og E)

Drej 4-strålelansen **7** 90° til venstre. Træk 4-strålelansen ud.

Anbring Flexi-strålelansen i pistolgrebet **8**. Drej Flexi-strålelansen 90° til højre for at låse den.

Drift

Tænd/sluk (se Fig. G)

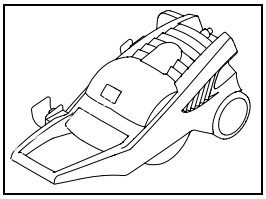

Sikre, at maskinen står vandret, før den tændes.

Tænding

Sørg for, at netkontakten står på „0“ og tilslut maskinen til stikdåsen.

Forbind vandslangen (ekstratilbehør) med vandtilslutningen og maskinen.

Vandhanen åbnes.

Betjen kontaktspærren **10** for at frigive aftrækket **9**. Tryk aftrækkeren **9** helt i bund, til vandet strømmer ensartet og der ikke er mere luft i maskinen og højtryksslangen. Slip aftrækkeren **9**. Tryk på kontaktspærren **10**.

Tryk på start-stop-kontakten **4**.

Ret sprøjtepistolen **8** nedad. Betjen kontaktspærren **10** for at frigive aftrækket **9**. Tryk aftrækkeren **9** helt i bund.

Autostop-funktion

Maskinen slukker motoren, så snart aftrækkeren **9** slippes på pistolgrebet. Samtidigt aflastes systemet, hvorved levetiden forlænges og energiforbruget reduceres. (Der kan opstå en kort hvinende lyd, det er helt normalt.)

OBJ_BUCH-764-002.book Page 82 Thursday, January 13, 2011 3:33 PM

Slukning

Slip aftrækkeren **9**. Tryk på kontaktspærren **10**. Nu er sprøjtepistolen låst og kan ikke betjenes utilsigtet.

Tryk på start-stop-kontakten **4**.

Luk for vandhanen. Træk stikket ud af stikdåsen.

Betjen kontaktspærren **10** for at frigive aftrækket **9**. Tryk aftrækkeren **9** helt i bund, til der ikke mere er noget vandtryk i maskinen. Slip aftrækkeren **9**. Tryk på kontaktspærren **10**.

Fjern vandslangen fra maskinen og vandtilslutningen.

Selvopsugningsfunktion

Maskinen er selvopsugende, hvilket betyder, at den ikke kun kan drives med vand fra vandhanen, men også med vand fra f.eks. dam/gadekær og vandtønder. **I dette tilfælde anbefaler vi et ekstra vandfilter (følger ikke med leveringen).**

Sørg for, at vandfladen ikke befinder sig mere end 1 meter under maskinens niveau.

Fyld opsugningsslangen (følger ikke med leveringen) med vand, før den tilsluttes til maskinen. **Brug af maskinen uden vand (tørløb) fører til beskadigelse.**

Lad maskinen køre uden tilsluttet trykrør, til vandet løber regelmæssigt.

Sluk maskinen og montér trykrøret.

Arbejdsvejledning

Generelt

Sørg for, at højtryksrenseren står sikkert på et jævnt underlag.

Knæk ikke højtrykslangen og kør ikke et køretøj henover den. Beskyt højtrykslangen mod skarpe kanter eller hjørner.

Brug ikke rotationsstrålen til bilvask.

Fejlsøgning

Efterfølgende tabel indeholder fejlsymptomer, den mulige årsag samt den korrekte afhjælpning, hvis højtryksrenseren ikke fungerer som den skal. Hvis du ikke kan finde/løse problemet hermed, bedes du kontakte serviceforhandleren.

▶ **Vigtigt: Sluk maskinen og træk stikket ud, før fejlen søges.**

Symptom	Mulig årsag	Afhjælpning
Motor går ikke i gang	Stik ikke sat i	Sæt stik i
	Stikdåse er defekt	Prøv en anden stikkontakt
	Defekt/sprunget sikring	Udskift sikring
	Forlængerledning er beskadiget	Forsøg uden forlængerledning
Motor standser	Defekt/sprunget sikring	Udskift sikring
	Netspænding er forkert	Kontrollér netspænding, den skal stemme overens med angivelserne på typeskiltet
Sikring gået	Sikring for svag	Tilslut den til en strømkreds, der kan klare den effekt, der kræves af højtryksrenseren
For højt arbejdstryk	Dyse delvis tilstoppet	Rens dyse (se Fig. L)

OBJ_BUCH-764-002.book Page 83 Thursday, January 13, 2011 3:33 PM

Symptom	Mulig årsag	Afhjælpning
Pulserende tryk	Luft i vandslange eller pumpe	Lad højtryksrenseren køre med åben sprøjtepistol, åben vandhane og dyse, der er indstillet på lavtryk, til et jævnt arbejdstryk nås
	Vandforsyning ikke korrekt	Kontrollér om vandtilslutning er i overensstemmelse med de tekniske data. De mindste vandslanger, der må anvendes, er 1/2" eller Ø 13 mm
	Vandfilter tilstoppet	Rens vandfilter
	Vandslange klemt fast eller knækket	Sørg for at vandslange kommer til at ligge lige
Tryk jævnt, men for lavt	Dyse slidt	Skift dyse
	Start-/stopventil slidt	Tryk på aftrækker 5 gange hurtigt efter hinanden
Motor går, men intet arbejdstryk	Vand ikke tilsluttet	Tilslut vand
	Filter tilstoppet	Rens filter
Højtryksrenser starter af sig selv	Pumpe eller sprøjtepistol utæt	Kontakt et autoriseret Bosch serviceværksted
Maskine er utæt	Pumpe er utæt	6 dråber pr. minut er tilladt. Kontakt den autoriserede Bosch serviceforhandler, hvis maskinen er mere end utæt

Vedligeholdelse og service

Vedligeholdelse

▶ **Træk stikket ud og løsne vandtilslutningen, før der arbejdes med maskinen.**

Bemærk: Udfør følgende vedligeholdelsesarbejde med regelmæssige mellemrum, så en lang og pålidelig brug er sikret.

Undersøg maskinen for synlige mangler med regelmæssige mellemrum som f.eks. en løs fastgørelse og slidte eller beskadigede dele.

Kontrollér at dæksler og skærme ikke er beskadigede og at de er monteret rigtigt. Udfør evt. fornøden vedligeholdelse eller reparationer før brug.

Skulle maskinen trods omhyggelig fabrikation og kontrol alligevel holde op med at fungere, skal reparationen udføres af et autoriseret servicecenter for Bosch el-værktøj.

Det 10-cifrede typenummer på maskinens typeskilt skal altid angives ved forespørgsler og bestilling af reservedele.

Rensning/kontrol af filter (se Fig. M)

Fjern adapteren **5** på vandtilslutningen og træk sien **16** ud.

Sien **16** kan nemt fjernes med en spids tang. Skyl sien og sæt den i igen. Udskift sien, hvis den er beskadiget.

Højtryksrenseren må aldrig anvendes, hvis sien mangler eller er defekt.

OBJ_BUCH-764-002.book Page 84 Thursday, January 13, 2011 3:33 PM

Efter brug/opbevaring

Rengør den udvendige side af højtryksrenseren med en blød børste og en klud. Det er ikke tilladt at benytte vand, opløsningsmidler og poleringsmidler. Fjern al form for snavs, især snavs i motorens ventilationsåbninger.

Højtryksrenseren beskadiges af frost, hvis den ikke er helt tømt. Maskinen forberedes til længere opbevaring i kolde omgivelser ved at drive den uden tilslutningn til vand, dog ikke længere end 30 s. Maskinen skal opbevares i et frostbeskyttet rum.

Anbring ikke andre genstande oven på maskinen.

Sikre, at ledningerne/kablerne ikke kommer til at sidde i klemme under opbevaringen. Knæk ikke højtryksslangen.

Kundeservice og kunderådgivning

Kundeservice besvarer dine spørgsmål vedr. reparation og vedligeholdelse af dit produkt samt reservedele. Reservedelstegninger og informationer om reservedele findes også under:
www.bosch-garden.com
Bosch kundeservice-team vil gerne hjælpe dig med at besvare spørgsmål vedr. køb, anvendelse og indstilling af produkter og tilbehør.

Dansk

Bosch Service Center
Telegrafvej 3
2750 Ballerup
Tel. Service Center: +45 (4489) 8855
Fax: +45 (4489) 87 55
E-Mail: vaerktoej@dk.bosch.com

Miljøbeskyttelse

Miljøskadelige kemikalier må ikke trænge ned i undergrunden, grundvandet, damme, floder osv.

Rengøringsmidler skal benyttes iht. instruktionerne på emballagen og den foreskrevne koncentration.

Motorkøretøjer skal rengøres iht. de lokale forskrifter: Det skal forhindres, at afsprøjtet olie trænger ned i grundvandet.

Bortskaffelse

Højtryksrenser, tilbehør og emballage skal genbruges på en miljøvenlig måde.

Smid ikke højtryksrenseren ud sammen med det almindelige husholdningsaffald!

Gælder kun i EU-lande:

Iht. det europæiske direktiv 2002/96/EF om affald af elektrisk og elektronisk udstyr (WEEE) og omsætning af dette til national ret skal kasseret elektrisk og elektronisk udstyr indsamles separat og genbruges iht. gældende miljøforskrifter.

Ret til ændringer forbeholdes.

OBJ_BUCH-764-002.book Page 85 Thursday, January 13, 2011 3:33 PM

Säkerhetsanvisningar

Läs noga igenom innan högtryckstvätten tas i bruk och följ anvisningarna!

Läs noga bruksanvisningen för högtryckstvätten före start och beakta speciellt säkerhetsanvisningarna. Förvara bruksanvisningen för senare behov.

De på högtryckstvätten placerade varnings- och anvisningsskyltarna lämnar instruktioner för säker drift.

Förutom instruktionerna i bruksanvisningen måste allmänna säkerhets- och arbetarskyddsföreskrifter beaktas.

Rikta aldrig vattenstrålen mot människor, djur, högtryckstvätten eller elektriska delar.

Strömanslutning

- Kontrollera att strömkällans spänning överensstämmer med uppgifterna på redskapets dataskylt.
- Vi rekommenderar att ansluta redskapet endast till ett stickuttag som har säkrats med en jordfelsbrytare på 30 mA.
- Om nätsladden måste bytas ut för att bibehålla verktygets säkerhet, ska byte ske hos tillverkaren, en auktoriserad serviceverkstad eller en för arbetet kvalificerad person.
- Grip aldrig tag i stickproppen med våta händer.
- Dra inte under arbetet ur redskapets stickpropp.
- Nätsladden eller skarvsladden får inte överköras, komma i kläm eller rivas i, då risk finns för att den skadas. Skydda sladden mot hetta, olja och vassa kanter.
- Använd inte redskapet om nätkabeln eller viktiga delar som t.ex. högtryckssslangen, sprutpistolen eller säkerhetsutrustningen är skadad.
- Observera! Skarvsladdar av icke godkänt slag kan innebära fara.
- När en skarvsladd används måste stickkontakten och kopplingsuttaget vara vattentäta. Skarvsladden måste ha en ledararea enligt uppgift i bruksanvisningen och vara sköljtät. Stickanslutningen får inte ligga i vatten.
- När stickproppen på nät- eller skarvsladden byts ut, måste man se till att stänkskyddet och mekaniska stabiliteten upprätthålls.

Vattenanslutning

- Beakta lokala vattenverkets föreskrifter.
- Anslutningsslangarnas skruvkopplingar måsta vara täta.
- Redskapet får aldrig anslutas till drickvattensförsörjning utan returventil. Vatten som runnit genom returventilen anses inte längre vara drickbart.
- Högtryckssslangen får inte vara skadad (risk för sprickning). En skadad högtryckssslang måste omedelbart bytas ut. Endast av tillverkaren rekommenderade slangar och kopplingar får användas.
- Högtryckssslangar, armaturer och kopplingar är viktiga för redskapets säkerhet. Använd endast av tillverkaren godkända slangar, armaturer och kopplingar.

Användning

- Högtryckstvättarna med tillbehör ska innan de tas i bruk kontrolleras avseende felfritt tillstånd och driftsäkerhet. Är högtryckstvätten inte i felfritt tillstånd får den inte längre användas.
- Rikta inte vattenstrålen mot dig själv eller andra för rengöring av kläder eller skodon.
- Följande ämnen får inte sugas upp; vätskor som innehåller lösningsmedel, outspädda syror, aceton eller lösningsmedel som t. ex. bensin, utspädningsmedel och eldningsolja eftersom dessa ämnen alstrar en spraydimma som är högt flambar, explosiv och giftig.
- Vid användning av högtryckstvätten inom riskområden (t ex bensinstationer) ska tillämpliga säkerhetsföreskrifter beaktas. Det är inte tillåtet att använda högtryckstvätten i explosionsfarliga lokaler.

OBJ_BUCH-764-002.book Page 86 Thursday, January 13, 2011 3:33 PM

- Högtryckstvätten måste stå på ett stadigt underlag.
- Använd endast av tillverkaren rekommenderade rengöringsmedel och ta hänsyn till anvisningarna för användning, avfallshantering och säkerhet.
- Alla strömförande delar inom arbetsområdet måste vara spolsäkra.
- Sprutpistolens avtryckare får under drift inte vara låst i läget ”ON”.
- Använd lämpliga skyddskläder mot vattenstänk. Redskapet får användas inom räckhåll för personer endast om dessa bär skyddskläder.
- För att undvika att högtrycksstrålen vid rengöring skadar bildäck/ventiler ska munstycket hållas på ett avstånd om minst 30 cm. Missfärgning av däcket är ett tecken på begynnande skada. Skadade bildäck/ventiler är livsfarliga.
- Asbesthaltiga och andra material som innehåller hälsofarliga ämnen får inte spolas av.
- Rekommenderade rengöringsmedel ska alltid spädas ut. Produkterna är ofarliga eftersom de inte innehåller syror, lut eller miljöskadliga ämnen. Vi rekommenderar att förvara rengöringsmedlen oåtkomliga för barn. Om rengöringsmedel kommer i kontakt med ögonen spola genast omsorgsfullt med vatten, om det svalts, ska läkare uppsökas.

Användning

- Högtryckstvätten får endast användas för avsett ändamål. Ta hänsyn till lokala förhållanden. Under arbetet se upp för obehöriga personer och speciellt då barn.
- Högtryckstvätten får endast användas av personer som är förtrogna med tvättens användning och hantering eller personer som kan bevisa att de kan använda tvättaren. Barn eller ungdom får inte använda tvätten. Barn bör övervakas för att säkerställa att de inte leker med verktyget.
- Högtryckstvätten får inte användas av person (inklusive barn) med begränsad fysisk, sensorisk eller psykisk förmåga och/eller som saknar den erfarenhet och kunskap som krävs för hantering. Undantag görs om personen övervakas av en ansvarig person som kan undervisa i verktygets användning.
- En påkopplad högtryckstvätt får aldrig lämnas utan uppsikt.
- Vattenstrålen ur högtrycksmunstycket utvecklar en bakåtriktad kraft. Håll därför stadigt i sprutpistolen och spolröret med båda händerna.

Transport

- För transport ska högtryckstvätten frånkopplas och säkras.

Service

- Koppla från högtryckstvätten innan rengörings- eller underhållsåtgärder utförs eller tillbehör byts ut. Dra ur stickproppen när högtryckstvätten matas med nätspänning.
- Reparationer får utföras endast av auktoriserade Bosch serviceverkstäder.

Tillbehör och reservdelar

- Använd endast tillbehör och reservdelar som godkänts av tillverkaren. Original tillbehör och original reservdelar garanterar att högtrycktvätten fungerar korrekt.

OBJ_BUCH-764-002.book Page 87 Thursday, January 13, 2011 3:33 PM

Produkt- och kapacitetsbeskrivning

Läs noga igenom alla säkerhetsanvisningar och instruktioner. Fel som uppstår till följd av att säkerhetsanvisningarna och instruktionerna inte följts kan orsaka elstöt, brand och/eller allvarliga personskador.

Ändamålsenlig användning

Högtryckstvätten är avsedd för rengöring av ytor och objekt utomhus, för redskap, fordon och båtar, om av Bosch godkänt tillbehör används, t. ex. rengöringsmedel.

Högtrycktvätten kan användas vid en omgivningstemperatur mellan 0 °C och 40 °C.

Denna produkt är inte lämplig för yrkesmässig användning.

Leveransen omfattar

Plocka försiktigt upp högtrycksaggregatet ur förpackningen och kontrollera att följande delar finns med:

- Högtryckstvätt
- Sprutpistol
- 4-Spolrör
- Flexibelt spolrör (Aquatak Clic 135, Aquatak Clic 140)
- Anslutningsstycke
- Tank med låskapsel för rengöringsmedel
- Handtag
- 4 x Tillbehörshållare
- Detaljsats med skruvar
- Bruksanvisning

Om delar saknas eller om de är skadade, ta genast kontakt med återförsäljaren.

Illustrerade komponenter

Numreringen av komponenterna hänvisar till illustrationen av högtrycksaggregatet på grafiksidan.

1 Handtag
2 Tank för rengöringsmedel
3 Högtrycksslangar
4 Nätströmbrytare
5 Anslutningsstycke
6 Strömkabel
7 4-Spolrör
8 Sprutpistol
9 Avtryckare
10 Inkopplingsspärr för avtryckare
11 Serienummer
12 Skruvar för montering av handtag
13 Skruvar för montering av hållare
14 Klämma för låsning av högtrycksslangen
15 Vattenanslutning
16 Sikt

I bruksanvisningen avbildat och beskrivet tillbehör ingår inte i standardleveransen. I vårt tillbehörsprogram beskrivs allt tillbehör som finns.

OBJ_BUCH-764-002.book Page 88 Thursday, January 13, 2011 3:33 PM

Tekniska data

Högtryckstvätt		Aquatak Clic 125	Aquatak Clic 130	Aquatak Clic 135	Aquatak Clic 140
Produktnummer		3 600 H79 0..	3 600 H79 1..	3 600 H79 2..	3 600 H79 3..
Märkeffekt	W	1800	2000	2100	2300
Temperatur tillopp max.	°C	60	60	60	60
Vattenmängd tillopp min.	l/min	9	9	9	9
Vattentryck tillopp max.	MPa*	0 – 0,6	0 – 0,6	0 – 0,6	0 – 0,6
Nominellt tryck	MPa*	9	9,5	10	10,5
Maximalt tryck	MPa*	12,5	13	13,5	14
Flöde	l/min	6,8	7,2	7,5	7,8
Flexibelt spolrör		–	–	●	●
Högtryckslang	m	6	9	9	12
Rengöringsmedelstankens volym	l	1	1	1	1
Vikt enligt EPTA-Procedure 01/2003	kg	16,9	17,5	24,3	24,9
Skyddsklass		⧈/II	⧈/II	⏚/I	⏚/I
Serienummer		För serienummer **11** se typskylten på högtrycksaggregatet			

*0,6 MPa=6 bar/9 MPa=90 bar/9,5 MPa=95 bar/10 MPa=100 bar/10,5 MPa=105 bar/12,5 MPa=125 bar/13 MPa=130 bar/13,5 MPa=135 bar/14 MPa=140 bar

Buller-/vibrationsdata

Mätvärdena för buller har tagits fram baserande på 2000/14/EG (1,60 m höjd, 1 m avstånd).

Redskapets A-vägda ljudnivå uppnår i typiska fall: Ljudtrycksnivå 80 dB(A); ljudeffektnivå 87 dB(A). Onoggrannhet K=3 dB.

Totala vibrationsvärden (vektorsumma ur tre riktningar) framtaget enligt EN 60335: Vibrationsemissionsvärden a_h=3 m/s^2, Onoggrannhet K=1 m/s^2.

Försäkran om överensstämmelse CE

Vi försäkrar härmed under exklusivt ansvar att denna produkt som beskrivs i ”Tekniska data” överensstämmer med följande normer och normativa dokument: EN 60335 uppfyller bestämmelserna i direktiven 2004/108/EG, 2006/42/EG, 2000/14/EG.

2000/14/EG: Garanterad ljudeffektnivå 90 dB(A). Bedömningsmetod för överensstämmelse enligt bilaga V.

Produktkategori: 27

Teknisk tillverkningsdokumentation finns hos: Bosch Lawn and Garden Ltd., PT-LG/EAE, Stowmarket, Suffolk IP14 1EY, England

Dr. Egbert Schneider
Senior Vice President Engineering

Dr. Eckerhard Strötgen
Head of Product Certification

Robert Bosch GmbH, Power Tools Division
D-70745 Leinfelden-Echterdingen
30.11.2010

OBJ_BUCH-764-002.book Page 89 Thursday, January 13, 2011 3:33 PM

Montage

För din säkerhet

- **Obs! Före underhålls- och rengöringsarbeten skall redskapet kopplas ifrån. Detta gäller även om nätsladden skadats eller är tilltrasslad.**

Aquatak Clic 125/Aquatak Clic 130

Högtrycksaggregatet är skyddsisolerat och kräver därför ingen jordning. Driftspänningen är 230 V AC, 50 Hz (för icke EU-länder 220 V, 240 V alltefter utförande). Använd endast godkända skarvsladdar. För information kontakta auktoriserad kundservice.

Aquatak Clic 135/Aquatak Clic 140

Högtrycksaggregatet kräver en skyddsledaranslutning. Driftspänningen är 230 V AC, 50 Hz (för icke EU-länder 220 V, 240 V alltefter utförande). Använd endast godkända skarvsladdar. För information kontakta auktoriserad kundservice.

För en eventuellt behövlig skarvsladd till högtryckstvätten krävs följande ledartvärsnitt:

– 1,5 mm^2 för max. 20 m längd
– 2,5 mm^2 för max. 50 m längd

Anvisning: Om en skarvsladd används måste den – enligt beskrivning i säkerhetsföreskrifterna – ha en skyddsledare som via stickproppen anslutits till skyddsledaren i elsystemet.

I tveksamma fall hör med en utbildad elektriker eller närmaste Bosch servicestation.

- **SE UPP: Skarvsladdar av annat slag kan innebära fara. Skarvsladden, stickproppen och kontaktdonen måste vara vattentäta och godkända för användning utomhus.**

Sladdkontaktdon ska vara torra och får inte ligga på marken.

För ökat skydd rekommenderar vi att använda en FI-jordfelsbrytare (RCD) med en utlösningsström på högst 30 mA. Denna FI-jordfelsbrytare ska kontrolleras före varje användning.

Om anslutningssladden skadats får den repareras endast i en auktoriserad Bosch-verkstad.

Montering

Så här monteras redskapet (se bild A)

Fäst stödhandtaget **1** på högtryckstvätten med skruvarna **12**.

Fäst hållarna med skruvarna **13** på högtryckstvätten.

Skjut tanken för rengöringsmedel till visat läge.

Anslut lansen till sprutpistolen (se bilderna B och E)

Stick upp 4-sprutröret **7** på sprutpistolen **8**. Tryck och vrid 4-sprutröret 90° medurs.

Anslut högtrycksslangen på sprutpistolen (se bilder C – D)

Koppla samman högtrycksslangen och sprutpistolen som bilden visar.

Lås förbindelsen med klämman **14** och dra sedan i högtrycksslangen för kontroll av att den sitter stadigt fast.

Vattenanslutning (se bilderna H och J)

Skruva fast kopplingsstycket **5** på högtryckstvättens vattenuttag **15**.

Anslut vattenslangen (ingår ej i leverans) till vattenuttaget och högtryckstvätten.

Högtrycksslang/strömkabel (se bilderna I och K)

Dra ut högtrycksslangen **3** och strömkabeln **6** ur högtryckstvätten.

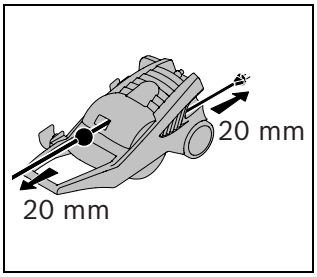

Dra helt kort i högtrycksslangen **3** resp. strömkabeln **6**, så att den automatiskt rullas upp.

Anvisning: När högtryckstvätten används ska högtrycksslangen och strömkabeln dras ut så långt det går.

OBJ_BUCH-764-002.book Page 90 Thursday, January 13, 2011 3:33 PM

Inställning av 4-sprutröret (se bild F)

4-sprutröret har fyra olika driftsätt som kan ställas in genom att vrida munstycket.

Flack lågtrycksstråle – För användning med rengöringsmedel.

Flack högtrycksstråle – för rengöring av ömtåliga ytor som t. ex. bilar, trädgårdsmöbel etc.

Roterande stråle – för effektiv rengöring av större ytor som t. ex. terrasser, tillfarter etc.

Använd inte rotorerande stråle för biltvätt.

Punktstråle – för rengöring med högsta effekt på små ytor t. ex. grillgaller, tuggummi på trottoarer etc. Lämplig för tufft nedsmutsade ytor.

Arbeten med rengöringsmedel

- **Använd endast rengöringsmedel som Bosch rekommenderar. Olämpliga rengöringsmedel kan skada högtryckstvätten och föremålet som rengörs.**

Fyll rengöringsmedelstanken **2** med ett rengöringsmedel i rekommenderad utspädning.

Vid sprutning med rengöringsmedel ska 4-sprutrörets munstycke vridas till **lågtrycksläget**.

Läs separat anvisning på rengöringsmedlets etikett.

Fukta först föremålet som ska rengöras.

Spruta rengöringsmedlet nedifrån och uppåt.

Låt rengöringsmedlet reagera en stund, men låt det inte torka in.

Vid spolning spola uppifrån nedåt.

Flexibelt sprutrör (alltefter modell) (se bilderna B och E)

Vrid 4-sprutröret **7** 90° moturs. Dra ut 4-sprutröret.

Stick upp det flexibla sprutröret i sprutpistolen **8**. Vrid det flexibla sprutröret 90° medurs för låsning.

Drift

In-/urkoppling (se bild G)

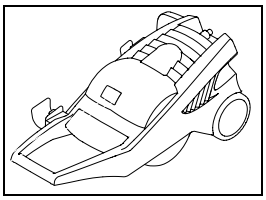

Se till att högtryckstvätten står vågrätt innan den kopplas på.

Inkoppling

Kontrollera att nätströmställaren står i läget ”0” och anslut högtryckstvätten till nätuttaget.

Anslut vattenslangen (ingår ej i leverans) till vattenuttaget och högtryckstvätten.

Öppna vattenkranen.

Tryck på inkopplingsspärren **10** för att frige avtryckaren **9**. Håll avtryckaren **9** helt nedtryckt tills vattnet flyter jämnt och all luft avgått ur aggregatet och högtrycksslangen. Släpp avtryckaren **9**. Tryck på inkopplingsspärren **10**.

Tryck på strömställaren **4**.

Rikta sprutpistolen **8** nedåt. Tryck på inkopplingsspärren **10** för att frige avtryckaren **9**. Tryck helt ned avtryckaren **9**.

Autostopp-funktion

Motorn i högtryckstvätten kopplas från genast när avtryckaren **9** på pistolhandtaget släpps. Samtidigt avlastas systemet varvid aggregatets livslängd ökar och energiförbrukningen reduceras. (Det är helt normalt att ett kort gnisslande ljud ibland uppstår.)

Urkoppling

Släpp avtryckaren **9**. Tryck ned inkopplingsspärren **10**. Sprutpistolen är nu låst och kan inte oavsiktligt brukas.

Tryck på strömställaren **4**.

Stäng vattenkranen. Dra stickproppen ur stickuttaget.

Tryck på inkopplingsspärren **10** för att frige avtryckaren **9**. Tryck helt ned avtryckaren **9** tills vattentrycket fullständigt avlastats. Släpp avtryckaren **9**. Tryck ned inkopplingsspärren **10**.

OBJ_BUCH-764-002.book Page 91 Thursday, January 13, 2011 3:33 PM

Ta bort vattenslangen från högtryckstvätten och vattenkranen.

Självuppsugningsfunktion

Högtryckstvätten är självsugande och kan därför även användas med vatten t. ex. i dammar eller vattenfat. **Vi rekommenderar i detta fall att ett extra vattenfilter monteras (ingår inte i leverans).**

Se till att vattenytan inte ligger mer än 1 m under högtryckstvätten.

Fyll insugningsslangen (ingår inte i leverans) med vatten innan den ansluts till högtryckstvätten. **Om högtryckstvätten används utan vatten (torrkörning) skadas den.**

Låt högtryckstvätten gå utan tryckrör tills vatten rinner ut i jämnt flöde.

Koppla från högtryckstvätten och montera tryckröret.

Arbetsanvisningar

Allmänt

Kontrollera att högtrycksaggregatet står plant.

Knäck inte högtrycksslangen och kör inte heller över den med fordon. Skydda högtrycksslangen mot skarpa kanter och hörn.

Använd inte rotorerande stråle för biltvätt.

Felsökning

Tabellen nedan visar felsymtomer, möjlig orsak samt korrekt åtgärd om högtrycksaggregatet inte skulle fungera felfritt. Om du inte med hjälp av anvisningarna lyckas lokalisera och åtgärda problemet, ta kontakt med din serviceverkstad.

▶ **Obs! Innan felsökning startas skall redskapet frånkopplas och stickproppen dras ur.**

Symptom	Möjlig orsak	Åtgärd
Motorn startar inte	Stickproppen är inte ansluten	Anslut stickproppen
	Nätuttaget är defekt	Använd ett annat nätuttag
	Säkringen har löst ut	Byt säkringen
	Skarvsladden har skadats	Försök utan skarvsladd
Motorn stannar	Säkringen har löst ut	Byt ut säkringen
	Fel nätspänning	Kontrollera nätspänningen som måste överensstämma med uppgifterna på typskylten
Säkringen löser ut	Säkringen är för svag	Anslut till en strömkrets vars säkring motsvarar högtryckstvättens effekt
För högt arbetstryck	Munstycket delvis tilltäppt	Rengör munstycket (se bild L)

OBJ_BUCH-764-002.book Page 92 Thursday, January 13, 2011 3:33 PM

Symptom	Möjlig orsak	Åtgärd
Pulserande tryck	Luft i vattenslangen eller pumpen	Låt högtrycksaggregatet gå med öppen sprutpistol, öppen vattenkran och med på lågtryck inställt munstycke tills ett konstant arbetstryck uppnåtts
	Vattenförsörjningen ej korrekt	Kontrollera att vattenanslutningen motsvarar uppgifterna i tekniska data. Vattenslangarnas area får inte underskrida 1/2" eller Ø 13 mm
	Vattenfiltret tilltäppt	Rengör vattenfiltret
	Vattenslangen inklämd eller knäckt	Räta ut vattenslangen
Trycket jämnt men för lågt	Munstycket slitet	Byt ut munstycket
	Start-/stoppventilen sliten	Aktivera avtryckaren snabbt 5 gånger i följd
Motorn går, men arbetstryck saknas	Vatten har inte anslutits	Anslut vattnet
	Filtret tilltäppt	Rengör filtret
Högtryckstvätten startar av sig själv	Pumpen eller sprutpistolen är otät	Ta kontakt med auktoriserad Bosch kundservice
Högtryckstvätten är otät	Pumpen är otät	6 droppar i minuten godkänns. Vid onormalt hög otäthet ta kontakt med auktoriserad Bosch serviceverkstad

Underhåll och service

Service

- **Innan arbeten på högtryckstvätten påbörjas, ska stickproppen dras ur och vattenanslutningen tas loss.**

Anvisning: Regelbundna underhållsåtgärder garanterar en lång och tillförlitlig brukstid.

Kontrollera elredskapet regelbundet avseende defekter som t. ex. lös infästning eller skadade komponenter.

Kontrollera att skyddskåporna och skyddsanordningarna är oskadade och korrekt monterade. Innan elredskapet tas i bruk ska nödvändiga underhållsåtgärder och reparationer utföras.

Om i elredskapet trots exakt tillverkning och sträng kontroll störning skulle uppstå, bör reparation utföras av auktoriserad serviceverkstad för Bosch-trädgårdsredskap.

Var vänlig ange vid förfrågningar och reservdelsbeställningar produktnumret som består av 10 siffror och som finns på elredskapets typskylt.

Rengöring/kontroll av filter (se bild M)

Ta bort adaptern **5** från vattenanslutningen och dra ut silen **16**.

Silen **16** fås lätt tas bort med en spetstång. Spola silen och sätt den tillbaka. En skadad sil ska bytas ut.

Högtryckstvätten får inte användas om silen saknas eller är defekt.

OBJ_BUCH-764-002.book Page 93 Thursday, January 13, 2011 3:33 PM

Efter användning/lagring

Rengör högtryckstvätten på utsidan med en mjuk borste och en trasa. Använd varken vatten, lösningsmedel eller polermedel. Avlägsna alla föroreningar och rengör noggrant motorns ventilationsöppningar.

Högtryckstvätten skadas vid frost om den inte är fullständigt tömd. Vid lagring av högtryckstvätten under en längre tid i kall omgivning måste den startas utan vatten och köras högst 30 s. Högtryckstvätten ska lagras i en frostfri lokal.

Ställ inte upp andra föremål på högtryckstvätten.

Kontrollera att kablarna under lagring inte kommer i kläm. Knäck inte högtrycksslangen.

Kundservice och kundkonsulter

Kundservicen ger svar på frågor beträffande reparation och underhåll av produkter och reservdelar. Sprängskissar och informationer om reservdelar lämnas även på adressen:
www.bosch-garden.com
Bosch kundkonsultgruppen hjälper gärna när det gäller frågor beträffande köp, användning och inställning av produkter och tillbehör.

Svenska

Bosch Service Center
Telegrafvej 3
2750 Ballerup
Danmark
Tel.: +46 (020) 41 44 55
Fax: +46 (011) 18 76 91

Miljöskydd

Miljöskadliga kemikalier får inte rinna ut på marken, till grundvattnet, sjöar, floder etc.

När rengöringsmedel används ska hänsyn tas till uppgifterna på förpackningen och föreskriven koncentration.

Vid rengöring av motorfordon ska lokala föreskrifter beaktas. Se till att avsprutad olja inte rinner ned i grundvattnet.

Avfallshantering

Högtrycksaggregat, tillbehör och förpackning ska omhändertas på miljövänligt sätt för återvinning.

Släng inte högtrycksaggregatet i hushållsavfall!

Endast för EU-länder:

Enligt det europeiska direktivet 2002/96/EG för elektriska och elektroniska apparater och dess modifiering till nationell lag måste obrukbara elektriska och elektroniska apparater omhändertas separat och lämnas in för återvinning på miljövänligt sätt.

Ändringar förbehålles.

OBJ_BUCH-764-002.book Page 94 Thursday, January 13, 2011 3:33 PM

Sikkerhetsinformasjon

Les absolutt bruksanvisningen før bruk og følg denne!

Les bruksanvisningen for maskinen før igangsetting og følg særskilt sikkerhetsinformasjonene. Ta godt vare på bruksanvisningen til senere bruk.

Advarslene og henvisningsskiltene på maskinen gir viktige informasjonene for en farefri drift.

I tillegg til informasjonene i driftsinstruksen må de generelle sikkerhetsforskriftene og uhellforebyggende forskriftene følges.

Rett aldri vannstrålen mot mennesker, dyr, selve maskinen eller elektriske deler.

Strømtilkobling

- Spenningen til strømkilden må stemme overens med angivelsene på maskinens typeskilt.
- Det anbefales å koble denne maskinen kun til en stikkontakt som er sikret med en 30 mA jordfeilbryter.
- Hvis det er nødvendig å skifte ut tilkoplingsledningen, må dette gjøres av produsenten, autoriserte serviceverksteder eller en annen kvalifisert person, slik at det ikke oppstår fare for sikkerheten.
- Ta aldri i støpselet med våte hender.
- Ikke trekk ut støpselet når du arbeider med maskinen.
- Ikke kjør over, press eller dra i strøm- eller skjøteledningen, ellers kan den ta skade. Beskytt ledningen mot varme, olje og skarpe kanter.
- Ikke bruk maskinen når strømledningen eller viktige deler, som høytrykkslange, sprøytepistol eller sikkerhetsinnretninger er skadet.
- OBS! Ikke forskriftsmessige skjøteledninger kan være farlige.
- Ved bruk av en skjøteledning må støpsel og kopling være vanntette. Skjøteledningen må ha et ledertverrsnitt iht. informasjonene i driftsinstruksen og være beskyttet mot sprutvann. Stikkforbindelsen må ikke ligge i vannet.
- Hvis støpselet på strømtilførsels- eller skjøteledningen må skiftes ut, må sprutbeskyttelsen og den mekaniske stabiliteten opprettholdes.

Vannkobling

- Ta hensyn til vannverkets forskrifter.
- Skruforbindelsene til alle koblingsslangene må være tette.
- Maskinen må aldri koples til drikkevannsforsyningen uten tilbakestrømningsventil. Vann som er gått gjennom tilbakestrømningsventilen, kan ikke lenger drikkes.
- Høytrykkslangen må ikke være skadet (fare for sprekking). En skadet høytrykkslange må straks skiftes ut. Det må kun brukes slanger og forbindelser som anbefales av produsenten.
- Høytrykkslanger, armaturer og koplinger er viktig for maskinens sikkerhet. Bruk kun slanger, armaturer og koplinger som anbefales av produsenten.

Bruk

- Før bruk må maskinen og tilbehøret kontrolleres med hensyn til feilfri tilstand og driftssikkerhet. Hvis tilstanden ikke er feilfri må maskinen ikke brukes.
- Du må ikke rette vannstrålen mot deg selv eller andre personer, for å rengjøre klær eller sko.
- Det må ikke suges opp løsemiddelholdige væsker, ufortynnet syre, aceton eller løsemidler inklusive bensin, malingstynner og fyringsolje, for deres sprøytetåke er sterkt antennelig, eksplosiv og giftig.
- Ved bruk av maskinen i fareområder (f.eks. bensinstasjoner) må de tilsvarende sikkerhetsforskriftene følges. Drift i eksplosjonsutsatte rom er forbudt.
- Maskinen må ha en stabil undergrunn.
- Bruk kun rengjøringsmidler som er anbefalt av maskinprodusenten og ta hensyn til produsentens informasjoner om bruk og deponering og advarsler.

OBJ_BUCH-764-002.book Page 95 Thursday, January 13, 2011 3:33 PM

- Alle strømførende deler i arbeidsområdet må være sprutvannbeskyttet.
- Utløserspaken til sprøytepistolen må ikke klemmes fast i stilling «ON» under drift.
- Bruk egnede arbeidsklær mot sprutvann. Ikke bruk maskinen innenfor personers rekkevidde, hvis de ikke bruker beskyttelsesklær.
- For å unngå skader fra høytrykkstrålen på bildekk/ventiler må det kun rengjøres med en minsteavstand på 30 cm. Første tegn på dette er at dekket misfarges. Skadede dekk/ventiler er livsfarlige.
- Asbestholdige materialer og materialer som inneholder helsefarlige stoffer må ikke sprøytes av.
- De anbefalte rengjøringsmidlene må ikke brukes ufortynnet. Produktene er sikre, fordi de ikke inneholder syrer, lut eller miljøfarlige stoffer. Vi anbefaler å oppbevare rengjøringsmidler utilgjengelig for barn. Hvis rengjøringsmiddelet kommer inn i øynene må det straks skylles grundig med vann, ved svelging må man straks oppsøke en lege.

Betjening

- Personen som betjener maskinen må kun gjøre dette på korrekt måte. Ta hensyn til de lokale forholdene. Ta bevisst hensyn til andre personer under arbeidet, særskilt barn.
- Maskinen må kun brukes av personer som er opplært i bruk og håndtering eller personer som har papirer på at de kan betjene maskinen. Maskinen må ikke brukes av barn eller ungdom. Barn må være under oppsyn for å forhindre at de leker med maskinen.
- Denne maskinen er ikke beregnet til å brukes av personer (inklusive barn) med innskrenkede fysiske, sensoriske eller intellektuelle evner eller manglende erfaring og/eller manglende kunnskaper, hvis de ikke er under oppsyn eller får instrukser om bruken av en person som er ansvarlig for deres sikkerhet.
- Maskinen må aldri være uten oppsyn når den er innkoplet.
- Vannstrålen som kommer ut av høytrykkdysen utløser et tilbakeslag. Derfor må du holde sprøytepistolen og sprøytelansen fast med begge hender.

Transport

- Før transport må maskinen slås av og sikres.

Vedlikehold

- Slå maskinen av før alle rengjørings- og vedlikeholdsarbeider utføres og før tilbehøret skiftes ut. Trekk ut støpselet hvis maskinen brukes med strømspenning.
- Reparasjoner må kun utføres av autoriserte Bosch-serviceverksteder.

Tilbehør og reservedeler

- Det må kun brukes tilbehør og reservedeler som er godkjent av produsenten. Original-tilbehør og original-reservedeler sikrer en feilfri drift av maskinen.

Produkt- og ytelsesbeskrivelse

Les gjennom alle advarslene og anvisningene. Feil ved overholdelsen av advarslene og nedenstående anvisninger kan medføre elektriske støt, brann og/eller alvorlige skader.

Formålsmessig bruk

Maskinen er beregnet til rengjøring av utendørs flater og objekter, for maskiner, kjøretøy og båter, hvis det tilsvarende tilbehøret brukes, som f.eks. et rengjøringsmiddel som er godkjent av Bosch.

Den er beregnet til bruk i en omgivelsestemperatur på mellom 0 °C og 40 °C.

Dette produktet er ikke egnet for yrkesmessig bruk.

Leveranseomfang

Ta høytrykkspyleren forsiktig ut av emballasjen og kontroller om de nedenstående delene er komplett:

OBJ_BUCH-764-002.book Page 96 Thursday, January 13, 2011 3:33 PM

- Høytrykkspyler
- Sprøytepistol
- 4-strålelanse
- Fleksi-strålelanse (Aquatak Clic 135, Aquatak Clic 140)
- Tilkoblingsdel
- Rengjøringsmiddeltank med lokk
- Håndtak
- 4 x Tilbehørholder
- Delesett med skruer
- Driftsinstruks

Hvis deler mangler eller er skader må du henvende deg til forhandleren.

Illustrerte komponenter

Nummereringen av de illustrerte komponentene gjelder for bildet av høytrykkspyleren på illustrasjonssiden.

1 Håndtak
2 Rengjøringsmiddeltank
3 Høytrykkslanger
4 Strømbryter
5 Tilkoblingsdel
6 Strømledning
7 4-strålelanse
8 Sprøytepistol
9 Avtrekker
10 Innkoblingssperre for avtrekk
11 Serienummer
12 Skruer til montering av håndtak
13 Skruer til montering av holder
14 Klips til låsing av høytrykkslangen
15 Vannkopling
16 Sil

Illustrert eller beskrevet tilbehør inngår ikke i standard-leveransen. Det komplette tilbehøret finner du i vårt tilbehørsprogram.

Tekniske data

Høytrykkspyler		Aquatak Clic 125	Aquatak Clic 130	Aquatak Clic 135	Aquatak Clic 140
Produktnummer		3 600 H79 0..	3 600 H79 1..	3 600 H79 2..	3 600 H79 3..
Opptatt effekt	W	1800	2000	2100	2300
Temperatur innløp max.	°C	60	60	60	60
Vannmengde innløp min.	l/min	9	9	9	9
Vanntrykk innløp max.	MPa*	0 – 0,6	0 – 0,6	0 – 0,6	0 – 0,6
Nominelt trykk	MPa*	9	9,5	10	10,5
Maksimalt trykk	MPa*	12,5	13	13,5	14
Gjennomstrømning	l/min	6,8	7,2	7,5	7,8
Fleksi-strålelanse		–	–	●	●
Høytrykkslange	m	6	9	9	12
Størrelsen på rengjørings-middeltanken	l	1	1	1	1
Vekt tilsvarende EPTA-Procedure 01/2003	kg	16,9	17,5	24,3	24,9
Beskyttelsesklasse		⧈/II	⧈/II	⏚/I	⏚/I
Serienummer		Se serienummeret **11** (typeskilt) på høytrykkspyleren			

*0,6 MPa=6 bar/9 MPa=90 bar/9,5 MPa=95 bar/10 MPa=100 bar/10,5 MPa=105 bar/12,5 MPa=125 bar/13 MPa=130 bar/13,5 MPa=135 bar/14 MPa=140 bar

OBJ_BUCH-764-002.book Page 97 Thursday, January 13, 2011 3:33 PM

Støy-/vibrasjonsinformasjon

Måleverdier for lyden funnet i henhold til 2000/14/EF (1,60 m høyde, 1 m avstand).

Maskinens A-bedømte typiske støynivå er: Lydtrykknivå 80 dB(A); lydeffektnivå 87 dB(A). Usikkerhet K = 3 dB.

Totale svingningsverdier (vektorsum fra tre retninger) beregnet jf. EN 60335:
Svingningsemisjonsverdi a_h = 3 m/s^2,
usikkerhet K = 1 m/s^2.

Samsvarserklæring CE

Vi erklærer som eneansvarlig at produktet som beskrives under «Tekniske data» stemmer overens med følgende standarder eller standardiserte dokumenter: EN 60335 jf. bestemmelsene i direktivene 2004/108/EF, 2006/42/EF, 2000/14/EF.
2000/14/EF: Garantert lydeffektnivå 90 dB(A).
Samsvarsbedømmelsesmetode jf. vedlegg V.

Produktkategori: 27

Tekniske underlag hos:
Bosch Lawn and Garden Ltd., PT-LG/EAE,
Stowmarket, Suffolk IP14 1EY, England

Dr. Egbert Schneider	Dr. Eckerhard Strötgen
Senior Vice President	Head of Product
Engineering	Certification

Robert Bosch GmbH, Power Tools Division
D-70745 Leinfelden-Echterdingen
30.11.2010

Montering

For din egen sikkerhet

- **OBS! Før vedlikeholds- eller rengjøringsarbeider må maskinen slås av og støpselet trekkes ut. Det samme gjelder hvis strømledningen er skadet, kuttet eller oppviklet.**

Aquatak Clic 125/Aquatak Clic 130

Høytrykkspyleren er verneisolert for din egen sikkerhet og trenger ingen jording. Driftsspenningen er på 230 V AC, 50 Hz (for ikke-EU land 220 V, 240 V avhengig av modellen). Bruk kun godkjente skjøteledninger. Informasjon får du av ditt autoriserte serviceverksted.

Aquatak Clic 135/Aquatak Clic 140

Høytrykkspyleren trenger en jordet tilkopling. Driftsspenningen er på 230 V AC, 50 Hz (for ikke-EU land 220 V, 240 V avhengig av modellen). Bruk kun godkjente skjøteledninger. Informasjon får du av ditt autoriserte serviceverksted.

Hvis du vil bruke en skjøteledning ved drift av høytrykkspyleren er følgende ledningstverrsnitt nødvendig:

– 1,5 mm^2 opp til en lengde på max. 20 m
– 2,5 mm^2 opp til en lengde på max. 50 m

Merk: Hvis det brukes en skjøteledning må denne ha en jordingstråd – som beskrevet i sikkerhetsforskriftene – som via støpselet er forbundet med jordingstråden i det elektriske anlegget.

I tvilstilfeller må du spørre en utdannet elektriker eller nærmeste Bosch serviceverksted.

- **OBS! Ikke forskriftsmessige skjøteledninger kan være farlige. Skjøteledninger, støpsler og koblinger må være vanntette modeller som er godkjent for utendørs bruk.**

Kabelforbindelser skal være tørre og ikke ligge på bakken.

Til øking av sikkerheten anbefales det å bruke en jordfeilbryter (RCD) med en jordfeilstrøm på maksimalt 30 mA. Denne jordfeilbryteren skal kontrolleres før hver bruk.

Hvis tilkoplingsledningen er skadet må den kun repareres av et autorisert Bosch-verksted.

OBJ_BUCH-764-002.book Page 98 Thursday, January 13, 2011 3:33 PM

Montering

Montering av maskinen (se bilde A)

Fest håndtaket **1** med skruene **12** på høytrykkspyleren.

Fest holderne med skruene **13** på høytrykkspyleren.

Skyv rengjøringsmiddeltanken inn i posisjon slik det er vist.

Tilkopling av lansen til sprøytepistolen (se bildene B og E)

Sett 4-strålelansen **7** på sprøytepistolen **8**. Trykk og drei 4-strålelansen 90° med urviserne.

Tilkobling av høytrykkslangen på sprøytepistolen (se bildene C – D)

Forbind høytrykkslangen med sprøytepistolen som vist.

Sikre forbindelsen med klipsen **14** som vist og trekk i høystrykkslangen for å sjekke om den sitter godt fast.

Vannkobling (se bildene H og J)

Skru koplingsstykket **5** på vannkoplingen **15** til maskinen.

Vannslangen (medleveres ikke) forbindes med vannkoblingen og maskinen.

Høytrykkslange/strømledning (se bildene I og K)

Trekk høytrykkslangen **3** og strømledningen **6** ut av høytrykkspyleren.

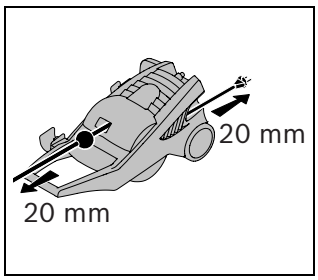

Trekk kort i høytrykkslangen **3** hhv. i strømledningen **6**, slik at den rulles automatisk opp til oppbevaring.

Merk: Trekk høytrykkslangen og strømledningen alltid helt ut når du bruker høytrykkspyleren.

Innstilling av 4-strålelansen (se bilde F)

4-strålelansen har fire forskjellige driftstyper som du kan innstille ved å dreie på dysen.

Lavtrykkviftestråle – Til bruk med rengjøringsmidler.

Høytrykkviftestråle – Til rengjøring av ømfindtlige overflater som f.eks. biler, hagemøbler etc.

Roterende stråle – Til kraftig rengjøring av større flater som f.eks. terrasser, innkjørsler etc.

Ikke bruk rotasjonsstrålen til vasking av biler.

Stiftformet stråle – Til rengjøring med høyeste effekt på små flater som f.eks. grillrister, tyggegummi på fortau etc. Egnet for sterkt tilsmussede flater.

Arbeid med rengjøringsmidler

- **Bruk kun rengjøringsmidler som er testet av Bosch. Ikke egnede rengjøringsmidler kan skade maskinen og gjenstandene som skal rengjøres.**

Fyll rengjøringsmiddeltanken **2** med et rengjøringsmiddel i anbefalt fortynning.

Ved sprøyting av rengjøringsmidler må du dreie dysen på 4-strålelansen i **lavtrykkposisjon**.

Les da de ekstra anvisningene på henvisningsskiltet til rengjøringsmiddelet.

Fukt alltid først gjenstandene som skal rengjøres.

Sprøyt på rengjøringsmiddel nedenfra og oppover.

La rengjøringsmiddelet virke en stund, men ikke tørke inn.

Ved spyling arbeider du ovenfra og nedover.

Fleksi-strålelanse (avhengig av modellen) (se bildene B og E)

Skru 4-strålelansen **7** 90° mot urviserne. Trekk ut 4-strålelansen.

Sett fleksi-strålelansen inn i pistolgrepet **8**. Drei fleksi-strålelansen 90° med urviserne for å låse den.

OBJ_BUCH-764-002.book Page 99 Thursday, January 13, 2011 3:33 PM

Bruk

Inn-/utkobling (se bilde G)

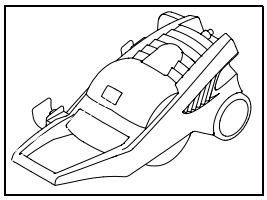

Før innkoplingen må du passe på at maskinen står vannrett.

Innkopling

Pass på at strømbryteren står i stilling «0» og kople maskinen til stikkontakten.

Vannslangen (medleveres ikke) forbindes med vannkoblingen og maskinen.

Skru opp vannkranen.

Utløs innkoblingssperren **10** for å frigi avtrekket **9**. Trykk avtrekket **9** helt inn til vannet renner jevnt og det ikke lenger befinner seg luft i maskinen og høytrykkslangen. Slipp avtrekket **9**. Trykk innkoblingssperren **10**.

Trykk på på-/av-bryteren **4**.

Rett sprøytepistolen **8** nedover. Utløs innkoblingssperren **10** for å frigi avtrekket **9**. Trykk avtrekket **9** helt inn.

Autostopp-funksjon

Maskinen kopler ut motoren såsnart avtrekket **9** på pistolgrepet slippes. Samtidig avlastes systemet, slik at levetiden forlenges og energiforbruket reduseres. (Det kan oppstå en kort pipelyd, dette er helt normalt.)

Utkopling

Slipp avtrekket **9**. Trykk innkoblingssperren **10**. Sprøytepistolen er nå låst og kan ikke betjenes ved en feiltagelse.

Trykk på på-/av-bryteren **4**.

Steng vannkranen. Trekk strømstøpselet ut av stikkontakten.

Utløs innkoblingssperren **10** for å frigi avtrekket **9**. Trykk avtrekket **9** helt inn til det ikke lenger finnes vanntrykk i maskinen. Slipp avtrekket **9**. Trykk innkoblingssperren **10**.

Ta vannslangen av fra vannkoblingen og maskinen.

Selvinnsugingsfunksjon

Maskinen er selvinnsugende og kan slik ikke bare brukes med vann fra vannkraner, men også med vann f.eks. fra dammer og vannbeholdere. **Vi anbefaler i dette tilfellet å bruke et ekstra vannfilter (inngår ikke i leveransen).**

Pass på at vannflaten ikke er dypere enn 1 meter under maskinen.

Fyll innsugingsslangen (inngår ikke i leveransen) med vann før du setter den inn i maskinen. **Bruk av maskinen uten vann (tørrkjøring) fører til skader.**

La maskinen gå uten tilkoplet trykkrør, til vannet renner jevnt.

Slå av maskinen og monter trykkrøret.

Arbeidshenvisninger

Generelt

Pass på at høytrykkspyleren står på en plan undergrunn.

Ikke brett høytrykkslangen og kjør ikke over slangen med et kjøretøy. Beskytt høytrykkslangen mot skarpe kanter eller hjørner.

Ikke bruk rotasjonsstrålen til vasking av biler.

OBJ_BUCH-764-002.book Page 100 Thursday, January 13, 2011 3:33 PM

Feilsøking

Den følgende tabellen viser feilsymptomene, den mulige årsaken og korrekt feilutbedring, hvis høytrykkspyleren en gang ikke skulle fungerer feilfritt. Hvis du ikke kan lokalisere og fjerne problemet med denne tabellen, må du henvende deg til et serviceverksted.

▶ **OBS! Før feilsøkingen påbegynnes må maskinen slås av og strømstøpselet trekkes ut.**

Symptomer	Mulig årsak	Utbedring
Motoren starter ikke	Støpselet er ikke satt i	Sett støpselet i
	Defekt stikkontakt	Bruk en annen stikkkontakt
	Sikringen er utløst	Skift ut sikringen
	Skjøteledningen er skadet	Forsøk uten skjøteledning
Motoren stanser	Sikringen er utløst	Utskifting av sikringen
	Ikke korrekt nettspenning	Kontroller nettspenningen, denne må tilsvare informasjonene på typeskiltet
Sikringen utløses	Sikringen er for svak	Tilkobles til strømkrets som er sikret tilsvarende høytrykkspylerens effekt
For høyt arbeidstrykk	Dysen er delvis tettet	Rengjør dysen (se bilde L)
Pulserende trykk	Luft i vannslangen eller pumpen	La høytrykkspyleren gå med åpen sprøytepistol, åpen vannkran og med dysen innstilt på lavtrykk, til et jevnt arbeidstrykk er oppnådd
	Vanntilførselen er ikke korrekt	Kontroller om vannkoblingen tilsvarer informasjonene i de tekniske data. De minste vannslangene som kan brukes, er 1/2" eller Ø 13 mm
	Vannfilteret er tettet	Rengjøring av vannfilteret
	Vannslangen er klemt fast eller brettet	Legg vannslangen rett ut
Jevnt, men for lavt trykk	Slitt dyse	Skift dysen
	Slitt start-/stoppventil	Trykk avtrekket 5 ganger etter hverandre
Motoren går, men intet arbeidstrykk	Vann er ikke tilkoblet	Vann tilkobles
	Tettet filter	Rengjøring av filteret
Høytrykkspyleren starter av seg selv	Pumpe eller sprøytepistol er ikke tette	Henvend deg til en autorisert Bosch kundeservice

OBJ_BUCH-764-002.book Page 101 Thursday, January 13, 2011 3:33 PM

Symptomer	Mulig årsak	Utbedring
Maskinen lekker	Pumpen lekker	6 dråper pr. minutt er tillatt. Ved ikke normale, større lekkasjer må du ta kontakt med en autorisert Bosch kundeservice

Service og vedlikehold

Vedlikehold

- **Før alle arbeider på maskinen må strømstøpselet trekkes ut og vannkoblingen løses.**

Merk: Utfør følgende vedlikeholdsarbeid med jevne mellomrom, slik at du oppnår en pålitelig og lang bruk av maskinen.

Sjekk med jevne mellomrom om det er feil på maskinen, slik som løst feste og slitte eller skadede deler.

Sjekk at deksler og beskyttelsesinnretninger ikke er skadet og er plassert riktig. Utfør eventuelle nødvendige vedlikeholds- eller reparasjonsarbeider før bruk.

Hvis maskinen til tross for omhyggelige produksjons- og kontrollmetoder en gang skulle svikte, må reparasjonen utføres av et autorisert serviceverksted for Bosch-hageutstyr.

Ved alle forespørsler og reservedelsbestillinger må du oppgi det 10-sifrede produktnummeret som er angitt på maskinens typeskilt.

Rengjøring/kontroll av filteret (se bilde M)

Fjern adapteren **5** på vannkoplingen og trekk silen **16** ut.

Silen **16** kan lett fjernes med en spiss tange. Spyl silen og sett den inn igjen. Skift ut en skadet sil.

Høytrykkspyleren må aldri brukes når silen mangler eller er defekt.

Etter bruk/oppbevaring

Høytrykkspylerens utvendige deler må rengjøres grundig med en myk børste og en klut. Det må ikke brukes vann, løsemidler og polermidler. Fjern all smuss, rengjør særskilt ventilasjonssprekkene til motoren.

Høytrykkspyleren skades av frost, hvis den ikke er helt tømt. Til forberedelse av maskinen til lagring over lengre tid i kalde omgivelser må det brukes uten å være koplet til vann, men ikke lenger enn 30 s. Maskinen skal lagres i en frostfritt rom.

Ikke sett andre gjenstander på maskinen.

Sørg for at ledningen ikke klemmes fast når den lagres. Ikke brett høytrykkslangen.

Kundeservice og kunderådgivning

Kundeservice hjelper deg ved spørsmål om reparasjon og vedlikehold av produktet ditt og reservedelene. Deltegninger og informasjoner om reservedeler finner du også under:
www.bosch-garden.com
Bosch-kundeservice er gjerne til hjelp ved spørsmål om kjøp, bruk og innstilling av produkter og tilbehør.

Norsk

Robert Bosch AS
Postboks 350
1402 Ski
Tel.: (+47) 64 87 89 50
Faks: (+47) 64 87 89 55

OBJ_BUCH-764-002.book Page 102 Thursday, January 13, 2011 3:33 PM

Miljøvern

Miljøfarlige kjemikalier må ikke komme inn i jord, grunnvann, dammer, elver etc.

Ved bruk av rengjøringsmidler må informasjonene på emballasjen og den foreskrevne konsentrasjonen overholdes nøye.

Ved rengjøring av motorkjøretøy må de lokale forskriftene følges: Det må forhindres at avsprøytet olje kommer inn i grunnvannet.

Deponering

Høytrykkspyleren, tilbehøret og emballasjen må leveres inn til miljøvennlig gjenvinning.

Høytrykkspyleren må ikke kastes i vanlig søppel!

Kun for EU-land:

Jf. det europeiske direktivet 2002/96/EF vedr. gamle elektriske og elektroniske apparater og tilpassingen til nasjonale lover må gamle elektriske og elektroniske maskiner som ikke lenger kan brukes samles inn og leveres inn til en miljøvennlig resirkulering.

Rett til endringer forbeholdes.

OBJ_BUCH-764-002.book Page 103 Thursday, January 13, 2011 3:33 PM

Turvallisuusohjeita

Lue ehdottomasti ennen laitteen käyttöä, ja noudata!

Lue laitteesi käyttöohje ennen käyttöönottoa ja noudata erityisesti näitä turvaohjeita. Säilytä käyttöohje huolellisesti myöhempää käyttöä varten.

Laitteeseen kiinnitetyt varoitus- ja ohjekilvet antavat tärkeää tietoa turvallisesta käytöstä.

Käyttöohjeessa olevien ohjeiden lisäksi tulee ottaa huomioon yleiset turvallisuus- ja tapaturmantorjuntaohjeet.

Älä koskaan suuntaa vesisuihkua ihmisiin, eläimiin, itse laitteeseen tai sähköosiin.

Sähköliitäntä

- Virtalähteen jännitteen tulee vastata laitteen tyyppikilvessä olevia tietoja.
- Suositellaan, että tämä laite liitetään vain pistorasiaan, jota suojaa 30 mA vikavirtasuojakytkin.
- Jos liitäntäjohto on vaihdettava, työ täytyy antaa valmistajan, valtuutetun huollon tai ammattitaitoisen henkilön tehtäväksi, jotta vältyttäisiin turvallisuusriskiltä.
- Älä koskaan tartu pistotulppaan käsien ollessa kosteita.
- Älä irrota pistotulppaa pistorasiasta, kun työskentelet laitteen kanssa.
- Verkkojohdon tai jatkojohdon yli ei saa ajaa, niitä ei saa litistää eikä murtaa, koska ne saattavat vahingoittua. Suojaa johtoa kuumuudelta, öljyltä ja teräviltä reunoilta.
- Älä käytä laitetta, jos verkkojohto tai muu tärkeä osa kuten paineletku, suihkupistooli tai turvalaite on vahingoittunut.
- Huom: Sääntöjenvastaiset jatkojohdot saattavat olla vaarallisia.
- Jos käytät jatkojohtoa, tulee pistotulpan ja liitännän olla vesitiiviit. Jatkojohdon poikkipinnan on vastattava käyttöohjeessa annettuja arvoja ja sen on oltava roiskevesisuojattu. Pistokeliitäntä ei saa olla vedessä.
- Jos verkkojohdon tai jatkojohdon pistotulppa vaihdetaan täytyy varmistaa, että roiskevesitiiviys ja mekaaninen vakavuus säilyy

Vesiliitäntä

- Ota huomioon vesihuoltoyrityksesi ohjeet.
- Kaikkien liitäntäletkujen liitokset tulee olla tiiviitä.
- Laitetta ei koskaan saa liittää juomavesipisteeseen ilman takavirtausventtiiliä. Vesi, joka on kulkenut takavirtausventtiilin läpi, pidetään juotavaksi kelpaamattomana.
- Paineletku ei saa olla vaurioitunut (halkeamisvaara). Vaurioitunut paineletku on välittömästi vaihdettava uuteen. Vain valmistajan suosittelemia letkuja ja liittimiä saadaan käyttää.
- Paineletkut, kalusteet ja liittimet ovat tärkeitä osia laitteen turvallisuutta. Käytä ainoastaan valmistajan suosittelemia letkuja, kalusteita ja liittimiä.

Käyttö

- Laitteen ja sen lisätarvikkeiden asianmukainen kunto ja käyttöturvallisuus tulee tarkistaa ennen käyttöä. Ellei kunto ole moitteeton, ei laitetta saa käyttää.
- Älä suuntaa vesisuihkua itseesi tai toisiin, vaatteiden tai jalkineiden puhdistamiseksi.
- Liotinpitoisia nesteitä, laimentamattomia happoja, asetonia tai liuottimia, bensiini, maalinohenne ja lämmitysöljy mukaanluettuna ei saa imeä, koska niiden ruiskutussumu on helposti syttyvä, räjähdysaltis ja myrkyllinen.
- Käytettäessä laitetta vaara-alueilla (esim. bensiiniasemat) on noudatettava vastaavia turvaohjeita. Käyttö räjähdysalttiissa tilassa on kiellettyä.
- Laitteen tulee seistä tukevalla alustalla.
- Käytä ainoastaan laitteen valmistajan suosittelemia puhdistusaineita ja ota huomioon puhdistusaineiden valmistajan käyttö-, hävitys- ja varo-ohjeet.
- Kaikkien työalueella sijaitsevien jännitteisten osien täytyy olla roiskevesisuojattuja.

OBJ_BUCH-764-002.book Page 104 Thursday, January 13, 2011 3:33 PM

- Suihkupistoolin liipaisinta ei käytössä saa lukita ”ON”-asentoon.
- Käytä tarkoitukseen soveltuvia roiskevedeltä suojaavia työvaatteita. Älä käytä laitetta ihmisten ulottuvilla, ellei heillä ole suojavaatetusta.
- Välttyäksesi vahingoittamasta ajoneuvon renkaita/venttiilejä painesuihkulla, tulee puhdistaa vähintään 30 cm etäisyydeltä. Ensimmäinen merkki vauriosta on renkaan värin muutos. Vaurioituneet ajoneuvon renkaat/venttiilit ovat hengenvaarallisia.
- Asbestipitoisia ja muita aineita, jotka sisältävät terveydelle haitallisia osia ei saa suihkuttaa.
- Älä käytä suositeltuja puhdistusaineita laimentamattomina. Tuotteet ovat sikäli turvallisia, etteivät sisällä happoja, lipeää tai ympäristölle vahingollisia aineita. Suosittelemme säilyttämään puhdistusaineita lasten ulottumattomissa. Jos puhdistusainetta joutuu silmiin, tulee ne välittömästi huuhdella runsaalla vedellä, jos ainetta tulee nieltyä on välittömästi otettava yhteys lääkäriin.

Käyttö

- Laitetta käyttävä henkilö saa käyttää sitä ainoastaan ohjeiden mukaan. Paikallisia olosuhteita tulee ottaa huomioon. Työskentelyn aikana on aktiivisesti varottava muita henkilöitä, etenkin lapsia.
- Laitetta saavat käyttää ainoastaan henkilöt, jotka ovat opetelleet laitteen käytön ja käsittelyn tai voivat osoittaa, että osaavat käyttää laitetta. Lapset ja nuoret eivät saa käyttää laitetta. Lapsia tulee valvoa ja varmistaa, että he eivät leiki laitteen kanssa.
- Tätä laitetta eivät saa käyttää henkilöt (lapset mukaanlukien), joilla on rajalliset fyysiset, aistilliset tai henkiset kyvyt tahi puuttuva kokemus ja/tai puuttuva tieto paitsi, jos he ovat turvallisuudesta vastaavan henkilön valvonnassa tai saamassa häneltä ohjeita laitteen oikeasta käytöstä.
- Älä koskaan jätä laitetta ilman valvontaa, sen käydessä.
- Laitteesta tuleva vesisuihku aikaansaa vastavoiman. Pidä siksi suihkupistoolia ja suihkuvartta kaksin käsin.

Kuljetus

- Pysäytä laite ja varmista se ennen kuljetusta.

Huolto

- Sammuta laite ennen kaikkia puhdistus- tai huoltotöitä sekä tarvikkeiden vaihdon ajaksi. Irrota pistotulppa pistorasiasta, jos laite toimii verkkovirralla.
- Vain Bosch-sopimushuollot saavat kunnostaa laitetta.

Lisätarvikkeet ja varaosat

- Vain lisävarusteita ja varaosia, joita valmistaja on hyväksynyt saadaan käyttää. Alkuperäiset lisätarvikkeet ja alkuperäiset varaosat takaavat laitteen moitteettoman käytön.

Tuotekuvaus

Lue kaikki turvallisuus- ja muut ohjeet. Turvallisuusohjeiden noudattamisen laiminlyönti saattaa johtaa sähköiskuun, tulipaloon ja/tai vakavaan loukkaantumiseen.

Määräyksenmukainen käyttö

Laite on tarkoitettu pintojen ja esineiden puhdistukseen ulkoilmassa, laitteita, ajoneuvoja ja veneitä varten, kunhan käytetään asianomaista lisätarviketta, kuten esim. Bosch in hyväksymiä puhdistusaineita.

Määräyksenmukainen käyttö rajoittuu lämpötilaan 0°C ... 40 °C.

Tämä tuote ei ole tarkoitettu ammattikäyttöön.

Toimitukseen kuuluu

Ota painepesuri varovasti pakkauksesta ja tarkista, että kaikki seuraavat osat löytyvät:

– Painepesuri
– Suihkupistooli

OBJ_BUCH-764-002.book Page 105 Thursday, January 13, 2011 3:33 PM

- 4-suihkuvarsi
- Flexi-suihkuvarsi (Aquatak Clic 135, Aquatak Clic 140)
- Liitoskappale
- Korkilla varustettu puhdistusainesäiliö
- Kahva
- 4 x Lisätarvikepidin
- Ruuvia sisältävä korjauserä
- Käyttöohje

Jos osia puuttuu tai jo ne ovat vaurioituneet, tulee sinun kääntyä kauppiasi puoleen.

Kuvassa olevat osat

Kuvassa olevien osien numerointi viittaa grafiikkasivussa olevaan painepesurin kuvaan.

1 Kahva
2 Puhdistusainesäiliö
3 Paineletku
4 Verkkokytkin
5 Liitoskappale
6 Virtajohto
7 4-suihkusuutin
8 Suihkupistooli
9 Liipaisin
10 Liipaisimen käynnistyslukitsin
11 Sarjanumero
12 Kahvan asennusruuvit
13 Pidikkeen asennusruuvit
14 Paineletkun lukituskiinnike
15 Vesiliitäntä
16 Sihti

Kuvassa tai selostuksessa esiintyvä lisätarvike ei kuulu vakiotoimitukseen. Löydät täydellisen tarvikeluettelon tarvikeohjelmastamme.

Tekniset tiedot

Painepesuri		Aquatak Clic 125	Aquatak Clic 130	Aquatak Clic 135	Aquatak Clic 140
Tuotenumero		3 600 H79 0..	3 600 H79 1..	3 600 H79 2..	3 600 H79 3..
Nimellisottoteho	W	1800	2000	2100	2300
Lämpötila, tulo maks.	°C	60	60	60	60
Vesimäärä, tulo väh.	l/min	9	9	9	9
Vedenpaine, tulo maks.	MPa*	0 – 0,6	0 – 0,6	0 – 0,6	0 – 0,6
Nimellispaine	MPa*	9	9,5	10	10,5
Suurin sallittu paine	MPa*	12,5	13	13,5	14
Virtausmäärä	l/min	6,8	7,2	7,5	7,8
Flexi-suihkuvarsi		–	–	●	●
Paineletku	m	6	9	9	12
Puhdistusainesäiliön tilavuus	l	1	1	1	1
Paino vastaa EPTA-Procedure 01/2003	kg	16,9	17,5	24,3	24,9
Suojausluokka		⧈/II	⧈/II	⏚/I	⏚/I
Sarjanumero		Katso sarjanumero **11** painepesurin tyyppikilvestä			

*0,6 MPa=6 bar/9 MPa=90 bar/9,5 MPa=95 bar/10 MPa=100 bar/10,5 MPa=105 bar/12,5 MPa=125 bar/13 MPa=130 bar/13,5 MPa=135 bar/14 MPa=140 bar

OBJ_BUCH-764-002.book Page 106 Thursday, January 13, 2011 3:33 PM

Melu-/tärinätiedot

Melun mittausarvot on määritetty 2000/14/EY mukaan (1,60 m korkeus, 1 m etäisyys).

Laitteen tyypillinen A-painotettu melutaso on: äänen painetaso 80 dB(A); äänen tehotaso 87 dB(A). Epävarmuus K=3 dB.

Värähtelyemissioarvot (kolmen suunnan vektorisummat) mitattuna EN 60335 mukaan: värähtelyemissioarvo a_h=3 m/s^2, epävarmuus K=1 m/s^2.

Standardinmukaisuusvakuutus CE

Vakuutamme yksin vastaavamme siitä, että kohdassa ”Tekniset tiedot” selostettu tuote vastaa seuraavia standardeja tai standardoituja asiakirjoja: EN 60335 direktiivien 2004/108/EY, 2006/42/EY, 2000/14/EY määräysten mukaan. 2000/14/EY: Taattu äänen tehotaso 90 dB(A). Yhteensopivuuden arviointimenetelmä liitteen V mukaan.

Tuotelaji: 27

Tekninen tiedosto kohdasta:
Bosch Lawn and Garden Ltd., PT-LG/EAE, Stowmarket, Suffolk IP14 1EY, England

Dr. Egbert Schneider Senior Vice President Engineering	Dr. Eckerhard Strötgen Head of Product Certification

Robert Bosch GmbH, Power Tools Division
D-70745 Leinfelden-Echterdingen
30.11.2010

Asennus

Turvallisuussyistä

- **Huom! Katkaise virta ja vedä pistotulppa irti pistorasiasta ennen huoltotoimenpiteitä tai puhdistusta. Sama sääntö pätee, jos verkkojohto on vaurioitunut, leikattu tai sotkeutunut.**

Aquatak Clic 125/Aquatak Clic 130

Painepesurisi on turvallisuussyistä suojaeristetty, eikä sitä tarvitse maadoittaa. Käyttöjännite on 230 V AC, 50 Hz (ei-EU maita varten 220 V, 240 V mallista riippuen). Käytä ainoastaan hyväksyttyjä jatkojohtoja. Tietoa saat valtuutetusta huollosta.

Aquatak Clic 135/Aquatak Clic 140

Painepesurisi tarvitsee suojamaadoitetun liitännän. Käyttöjännite on 230 V AC, 50 Hz (ei-EU maita varten 220 V, 240 V mallista riippuen). Käytä ainoastaan hyväksyttyjä jatkojohtoja. Tietoa saat valtuutetusta huollosta.

Jos tahdot käyttää jatkojohtoa painepesurin kanssa, tulee johdon pinta-alan olla:

– 1,5 mm^2 20 m pituuteen asti
– 2,5 mm^2 50 m pituuteen asti

Huomio: Jos käytät jatkojohtoa, on siinä – kuten turvaohjeissa on selostettu – oltava suojajohdin, joka pistotulpan kautta on yhteydessä verkon maadoitukseen.

Kysy epävarmoissa tapauksissa sähkömieheltä tai lähimmästä Bosch-sopimushuollosta.

- **VAROITUS: Sääntöjenvastaiset jatkojohdot saattavat olla vaarallisia. Jatkojohdon, pistotulpan ja liittimen tulee olla vesitiiviitä ulkokäyttöön hyväksyttyä mallia.**

Johdon liitoskohtien tulee olla kuivat eivätkä ne saa maata maassa.

Turvallisuuden parantamiseksi suositellaan käyttämään FI-kytkintä (RCD), jonka vikavirta on korkeintaan 30 mA. Tätä FI-kytkintä tulisi tarkistaa ennen jokaista käyttöä.

Jos liitäntäjohto on vahingoittunut, sen saa korjata vain Bosch-sopimushuolto.

Asennus

Laitteen kokoaminen (katso kuva A)

Kiinnitä lisäkahva **1** painepesuriin ruuveilla **12**.

Kiinnitä pidike painepesuriin ruuveilla **13**.

Työnnä puhdistusainesäiliö paikoilleen kuvan osoittamalla tavalla.

OBJ_BUCH-764-002.book Page 107 Thursday, January 13, 2011 3:33 PM

Suuttimen liitäntä suihkupistooliin (katso kuvat B ja E)

Liitä 4-suihkuvarsi **7** suihkupistooliin **8**. Paina ja kierrä 4-suihkuvartta 90° myötäpäivään.

Paineletkun liitäntä suihkupistoolin (katso kuvat C–D)

Yhdista paineletku suihkupistooliin kuvan osoittamalla tavalla.

Varmista kuvan osoittamalla tavalla liitäntä kiinnikkeeseen **14** ja vedä paineletkusta liitoksen tarkistamiseksi.

Vesiliitäntä (katso kuvat H ja J)

Kierrä liitoskappale **5** laitteen vesiliitäntään **15**.

Liitä vesiletku (ei kuulu toimitukseen) veden tulopisteeseen ja laitteeseen.

Paineletku/virtajohto (katso kuvat I ja K)

Vedä ulos paineletku **3** ja virtajohto **6** painepesurista.

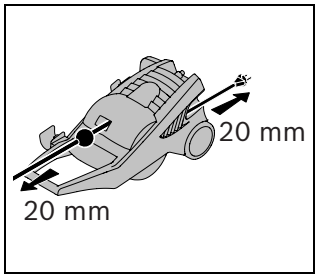

Vedä lyhyesti paineletkusta **3** tai virtajohdosta **6**, jotta se kelautuisi automaattisesti säilytysasentoon.

Huomio: Vedä aina paineletku ja virtajohto kokonaan ulos painepesurista, kun käytät sitä.

4-suihkuvarren säätö (katso kuva F)

4-suihkuvarressa on neljä erilaista käyttötapaa, joita voit valita suutinta kiertämällä.

Matalapaineviuhkasuihku – Käytetään puhdistusaineiden kanssa.

Korkeapaineviuhkasuihku – käytetään herkkien pintojen puhdistukseen, kuten autot, puutarhakalusteet jne.

Pyörivä suihku – suurempien pintojen, kuten terassie, ajoteiden jne., voimakkaaseen puhdistukseen.

Älä käytä pyörähdyssuihkua auton pesuun.

Pistemäinen suihku – suurimman tehon puhdistukseen pienissä pinnoissa, esim. grilliritilät, purukumin poistaminen jalkakäytäviltä jne.

Työskentely puhdistusaineiden kanssa

- ▶ **Käytä vain alkuperäisiä Boschin testattuja puhdistusaineita. Sopimattomat puhdistusaineet voivat vahingoittaa laitetta ja puhdistettavaa esinettä.**

Täytä puhdistusainesäiliöön **2** puhdistusainetta suosittelun mukaan laimennettuna.

Kierrä puhdistusainetta käyttäessäsi 4-suihkuvartta **matalapaineasentoon**.

Lue lisäohjeet puhdistusaineen etiketissä.

Kostuta aina ensin puhdistettava esine.

Ruiskuta puhdistusainetta alhaalta ylöspäin.

Anna puhdistusaineen vaikuttaa vähän aikaa, mutta ei kuivua.

Työskentele huuhtelussa ylhäältä alaspäin.

Flexi-suihkuvarsi (mallista riippuen) (katso kuvat B ja E)

Käännä 4-suihkuvartta **7** 90° vastapäivään. Kierräö ulos 4-suihkuvarsi.

Työnnä Flexi-suihkuvarsi suihkupistooliin **8**. Kierrä Flexi-suijkuvartta 90° myötäpäivään, sen lukitsemiseksi.

Käyttö

Käynnistys ja pysäytys (katso kuva G)

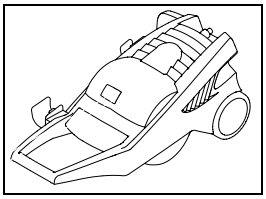

Varmista ennen käyttöä, että laite seisoo vaakasuorassa.

Käynnistys

Varmista, että käynnistyskytkin on asennossa ”0” ja liitä laite verkkopistorasiaan.

Liitä vesiletku (ei kuulu toimitukseen) veden tulopisteeseen ja laitteeseen.

OBJ_BUCH-764-002.book Page 108 Thursday, January 13, 2011 3:33 PM

Avaa vesihana.

Paina käynnistysvarmistinta **10**, jotta liipaisin **9** vapautuu. Paina liipaisin **9** pohjaan, kunnes vesi virtaa tasaisesti, eikä laitteessa tai paineletkussa enää ole ilmaa. Päästä liipaisin **9** vapaaksi. Paina käynnistysvarmistinta **10**.

Paina käynnistyskytkintä **4**.

Suuntaa suihkupistooli **8** alaspäin. Paina käynnistysvarmistinta **10**, jotta liipaisin **9** vapautuu. Paina liipaisinta **9** pohjaan.

Autostop-toiminta

Laite pysäyttää moottorin heti, kun pistoolikahvassa oleva liipaisin **9** päästetään vapaaksi. Samanaikaisesti kuorma poistuu järjestelmästä, minkä takia elinikä pitenee ja energiankulutus pienenee. (Saattaa kuulua lyhyt vingahdus, se on täysin normaalia.)

Poiskytkentä

Päästä liipaisin **9** vapaaksi. Paina käynnistysvarmistinta **10**. Suihkupistooli on nyt lukittu, eikä sitä voi käyttää tahattomasti.

Paina käynnistyskytkintä **4**.

Sulje vesihana. Irrota pistotulppa pistorasiasta.

Paina käynnistysvarmistinta **10**, jotta liipaisin **9** vapautuu. Paina liipaisin **9** pohjaan, kunnes laitteessa ei enää ole vesipainetta. Päästä liipaisin **9** vapaaksi. Paina käynnistysvarmistinta **10**.

Irrota vesiletku laitteesta ja vesiliitännästä.

Itseimevä toiminta

Laite on itseimevä ja sillä voi siten paitsi vesihanasta ottaa vettä myös lammista ja vesiastioista. **Suosittelemme tässä tapauksessa käyttämään lisävesisuodatinta (ei kuulu toimitukseen).**

Varmista, että vedenpinta ei ole yli 1 metri laitetta alempana.

Täytä imuletku (ei kuulu toimitukseen) vedellä, ennen kuin liität sen laitteeseen. **Laitteen käyttö ilman vettä (kuivakäyttö), vahingoittaa sitä.**

Anna laitteen käydä liittämättä paineputkea, kunnaes vesi virtaa tasaisesti.

Pysäytä laite ja liitä paineputki.

Työskentelyohjeita

Yleistä

Varmista, että painepesuri seisoo tasaisella alustalla.

Älä taita paineletkua äläkä aja sen yli ajoneuvolla. Suojaa paineletkua teräviltä reunoilta ja kulmilta.

Älä käytä pyörähdyssuihkua auton pesuun.

Vianetsintä

Seuraavassa taulukossa on vikaoireita, mahdolliset syyt sekä oikeat korjaustoimenpiteet siltä varalta, että painepesurisi joskus ei toimisi moitteettomasti. Ellet näiden avulla pysty paikallistamaan ja korjaamaan vikaa, tulee sinun kääntyä huoltokorjaamosi puoleen.

▶ **Huomio: Pysäytä laite ja irrota pistotulppa pistorasiasta ennen vianetsintää.**

Vian oire	Mahdolliset vikalähteet	Korjaus
Moottori ei käynnisty	Pistotulppaa ei olla liitetty pistorasiaan	Liitä pistotulppa pistorasiaan
	Pistorasia on viallinen	Käytä toista pistorasiaa
	Varoke on lauennut	Vaihda sulake
	Jatkojohto on vaurioitunut	Kokeile ilman jatkojohtoa

OBJ_BUCH-764-002.book Page 109 Thursday, January 13, 2011 3:33 PM

Vian oire	Mahdolliset vikalähteet	Korjaus
Moottori pysähtyy	Varoke on lauennut	Vaihda sulake
	Verkkojännite on väärä	Tarkista verkkojännite, sen tulee vastata tyyppikilven merkintää
Sulake laukeaa	Sulake on liian pieni	Liitä virtapiiriin, jonka sulake sopii painepesurin teholle
Ylisuuri työpaine	Suutin osittain tukossa	Puhdista suutin (katso kuva L)
Sykkivä paine	Ilmaa vesiletkussa tai pumpussa	Anna painepesurin käydä avoimella suihkupistoolilla, avatulla vesihanalla ja pienellä paineella, kunnes tasainen työpaine on saavutettu
	Veden syöttö ei ole kunnossa	Tarkista, että vesiliitäntä vastaa merkintöjä teknisissä tiedoissa. Pienimmät vesiletkut, joita saa käyttää ovat 1/2" tai Ø 13 mm
	Vedensuodatin tukossa	Puhdista vedensuodatin
	Vesiletku litistetty tai taitettu	Suorista vesiletku
Paine on tasainen, mutta liian pieni	Suutin on loppuun käytetty	Vaihda suutin
	Käynnistys-/pysäytysventtiili loppuun käytetty	Paina liipaisinta 5 kertaa nopeasti peräkkäin
Moottori käy, mutta ei muodosta työpainetta	Vesiliitäntä puuttuu	Liitä vedentulo
	Suodatin on tukossa	Puhdista suodatin
Painepesuri käynnistyy itsestään	Pumppu tai suihkupistooli vuotaa	Käänny Bosch-sopimushuollon puoleen
Laite vuotaa	Pumppu vuotaa	6 pisaraa minuutissa sallitaan. Tavallisuudesta poikkeavien, huomattavien vuotojen esiintyessä tulee ottaa yhteyttä Bosch-sopimushuoltoon

Hoito ja huolto

Huolto

- ▶ **Irrota pistotulppa pistorasiasta ja veden tuloletku vesiliitännästä ennen kaikkia töitä.**

Ohje: Suorita seuraavat huoltotoimenpiteet säännöllisesti, takaaksesi pitkän ja luotettavan käyttöajan.

Tarkista säännöllisesti, ettei laitteessa ole ilmeisiä puutteita, kuten irtonainen liitos ja kuluneet tai vaurioituneet osat.

Tarkista, että suojukset ja suojalaitteet ovat kunnossa ja oikein asennettu. Suorita mahdolliset huolto- ja korjaustyöt ennen käyttöä.

Jos sähkölaitteessa, huolellisesta valmistuksesta ja koestusmenettelystä huolimatta esiintyy vikaa, tulee korjaus antaa Bosch sopimushuollon tehtäväksi.

OBJ_BUCH-764-002.book Page 110 Thursday, January 13, 2011 3:33 PM

Ilmoita kaikissa kyselyissä ja varaosatilauksissa 10-numeroinen tuotenumero, joka löytyy sähkölaitteen mallikilvestä.

Suodattimen puhdistus/tarkistus (katso kuva M)

Poista adapteri **5** vedenliitännästä ja vedä seula **16** ulos.

Seulan **16** voi helposti poistaa kärkipihdeillä. Huuhtele seula ja aseta se takaisin. Korvaa vaurioitunut seula uudella.

Painepesuria ei koskaan saa käyttää, jos seula puuttuu tai on viallinen.

Käytön jälkeen/säilytys

Puhdista painepesuri ulkoa pehmeällä harjalla ja rievulla. Vettä, liuotinta tai kiillotusainetta ei saa käyttää. Poista kaikki lika, etenkin moottorin tuuletusaukoista.

Pakkanen vaurioittaa painepesurin, ellei sitä ole etukäteen tyhjennetty täysin. Jotta laite voitaisiin varastoida pidempään kylmässä ympäristössä täytyy sitä käyttää ilman vedenliitäntää, ei kuitenkaan yli 30 s. Laitetta tulisi varastoida pakkaselta suojatussa tilassa.

Älä aseta muita esineitä laitteen päälle.

Varmista, että johdot eivät joudu puristukseen. Älä taita paineletkua.

Huolto ja asiakasneuvonta

Huolto vastaa tuotteesi korjausta ja huoltoa sekä varaosia koskeviin kysymyksiin. Räjähdyspiirustuksia ja tietoja varaosista löydät myös osoitteesta:
www.bosch-garden.com
Bosch-asiakasneuvonta auttaa mielellään sinua tuotteiden ja lisätarvikkeiden ostoa, käyttöä ja säätöä koskevissa kysymyksissä.

Suomi

Robert Bosch Oy
Bosch-keskushuolto
Pakkalantie 21 A
01510 Vantaa
Puh.: +358 (10) 480 8363
Faksi: +358 (09) 870 2318
www.bosch.fi

Ympäristönsuojelu

Ympäristöä kuormittavat kemikaalit eivät saa joutua maahan, pohjaveteen, lampiin, jokiin jne.

Puhdistusaineita käytettäessä on tarkasti noudatettava pakkauksen ohjeita ja määrättyä laimennusta.

Moottoriajoneuvoja puhdistettaessa, on otettava paikalliset säännökset huomioon: On estettävä irti suihkutetun öljyn pääsy pohjavesiin.

Hävitys

Toimita painepesuri, lisätarvikkeet ja pakkausmateriaali ympäristöystävälliseen jätteiden kierrätykseen.

Älä heitä painepesuria talousjätteisiin!

Vain EU-maita varten:

Eurooppalaisen vanhoja sähkö- ja elektroniikkalaitteita koskevan direktiivin 2002/96/EY ja sen kansallisten lakien muunnosten mukaan, tulee käyttökelvottomat sähkö- ja elektroniikkalaitteet kerätä erikseen ja toimittaa ympäristöystävälliseen uusiokäyttöön.

Oikeus teknisiin muutoksiin pidätetään.

OBJ_BUCH-764-002.book Page 111 Thursday, January 13, 2011 3:33 PM

Υποδείξεις ασφαλείας

Διαβάστε τις και προσέξτε τις οπωσδήποτε πριν χρησιμοποιήσετε τη συσκευή!

Πριν χρησιμοποιήσετε τη συσκευή σας να διαβάστε τις οδηγίες χειρισμού και να δώσετε ιδιαίτερη προσοχή σ' αυτές τις υποδείξεις ασφαλείας. Διαφυλάξτε ασφαλώς τις οδηγίες χειρισμού για κάθε ενδεχόμενη μελλοντική χρήση.

Οι προειδοποιητικές πινακίδες και οι πινακίδες υποδείξεων που υπάρχουν επάνω στη συσκευή παρέχουν σημαντικές υποδείξεις για την ακίνδυνη λειτουργία της.

Εκτός από τις υποδείξεις στις οδηγίες χειρισμού πρέπει να λαμβάνονται επίσης υπόψη και οι γενικές διατάξεις ασφαλείας και πρόληψης ατυχημάτων.

Μην κατευθύνετε ποτέ τη δέσμη του νερού επάνω σε ανθρώπους, σε ζώα, στην ίδια τη συσκευή ή σε ηλεκτρικά εξαρτήματα.

Σύνδεση στο δίκτυο

- Η τάση της πηγής ρεύματος πρέπει να εκπληρώνει τις απαιτήσεις που αναγράφονται στην πινακίδα κατασκευαστή του μηχανήματος κήπου.
- Σας συμβουλεύουμε να συνδέετε μηχάνημα κήπου στην πρίζα δικτύου μέσω ενός προστατευτικού διακόπτη διαρροής 30 mA.
- Η αντικατάσταση ενός τυχόν χαλασμένου ηλεκτρικού καλωδίου επιτρέπεται να διεξαχθεί μόνο από ένα εξουσιοδοτημένο συνεργείο Service της Bosch ή από κάποιο άλλο εξειδικευμένο πρόσωπο. Έτσι δεν προκαλούνται κίνδυνοι για την ασφάλειά σας.
- Μην πιάσετε ποτέ το φις του ηλεκτρικού καλωδίου με υγρά χέρια.
- Να μην βγάλετε το φις από την πρίζα όταν εργάζεστε με τη συσκευή.
- Να μην ζουλίζετε και να μην τραβάτε με δύναμη το ηλεκτρικό καλώδιο και το καλώδιο επιμήκυνσης και να μην περνάτε με το μηχάνημα πάνω απ' αυτά, επειδή αυτά μπορεί να υποστούν ζημιά. Να προστατεύετε το καλώδιο από υπερβολική ζέστη, λάδια και κοφτερές ακμές.
- Μην χρησιμοποιήσετε τη συσκευή όταν έχει χαλάσει το ηλεκτρικό καλώδιο ή κάποιο άλλο σημαντικό εξάρτημα, όπως ο σωλήνας υψηλής πίεσης, το πιστόλι εκτόξευσης ή οι προστατευτικές διατάξεις.
- Προσοχή: Καλώδια επιμήκυνσης που δεν εκπληρώνουν τις αντίστοιχες προβλεπόμενες διατάξεις μπορεί να είναι επικίνδυνα.
- Το καλώδιο επιμήκυνσης που χρησιμοποιείτε πρέπει να έχει στεγανό φις και στεγανή πρίζα. Το καλώδιο επιμήκυνσης πρέπει να έχει διατομή που αναφέρεται στις οδηγίες χρήσης και να αντέχει στον ψεκασμό με νερό. Ο συνδετήρας δεν επιτρέπεται να βρίσκεται μέσα στο νερό.
- Όταν πρόκειται να αλλάξετε το φις του ηλεκτρικού καλωδίου ή της μπαλαντέζας, το νέο φις πρέπει να παρέχει μηχανική αντοχή και προστασία από ψεκασμό με νερό.

Σύνδεση νερού

- Να τηρείτε τις διατάξεις της αρμόδιας εταιρίας ύδρευσης.
- Η κοχλιοσύνδεση όλων των συνδετικών σωλήνων πρέπει να είναι στεγανή.
- Η συσκευή δεν πρέπει να συνδεθεί ποτέ με το δίκτυο πόσιμου νερού χωρίς βαλβίδα αναστροφής ροής. Το νερό που ρέει δια μέσου της βαλβίδας αναστροφής ροής δεν θεωρείται πλέον σαν πόσιμο.
- Ο σωλήνας υψηλής πίεσης δεν επιτρέπεται να είναι χαλασμένος (κίνδυνος σπασίματος). Ένας τυχόν χαλασμένος σωλήνας υψηλής πίεσης πρέπει να αντικατασταθεί αμέσως. Επιτρέπεται μόνο η χρήση σωλήνων και συνδέσμων (ρακόρ) που προτείνονται από τον κατασκευαστή.

OBJ_BUCH-764-002.book Page 112 Thursday, January 13, 2011 3:33 PM

- Οι σωλήνες υψηλής πίεσης, οι οπλισμοί και οι συνδετήρες είναι υψηλής σημασίας για την ασφάλεια της συσκευής. Να χρησιμοποιείτε μόνο σωλήνες υψηλής πίεσης, οπλισμούς και συνδετήρες που προτείνονται από τον κατασκευαστή.

Χρήση

- Πριν χρησιμοποιήσετε τη συσκευή και τα εξαρτήματά της πρέπει να βεβαιωθείτε ότι βρίσκονται σε άριστη κατάσταση καθώς και ότι λειτουργούν άψογα. Δεν επιτρέπεται η χρήση τους σε περίπτωση που δεν βρίσκονται σε άριστη κατάσταση.
- Μην κατευθύνετε ποτέ τη δέσμη του νερού επάνω σας ή επάνω σε άλλα άτομα για να καθαρίσετε ρούχα ή παπούτσια.
- Δεν επιτρέπεται η αναρρόφηση υγρών που περιέχουν διαλύτες, μη αραιωμένα οξέα, ακετόνης ή άλλους διαλύτες, συμπεριλαμβανομένων της βενζίνας, των αραιωτικών χρωμάτων, και του πετρελαίου θέρμανσης, επειδή το νέφος ψεκασμού των υλικών αυτών είναι υπερβολικά εύφλεκτο, εκρηκτικό και δηλητηριώδες.
- Όταν χρησιμοποιείτε τη συσκευή σε επικίνδυνες περιοχές (π. χ. σε πρατήρια βενζίνης κτλ.), τότε πρέπει να τηρείτε τις αντίστοιχες διατάξεις ασφαλείας. Απαγορεύεται η χρήση της συσκευής σε χώρους στους οποίους υπάρχει κίνδυνος έκρηξης.
- Η συσκευή πρέπει να έχει μια επίπεδη και ανθεκτική επιφάνεια.
- Να χρησιμοποιείτε πάντοτε μέσα καθαρισμού (απορρυπαντικά) που προτείνονται από τον κατασκευαστή και να τηρείτε τις υποδείξεις χρήσης και απόσυρσης καθώς και τις προειδοποιητικές υποδείξεις του κατασκευαστή.
- Όλα τα ηλεκτροφόρα εξαρτήματα που βρίσκονται μέσα στην περιοχή εργασίας πρέπει να αντέχουν στον ψεκασμό με νερό.
- Κατά τη διάρκεια της λειτουργίας ο μοχλός ενεργοποίησης του πιστολιού εκτόξευσης δεν επιτρέπεται να στερεωθεί στη θέση «ON».
- Να φοράτε μια κατάλληλη προστατευτική ενδυμασία για να προφυλαχτείτε από το εκτοξευόμενο νερό. Να μην χρησιμοποιήσετε τη συσκευή όταν στην εμβέλειά της βρίσκονται πρόσωπα χωρίς προστατευτική ενδυμασία.
- Για να εμποδίσετε την πρόκληση ζημιών από τη δέσμη νερού υψηλής πίεσης να καθαρίζετε τα ελαστικά/τις βαλβίδες αυτοκινήτων πάντοτε κρατώντας τουλάχιστο 30 cm απόσταση. Σαν πρώτη ένδειξη για κάτι τέτοιο είναι η μεταβολή του χρώματος του ελαστικού. Τυχόν χαλασμένα ελαστικά/χαλασμένες βαλβίδες αυτοκινήτων είναι θανατηφόρες.
- Δεν επιτρέπεται ο ψεκασμός υλικών που περιέχουν αμίαντο ή άλλα ανθυγιεινά υλικά.
- Να μη χρησιμοποιείτε τα προτεινόμενα απορρυπαντικά χωρίς να τα αραιώνετε. Τα προϊόντα είναι ασφαλή μόνο όσο αφορά ότι δεν περιέχουν οξέα, αλκαλικές ουσίες και/ή υλικά που επιβαρύνουν το περιβάλλον. Σας συμβουλεύουμε να διαφυλάγετε/αποθηκεύετε τα απορρυπαντικά μακριά από παιδιά. Όταν ένα απορρυπαντικό έρθει σε επαφή με τα μάτια σας, τότε πρέπει να ξεπλύνετε τα μάτια σας αμέσως επισταμένως με άφθονο καθαρό νερό και σε περίπτωση κατάποσης να συμβουλευτείτε αμέσως ένα γιατρό.

Χειρισμός

- Ο χειριστής/Η χειρίστρια της συσκευής πρέπει να την χρησιμοποιεί μόνο σύμφωνα με τον προορισμό της. Πρέπει να λαμβάνονται υπόψη οι εκάστοτε τοπικές συνθήκες. Κατά την εργασία πρέπει να δίνετε ευσυνείδητα προσοχή σε τυχόν παρευρισκόμενα άτομα ιδιαίτερα δε σε παιδιά.
- Ο χειρισμός της συσκευής επιτρέπεται μόνο σε άτομα που έχουν εκπαιδευτεί στη χρήση και στο χειρισμό της ή σε άτομα που μπορεί να αποδείξουν ότι μπορούν να την χειριστούν. Δεν επιτρέπεται η χρήση της συσκευής από εφήβους ή/και παιδιά. Τα παιδιά πρέπει να επιτηρούνται για να εξασφαλιστεί ότι δεν θα παίξουν με το μηχάνημα.

OBJ_BUCH-764-002.book Page 113 Thursday, January 13, 2011 3:33 PM

- Αυτό το μηχάνημα δεν προορίζεται για να το χειρίζονται άτομα (συμπεριλαμβανομένων και παιδιών) με περιορισμένες ψυχικές, νοητικές ή πνευματικές ικανότητες ή με ελλιπή σχετική πείρα και/ή ελλιπείς γνώσεις, εκτός αν θα επιτηρούνται από ένα αρμόδιο για την ασφάλειά τους άτομο ή θα λαμβάνουν από αυτό οδηγίες, πως πρέπει να χειρίζονται το μηχάνημα.
- Να μην αφήνετε ποτέ τη συσκευή ανεπιτήρητη όταν αυτή είναι ενεργοποιημένη.
- Η δέσμη νερού που εξέρχεται από το ακροφύσιο υψηλής πίεσης προκαλεί ένα κλότσημα/Γι' αυτό να κρατάτε και το πιστόλι και την κάνη εκτόξευσης γερά και με τα δυο σας χέρια.

Μεταφορά

- Να θέτετε τη συσκευή εκτός λειτουργίας και να την ασφαλίζετε πριν την μεταφέρετε.

Συντήρηση

- Πριν από οποιαδήποτε εργασία καθαρισμού ή/και συντήρησης καθώς και για να αλλάξετε κάποιο εξάρτημα ή εργαλείο πρέπει να θέτετε τη συσκευή εκτός λειτουργίας. Να βγάζετε το φις από την πρίζα όταν η συσκευή λειτουργεί με τάση δικτύου.
- Τυχόν επισκευές πρέπει να εκτελούνται μόνο από συνεργεία που είναι εξουσιοδοτημένα από την Bosch.

Εξαρτήματα και ανταλλακτικά

- Επιτρέπεται μόνο η χρήση εξαρτημάτων και ανταλλακτικών που έχουν εγκριθεί από τον κατασκευαστή. Τα γνήσια εξαρτήματα και τα γνήσια ανταλλακτικά εξασφαλίζουν την ομαλή λειτουργία της συσκευής.

Περιγραφή του προϊόντος και της ισχύος του

Διαβάστε όλες τις υποδείξεις ασφαλείας και τις οδηγίες. Αμέλειες κατά την τήρηση των υποδείξεων ασφαλείας και των οδηγιών μπορεί να προκαλέσουν ηλεκτροπληξία, πυρκαγιά ή/και σοβαρούς τραυματισμούς.

Χρήση σύμφωνα με τον προορισμό

Η συσκευή προορίζεται για τον καθαρισμό επιφανειών και αντικειμένων στον εξωτερικό τομέα, συσκευών, αυτοκινήτων και λέμβων, εφόσον χρησιμοποιούνται τα κατάλληλα αναλώσιμα και εξαρτήματα, π. χ. απορρυπαντικά εγκριμένα από την Bosch.

Η σύμφωνα με τον προορισμό χρήση της συσκευής αναφέρεται σε θερμοκρασία του περιβάλλοντος μεταξύ 0 °C και 40 °C.

Το παρόν προϊόν δεν είναι κατάλληλο για επαγγελματική χρήση.

Περιεχόμενο συσκευασίας

Αφαιρέστε προσεκτικά το πλυντικό υψηλής πίεσης από τη συσκευασία και ελέγξτε, αν υπάρχουν όλα τα παρακάτω εξαρτήματα:

- Πλυντικό υψηλής πίεσης
- Πιστόλι εκτόξευσης
- Κάνη για 4 δέσμες
- Εύκαμπτη κάνη δέσμης (Aquatak Clic 135, Aquatak Clic 140)
- Τεμάχιο σύνδεσης
- Δοχείο απορρυπαντικού με βιδωτό πώμα
- Λαβή
- 4 x Συγκρατήρας εξαρτημάτων
- Σετ εξαρτημάτων με βίδες
- Οδηγίες χειρισμού

Σε περίπτωση που λείπουν ή έχουν υποστεί ζημιά κάποια εξαρτήματα, τότε σας παρακαλούμε να απευθυνθείτε στον έμπορά σας.

OBJ_BUCH-764-002.book Page 114 Thursday, January 13, 2011 3:33 PM

Απεικονιζόμενα στοιχεία

Η αρίθμηση των απεικονιζόμενων στοιχείων βασίζεται στην απεικόνιση του πλυντικού υψηλής πίεσης στη σελίδα με τα γραφικά.

1 Λαβή
2 Δοχείο απορρυπαντικού
3 Σωλήνας υψηλής πίεσης
4 Διακόπτης δικτύου
5 Τεμάχιο σύνδεσης
6 Ηλεκτρικό καλώδιο
7 4-Κάνη δέσμης
8 Πιστόλι εκτόξευσης
9 Σκανδάλη
10 Αποκλεισμός ενεργοποίησης σκανδάλης
11 Αριθμός σειράς
12 Βίδες για συναρμολόγηση της λαβής
13 Βίδες για συναρμολόγηση του συγκρατήρα
14 Clip ασφάλισης του σωλήνα υψηλής πίεσης
15 Σύνδεση νερού
16 Πλέγμα

Εξαρτήματα που απεικονίζονται ή περιγράφονται δεν περιέχονται στη στάνταρ συσκευασία. Για τον πλήρη κατάλογο εξαρτημάτων κοίτα το πρόγραμμα εξαρτημάτων.

Τεχνικά χαρακτηριστικά

Πλυντικό υψηλής πίεσης		Aquatak Clic 125	Aquatak Clic 130	Aquatak Clic 135	Aquatak Clic 140
Αριθμός ευρετηρίου		3 600 H79 0..	3 600 H79 1..	3 600 H79 2..	3 600 H79 3..
Ονομαστική ισχύς	W	1800	2000	2100	2300
Μέγ. θερμοκρασία στην είσοδο	°C	60	60	60	60
Ελάχ. ποσότητα νερού στην είσοδο	l/min	9	9	9	9
Μέγ. πίεση νερού στην είσοδο	MPa*	0 – 0,6	0 – 0,6	0 – 0,6	0 – 0,6
Ονομαστική πίεση	MPa*	9	9,5	10	10,5
Μέγιστη πίεση	MPa*	12,5	13	13,5	14
Ροή	l/min	6,8	7,2	7,5	7,8
Εύκαμπτη κάνη δέσμης		–	–	●	●
Σωλήνας υψηλής πίεσης	m	6	9	9	12
Χωρητικότητα του δοχείου απορρυπαντικού	l	1	1	1	1
Βάρος σύμφωνα με EPTA-Procedure 01/2003	kg	16,9	17,5	24,3	24,9
Κατηγορία μόνωσης		⧈/II	⧈/II	⏚/I	⏚/I
Αριθμός σειράς	Βλέπε τον αριθμό σειράς **11** (πινακίδα κατσκευαστή) στο πλυντικό υψηλής πίεσης				

*0,6 MPa=6 bar/9 MPa=90 bar/9,5 MPa=95 bar/10 MPa=100 bar/10,5 MPa=105 bar/12,5 MPa=125 bar/ 13 MPa=130 bar/13,5 MPa=135 bar/14 MPa=140 bar

OBJ_BUCH-764-002.book Page 115 Thursday, January 13, 2011 3:33 PM

Πληροφορίες για θόρυβο και δονήσεις

Οι τιμές μέτρησης του θορύβου εξακριβώθηκαν κατά 2000/14/ΕΚ (ύψος 1,60 m, απόσταση 1 m).

Η χαρακτηριστική στάθμη θορύβου της συσκευής εξακριβώθηκε σύμφωνα με την καμπύλη A και ανέρχεται σε: Στάθμη ακουστικής πίεσης 80 dB(A). Στάθμη ακουστικής ισχύος 87 dB(A). Ανασφάλεια μέτρησης K=3 dB.

Οι ολικές τιμές κραδασμών (άθροισμα ανυσμάτων τριών κατευθύνσεων) εξακριβώθηκαν κατά EN 60335:
Τιμή εκπομπής κραδασμών a_h=3 m/s^2, ανασφάλεια μέτρησης K=1 m/s^2.

Δήλωση συμβατότητας CE

Δηλώνουμε υπευθύνως ότι το προϊόν που περιγράφεται στα «Τεχνικά χαρακτηριστικά» εκπληρώνει τους εξής κανονισμούς ή κατασκευαστικές συστάσεις: EN 60335 σύμφωνα με τις διατάξεις των οδηγιών 2004/108/ΕΚ, 2006/42/ΕΚ, 2000/14/ΕΚ.
2000/14/ΕΚ: Εγγυόμαστε στάθμη ακουστικής ισχύος 90 dB(A). Διαδικασία αξιολόγησης της Δήλωσης συμβατότητας σύμφωνα με το παράρτημα V.

Κατηγορία προϊόντος: 27

Τεχνικός φάκελος από:
Bosch Lawn and Garden Ltd., PT-LG/EAE, Stowmarket, Suffolk IP14 1EY, England

Dr. Egbert Schneider Senior Vice President Engineering	Dr. Eckerhard Strötgen Head of Product Certification

Robert Bosch GmbH, Power Tools Division
D-70745 Leinfelden-Echterdingen
30.11.2010

Συναρμολόγηση

Για την ασφάλειά σας

- **Προσοχή! Πριν διεξάγετε οποιαδήποτε εργασία συντήρησης ή/και καθαρισμού στο ίδιο το μηχάνημα θέστε το εκτός λειτουργίας και βγάλτε το φις από την πρίζα. Το ίδιο ισχύει, αν το ηλεκτρικό καλώδιο χαλάσει, κοπεί ή μπερδευτεί.**

Aquatak Clic 125/Aquatak Clic 130

Για λόγους ασφαλείας το πλυντικό υψηλής πίεσης διαθέτει μια προστατευτική μόνωση και δεν χρειάζεται γείωση. Η τάση λειτουργία ανέρχεται σε 230 V AC, 50 Hz (για χώρες μη μέλη της ΕΕ 220 V, 240 V, ανάλογα με την εκάστοτε έκδοση). Να χρησιμοποιείτε μόνο εγκριμένα καλώδια επιμήκυνσης. Σχετικές πληροφορίες προσφέρει το αρμόδιο για σας κατάστημα Service.

Aquatak Clic 135/Aquatak Clic 140

Το πλυντικό υψηλής πίεσης χρειάζεται έναν προστατευτικό αγωγό. Η τάση λειτουργία ανέρχεται σε 230 V AC, 50 Hz (για χώρες μη μέλη της ΕΕ 220 V, 240 V, ανάλογα με την εκάστοτε έκδοση). Να χρησιμοποιείτε μόνο εγκριμένα καλώδια επιμήκυνσης. Σχετικές πληροφορίες προσφέρει το αρμόδιο για σας κατάστημα Service.

Σε περίπτωση που για τη λειτουργία του πλυντικού υψηλής πίεσης θα θελήσετε να χρησιμοποιήσετε ένα καλώδιο επιμήκυνσης (μπαλαντέζα), οι αντίστοιχοι αγωγοί πρέπει να έχουν τις εξής διατομές:

– 1,5 mm^2 έως μέγιστο μήκος 20 m
– 2,5 mm^2 έως μέγιστο μήκος 50 m

Υπόδειξη: Όταν χρησιμοποιείτε ένα καλώδιο επιμήκυνσης αυτό πρέπει να διαθέτει – όπως περιγράφεται στις αντίστοιχες διατάξεις ασφαλείας – έναν προστατευτικό αγωγό, ο οποίος θα συνδέεται μέσω του φις με τον προστατευτικό αγωγό της ηλεκτρικής εγκατάστασης.

Σε αμφίβολες περιπτώσεις ρωτήστε έναν εκπαιδευμένο ηλεκτρολόγο ή το πλησιέστερο κατάστημα Service της Bosch.

OBJ_BUCH-764-002.book Page 116 Thursday, January 13, 2011 3:33 PM

- **ΠΡΟΣΟΧΗ: Αντικανονικά καλώδια επιμήκυνσης μπορεί να είναι επικίνδυνα. Το καλώδιο επιμήκυνσης, το φις και ο συνδετήρας πρέπει να είναι στεγανά και εγκριμένα για χρήση σε εξωτερικούς χώρους.**

Οι καλωδιακές συνδέσεις πρέπει να είναι στεγνές και να μην αποθέτονται στο δάπεδο.

Για να αυξήσετε την προστασία σας συνιστάμε τη χρήση ενός αυτόματου διακόπτη διαρροής διακόπτης (FI/RCD) 30 mA. Να ελέγχετε αυτόν το διακόπτη πριν από κάθε χρήση του μηχανήματος κήπου.

Η επιδιόρθωση ενός τυχόν χαλασμένου ηλεκτρικού καλωδίου επιτρέπεται να διεξαχθεί μόνο από ένα εξουσιοδοτημένο συνεργείο της Bosch.

Συναρμολόγηση

Συναρμολόγηση της συσκευής (βλέπε εικόνα A)

Στερεώστε τη λαβή **1** με τις βίδες **12** στο πλυντικό υψηλής πίεσης.

Στερεώστε το συγκρατήρα με τις βίδες **13** στο πλυντικό υψηλής πίεσης.

Ωθήστε το δοχείο απορρυπαντικού στη θέση του όπως φαίνεται στην εικόνα.

Σύνδεση της κάνης στο πιστόλι εκτόξευσης (βλέπε εικόνες B και E)

Τοποθετήστε την κάνη για 4 δέσμες **7** στο πιστόλι εκτόξευσης **8**. Πατήστε και γυρίστε με ωρολογιακή φορά την κάνη για 4 δέσμες κατά 90° με ωρολογιακή φορά.

Σύνδεση του σωλήνα υψηλής πίεσης στο πιστόλι εκτόξευσης (βλέπε εικόνες C–D)

Συνδέστε το σωλήνα υψηλής πίεσης με το πιστόλι εκτόξευσης, όπως φαίνεται στην εικόνα.

Ασφαλίστε τη σύνδεση με το Clip, όπως φαίνεται στην εικόνα **14** και ελέγξτε την ασφάλιση με τράβηγμα του σωλήνα υψηλής πίεσης.

Σύνδεση νερού (βλέπε εικόνες H και J)

Βιδώστε το τεμάχιο σύνδεσης **5** στη σύνδεση νερού **15** της συσκευής.

Συνδέστε το σωλήνα νερού (δεν περιέχεται στη συσκευασία) με τη σύνδεση νερού στη συσκευή.

Σωλήνας υψηλής πίεσης/Ηλεκτρικό καλώδιο (βλέπε εικόνες I και K)

Τραβήξτε το σωλήνα υψηλής πίεσης **3** και το ηλεκτρικό καλώδιο **6** για να βγουν από το πλυντικό υψηλής πίεσης.

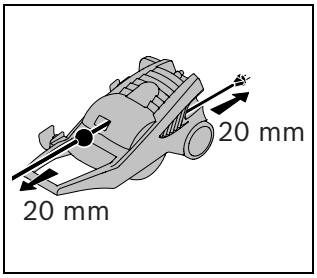

Τραβήξτε λίγο το σωλήνα υψηλής πίεσης **3** ή, ανάλογα, το ηλκετρικό καλώδιο **6**, για να τυλιχτούν αυτόματα και να διαφυλαχτούν.

Υπόδειξη: Για να χρησιμοποιήσετε το πλυντικό υψηλής πίεσης να τραβάτε το σωλήνα υψηλής πίεσης και το ηλεκτρικό καλώδιο πάντοτε τελείως έξω.

Ρύθμιση της κάνης για 4 δέσμες (βλέπε εικόνα F)

Η κάνη για 4 δέσμες διαθέτει τέσσερις διαφορετικούς τρόπους λειτουργίας οι οποίες ρυθμίζονται με γύρισμα του ακροφυσίου.

Πλατιά δέσμη χαμηλής πίεσης – Για χρήση σε συνδυασμό με απορρυπαντικά.

Πλατιά δέσμη υψηλής πίεσης – Για τον καθαρισμό ευαίσθητων επιφανειών, π. χ. αυτοκίνητα έπιπλα κήπου κλπ.

Περιστρεφόμενη δέσμη – Για δυνατό καθαρισμό μεγάλων επιφανειών, π. χ. ταρατσών, εισόδων αυτοκινήτων κλπ.

Να μην πλένετε αυτοκίνητα με την περιστρεφόμενη δέσμη.

Συγκεντρωμένη δέσμη – Για υψίστης απόδοσης καθαρισμό σε μικρές επιφάνειες, π. χ. σκάρες ψησταριών, τσίκλες σε δρόμους/μονοπάτια για πεζούς κτλ. Κατάλληλο για ισχυρά λερωμένες επιφάνειες.

OBJ_BUCH-764-002.book Page 117 Thursday, January 13, 2011 3:33 PM

Εργασία με απορρυπαντικά

- **Να χρησιμοποιείτε μόνο απορρυπαντικά που έχουν δοκιμαστεί από την Bosch. Ακατάλληλα απορρυπαντικά μπορεί να βλάψουν τη συσκευή ή το υπό καθαρισμό αντικείμενο.**

Να γεμίζετε το δοχείο απορρυπαντικού **2** με ένα απορρυπαντικό στην προβλεπόμενη αραίωση.

Κατά τον ψεκασμό του απορρυπαντικού να γυρίζετε το ακροφύσιο της κάνης για 4 δέσμες **στη θέση χαμηλής πίεσης**.

Διαβάστε τις σχετικές υποδείξεις που αναγράφονται στην πινακίδα υποδείξεων του απορρυπαντικού.

Το υπό καθαρισμό αντικείμενο πρέπει πρώτα να υγραίνεται πάντα.

Να ψεκάζετε το απορρυπαντικό από τα κάτω προς τα επάνω.

Να αφήνετε το απορρυπαντικό για ένα σύντομο χρονικό διάστημα να ενεργήσει, χωρίς, όμως, να στεγνώσει.

Να ξεπλένετε από επάνω προς τα κάτω.

Εύκαμπτη κάνη δέσμης (εξαρτάται από το μοντέλο) (βλέπε εικόνες B και E)

Γυρίστε την κάνη για 4 δέσμες **7** 90° με φορά αντίθετη της ωρολογιακής. Αφαιρέστε την κάνη για 4 δέσμες.

Τοποθετήστε την εύκαμπτη κάνη δέσμης στη λαβή του πιστολιού **8**. Γυρίστε την εύκαμπτη κάνη δέσμης κατά 90° με φορά ωρολογιακή, για να την ασφαλίσετε.

Λειτουργία

Θέση σε λειτουργία κι εκτός λειτουργίας (βλέπε εικόνα G)

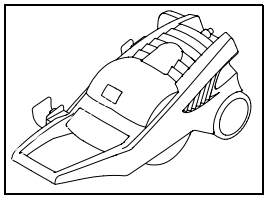

Πριν την ενεργοποίηση της συσκευής να βεβαιώνεστε ότι αυτή στέκεται κάθετα.

Θέση σε λειτουργία

Βεβαιωθείτε ότι ο διακόπτης δικτύου βρίσκεται στη θέση «0» και ακολούθως συνδέσετε τη συσκευή με την πρίζα.

Συνδέστε το σωλήνα νερού (δεν περιέχεται στη συσκευασία) με τη σύνδεση νερού στη συσκευή.

Ανοίξτε τη βρύση.

Πατήστε τον αποκλεισμό ενεργοποίησης σκανδάλης **10** για να ελευθερώσετε τη σκανδάλη **9**. Πατήστε συνεχώς τέρμα τη σκανδάλη **9** μέχρι το νερό ν' αρχίσει να τρέχει ομοιόμορφα και να μην υπάρχει πλέον αέρας ούτε στη συσκευή ούτε στο σωλήνα υψηλής πίεσης. Αφήστε ελεύθερη τη σκανδάλη **9**. Πατήστε τον αποκλεισμό ενεργοποίησης σκανδάλης **10**.

Πατήστε το διακόπτη ON/OFF **4**.

Κατευθύνετε προς τα κάτω το πιστόλι εκτόξευσης **8**. Πατήστε τον αποκλεισμό ενεργοποίησης σκανδάλης **10** για να ελευθερώσετε τη σκανδάλη **9**. Πατήστε τέρμα τη σκανδάλη **9**.

Λειτουργία αυτόματης ενεργοποίησης

Η συσκευή διακόπτει αυτόματα τη λειτουργία του κινητήρα μόλις αφεθεί ελεύθερη η σκανδάλη **9** στη λαβή του πιστολιού. Ταυτόχρονα διακόπτεται και η καταπόνηση του συστήματος, ώστε έτσι να αυξάνεται η διάρκεια ζωής και να περιορίζεται η κατανάλωση ενέργειας. (Μπορεί να ακουστεί ένας σύντομος οξύς ήχος, αυτό είναι, όμως, τελείως φυσιολογικό).

Θέση εκτός λειτουργίας

Αφήστε ελεύθερη τη σκανδάλη **9**. Πατήστε τον αποκλεισμό ενεργοποίησης σκανδάλης **10**. Το πιστόλι εκτόξευσης είναι τώρα μανδαλωμένο κι έτσι δεν μπορεί πλέον να ενεργοποιηθεί κατά λάθος.

Πατήστε το διακόπτη ON/OFF **4**.

Κλείστε τη βρύση. Βγάλτε το φις από την πρίζα.

Πατήστε τον αποκλεισμό σκανδάλης **10** για να ελευθερώσετε τη σκανδάλη **9**. Πατήστε τέρμα τη σκανδάλη **9** μέχρι στο δοχείο να μην υπάρχει πια νερό. Αφήστε ελεύθερη τη σκανδάλη **9**. Πατήστε τον αποκλεισμό ενεργοποίησης σκανδάλης **10**.

Αφαιρέστε το σωλήνα νερού από τη συσκευή και τη βρύση.

OBJ_BUCH-764-002.book Page 118 Thursday, January 13, 2011 3:33 PM

Λειτουργία αυτοαναρρόφησης

Η συσκευή διαθέτει μια λειτουργία αυτοαναρρόφησης και γι' αυτό μπορεί, εκτός από νερό βρύσης να χρησιμοποιηθεί και με νερό π. χ. από λίμνες και ντεπόζιτα. **Σας συμβουλεύουμε, σε τέτοιες περιπτώσεις να χρησιμοποιείτε συμπληρωματικά ένα φίλτρο νερού (δεν περιέχεται στη συσκευασία).**

Βεβαιωθείτε ότι η επιφάνεια του νερού δεν βρίσκεται παραπάνω από ένα μέτρο πιο κάτω από τη συσκευή.

Γεμίστε το σωλήνα αναρρόφησης (δεν περιέχεται στη συσκευασία) με νερό πριν τον συνδέσετε στη συσκευή. **Η χρήση της συσκευής χωρίς νερό (ξηρή λειτουργία) προκαλεί ζημιές).**

Αφήστε τη συσκευή να εργαστεί χωρίς να συναρμολογημένο το σωλήνα επιμήκυνσης, μέχρι το νερό να αρχίσει να τρέχει ομοιόμορφα.

Θέστε τη συσκευή εκτός λειτουργία και συναρμολογήστε το σωλήνα επιμήκυνσης.

Υποδείξεις εργασίας

Γενικά

Φροντίζετε, το πλυντικό υψηλής πίεσης να βρίσκεται πάντοτε επάνω σε ένα επίπεδο υπόβαθρο.

Να μην τσακίζετε το σωλήνα υψηλής πίεσης και να μην περνάτε με οχήματα πάνω απ' αυτόν. Να προστατεύετε το σωλήνα υψηλής πίεσης από κοφτερές ακμές και/ή γωνίες.

Να μην πλένετε αυτοκίνητα με την περιστρεφόμενη δέσμη.

Αναζήτηση σφαλμάτων

Στον πίνακα που ακολουθεί περιγράφονται συμπτώματα σφαλμάτων, η πιθανή αιτία τους καθώς και η σωστή αντιμετώπισή τους, σε περίπτωση που το πλυντικό υψηλής πίεσης δεν θα λειτουργεί πλέον άριστα. Όταν δεν θα μπορέσετε να εντοπίσετε και να εξουδετερώσετε το αντίστοιχο πρόβλημα, τότε θα πρέπει να απευθυνθείτε στο αρμόδιο για σας συνεργείο Service.

▶ **Προσοχή: πριν αρχίσετε την αναζήτηση του σφάλματος διακόψτε τη λειτουργία της συσκευής και τραβήξτε το φις από την πρίζα.**

Συμπτώματα	Πιθανή αιτία	Θεραπεία
Ο κινητήρας δεν ξεκινάει	Το φις δεν είναι στην πρίζα	Βάλτε το φις στην πρίζα
	Η πρίζα είναι χαλασμένη	Βάλτε το φις σε άλλη πρίζα
	«Έπεσε/Κάηκε» η ασφάλεια	Αλλάξτε την ασφάλεια
	Χαλασμένο καλώδιο επιμήκυνσης	Δοκιμάστε χωρίς καλώδιο επιμήκυνσης
Ο κινητήρας διακόπτει τη λειτουργία του	«Έπεσε/Κάηκε» η ασφάλεια	Αλλάξτε την ασφάλεια
	Λάθος τάση δικτύου	Ελέγξτε την τάση δικτύου, πρέπει να εκπληρώνει τα στοιχεία επάνω στην πινακίδα κατασκευαστή
«Έπεσε/Κάηκε» η ασφάλεια	Πολύ αδύνατη ασφάλεια	Συνδέστε το πλυντικό υψηλής πίεσης σε ένα άλλο ηλεκτρικό κύκλωμα επαρκώς ασφαλισμένο

OBJ_BUCH-764-002.book Page 119 Thursday, January 13, 2011 3:33 PM

Συμπτώματα	Πιθανή αιτία	Θεραπεία
Υπερβολική πίεση	Ακροφύσιο μερικώς βουλωμένο	Καθαρίστε το ακροφύσιο (βλέπε εικόνα L)
Παλμική τάση	Αέρας στην αντλία ή/και στο σωλήνα νερού	Για να επιτευχθεί ομοιόμορφη πίεση εργασίας αφήστε το πλυντικό υψηλής πίεσης να λειτουργήσει με ανοιχτό πιστόλι εκτόξευσης, ανοιχτή βρύση και με ακροφύσιο ρυθμισμένο για χαμηλή πίεση
	Η παροχή νερού δεν είναι άψογη	Ελέγξτε αν βρύση εκπληρώνει τα αντίστοιχα στοιχεία στα Τεχνικά Χαρακτηριστικά. Οι στενότεροι σωλήνες νερού που επιτρέπεται να χρησιμοποιηθούν έχουν διατομή 1/2" ή Ø 13 mm
	Βουλωμένο φίλτρο νερού	Καθαρίστε το φίλτρο νερού
	Ζουλημένος ή διπλωμένος σωλήνας νερού	Ισιώστε το σωλήνα νερού
Η πίεση είναι σταθερή αλλά πολύ χαμηλή	Φθαρμένο ακροφύσιο	Αλλάξτε ακροφύσιο
	εκκίνησης/διακοπής	Πατήστε τη σκανδάλη 5 φορές γρήγορα και αλλεπάλληλα
Ο κινητήρας εργάζεται, χωρίς όμως να υπάρχει πίεση	Δεν συνδέθηκε νερό	Συνδέστε νερό
	Βουλωμένο φίλτρο	Καθαρίστε το φίλτρο
Το πλυντικό υψηλής πίεσης ξεκινά από μόνο του	Η αντλία ή/και πιστόλι εκτόξευσης δεν είναι στεγανή/ό	Απευθυνθείτε σε ένα εξουσιοδοτημένο κατάστημα Service της Bosch
Η συσκευή δεν είναι στεγανή	Η αντλία δεν είναι στεγανή	Επιτρέπονται 6 σταγόνες ανά λεπτό. Σε περίπτωση μιας αντικανονικής σημαντικής διαρροής πρέπει να απευθυνθείτε σε ένα εξουσιοδοτημένο κατάστημα Service της Bosch

OBJ_BUCH-764-002.book Page 120 Thursday, January 13, 2011 3:33 PM

Συντήρηση και Service

Συντήρηση

- **Πριν διεξάγετε οποιαδήποτε εργασία στην ίδια τη συσκευή να βγάζετε το φις από την πρίζα και να αποσυνδέετε το νερό.**

Υπόδειξη: Να διεξάγετε τακτικά τις παρακάτω εργασίες συντήρησης για να εξασφαλίσετε την αξιόπιστη και μακρόχρονη χρήση του μηχανήματος.

Να ελέγχετε τακτικά το μηχάνημα, μήπως παρουσιάζει εμφανείς βλάβες, π.χ. χαλαρές συνδέσεις ή/και φθαρμένα ή χαλασμένα εξαρτήματα.

Να ελέγχετε, αν οι καλύπτρες και οι προστατευτικές διατάξεις είναι άψογες και σωστά συναρμολογημένες. Τυχόν απαραίτητες επισκευές ή εργασίες συντήρησης πρέπει να εκτελούνται πριν τη χρήση του μηχανήματος.

Σε περίπτωση που το μηχάνημα, παρ' όλες τις επιμελημένες διαδικασίες κατασκευής και ελέγχου, σταματήσει κάποτε να λειτουργεί, τότε να αναθέσετε την επισκευή του σε ένα εξουσιοδοτημένο κατάστημα Service για μηχανήματα κήπου της Bosch.

Όταν παραγγέλνετε ανταλλακτικά σας παρακαλούμε να αναφέρετε οπωσδήποτε το 10 ψήφιο αριθμό ευρετηρίου που αναγράφεται στην πινακίδα κατασκευαστή του μηχανήματός σας.

Καθαρισμός/Έλεγχος φίλτρου (βλέπε εικόνα M)

Αφαιρέστε το τεμάχιο σύνδεσης **5** από τη σύνδεση νερού και αφαιρέστε το πλέγμα **16**.

Το πλέγμα **16** μπορεί να αφαιρεθεί εύκολα με ένα μυτοτσίμπιδο. Ξεπλύντε και επανατοποθετήστε το πλέγμα. Αντικαταστήστε το πλέγμα όταν αυτό είναι χαλασμένο.

Το πλυντικό υψηλής πίεσης δεν επιτρέπεται να χρησιμοποιηθεί ποτέ όταν το πλέγμα λείπει ή είναι χαλασμένο.

Μετά τη χρήση/Διαφύλαξη

Να καθαρίζετε το πλυντικό υψηλής πίεσης εξωτερικά με τη βοήθεια μιας μαλακής βούρτσας και ενός πανιού. Δεν επιτρέπεται η χρήση νερού, διαλυτών ή/και μέσων στίλβωσης. Να αφαιρείτε όλες τις βρωμιές, ιδιαίτερα από τις σχισμές αερισμού του κινητήρα.

Το πλυντικό υψηλής πίεσης θα υποστεί βλάβη από την παγωνιά όταν κατά τη διαφύλαξή/την αποθήκευσή του περιέχει ακόμη νερό. Για να προετοιμάσετε την αποθήκευση της συσκευής σε κρύο περιβάλλον πρέπει να την αφήσετε να εργαστεί, χωρίς να είναι συνδεμένη στο νερό, το πολύ για 30 s. Η συσκευή θα πρέπει να αποθηκεύεται σε χώρο απρόσιτο στην παγωνιά.

Να μην τοποθετείτε άλλα αντικείμενα επάνω στη συσκευή.

Να βεβαιώνεστε, ότι κατά τη διάρκεια της αποθήκευσης τα καλώδια δεν έχουν σφηνώσει πουθενά. Μην τσακίζετε το σωλήνα υψηλής πίεση.

Service και σύμβουλος πελατών

Το Service απαντά στις ερωτήσεις σας σχετικά με την επισκευή και τη συντήρηση του προϊόντος σας καθώς και για τα αντίστοιχα ανταλλακτικά. Λεπτομερή σχέδια και πληροφορίες για τα ανταλλακτικά θα βρείτε στην ηλεκτρονική διεύθυνση:
www.bosch-garden.com
Η ομάδα συμβούλων της Bosch σας υποστηρίζει ευχαρίστως όταν έχετε ερωτήσεις σχετικές με την αγορά, τη χρήση και τη ρύθμιση των προϊόντων και ανταλλακτικών.

Ελλάδα

Robert Bosch A.E.
Ερχείας 37
19400 Κορωπί – Αθήνα
Tel.: +30 (0210) 57 01 270
Fax: +30 (0210) 57 01 283
www.bosch.com
www.bosch-pt.gr

ABZ Service A.E.
Tel.: +30 (0210) 57 01 380
Fax: +30 (0210) 57 01 607

OBJ_BUCH-764-002.book Page 121 Thursday, January 13, 2011 3:33 PM

Προστασία του περιβάλλοντος

Χημικές ουσίες που επιβαρύνουν το περιβάλλον δεν επιτρέπεται να καταλήγουν στο έδαφος, τα υπόγεια νερά, στις λίμνες τους ποταμούς κτλ.

Όταν χρησιμοποιείτε απορρυπαντικά πρέπει να τηρείτε αυστηρά τις οδηγίες που υπάρχουν επάνω στη συσκευασία καθώς και την προβλεπόμενη αναλογία μείξης.

Όταν καθαρίζετε κινητήρες οχημάτων πρέπει να τηρείτε τις εκάστοτε τοπικές διατάξεις: Πρέπει να αποφευχθεί ή κατάληξη των ξεπλυμένων λαδιών στα υπόγεια νερά.

Απόσυρση

Το πλυντικό υψηλής πίεσης, τα εξαρτήματα και η συσκευασία πρέπει να ανακυκλώνονται με τρόπο φιλικό προς το περιβάλλον.

Μην ρίχνετε τα πλυντικά υψηλής πίεσης στα απορρίμματα του σπιτιού σας!

Μόνο για χώρες της ΕΕ:

Σύμφωνα με την Κοινοτική Οδηγία 2002/96/ΕΚ σχετικά με τις παλαιές ηλεκτρικές και ηλεκτρονικές συσκευές και τη μεταφορά της οδηγίας αυτής σε εθνικό δίκαιο δεν είναι πλέον υποχρεωτικό τα άχρηστα ηλεκτρικά και ηλεκτρονικά μηχανήματα να συλλέγονται ξεχωριστά για να ανακυκλωθούν με τρόπο φιλικό προς το περιβάλλον.

Τηρούμε το δικαίωμα αλλαγών.

OBJ_BUCH-764-002.book Page 122 Thursday, January 13, 2011 3:33 PM

Güvenlik Talimatı

Aleti kullanmadan önce mutlaka okuyun ve uyarılara uyun!

Çalışmaya başlamadan önce aletinizin kullanım kılavuzunu okuyun ve özellikle güvenlik talimatı hükümlerine uyun. Bu kullanım kılavuzunu daha sonra başvurmak üzere güvenli bir yerde saklayın.

Alete takılı bulunan uyarı ve açıklama etiketleri tehlikesiz çalışma için önemli bilgiler içermektedir.

Kullanım kılavuzundaki uyarılar yanında genel güvenlik ve kazalardan korunma hükümlerine de uyulmalıdır.

Su huzmesini hiçbir zaman başkalarına, hayvanlara, alete veya elektrik akımı altındaki parçalara doğrultmayın.

Akım bağlantısı

- Akım kaynağının gerilimi aletin tip etiketinde belirtilen gerilime uygun olmalıdır.
- Bu aletin sadece 30 mA'lik hatalı akım koruma şalteri ile sigortalanmış bir prize bağlanması tavsiye olunur.
- Bağlantı kablosunun bir yedeği gerekli olduğunda, güvenlik risklerinden kaçınmak için bunun üretici, üretici tarafından yetkilendirilmiş bir müşteri servisi veya bu konudaki bir uzman tarafından hazırlaması gerekir.
- Şebeke fişini hiçbir zaman ıslak elle tutmayın.
- Aletle çalışırken şebeke bağlantı fişini çekmeyin.
- Şebeke bağlantı kablosunu veya uzatma kablosunu kırmayın, ezmeyin veya aleti bunların üzerinden geçirmeyin, aksi takdirde hasar görebilirler. Kabloyu sıcaktan, yağdan ve keskin kenarlı cisimlerden koruyun.
- Şebeke bağlantı kablosu ve yüksek basınç hortumu, püskürtme tabancası veya güvenlik donanımları gibi önemli parçalar hasarlı ise aleti kullanmayın.
- Dikkat: Yönetmeliklere uygun olmayan uzatma kabloları tehlikeli olabilir.
- Uzatma kablosu kullanılırken fiş ve kuplaj su sızdırmaz nitelikte olmalıdır. Uzatma kablosu kullanım kılavuzunda belirtilen verilere uygun bir iletken kesitine sahip ve püskürme suyuna karşı korunmalı olmalıdır. Fiş bağlantısı su içinde bulunmamalıdır.
- Akım ikmal şebekesinin veya uzatma kablosunun fişi değiştirilirken püskürme suyuna karşı korumanın ve mekanik stabilitenin sağlanması gerekir.

Su bağlantısı

- Su ikmal şirketinin hükümlerine uyun.
- Bu bağlantı hortumlarının vida bağlantıları sızdırmaz olmalıdır.
- Alet geri akış valfı olmadan hiçbir zaman içme suyu kaynağına bağlanmamalıdır. Geri akış valfından geçen su artık içme suyu sayılmaz.
- Yüksek basınç hortumu hasarlı olmamalıdır (patlama tehlikesi). Hasarlı bir yüksek basınç hortumu zaman geçirmeden değiştirilmelidir. Sadece üretici tarafından tavsiye edilen hortumlar ve bağlantılar kullanılabilir.
- Yüksek basınç hortumları, armatürler ve kuplajlar aletin güvenliği açısından önem taşır. Sadece üretici tarafından tavsiye edilen hortumlar, armatürler ve kuplajlar kullanın.

Kullanım

- Kullanıma başlamadan önce aletin ve aksesuarın usulüne uygun durumda olup olmadığını ve güvenli işletime hazır olup olmadığını kontrol edin. Alet ve aksesuarın durumu kusursuz değilse aleti kullanmayın.
- Su huzmesini giysileri veya ayakkabıları temizlemek üzere kendinize veya başkalarına doğrultmayın.
- Çözücü madde içeren sıvılar, inceltilmiş asitler, aseton veya benzin, boya inceltici ve ısıtma yağı da dahil olmak üzere çözücü maddeler emdirilmemelidir, çünkü bunların püskürtme sisleri kolay alevlenir, patlayabilir ve zehirlidir.

OBJ_BUCH-764-002.book Page 123 Thursday, January 13, 2011 3:33 PM

- Alet tehlikeli yerlerde (örneğin benzin istasyonlarının yakınında) kullanılırken ilgili güvenlik önlemlerine uyun. Patlama tehlikesi olan yerlerde bu aletle çalışmak yasaktır.
- Bu alet sağlam bir zemine yerleştirilmelidir.
- Sadece üretici tarafından tavsiye edilen temizlik maddeleri kullanın ve üreticinin kullanım, tasfiye ve güvenlik uyarılarına uyun.
- Çalışma yerindeki bütün akım ileten parçalar püskürme suyuna karşı korunmuş olmalıdır.
- Tetik ve püskürtme tabancası işletme esnasında “ON” (açık) konumunda sabitlenmemelidir.
- Püskürme suyuna karşı uygun koruyucu giysi kullanın. Koruyu giysisi bulunmayan kişilerin yakınında aleti kullanmayın.
- Otomobil lastiklerinin ve supapların yüksek basınçlı huzmeden zarar görmemesi için en azından 30 cm uzaklıktan temizlik yapın. Bunun ilk göstergesi lastiklerin renklerinin değişmesidir. Hasar gören otomobil lastikleri ve supaplar yaşamsal tehlike oluşturur.
- Sağlığa zararlı maddelerin ve asbest içerikli maddelerin püskürtülmesine müsaade yoktur.
- Tavsiye edilen temizlik maddelerini inceltmeden kullanmayın. Bu ürünler ancak asit, baz veya çevreye zarar veren madde içermedikleri takdirde güvenlidir. Temizlik maddelerini çocukların erişemeyeceği yerde saklamanızı tavsiye ederiz. Temizlik maddesi gözünüze temas edecek olursa bol su ile yıkayın ve temizlik maddesini yutacak olursanız hemen bir hekime başvurun.

Kullanım

- Kullanıcı bu aleti her zaman usulüne uygun olarak kullanmak zorundadır. Mahalli koşulları dikkate alın. Çalışırken başkalarına, özellikle de çocuklara dikkat edin.
- Bu alet ancak, onu kullanmayı bilen veya bu aleti kullanmayı bildiğini kanıtlayan kişiler tarafından kullanılabilir. Çocukların ve gençlerin bu aleti kullanmasına müsaade yoktur. Çocukların aletle oynamaması için dikkatli olunmalıdır.
- Bu alet; çocuklar da dahil olmak üzere, fiziksel, duygusal veya zihinsel bakımdan engelli veya yeterli bilgi ve deneyime sahip olmayan kişiler tarafından kullanılmaya müsaadeli değildir. Ancak anılan bu kişiler bu aleti sağlıkları için yetkili bir kişinin gözetiminde veya aleti kullanmasını bilen kişilerin talimatı ile kullanabilirler.
- Bu alet çalışır durumda iken denetim dışı bırakılamaz.
- Yüksek basınç memesinden çıkan su huzmesi geri tepme kuvveti oluşturur. Bu nedenle püskürtme tabancasını ve püskürtme ucunu daima iki elinizle tutun.

Nakliye

- Taşımadan önce aleti kapatın ve emniyete alın.

Bakım

- Her türlü temizlik ve bakım işlerinden ve aksesuar değiştirmeden önce aleti kapatın. Alet şebeke gerilimi ile çalışıyorsa fişi prizden çekin.
- Bakım ve onarım işleri sadece yetkili Bosch servisleri tarafından yapılmalıdır.

Aksesuar ve yedek parçalar

- Sadece üretici tarafından izin verilen aksesuar ve yedek parçaları kullanın. Orijinal aksesuar ve yedek parçalar aletin arızasız çalışmasını güvence altına alır.

Ürün ve işlev tanımı

Bütün uyarıları ve talimat hükümlerini okuyun. Açıklanan uyarılara ve talimat hükümlerine uyulmadığı takdirde elektrik çarpmalarına, yangınlara ve/veya ağır yaralanmalara neden olunabilir.

OBJ_BUCH-764-002.book Page 124 Thursday, January 13, 2011 3:33 PM

Usulüne uygun kullanım

Bu alet; uygun aksesuar ve Bosch tarafından izin verilen temizlik maddeleri kullanılmak koşulu ile açık havadaki yüzey ve nesnelerin, araç/gerecin, otomobillerin ve teknelerin temizlenmesi için geliştirilmiştir.

Bu alet usulüne uygun olarak 0 °C ve 40 °C derece arasındaki çevre ısısında kullanılır.

Bu ürün profesyonel kullanıma uygun değildir.

Teslimat kapsamı

Yüksek basınçlı temizleyiciyi ambalajından dikkatlice çıkarın ve aşağıdaki parçaların tam olup olmadığını kontrol edin:

- Yüksek basınçlı temizleyici
- Püskürtme tabancası
- 4-Çelik uç
- Flexi-Huzme ucu (Aquatak Clic 135, Aquatak Clic 140)
- Bağlantı parçası
- Kapama klapeli temizlik maddesi haznesi
- Tutamak
- 4 x Aksesuar tutucu
- Vidalı parça takımı
- Kullanım kılavuzu

Eğer parçalar eksik veya hasarlı ise yetkili satıcınıza başvurun.

Şekli gösterilen elemanlar

Şekli gösterilen elemanların numaraları grafik sayfasındaki yüksek basınçlı temizleyici üzerindeki numaralarla aynıdır.

1 Tutamak
2 Temizlik maddesi haznesi
3 Yüksek basınç hortumları
4 Şebeke şalteri
5 Bağlantı parçası
6 Akım kablosu
7 4-Huzme ucu
8 Püskürtme tabancası
9 Tetik
10 Tetik emniyeti
11 Seri numarası
12 Tutamak montaj vidaları
13 Tutucu montaj vidaları
14 Yüksek basınç hortumu kiliteleme Clip'i
15 Su bağlantısı
16 Süzgeç

Şekli gösterilen veya tanımlanan aksesuar standart teslimat kapsamında değildir. Aksesuarın tümünü aksesuar programımızda bulabilirsiniz.

OBJ_BUCH-764-002.book Page 125 Thursday, January 13, 2011 3:33 PM

Teknik veriler

Yüksek basınçlı temizleyici		Aquatak Clic 125	Aquatak Clic 130	Aquatak Clic 135	Aquatak Clic 140
Ürün kodu		3 600 H79 0..	3 600 H79 1..	3 600 H79 2..	3 600 H79 3..
Giriş gücü	W	1800	2000	2100	2300
Maksimum giriş sıcaklığı	°C	60	60	60	60
Minimum su miktarı girişi	lt/dak	9	9	9	9
Girişteki maksimum su basıncı	MPa*	0 – 0,6	0 – 0,6	0 – 0,6	0 – 0,6
Anma basıncı	MPa*	9	9,5	10	10,5
Maksimum basınç	MPa*	12,5	13	13,5	14
Akış	lt/dak	6,8	7,2	7,5	7,8
Flexi-Huzme ucu		–	–	●	●
Yüksek basınç hortumu	m	6	9	9	12
Temizlik maddesi haznesi kapasitesi	l	1	1	1	1
Ağırlığı EPTA-Procedure 01/2003'e göre	kg	16,9	17,5	24,3	24,9
Koruma sınıfı		⧈/II	⧈/II	⏚/I	⏚/I
Seri numarası		Bakınız: Yüksek basınçlı temizleyici (tip etiketi) üzerindeki seri numarası **11**			

*0,6 MPa=6 bar/9 MPa=90 bar/9,5 MPa=95 bar/10 MPa=100 bar/10,5 MPa=105 bar/12,5 MPa=125 bar/13 MPa=130 bar/13,5 MPa=135 bar/14 MPa=140 bar

Gürültü/Titreşim bilgisi

Gürültüye ait ölçme değerleri 2000/14/AT'ye göre belirlenmektedir (1,60 m yükseklik, 1 m mesafe).

Aletin A değerlendirmeli gürültü seviyesi tipik olarak şöyledir: Ses basıncı seviyesi 80 dB(A); gürültü emisyonu seviyesi 87 dB(A). Tolerans K=3 dB.

Toplam titreşim değeri (üç yönün vektör toplamı) EN 60335'e göre belirlenmektedir: Titreşim emisyon değeri a_h=3 m/s^2, tolerans K=1 m/s^2.

Uygunluk beyanı CE

Tek sorumlu olarak "Teknik veriler" bölümünde tanımlanan ürünün aşağıdaki norm veya normatif belgelere uygun olduğunu beyan ederiz: 2004/108/AT, 2006/42/AT, 2000/14/AT yönetmelik hükümleri uyarınca EN 60335. 2000/14/AT: Garanti edilen gürültü emisyonu seviyesi 90 dB(A). Uyumluluk değerlendirme yöntemi ek V uyarınca.

Ürün kategorisi: 27

Teknik belgelerin bulunduğu merkez:
Bosch Lawn and Garden Ltd., PT-LG/EAE,
Stowmarket, Suffolk IP14 1EY, England

OBJ_BUCH-764-002.book Page 126 Thursday, January 13, 2011 3:33 PM

Dr. Egbert Schneider
Senior Vice President
Engineering

Dr. Eckerhard Strötgen
Head of Product
Certification

Robert Bosch GmbH, Power Tools Division
D-70745 Leinfelden-Echterdingen
30.11.2010

Montaj

Güvenliğiniz için

- **Dikkat! Bakım ve temizlik işlerinden önce aleti kapatın ve fişi prizden çekin. Akım kablosu hasar görürse, kesilirse veya sarılırsa da aynısını yapın.**

Aquatak Clic 125/Aquatak Clic 130

Yüksek basınçlı temizleyiciniz güvenlik sağlamak üzere koruyucu izolasyonlu olup, topraklama gerektirmez. İşletme gerilimi 230 V AC, 50 Hz'dir (AB üyesi olmayan ülkeler için tipine göre 220 V, 240 V). Sadece yönetmeliklere uygun uzatma kablosu kullanın. Bu konudaki ayrıntılı bilgiyi yetkili servisinizden alabilirsiniz.

Aquatak Clic 135/Aquatak Clic 140

Yüksek basınç temizleyiciniz koruyucu iletkenli bağlantı gerektirir. İşletme gerilimi 230 V AC, 50 Hz'dir (AB üyesi olmayan ülkeler için tipine göre 220 V, 240 V). Sadece yönetmeliklere uygun uzatma kablosu kullanın. Bu konudaki ayrıntılı bilgiyi yetkili servisinizden alabilirsiniz.

Yüksek basınçlı temizleyici çalıştırırken uzatma kablosu kulanmak istiyorsanız, aşağıdaki iletken kesitleri gereklidir:

– 1,5 mm^2 max. 20 m uzunluk
– 2,5 mm^2 max. 50 m uzunluk

Uyarı: Bir uzatma kablosu kullanılırken, bu kablo – güvenlik talimatında belirtildiği gibi – fiş üzerinden elektrik sisteminize bağlı bir koruyucu iletkene sahip olmalıdı.

Emin olmadığınız durumlarda eğitimli bir elektrik teknisyenine veya en yakınınızdaki Bosch servis temsilcisine danışın.

- **DİKKAT: Usulüne uygun olmayan uzatma kabloları tehlikeli olabilir. Uzatma kablosu, fiş ve kuplaj su sızdırmaz ve açık havada kullanılmaya müsaadeli olmalıdır.**

Kablo bağlantıları kuru olmalı ve yerde durmamalıdır.

Güvenliği artırmak için maksimum 30 mA'lik hatalı akımlı bir FI-Şalterin (RCD) kullanılması tavsiye olunur. Bu FI-Şalteri her kullanımdan önce kontrol edilmelidir.

Bağlantı kablosu hasar görecek olursa sadece yetkili Bosch servis atölyesinde onarılmalıdır.

Montaj

Aletin montajı (Bakınız: Şekil A)

Tutamağı **1** vidalarla **12** yüksek basınçlı temizleyiciye tespit edin.

Tutucuyu vidalarla **13** yüksek basınçlı temizleyiciye tespit edin.

Temislik maddesi haznesini gösterildiği gibi kendi pozisyonuna itin.

Ucun püskürtme tabancasına takılması (Bakınız: Şekiller B ve E)

4-Huzme ucunu **7** püskürtme tabancasına **8** takın. 4-Huzme ucuna bastırın ve ucu saat hareket yönünde 90° derece çevirin.

Yüksek basınç hortumunun püskürtme tabancasına bağlanması (Bakınız: Şekiller C–D)

Yüksek basınç hortumunu şekilde görüldüğü gibi püskürtme tabancasına bağlayın.

Şekilde gösterildiği gibi bağlantıyı klipsle **14** emniyete alın ve oturmanın tam olup olmadığını kontrol etmek için yüksek basınç hortumundan çekin.

Su bağlantısı (Bakınız: Şekiller H ve J)

Bağlantı parçasını **5** aletin su bağlantısına **15** vidalayın.

Su hortumunu (aletle birlikte teslim edilmez) su bağlantısına ve alete bağlayın.

OBJ_BUCH-764-002.book Page 127 Thursday, January 13, 2011 3:33 PM

Yüksek basınç hortumu/Akım kablosu (Bakınız: Şekiller I ve K)

Yüksek basınç hortumunu **3** ve akım kablosunu **6** yüksek basınçlı temizleyiciden çekin.

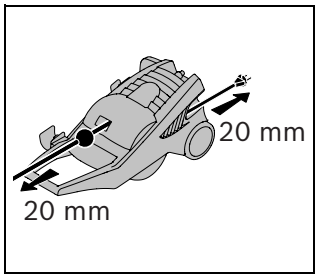

Saklamak üzere otomatik olarak sarılması için yüksek basınç hortumundan **3** veya akım kablosundan **6** kısaca çekin.

Açıklama: Yüksek basınçlı temizleyiciyi kullanırken yüksek basınç hortumunu ve akım kablosunu tam olarak dışarı çekin.

4-Huzme ucunun ayarlanması (Bakınız: Şekil F)

4-Huzme ucunun, memenin çevrilmesiyle ayarlanan dört değişik işletim türü vardır.

Düşük basınçlı yelpaze huzme – Temizlik maddeleri ile kullanmak için.

Yüksek basınçlı yelpaze huzme – Hassas yüzeylerin temizlenmesi için, örneğin otomobil, bahçe mobilyası vb.

Döner huzme – Geniş yüzeylerin güçlü biçimde temizlenmesi için, örneğin teraslar, garaj girişleri vb.

Döner huzmeyi otomobil yıkamada kullanmayın.

İğne huzme – Küçük yüzeylerde tam güçle temizlik yapmak için, örneğin ızgaralar, patikalardaki lastikler vb. Aşırı kirli yüzeylerin temizlenmesine uygun.

Temizlik maddesi (deterjan) ile çalışma

- **Sadece Bosch tarafından denenmiş temizlik maddelerini kullanın. Uygun olmayan temizlik maddeleri alete ve temizlenen nesneye zarar verebilir.**

Temizlik maddesi haznesine **2** tavsiye edilen incelikte temizlik maddesi doldurun.

Temizlik maddesi püskürtürken 4-Huzme ucunu **düşük basınç** konumuna çevirin.

Temizlik maddesinin uyarı etiketindeki ek uyarıları okuyun.

Temizlenecek yüzeyi her zaman önceden ıslatın.

Temizlik maddesini aşağıdan yukarı doğru püskürtün.

Temizlik maddesinin etkili olabimesi için belirli bir süre bekleyin, ancak kurumasına izin vermeyin.

Durulama yaparken yukarıdan aşağı doğru çalışın.

Flexi-Huzme ucu (modele bağlı) (Bakınız: Şekiller B ve E)

4-Huzme ucunu **7** 90° saat hareket yönünün tersine çevirin. 4-Huzme ucunu dışarı çekin.

Flexi-Huzme ucunu **8** tabanca kabzasına takın. Flexi-Huzme ucunu kilitleme yapması için 90° saat hareket yönünde çevirin.

İşletme

Açma/kapama (Bakınız: Şekil G)

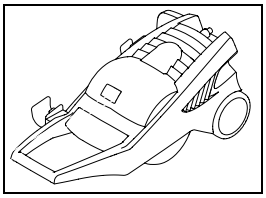

Açmadan önce aletin yatay konumda olduğundan emin olun.

Açma

Şebeke şalterinin “0” konumunda olduğundan emin olun ve aleti prize takın.

Su hortumunu (aletle birlikte teslim edilmez) su bağlantısına ve alete bağlayın.

Su musluğunu açın.

Kapama emniyetine **10** tetiği **9** serbest bırakmak üzere basın. Tetiğe **9** su düzenli olarak çıkmaya başlayıncaya ve alet ile yüksek basınç hortumunda hiç hava kalmayıncaya kadar sonuna kadar basın. Tetiği **9** bırakın. Kapama emniyetine **10** basın.

OBJ_BUCH-764-002.book Page 128 Thursday, January 13, 2011 3:33 PM

Açma/kapama şalterine **4** basın.

Püskürtme tabancasını **8** aşağı doğrultun. Kapama emniyetine **10** tetiği **9** serbest bırakmak için basın. Tetiğe **9** sonuna kadar basın.

Autostop-fonksiyonu

Kabzadaki tetik **9** bırakılınca motor otomatik olarak durur. Aynı anda sistemdeki yük kalkar ve bu yolla kullanım ömrü uzar ve enerji tüketiminde tasarruf sağlanır. (Kısa bir kayma/sürtünme sesi duyulur, bu tamamiyle normaldır.)

Kapama

Tetiği **9** bırakın. Kapama emniyetine **10** basın. Bu durumda püskürtme tabancası kilitlenir ve yanlışlıkla çalışmaz.

Açma/kapama şalterine **4** basın.

Su musluğunu kapatın. Şebeke fişini prizden çekin.

Kapama emniyetine **10** tetiği **9** serbest bırakmak için basın. Tetiğe **9** alette su basıncı kalmayıncaya kadar sonuna kadar basın. Tetiği **9** bırakın. Kapama emniyetine **10** basın.

Su hortumunu aletten ve su bağlantısından çıkarın.

Otomatik emme fonksiyonu

Alet otomatik su emme fonksiyonuna sahiptir ve su musluğu ile olduğu gibi gölet ve su bidonları yanında da çalıştırılabilir. **Bu fonksiyonla çalışırken ek bir su filtresi (teslimat kapsmanıda değildir) kullanmanızı tavsiye ederiz.**

Su yüzeyinin aletten 1 metreden fazla aşağıda olmadığından emin olun.

Aleti bağlamadan önce emme hortumunu (teslimat kapsamında değildir) su ile doldurun. **Alet susuz çalıştırılırsa (kuru çalışma) hasar görür.**

Su düzenli olarak akıncaya kadar aleti basınç borusu takılı olmadan çalıştırın.

Aleti kapatın ve basınç borusunu takın.

Çalışırken dikkat edilecek hususlar

Genel

Yüksek basınçlı temizleyicinin düz bir zeminde durmasını sağlayın.

Yüksek basınç hortumunu kırmayın ve bu hortumun üzerinden araçla geçmeyin. Yüksek basınç hortumunu keskin kenarlı çizimlerden ve köşelerden koruyun.

Döner huzmeyi otomobil yıkamada kullanmayın.

Hata arama

Aşağıdaki tablo, yüksek basınçlı temizleyicinizin düzgün çalışmadığı durumlara ilişkin hata göstergelerini, olası nedenleri ve giderilme yollarını göstermektedir. Bu tablo yardımı ile sorunları gideremediğiniz takdirde servisinize başvurun.

▶ **Dikkat: Hata arama işlemine başlamadan önce aleti kapatın ve fişi prizden çekin.**

Hata göstergesi	Olası neden	Giderilme yolu
Motor çalışmıyor	Fiş takılı değil	Fişi takın
	Priz arızalı	Başka bir priz kullanın
	Sigorta atmış durumda	Sigortayı değiştirin
	Uzatma kablosunda hasar var	Uzatma kablosu olmadan çalışmayı deneyin
Motor stop ediyor	Sigorta atmış durumda	Sigortayı değiştirin
	Şebeke gerilimi doğru değil	Şebeke gerilimini kontrol edin, gerilim aletin tip etiketindeki gerilime uymalıdır

OBJ_BUCH-764-002.book Page 129 Thursday, January 13, 2011 3:33 PM

Hata göstergesi	Olası neden	Giderilme yolu
Sigorta atıyor	Sigorta çok zayıf	Yüksek basınçlı temizleyicinin gücüne uygun olarak sigortalanmış bir akım devresine bağlantı yapın
Aşırı yüksek çalışma basıncı	Meme kısmen tıkalı	Memeyi temizleyin (Bakınız: Şekil L)
Darbeli (pulslu) basınç	Su hortumunda veya pompada hava var	Düzenli bir çalışma basıncı oluşuncaya kadar yüksek basınçlı temizleyiciyi püskürtme tabancası ve su musluğu açık durumda ve meme de düşük basınca ayarlı iken çalıştırın
	Su ikmalinde hata var	Su bağlantısının teknik veriler bölümünde belirtilen verilere uygun olup olmadığını kontrol edin. Kullanılabilecek en küçük su hortumu 1/2" veya Ø 13 mm'dir
	Su filtresi tıkalı	Su filtresini temizleyin
	Su hortumu ezilmiş veya kırılmış	Su hortumunu düz hale getirin
Basınç düzenli fakat çok düşük	Meme aşınmış durumda	Memeyi değiştirin
	Start-/Stop valfi yıpranmış durumda	Tetiğe 5 kez hızla ve arka arkaya basın
Motor çalışıyor, fakat çalışma basıncı yok	Su bağlı değil	Suyu bağlayın
	Filtre tıkalı	Filtreyi temizleyin
Yüksek basınçlı temizleyici kendiliğinden çalışıyor	Pompa veya püskürtme tabancasında sızma var	Yetkili Bosch müşteri servisine başvurun
Aletin sızdırmazlığında hata var	Pompanın sızdırmazlığında hata var	Dakikada 6 damlaya müsaade vardır. Normal olmayan, önemli sızdırmazlık hatalarında Bosch yetkili servislerine başvurun

Bakım ve servis

Bakım

- **Aletin kendinde bir çalışma yapmadan önce her defasında fişi prizden çekin ve su bağlantısını ayırın.**

Açıklama: Aleti uzun süre ve güvenilir biçimde kullanabilmek için aşağıdaki bakım işlemlerini düzenli aralıklarla tekrarlayın.

Bağlantılarda gevşeme olup olmadığını, aletin parçalarında aşınma veya hasar olup olmadığını düzenli aralıklarla kontrol edin.

OBJ_BUCH-764-002.book Page 130 Thursday, January 13, 2011 3:33 PM

Kapak ve koruyucu donanımların hasarsız olup olmadıklarını, doğru olarak takılıp takılmadıklarını kontrol edin. Aleti kullanmaya başlamadan önce gerekli görülebilecek bakım ve onarım işlerini gerçekleştirin.

Dikkatli yürütülen üretim ve test yöntemlerine rağmen aletiniz arıza yapacak olursa, onarımın mutlaka Bosch Bahçe Aletleri için yetkili bir serviste yapılması gerekir.

Bütün başvuru ve yedek parça siparişlerinizde lütfen aletinizin tip etiketi üzerindeki 10 haneli ürün kodunu belirtiniz.

Filtrenin temizlenmesi ve kontrolü (Bakınız: Şekil M)

Su bağlantısınıdaki adaptörü **5** çıkarın ve süzgeci **16** alın.

Süzgeç **16** sivri uçlu bir kerpetenle kolaylıkla çıkarılabilir. Süzgeci yıkayın ve tekrar takın. Hasar gören süzgeci yenileyin.

Süzgeç yoksa veya arızalı ise yüksek basınçlı temizleyiciyi hiçbir zaman kullanmayın.

Kullanımdan sonra/saklama

Yüksek basınçlı temizleyicinin dışını yumuşak bir fırça ve bezle temizleyin. Temizlik yaparken su, çözücü madde ve polisaj maddesi kullanmayın. Özellikle motorun havalandırma aralıklarındakiler olmak üzere bütün kirleri temizleyin.

Tam olarak boşaltılmadığı takdirde yüksek basınçlı temizleyici donma durumunda hasar görür. Aleti soğuk ortamda uzun süre saklamaya hazırlamak için su bağlantısı olmadan çalıştırın, ancak bu süre 30 saniyeden fazla olmamalıdır. Alet donma tehlikesi olmayan bir yerde saklanmalıdır.

Aletin üzerine başka nesneleri koymayın.

Depolama esnasında kabloların sıkışmamasına dikkat edin. Yüksek basınç hortumunu katlamayın veya kırmayın.

Müşteri servisi ve müşteri danışmanlığı

Müşteri servisleri ürününüzün onarım ve bakımı ile yedek parçalarına ait sorularınızı yanıtlandırır. Demonte görünüşler ve yedek parçalara ait bilgileri şu adreste de bulabilirsiniz:

www.bosch-garden.com
Bosch müşteri servisi timi satın alacağınız ürünün özellikleri, bu ürünün kullanımı ve ayar işlemleri hakkındaki sorularınız ile yedek parçalarına ait sorularınızı memnuniyetle yanıtlandırır.

Türkçe

Bosch San. ve Tic. A.S.
Ahi Evran Cad. No:1 Kat:22
Polaris Plaza
80670 Maslak/Istanbul
Müşteri Danışmanı: +90 (0212) 335 06 66
Müşteri Servis Hattı: +90 (0212) 335 07 52

Çevre koruma

Çevreye zararlı kimyasal maddeler toprağa, temel suyuna, göletlere, nehirlere ve benzeri su kaynaklarına ulaşmamalıdır.

Temizlik maddesi (deterjan) kullanırken ambalaj üzerindeki verilere ve öngörülen yoğunluğa tam olarak uyun.

Motorlu araçları kullanırken mahalli yönetmelik hükümlerine uyun: Püskürtülmüş suyun yeraltı suyuna karışması önlenmelidir.

Tasfiye

Yüksek basınçlı temizleyici, aksesuar ve ambalaj malzemesi çevre dostu tasfiye amacıyla geri kazanım merkezine gönderilmelidir.

Yüksek basınçlı temizleyici evsel çöplerin içine atmayın!

Sadece AB üyesi ülkeler için:

Elektronik ve elektrikli aletlere ilişkin 2002/96/AT sıyılı Avrupa yönetmeliği ve bu yönetmeliğin ulusal hukuka uyarlanmış hükümleri uyarınca kullanım ömrünü tamamlamış elektronik ve elektrikli aletler ayrı ayrı toplanmak ve çevre dostu tasfiye amacıyla geri kazanım merkezlerine gönderilmek zorundadır.

Değişiklik haklarımız saklıdır.