DEWALT®

D55155

Dansk	5
Deutsch	12
English	20
Español	27
Français	34
Italiano	41
Nederlands	48
Norsk	55
Português	62
Suomi	69
Svenska	76
Türkçe	83
Ελληνικα	90

Copyright DEWALT

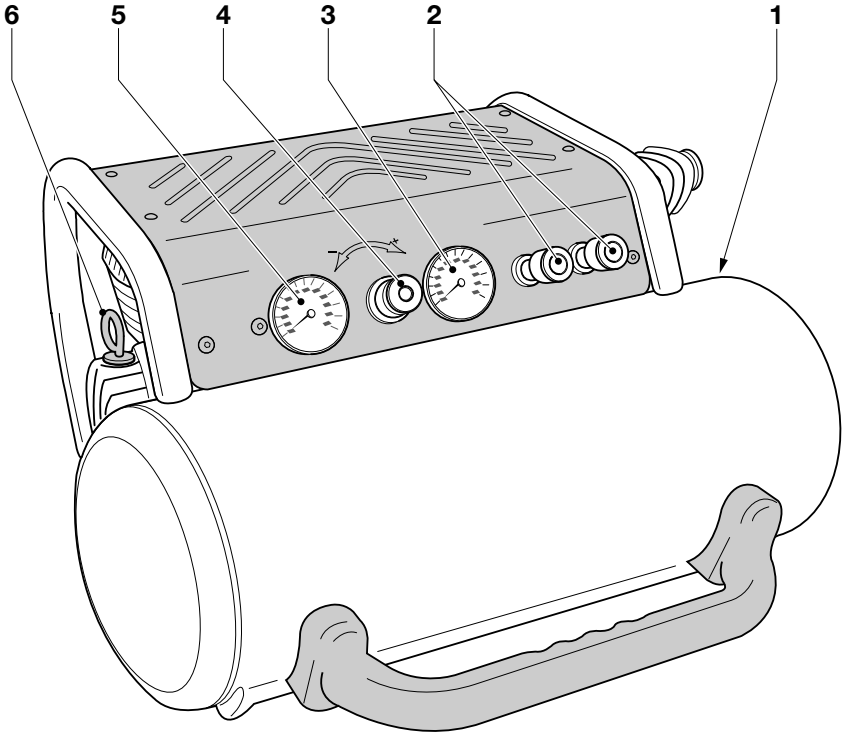

A

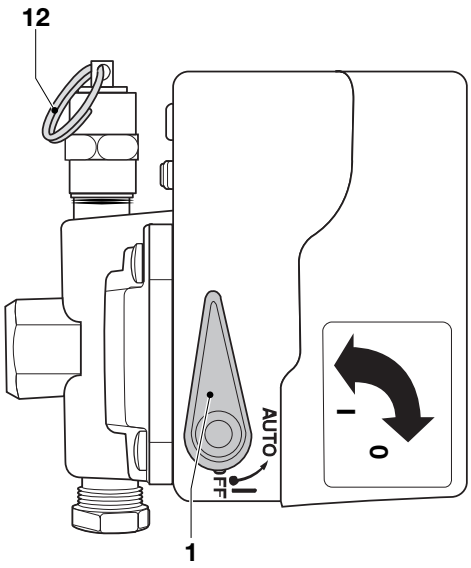

B

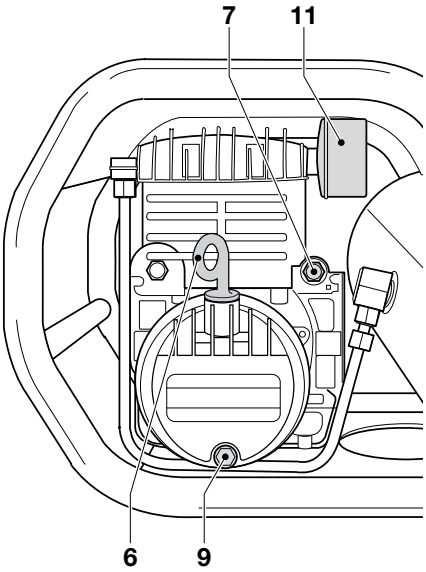

C

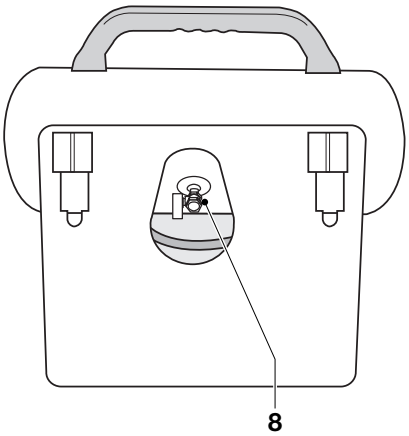

D

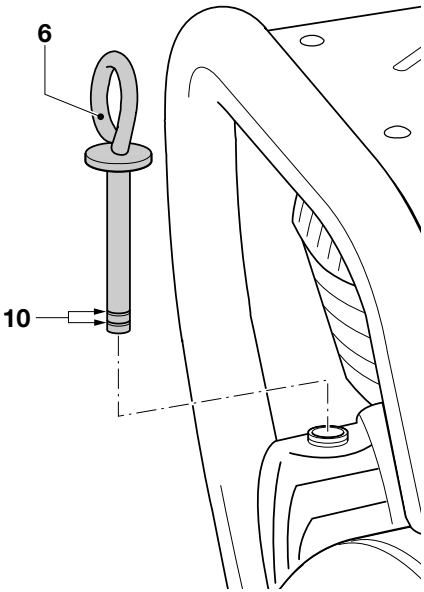

E

LUFTKOMPRESSOR D55155

Tillykke!

Du har valgt et DEWALT værktøj. Mange års erfaring, ihærdig produktudvikling og innovation gør DEWALT til en af de mest pålidelige partnere for professionelle brugere.

Tekniske data

		D55155
Spænding	V	230
Motoreffekt	W	1.100
Omdrejningstal ubelastet	min^{-1}	2.850
Nominel strøm	A	15
Rotationsretning		med uret
El-beskyttelsesklasse		I
Beskyttelsesgrad		IP23
Tankvolumen	l	15
Luftudskiftning	l/min	190
Fri lufttilførsel	l/min	120 (ved 6 bar)
Driftstryk	bar	8
Maks. tryk	bar	9
Slangetilslutning		
type		hurtig sikkerhedskobling (ISO 4414)
størrelse		R 1/4"
Smøremiddel		syntetisk olie
Vægt	kg	27,7

Sikringer:	
230 V maskiner	10 A

Følgende piktogrammer anvendes i denne håndbog:



Angiver risiko for personskade, livsfare eller ødelæggelse af værktøjet, hvis brugervejledningens instruktioner ikke følges.



Angiver risiko for elektrisk stød.

EU-Overensstemmelseserklæring

CE

D55155

DEWALT erklærer at disse værktøjer er konstrueret i henhold til EU-direktiverne: 98/37/EØF, 89/336/EØF, 73/23/EØF, 2000/14/EC, EN 55014-1, EN 55014-2, EN 1012-2, EN 60204-1, EN 61000-3-2 & EN 61000-3-3.

For yderligere information bedes De venligst kontakte DEWALT på nedenstående adresse eller se bagsiden af brugervejledningen.

Lydniveau i overensstemmelse med 2000/14/EC:

		D55155
L_{pA} (lydniveau)	dB(A)*	81
L_{WA} (akustisk styrke)	dB(A)	89
L_{WA} (garanteret akustisk styrke)**	dB(A)	99

* ved operatørens øre

** TÜV Rheinland, 2000/14/EC - Annex VI

Produktudviklingsdirektør
Horst Großmann



DEWALT, Richard-Klinger-Straße 40,
D-65510, Idstein, Tyskland

TÜV Rheinland
Product safety GmbH
Taubenholzweg
D-51105 Köln
Germany

Sikkerhedsanvisninger

Når man anvender faststående elværktøj skal de lokale sikkerhedsbestemmelser altid overholdes for at nedsætte riskoen for brand, elektrisk stød og personskader.
Læs hele denne brugsanvisning omhyggeligt igennem, inden værktøjet tages i brug.
Gem brugsanvisningen til senere opslag.

Generelt

1 **Hold arbejdsområdet rent**
Rodede områder og arbejdsbænke indbyder til skader.

2 **Tænk på arbejdsmiljøets indflydelse**
Udsæt ikke værktøjet for regn. Anvend ikke værktøjet på fugtige eller våde pladser.
Sørg for en god belysning over arbejdsområdet (250 – 300 Lux). Anvend ikke værktøjet, hvor der er risiko for, at der kan opstå brand eller forekomme eksplosioner. F. eks. aldrig i nærheden af let antændelige væsker eller gasser.

3 **Hold børnene på afstand**
Børn, besøgende eller dyr må ikke komme i nærheden af arbejdsområdet eller røre ved værktøjet eller netkablet.

4 **Klæd dig rigtigt på**
Bær ikke løsthængende tøj eller smykker. De kan sidde fast i bevægelige dele. Brug hårnet, hvis du har langt hår. Brug passende handsker og skridsikkert fodtøj, når du arbejder udendørs.

5 **Personlig beskyttelse**
Brug altid beskyttelsesbriller. Brug ansigts- eller støvmaske, når brug af værktøjet kan danne støv eller flyvende partikler. Bær også et varmeresistent forklæde, hvis disse partikler er meget varme. Brug altid høreværn, når støjniveauet er ubehageligt, dvs. hvis lydtrykket som angivet i dette manual overstiger 85 dB(A).

6 **Beskyttelse mod elektrisk stød**
Undgå kropskontakt med jordede emner (f.eks. rør, radiatorer, komfurer og køleskabe). Når man bruger værktøjet under ekstreme forhold (f. eks. høj fugtighed, når der dannes metalspåner osv.) kan den elektriske sikkerhed forbedres ved at indsætte en isolerende transformer eller en (FI) fejlstrømsafbryder.

7 **Stræk dig ikke for meget**
Sørg for, at du altid har sikkert fodfæste og balance.

8 **Vær opmærksom**
Se på det du gør. Brug din sunde fornuft. Brug ikke værktøjet, når du er træt.

9 **Sæt arbejdsemnet fast**
Brug skruetvinger eller skruestik for at spænde arbejdsemnet fast. Det er sikrere end at bruge hånden, og du får begge hænder fri til arbejdet.

10 **Tilslut støvudsugningsudstyret**
Hvis der findes enheder til at tilslutte støvudsugnings- og støvopsamlingsudstyret, skal man sørge for, at disse er tilsluttet og bruges korrekt.

11 **Fjern justernøgler og skruenøgler**
Kontroller altid at nøgler og justerværktøj er fjernet fra værktøjet, inden det startes.

12 **Forlængerkabler**
Før brugen skal forlængerkablet efterses og udskiftes, hvis det er skadet. Når man bruger værktøjet udendørs, må man kun benytte forlængerkabler, der er beregnet til udendørs brug og mærkede til dette.

13 **Brug det rigtige værktøj**
Det er beskrevet i denne brugsanvisning, hvilke formål værktøjet er beregnet til. Tving ikke elværktøj til at udføre arbejde, som er beregnet til kraftigere værktøj. Værktøjet gør arbejdet bedst ved den hastighed, som det er beregnet til. Værktøjet må ikke forceres.
Advarsel! Anvendelse af alt andet tilbehør eller udstyr eller udførelse af andre opgaver med dette værktøj end de, der anbefales i dette manual, kan medføre risiko for personskader.

14 **Kontrollér værktøjet for beskadigede dele**
Kontrollér omhyggeligt værktøjet og netkablet for beskadigelser, før det tages i brug. Check de bevægelige dele for skæv indstilling og sammenbrændinger, brud på dele, skader på skærme og kontakter samt alt andet, der kan påvirke værktøjets funktion. Kontrollér, at værktøjet fungerer rigtigt og kan udføre det arbejde, det er beregnet til. Værktøjet må ikke benyttes, hvis én af delene er beskadiget eller defekt. Brug ikke værktøjet, hvis det ikke kan tændes og slukkes ved afbryderen. Alle skadede eller defekte dele skal repareres eller udskiftes på et autoriseret DEWALT-værksted. Forsøg aldrig selv at reparere værktøjet.

15 **Afbryde værktøjet**
Sluk og vent til værktøjet er standset helt, før du forlader det.

Afbryd altid værktøjet, når det ikke er i brug, og før du udskifter nogen som helst værktøjsdel, noget som helst tilbehør eller udstyr, og før der foretages service.

16 Undgå utilsigtet start af værktøjet
Sørg for, at værktøjet er slukket, når ledningen tilsluttes strømmen.

17 Ledningen må ikke misbruges
Træk aldrig i ledningen for at tage stikket ud af kontakten. Ledningen skal holdes på afstand af varme, olie og skarpe kanter.

18 Opbevar værktøjet sikkert, når det ikke bruges
Når værktøjet ikke er i brug, skal det opbevares på et tørt, sikkert aflåst sted eller uden for børns rækkevidde.

19 Vedligehold værktøjet omhyggeligt
Værktøjet skal holdes rent og i god stand, for at det kan fungere bedst og sikrest.
Følg vejledningerne for vedligeholdelse og udskiftning af tilbehør. Hold alle håndtag og kontakter tørre, rene og fri for olie og fedt.

20 Reparationer
Dette værktøj opfylder de relevante sikkerhedsbestemmelser. Få dit værktøj repareret på et autoriseret DEWALT-værksted.
Reparationer må kun foretages af dertil kvalificerede personer, som bruger originale reservedele. I modsat fald kan der opstå betydelig fare for brugeren.

Yderligere sikkerhedsvejledninger til luftkompressorer

- Tanken er konstrueret til at kunne modstå specifikke driftstryk. Foretag ikke justeringer eller reservedelsudskiftninger med det formål at ændre det fabriksindstillede driftstryk.
- Følg omhyggeligt instruktionerne ved tømning af tanken. Hvis tømningsinstruktionerne ignoreres, eller hvis tanken ikke tømmes korrekt, kan tankvæggen blive svækket, hvilket kan resultere i lækager og deraf følgende farlige situationer.
- Hvis tanken udvikler en lækage, skal maskinen øjeblikkeligt slukkes, og den må ikke tages i brug igen, før den er repareret af en kvalificeret tekniker.
- Kontrollér altid trykklassificeringen for de værktøjsmaskiner, der benyttes til denne maskine. Følg fabrikantens anbefalinger, og overskrid ikke de maksimalt tilladte trykklassificeringer.
- Overskrid aldrig de maksimalt tilladte trykklassificeringer for dæk og andet tilbehør, der kan pumpes op med denne anordning.
- Forsøg ikke at pumpe lavtrykstilbehør op som f.eks. børnelegetøj, fodbolde osv.
- Placér maskinen et sted, hvor den er fri for genstande, der kan hindre strømmen af frisk luft til ventilationsåbningerne.
- Placér ikke objekter op imod eller oven på maskinen.
- Benyt kun enheden i tørre omgivelser.
- Benyt så vidt muligt enheden i godt ventilerede omgivelser uden brændbare materialer eller opløsningsmiddeldampe. Hvis operationen indebærer sprøjtning med brændbare materialer, skal man sørge for, at maskinen placeres i læsiden og godt væk fra sprøjteområdet.
- Visse dele af maskinen, f.eks. pumpehovedet og udløbsslangen, kan blive meget varme under brugen. Maskinen forbliver varm i flere minutter efter operationen. Berør ikke de udsatte metaldele på maskinen under eller umiddelbart efter operationen.
- Flyt ikke maskinen, mens den kører.
- Stå ikke oven på maskinen.
- Benyt ikke trykluft til rensning af tøj.
- **Advarsel!** Det kan være farligt at indånde komprimeret luft!
- Sprøjtemidler som f.eks. malingsprodukter kan indeholde farlige komponenter, der kan være skadelige for helbredet. Brug altid passende åndedrætsværn, hvis operationen omfatter sprøjtemidler. Overhold ligeledes de krav, der er gældende for de midler, der skal sprøjtes med.
- Brug altid sikkerhedsbriller med sideskærme, når du benytter maskinen.
- Peg aldrig med luftstrømmen på mennesker eller dyr. Trykluft kan skade den bare hud og kan drive løse partikler og små objekter frem med stor hastighed, hvilket kan forårsage alvorlige kvæstelser.
- Sluk for motoren, tap trykket af luftslangen og tanken, og afbryd enheden ved kontakten, før du foretager nogen vedligeholdelse eller monterer værktøj og tilbehør på enheden.

Følgende piktogrammer ses på maskinen:



Brug høreværn



Garanteret lydniveau



Maks. tryk



Tankvolumen



Luftudskiftning



Fri lufttilførsel


Advarsel mod høj temperatur


Berør ikke de varme dele af enheden


Stå ikke oven på enheden


Tøm tanken



Tanktrykmåler


Lufttrykjusteringsknap



Lufttrykmåler


Læs brugsanvisningen før laderen tages i brug


Sikker brugsadvarsel

Kontroller emballagens indhold

Emballagen indeholder:

1 Luftkompressor
1 Flaske med syntetisk kompressorolie
1 Brugervejledning
1 Tegning

- Kontroller, at værktøjet, komponenter eller tilbehør ikke er blevet beskadiget under transporten.
- Tag dig tid til at læse og forstå denne brugervejledning, før du tager værktøjet i brug.

Beskrivelse (fig. A)

Din luftkompressor D55155 er konstrueret til at producere og levere komprimeret luft til professionelle formål.

1 Afbryder
2 Slangestik
3 Lufttrykmåler
4 Lufttrykjusteringsknap
5 Tanktrykmåler
6 Oliepind

El-sikkerhed

Elmotoren er kun beregnet til én spænding. Kontroller, at strømforsyningen svarer til spændingen på typeskiltet.


Dit DEWALT-værktøj er dobbeltisoleret i henhold til EN 50144; jordledning er derfor ikke påkrævet.

Udskiftning af kabel eller stik

Ved udskiftning af kablet eller af stikket skal den bortskaffes på sikker måde. Et stik med blottede kobberledere er farlig, hvis den sættes i en strømførende kontakt.

Anvendelse af forlængerkabel

Hvis der skal bruges forlængerkabel, skal der anvendes et kabel svarende til værktøjets strømforbrug. (Se de tekniske specifikationer.)
Den mindste lederstørrelse er 1,5 mm^2.
Ved anvendelse af en kabeltromle, skal kablet altid vindes helt ud.

Samling og justering


Træk stikket ud af stikkontakten inden samling og justering.

Montering og afmontering af en luftslange (fig. A)

Enheden er udstyret med 2 luftslangestik.

Montering

- Skub hanstikket på luftslangen ind i stikket (2).

- Kontrollér, at luftslangen er tilsluttet korrekt.

Afmontering
- Skub hanstikket på luftslangen yderligere ind i stikket (2).
- Skub tilslutningens krave ind.
- Afmonter luftslangen ved at trække hanstikket ud af tilslutningen.
- Løsn manchetten.



Før montering eller afmontering af en luftslange skal man altid sikre sig, at trykket er taget af tanken.

Justering af lufttrykket (fig. A)
Det tilgængelige tryk i luftslangen kan justeres efter trykklassificeringen for det værktøj eller tilbehør, der kobles til maskinen.
- Træk justeringsknappen ud (4).
- Justér lufttrykket ved at dreje knappen. Lufttrykket kan aflæses på skalaen (13).
  - Øg lufttrykket ved at dreje knappen med uret.
  - Mindsk lufttrykket ved at dreje knappen mod uret.
- Tryk knappen i låseposition, når det ønskede tryk er indstillet.



Kontrollér altid den maksimale trykklassificering for det værktøj eller tilbehør, der skal kobles til enheden.

Brugervejledning



Overhold altid sikkerhedsinstruktionerne og gældende foreskrifter.

Sådan sættes maskinen i drift
- Kontrollér pumpens oliestand.
- Sørg for, at tanken er tømt fuldstændig.
- Kontrollér, at sikkerhedsventilerne virker korrekt.
- Tilslut luftslangen til maskinen, og justér lufttrykket.
- Tænd for motoren.
- Lad den opbygge trykket. Motoren ophører automatisk med at køre, så snart det indstillede tryk er opnået.
- Motoren starter automatisk igen, så snart tanktrykket falder ned under det indstillede tryk.

Sådan tages maskinen ud af drift
- Sluk for motoren.
- Lad enheden køle af.
- Luk lufttrykjusteringsknappen, og afbryd luftslangen.
- Tøm tanken.

Tænd og sluk (fig. B)
- Tænd for enheden ved at dreje kontakten (1) til positionen I.
- Sluk for enheden ved at dreje kontakten (1) til positionen 0.



Stop altid enheden, før den kobles fra stikkontakten.

Termisk overbelastning af motoren (fig. C)
Enheden har en beskyttelse mod termisk overbelastning af motoren: I tilfælde af, at motoren overophedes, afbrydes strømtilførslen til motoren.
- Når termisk overbelastning sætter ind, skal man slukke for enheden og vente på, at motoren er kølet af.
- Tryk hårdt på nulstillingsknappen for termisk overbelastning (7), indtil et klik høres.
- Tænd for enheden. Enheden er klar til brug igen.

Ekstraudstyr
Afhængig af anvendelsen kan følgende tilbehør være påkrævet.
- Luftledningsfilter til fjernelse af fugt og oliedampe i komprimeret luft.
- Direkte smøreanordning til at forlænge luftværktøjets levetid med.

Nærmere oplysninger om tilbehør fås hos Deres forhandler.

Vedligeholdelse
Dit elværktøj er fremstillet til at kunne fungere i meget lang tid med mindst mulig vedligeholdelse. For at værktøjet skal kunne fungere tilfredsstillende hele tiden, er det dog vigtigt, at værktøjet behandles korrekt og rengøres jævnligt.

- Check med jævne mellemrum følgende forhold som en sikkerhedsforanstaltning.
  - lækager i tanken
  - lækager i oliesystemet
  - usædvanlige lyde eller vibrationer i den kørende motor

Tømning af tanken (fig. D)
Før en luftslange monteres, eller der udføres service, eller når maskinen tages ud af drift, skal tanken tømmes.

- Løft enheden op for at få adgang til udtømningsventilen.
- Hold omkring tømningsventilens håndtag (8), og drej det langsomt, så luften gradvist tømmes ud af tanken.
- Når trykket er nede på 0,7 bar, drejes ventilen, så den er helt åben.
- Hold enheden i en vinkel på ca. 10° for at fjerne eventuel fugt eller snavs fra tanken.
- Kontrollér, at tankens trykmåler viser 0 bar for at være sikker på, at trykket er taget af tanken.
- Luk tømningsventilen.

Skift af pumpeolie (fig. C)
Første gang skal pumpeolien skiftes efter 50 timers drift. Derefter skal den skiftes for hver 200 timer i drift eller mindst med 3 måneders intervaller.

- Sæt en passende beholder under tømningsproppen (9).
- Tag oliepinden (6) op.
- Fjern tømningsproppen.
- Giv olien tid til at blive tømt ud. Hold enheden i en vinkel på ca. 10°, så olien lettere kan løbe ned mod tømningshullet.
- Når olien er tømt af, sættes tømningsproppen i igen.
- Fyld beholderen op.
- Sæt oliepinden på plads igen.

Kontrol af oliestanden (fig. E)
Oliestanden skal kontrolleres dagligt.

- Tag oliepinden (6) op.
- Tør olien af pinden.
- Sæt oliepinden ned i et par sekunder, så der kommer olie på den.
- Tag oliepinden op for at aflæse oliestanden. Oliestanden er korrekt, hvis oliekanten er mellem markeringerne (10).
- Hvis olieniveauet er under den nederste markering, hældes ekstra olie på.

Kontrol af luftfilteret (fig. C)
Luftfilteret skal kontrolleres ugentligt. Efter 200 timer skal luftfilteret udskiftes.

- Fjern filteret (11) fra pumpehovedet.
- Skil filterenheden ad i to halvdele.
- Hvis elementet er snavset, renses det med tør luft. Hvis du er i tvivl, skal du udskifte elementet.
- Saml filterenheden igen.
- Montér filteret på pumpehovedet. Stram filteret med fingrene.

Kontrol af sikkerhedsventilens funktion (fig. B)
Sikkerhedsventilen skal kontrolleres hver måned.

- Sørg for, at trykket er taget af tanken.
- Grib om stålringen (12) på sikkerhedsventilen.
- Træk i ringen et par gange for at være sikker på, at stemplet bevæger sig ind og ud.



Rengøring
Hold ventilationshullerne åbne og rengør maskinhuset jævnligt med en blød klud.



Opslidt værktøj og miljøet

Når din maskine er slidt op, beskyt da naturen ved ikke at kaste den bort sammen med almindeligt affald. Aflever den til et opsamlingssted i din kommune eller til et DEWALT serviceværksted.

DEWALT service
Skulle der opstå fejl på produktet, indlever det altid til et autoriseret serviceværksted. Se aktuelt katalog/prisliste om yderligere information eller kontakt DEWALT.

På grund af forskning og udvikling kan ovenstående specifikationer ændres, hvilket ikke meddeles separat.

GARANTI

• 30 DAGE TILFREDS-KUNDE GARANTI •

Fuld tilfredshed eller pengene tilbage.
Hvis du ikke er helt tilfreds med dit DEWALT-værktøj, kan du returnere værktøjet til forhandleren inden 30 dage efter købet og få dine penge refunderet eller værktøjet ombyttet. Værktøjet skal indleveres komplet, og købsnotaen skal forevises.

• 1 ÅRS FRI VEDLIGEHOLDELSESSERVICE •

Vedligeholdelsen eller service af dit DEWALT-værktøj inden for de første 12 måneder efter købet er gratis hos vore autoriserede serviceværksteder. Fri forebyggende service omfatter arbejds- og reservedelsomkostninger, udgifter til tilbehør dækkes ikke. Husk at medbringe kvitteringen.

• ET ÅRS FULD GARANTI •

Hvis et DEWALT-værktøj bliver defekt på grund af materiale-eller produktionsfejl inden for de første 12 måneder fra købsdatoen, vil de defekte komponenter blive udskiftet gratis eller også udskiftes enheden uden beregning under følgende forudsætninger:

- At apparatet ikke er anvendt forkert.
- At der ikke er udført uautoriserede reparationer.
- At dateret købsnota forevises.
  Denne garanti tilbydes som en ekstra service og er et tillæg til forbrugerens øvrige rettigheder.

Oplysninger om nærmeste DEWALT-autoriserede serviceværksted, se aktuelt katalog for videre information eller kontakt DEWALT. Alternativt kan De også finde en liste over DEWALT-autoriserede serviceværksteder og detaljer om vor eftersalgs-service på Internettet på følgende adresse: **www.2helpU.com**.

LUFTKOMPRESSOR D55155

Herzlichen Glückwunsch!

Sie haben sich für ein Werkzeug von DEWALT entschieden, das die lange DEWALT-Tradition fortsetzt, nur ausgereifte und in zahlreichen Tests bewährte Qualitätsprodukte für den Fachmann anzubieten. Lange Jahre der Erfahrung und kontinuierliche Weiterentwicklung machen DEWALT zu Recht zu einem verläßlichen Partner aller professionellen Anwender.

Technische Daten

		D55155
Spannung	(Volt)	230
Leistungsaufnahme	(Watt)	1.100
Leerlaufdrehzahl	(min^{-1})	2.850
Nennstrom	(A)	15
Drehrichtung		Im Uhrzeigersinn
Elektrische Schutzklasse		I
Schutzgrad		IP23
Tankvolumen	(l)	15
Luftverdrängung	(l/min)	190
Freie Luftversorgung	(l/min)	120 (bei 6 bar)
Betriebsdruck	(bar)	8
Max. Druck	(bar)	9
Schlauchverbindung		
Typ		Sicherheits-Schnellkupplung (ISO 4414)
Größe		R 1/4"
Schmiermittel		Synthetisches Öl
Gewicht	(kg)	27,7

Mindestabsicherung des Stromkreises:	
230-V-Elektrowerkzeuge	10 A

Folgende Symbole werden in dieser Anleitung verwendet:



Achtung: Verletzungsgefahr, Lebensgefahr oder mögliche Beschädigung des Elektrowerkzeuges infolge der Nichtbeachtung der Anweisungen dieser Anleitung!



elektrische Spannung

EG-Konformitätserklärung

CE

D55155

DEWALT erklärt hiermit, daß diese Elektrowerkzeuge entsprechend den Richtlinien und Normen 98/37/EWG, 89/336/EWG, 73/23/EWG, 2000/14/EC, EN 55014-1, EN 55014-2, EN 1012-2, EN 60204-1, EN 61000-3-2 und EN 61000-3-3 konzipiert wurden.

Für weitere Informationen wenden Sie sich bitte an die Adresse weiter unten oder an eine der auf der Rückseite dieser Anleitung genannten Niederlassungen.

Höhe des Schalldrucks gemäß 2000/14/EC:

		D55155
L_{pA} (Schalldruck)	dB(A)*	81
L_{WA} (Schalleistung)	dB(A)	89
L_{WA} (Garantierte Schalleistung)**	dB(A)	99

* Arbeitsplatzbezogener Emissionswert

** TÜV Rheinland, 2000/14/EC - Annex VI

Direktor Produktentwicklung
Horst Großmann



DEWALT, Richard-Klinger-Straße 40,
D-65510, Idstein, Deutschland

TÜV Rheinland
Product safety GmbH
Taubenholzweg
D-51105 Köln
Germany

Sicherheitshinweise

Beim Gebrauch von stationären Elektrowerkzeugen sind zum Schutz gegen elektrischen Schlag, Verletzungs- und Feuergefahr die nationalen Sicherheitsvorschriften zu beachten.
Lesen Sie diese Anleitung gründlich durch, bevor Sie das Gerät verwenden.
Bewahren Sie diese Anleitung auf.

Allgemeines

1 **Halten Sie Ihren Arbeitsbereich in Ordnung!**
Unordnung im Arbeitsbereich führt zu Unfallgefahren.

2 **Berücksichtigen Sie Umgebungseinflüsse!**
Setzen Sie das Gerät keinem Regen aus. Verwenden Sie das Gerät nicht in einer feuchten oder nassen Umgebung. Sorgen Sie für eine gute Beleuchtung des Arbeitsbereiches (250 - 300 Lux). Benutzen Sie das Gerät nicht an Orten, wo Feuergefahr oder Explosionsgefahr besteht, z.B. in der Nähe von brennbaren Flüssigkeiten oder Gasen.

3 **Halten Sie Kinder fern!**
Halten Sie Kinder, Besucher und Tiere vom Arbeitsbereich fern und sorgen Sie dafür, daß Sie das Gerät und das Netzkabel nicht berühren.

4 **Tragen Sie geeignete Arbeitskleidung!**
Tragen Sie keine weite Kleidung oder Schmuck, da diese von sich bewegenden Teilen erfaßt werden können. Tragen Sie bei langen Haaren ein Haarnetz. Beim Arbeiten im Freien sind Arbeitshandschuhe und rutschfestes Schuhwerk empfehlenswert.

5 **Schutzmaßnahmen**
Verwenden Sie immer eine Schutzbrille. Tragen Sie eine Atemschutzmaske, falls die Arbeiten Staub oder Späne erzeugen können. Falls diese Teilchen heiß sind, so müssen Sie auch eine hitzebeständige Schürze tragen. Tragen Sie bei einem hohen oder unangenehmen Schallpegel immer einen Gehörschutz, d.h. falls der in diesem Handbuch angegebene Schalldruck 85 dB(A) überschritten wird.

6 **Schutz vor elektrischem Schlag**
Vermeiden Sie Körperberührung mit geerdeten Teilen, z.B. Rohren, Heizkörpern, Herden und Kühlschränken. Bei extremen Einsatzbedingungen (z.B. hohe Feuchtigkeit, Entwicklung von Metallstaub usw.) kann die elektrische Sicherheit durch Vorschalten eines Trenntransformators oder eines Fehlerstrom-(FI-)Schutzschalters erhöht werden.

7 **Achten Sie auf einen sicheren Stand!**
Achten Sie auf einen sicheren Stand, um in jeder Arbeitsposition das Gleichgewicht zu halten.

8 **Seien Sie stets aufmerksam!**
Konzentrieren Sie sich auf Ihre Arbeit. Gehen Sie vernünftig vor. Verwenden Sie das Gerät nicht, wenn Sie müde sind.

9 **Sichern Sie das Werkstück!**
Benutzen Sie Spannvorrichtungen oder einen Schraubstock, um das Werkstück festzuhalten. Es wird damit sicherer gehalten und ermöglicht die Bedienung des Gerätes mit beiden Händen.

10 **Schließen Sie Vorrichtungen zur Staubabsaugung an!**
Falls Vorrichtungen zur Absaugung oder zum Sammeln von Staub an das Gerät angeschlossen werden können, vergewissern Sie sich, daß diese angeschlossen sind und ordnungsgemäß verwendet werden.

11 **Lassen Sie keine Werkzeugschlüssel stecken.**
Überprüfen Sie vor dem Einschalten, ob die Schlüssel und Einstellwerkzeuge entfernt sind.

12 **Verlängerungskabel**
Prüfen Sie vor dem Gebrauch das Verlängerungskabel und tauschen Sie es aus, falls es beschädigt ist. Wenn Sie das Gerät im Freien verwenden, verwenden Sie nur Verlängerungskabel, die sich für den Einsatz im Freien eignen und entsprechend gekennzeichnet sind.

13 **Benutzen Sie das richtige Gerät!**
Die bestimmungsgemäße Verwendung ist in dieser Betriebsanleitung beschrieben. Verwenden Sie keine zu schwachen Geräte oder Zubehörteile für schwere Arbeiten. Mit dem richtigen Gerät erzielen Sie eine optimale Qualität und gewährleisten Ihre persönliche Sicherheit. Überlasten Sie das Gerät nicht.
Warnung! Das Verwenden anderer als der in dieser Anleitung empfohlenen Vorsatzgeräte und Zubehörteile oder die Ausführung von Arbeiten mit diesem Gerät, die nicht der bestimmungsgemäßen Verwendung entsprechen, kann zu Unfallgefahren führen.

14 **Kontrollieren Sie Ihr Gerät auf Beschädigungen!**
Überprüfen Sie das Gerät und das Netzkabel vor der Arbeit auf Beschädigungen.

Überprüfen Sie, ob alle beweglichen Teile richtig montiert sind, ob keine Teile gebrochen sind, ob keine Schutzvorrichtungen und Schalter beschädigt sind, und ob irgendwelche andere Schäden den einwandfreien Betrieb des Gerätes beeinträchtigen könnten. Vergewissern Sie sich, daß das Gerät ordnungsgemäß funktionieren wird. Benutzen Sie das Gerät nicht, wenn irgendein Teil defekt ist. Verwenden Sie das Gerät nicht, wenn der Ein-/Aus-Schalter nicht funktioniert. Lassen Sie defekte Teile immer von unserem Zentral-Kundendienst oder von einer unserer autorisierten DEWALT-Kundendienstwerkstätten austauschen. Versuchen Sie nie, das Gerät selbst zu reparieren.

15 Ziehen Sie den Netzstecker.
Schalten Sie das Gerät ab und warten Sie, bis das Werkzeug die Ruhestellung erreicht hat, bevor Sie den Arbeitsplatz verlassen. Ziehen Sie den Netzstecker, wenn Sie das Gerät nicht benutzen, bevor Sie irgendwelche Werkzeuge, Zubehörteile oder Geräteteile auswechseln und bevor Sie irgendwelche Wartungsarbeiten vornehmen.

16 Vermeiden Sie ein unbeabsichtigtes Einschalten!
Vergewissern Sie sich, daß das Gerät ausgeschaltet ist, bevor Sie es an die Stromversorgung anschließen.

17 Behandeln Sie das Kabel sorgfältig!
Benutzen Sie das Kabel nicht, um den Stecker aus der Steckdose zu ziehen. Schützen Sie das Kabel vor Hitze, Öl und scharfen Kanten.

18 Bewahren Sie Ihre Geräte sicher auf!
Unbenutzte Werkzeuge sollten in trockenen, verschlossenen Räumen und für Kinder nicht erreichbar aufbewahrt werden.

19 Pflegen Sie Ihre Geräte mit Sorgfalt!
Halten Sie Ihre Werkzeuge scharf und sauber, um gut und sicher arbeiten zu können. Befolgen Sie die Wartungsvorschriften und die Hinweise für den Werkzeugwechsel. Halten Sie sämtliche Handgriffe und Schalter trocken, sauber und frei von Öl und Fett.

20 Reparaturen:
Dieses Werkzeug entspricht den einschlägigen Sicherheitsbestimmungen. Lassen Sie Reparaturen nur von unserem Zentral-Kundendienst oder von einer unserer autorisierten DEWALT-Kundendienstwerkstatt ausführen. Reparaturen sind nur von autorisierten Fachkräften und mit Original-Ersatzteilen vorzunehmen; andernfalls kann Unfallgefahr für den Betreiber entstehen.

Zusätzliche Sicherheitsanweisungen für Luftkompressoren

- Der Tank wurde dahingehend ausgelegt, spezifischen Betriebsdrücken standzuhalten. Nehmen Sie keine Einstellungen vor, und tauschen Sie keine Teile aus, um die werkseitig eingestellten Betriebsdrücke zu ändern.
- Befolgen Sie genau die Anweisungen über das Entleeren des Tanks. Falls die Anweisungen für das Entleeren nicht beachtet werden oder der Tank nicht richtig entleert wird, so hat dies eine schädigende Wirkung auf den Tank, was schließlich zu Lecks und gefährlichen Situationen führt.
- Falls im Tank ein Leck entsteht, schalten Sie das Gerät sofort aus und nehmen Sie es erst dann wieder in Betrieb, nachdem es von einem qualifizierten Fachmann repariert worden ist.
- Überprüfen Sie stets die Druckangaben der an diesem Gerät zu verwendenden Werkzeuge. Befolgen Sie die Empfehlungen des Herstellers, und überschreiten Sie nicht die maximal zulässigen Druckwerte.
- Überschreiten Sie niemals die maximal zulässigen Druckwerte von Reifen und anderen Teilen, die mit diesem Gerät aufgepumpt werden können.
- Versuchen Sie nicht, Niederdruck-Gegenstände wie Spielzeug, Fußbälle, usw. aufzupumpen.
- Stellen Sie das Gerät in einem Bereich auf, in dem die Frischluft zu den Ventilationsöffnungen nicht behindert wird.
- Legen Sie keine Gegenstände an oder auf das Gerät.
- Verwenden Sie das Gerät nur an trockenen Orten.
- Wenn möglich betreiben Sie das Gerät stets in einem gut belüfteten Bereich, in dem keine brennbaren Stoffe und keine Lösungsmitteldämpfe vorhanden sind. Falls es sich um einen Sprüheinsatz von brennbaren Stoffen handelt, stellen Sie sicher, daß das Gerät windwärts und ausreichend vom Sprühbereich entfernt aufgestellt wird.
- Teile des Gerätes wie beispielsweise der Pumpenkopf oder das Auslaßrohr können beim Gebrauch äußerst heiß werden.

Das Gerät bleibt auch einige Minuten nach dem Betrieb hoch heiß. Berühren Sie während oder unmittelbar nach dem Betrieb nicht die freiliegenden Metallteile am Gerät.

- Bewegen Sie das Gerät nicht, solange es in Betrieb ist.
- Stellen Sie sich nicht auf das Gerät.
- Verwenden Sie keine Druckluft zur Reinigung von Kleidung.
- **Achtung!** Druckluft ist nicht zum Einatmen geeignet!
- Sprühstoffe wie beispielsweise Farbprodukte können gefährliche Substanzen enthalten, die die Gesundheit gefährden können. Verwenden Sie stets einen geeigneten Atemapparat, wenn es sich um Sprüheinsätze handelt. Beachten Sie auch die für den Sprühstoff geltenden Anforderungen.
- Tragen Sie beim Gebrauch des Geräts immer eine Schutzbrille mit Seitenklappen.
- Richten Sie den Luftstrom niemals auf Personen oder Tiere. Druckluft kann ungeschützte Haut verletzen und lose Teilchen und kleinere Gegenstände mit hoher Geschwindigkeit aufwirbeln, was zu ernsthaften Verletzungen führen kann.
- Schalten Sie das Gerät aus, lassen Sie den Luftdruck aus dem Luftschlauch und dem Tank ab, und ziehen Sie den Stecker, bevor Sie Wartungsarbeiten durchführen oder Werkzeuge und Zubehör anschließen.

Es befinden sich folgende Bildzeichen auf dem Werkzeug:



Tragen Sie einen Gehörschutz.



Garantierter Schallpegel



Max. Druck



Tankvolumen



Luftverdrängung



Freie Luftversorgung



Überhitzungswarnung



Berühren Sie nicht die heißen Teile des Geräts.



Stellen Sie sich nicht auf das Gerät.



Entleeren Sie den Tank.



Tankdruck-Manometer



Luftdruckeinstellknopf



Luftdruck-Manometer



Lesen Sie vor Gebrauch sorgfältig die Bedienungsanleitung



Warnhinweis über den sicheren Gebrauch

Überprüfen der Lieferung

Die Verpackung enthält:

1 Luftkompressor
1 Flasche synthetisches Kompressoröl
1 Bedienungsanleitung
1 Explosionszeichnung

- Vergewissern Sie sich, daß das Elektrowerkzeug sowie die Zubehörteile beim Transport nicht beschädigt wurden.
- Lesen Sie vor der Inbetriebnahme die Bedienungsanleitung gründlich durch.

Beschreibung (Abb. A)

Ihr Luftkompressor D55155 wurde zur Erzeugung und Versorgung von Druckluft für gewerbliche Einsätze konstruiert.

1 Ein-/Aus-Schalter

2 Schlauchanschluß
3 Luftdruck-Manometer
4 Luftdruckeinstellknopf
5 Tankdruck-Manometer
6 Ölpeilstab

Elektrische Sicherheit

Der Elektromotor wurde nur für eine Spannung konzipiert. Überprüfen Sie deswegen, ob die Netzspannung der auf dem Typenschild des Elektrowerkzeuges angegebenen Spannung entspricht.



Ihr DEWALT-Elektrowerkzeug ist gemäß EN 50144 zweifach isoliert; ein Erdleiter ist aus diesem Grunde überflüssig.

CH **Bei Ersatz des Netzkabels achten Sie auf Verwendung des Schweizer Netzsteckers.**
Typ 11 für Klasse II (Doppelisolierung) - Geräte
Typ 12 für Klasse I (Schutzleiter) - Geräte

CH **Ortsveränderliche Geräte, die im Freien verwendet werden, müssen über einen Fehlerstromschutzschalter angeschlossen werden.**

Auswechseln des Netzkabels oder -steckers

Defekte Netzkabel oder -stecker dürfen nur von einem autorisierten Fachbetrieb ausgewechselt werden. Ausgetauschte Netzkabel oder -stecker müssen danach fachgerecht entsorgt werden.

Verlängerungskabel

Verwenden Sie ein zugelassenes Verlängerungskabel, das für die Leistungsaufnahme des Elektrowerkzeugs ausreichend ist (vgl. technische Daten). Der Mindestquerschnitt beträgt 1,5 mm^2. Rollen Sie das Kabel bei Verwendung einer Kabelrolle immer völlig aus.

Zusammenbauen und Einstellen



Ziehen Sie vor dem Zusammenbauen und Einstellen immer den Netzstecker.

Anschließen und Entfernen eines Luftschlauchs (Abb. A)

Das Gerät ist mit zwei Luftschlauchverbindungen ausgestattet.

Anschließen

- Schieben Sie das männliche Ende des Luftschlauchs in den Anschluß (2).
- Vergewissern Sie sich, daß der Luftschlauch richtig angeschlossen ist.

Entfernen

- Schieben Sie das männliche Ende des Luftschlauchs weiter in den Anschluß (2) hinein.
- Drücken Sie den Kragen des Anschlusses hinein.
- Entfernen Sie den Luftschlauch durch Herausziehen des männlichen Endes aus dem Anschluß.
- Lassen Sie den Kragen los.



Vor dem Anbringen oder Entfernen eines Luftschlauchs stellen Sie stets sicher, daß der Druck aus dem Tank abgelassen ist.

Einstellung des Luftdrucks (Abb. A)

Der am Luftschlauch anliegende Druck kann auf das an diesem Gerät anzuschließende Werkzeug bzw. Zubehör eingestellt werden.

- Ziehen Sie den Einstellknopf (4) heraus.
- Stellen Sie den Luftdruck durch Drehen des Knopfes ein. Der Luftdruck kann auf dem Manometer (3) abgelesen werden.
  - Um den Luftdruck zu erhöhen, drehen Sie den Knopf im Uhrzeigersinn.
  - Um den Luftdruck zu verringern, drehen Sie den Knopf gegen den Uhrzeigersinn.
- Ist der erforderliche Druck eingestellt, drücken Sie den Knopf in die verriegelte Stellung.



Überprüfen Sie stets die maximale Druckangabe des am Gerät anzuschließenden Werkzeugs oder Zubehörs.

Gebrauchsanweisung



Beachten Sie immer die Sicherheitshinweise und die gültigen Vorschriften.

Inbetriebnahme

- Überprüfen Sie den Pumpen-Ölpegel.
- Vergewissern Sie sich, daß der Tank vollständig entleert ist.
- Vergewissern Sie sich, daß die Sicherheitsventile einwandfrei funktionieren.

- Schließen Sie den Luftschlauch am Gerät an, und stellen Sie den Luftdruck ein.
- Schalten Sie das Gerät ein.
- Lassen Sie das Gerät Druck aufbauen. Der Motor schaltet automatisch ab, sobald der Druck-Abschaltwert erreicht ist.
- Der Motor schaltet automatisch wieder ein, sobald der Tankdruck unter den Abschaltdruck abfällt.

Stillegen des Geräts

- Schalten Sie das Gerät aus.
- Lassen Sie das Gerät abkühlen.
- Schließen Sie den Luftdruckeinstellknopf und trennen Sie den Luftschlauch.
- Entleeren Sie den Tank.

Ein- und Ausschalten (Abb. B)

- Um das Gerät einzuschalten, drehen Sie den Schalter (1) in Stellung I.
- Um das Gerät auszuschalten, drehen Sie den Schalter (1) in Stellung 0.



Schalten Sie das Gerät vor dem Ziehen des Netzsteckers immer aus.

Motor-Überhitzungsschutz (Abb. C)

Das Gerät ist mit einem Überhitzungsschutz ausgestattet. Bei einer Überhitzung des Motors wird die Stromversorgung zum Motor ausgeschaltet.

- Falls der Überhitzungsschutz auslöst, schalten Sie das Gerät aus und warten Sie, bis der Motor abgekühlt ist.
- Drücken Sie fest auf den Überhitzungsschutz-Rückstellknopf (7), bis ein Klick-Geräusch zu hören ist.
- Schalten Sie das Gerät ein. Das Gerät ist nun wieder betriebsbereit.

Lieferbares Zubehör

Je nach Einsatz ist unter Umständen folgendes Zubehör erforderlich:

- Ein Luftleitungsfilter zur Beseitigung von Feuchtigkeit und Öldämpfen in der Druckluft.
- Eine in Reihe angeschlossene Schmiervorrichtung, die die Lebensdauer der Druckluftwerkzeuge verlängert.

Wenden Sie sich für nähere Informationen über das richtige Zubehör an Ihren Händler.

Wartung

Ihr DEWALT-Elektrowerkzeug wurde für eine lange Lebensdauer und einen möglichst geringen Wartungsaufwand entwickelt. Ein dauerhafter, einwandfreier Betrieb setzt eine regelmäßige Reinigung voraus.

- Überprüfen Sie als Vorsichtsmaßnahme regelmäßig folgendes:
  - Lecks am Tank
  - Lecks am Ölsystem
  - Ungewöhnliche Geräusche oder Vibrationen am laufenden Motor

Entleeren des Tanks (Abb. D)

Bevor ein Luftschlauch angeschlossen wird, oder bevor Wartungsarbeiten durchgeführt werden, bzw. wenn das Gerät stillgelegt wird, muß der Tank entleert werden.

- Heben Sie das Gerät an, um Zugang zum Ablaßventil zu erhalten.
- Nehmen Sie den Ablaßventilhebel (8), und drehen Sie den Hebel langsam, so daß der Tank allmählich entleert wird.
- Beträgt der Druck 0,7 bar, drehen Sie das Ventil in die vollständig geöffnete Stellung.
- Halten Sie die Einheit in einem Winkel von ca. 10°, um Feuchtigkeit und Schmutz aus dem Tank zu beseitigen.
- Prüfen Sie, ob das Tankdruckmeßgerät 0 bar anzeigt, um sicherzustellen, daß der Druck aus dem Tank abgelassen ist.
- Schließen Sie das Ablaßventil.

Pumpenölwechsel (Abb. C)

Beim ersten Gebrauch muß das Pumpenöl nach 50 Betriebsstunden gewechselt werden. Danach muß das Pumpenöl alle 200 Betriebsstunden oder mindestens im 3-Monats-Intervall gewechselt werden.

- Stellen Sie einen geeigneten Behälter unter den Ablaßstopfen (9).
- Entfernen Sie den Peilstab (6).
- Entfernen Sie den Ablaßstopfen.
- Räumen Sie für das Ablassen des Öls ausreichend Zeit ein. Halten Sie das Gerät in einem Winkel von 10°, damit das Öl in Richtung Ablaßstopfen fließt.
- Nachdem das Öl abgelassen ist, bringen Sie den Ablaßstopfen wieder an.
- Füllen Sie den Behälter auf.

- Setzen Sie den Peilstab wieder ein.

Überprüfung des Ölstands (Abb. E)
Der Ölstand muß täglich überprüft werden.
- Entfernen Sie den Peilstab (6).
- Wischen Sie das Öl vom Peilstab ab.
- Setzen Sie den Peilstab wieder einige Sekunden lang ein, damit sich das Öl am Peilstab sammeln kann.
- Entfernen Sie den Peilstab, um den Ölstand zu überprüfen. Der Ölstand ist richtig, wenn sich das angesammelte Öl zwischen den Markierungen (10) befindet.
- Liegt der Ölstand unterhalb der unteren Markierung, füllen Sie Öl nach.

Überprüfung des Luftfilters (Abb. C)
Der Luftfilter muß wöchentlich überprüft werden. Nach 200 Betriebsstunden muß der Luftfilter erneuert werden.
- Entfernen Sie den Filter (11) vom Pumpenkopf.
- Zerlegen Sie den Filterkörper in zwei Hälften.
- Ist der Filtereinsatz verschmutzt, reinigen Sie ihn mit trockener Luft. Falls Sie Zweifel haben, erneuern Sie den Einsatz.
- Setzen Sie den Filterkörper wieder zusammen.
- Bringen Sie den Filter am Pumpenkopf an. Ziehen Sie den Filter handfest an.

Überprüfung der Funktion des Sicherheits-Entlastungsventils (Abb. B)
Das Sicherheits-Entlastungsventil muß monatlich überprüft werden.
- Stellen Sie sicher, daß der Druck aus dem Tank abgelassen ist.
- Nehmen Sie den Drahtring (12) am Sicherheitsventil.
- Ziehen Sie mehrmals am Ring, um sicherzustellen, daß sich der Tauchkolben hinein- und herausbewegt.



Reinigung
Sorgen Sie dafür, daß die Lüftungsschlitze offen bleiben, und reinigen Sie das Gehäuse regelmäßig mit einem weichen Tuch.



Recycling (nicht zutreffend für Österreich und die Schweiz)

Elektrowerkzeuge enthalten Roh- und Kunststoffe, die recycelt werden können und Stoffe, die fachgerecht entsorgt werden müssen. DEWALT und andere namhafte Hersteller von Elektrowerkzeugen haben ein Recycling-Konzept entwickelt, das dem Handel und dem Anwender eine problemlose Rückgabe von Elektrowerkzeugen ermöglicht. Ausgediente netz- und akkubetriebene DEWALT-Werkzeuge können beim Handel abgegeben oder direkt an DEWALT eingeschickt werden. Beim Recycling werden sortenreine Rohstoffe (Kupfer, Aluminium, etc.) und Kunststoffe gewonnen und nicht verwertbare Reststoffe verantwortungsvoll entsorgt. Voraussetzung für den Erfolg ist das Engagement von Anwendern, Handel und Markenherstellern.

GARANTIE

• 30 TAGE GELD ZURÜCK GARANTIE •

Wenn Sie mit der Leistung Ihres DEWALT-Elektrowerkzeuges nicht völlig zufrieden sind, können Sie es unter Vorlage des Original-Kaufbeleges ohne weiteres innerhalb von 30 Tagen bei Ihrem DEWALT-Händler im Original-Lieferumfang zurückgeben und erhalten Ihr Geld zurück. Die Geld zurück Garantie gilt nicht auf Zubehör.

• 1 JAHR KOSTENLOSE INSPEKTION •

Innerhalb der ersten 12 Monate nach dem Kauf werden Wartungs- oder Kundendienstleistungen für Ihr DEWALT-Elektrowerkzeug unter Vorlage des Original-Kaufbeleges von einer DEWALT-Kundendienstwerkstatt ausgeführt.
Diese Leistung ist im Kaufpreis eingeschlossen.

• 1 JAHR GARANTIE •

Die Garantiefrist von 12 Monaten gilt für alle DEWALT-Elektrowerkzeuge und beginnt mit dem Kaufdatum, das durch den Original-Kaufbeleg nachgewiesen werden muß. In dieser Zeit garantieren wir:

- Kostenlose Beseitigung eventueller Störungen
- Kostenlosen Ersatz aller schadhaften Teile
- Kostenlosen und fachmännischen Reparaturservice
- Voraussetzung ist, daß der Fehler nicht auf unsachgemäße Behandlung zurückzuführen ist und nur Original-DEWALT-Zubehörteile verwendet wurden, die ausdrücklich von DEWALT als zum Betrieb mit DEWALT-Elektrowerkzeugen geeignet bezeichnet worden sind.

Den Standort Ihres nächstgelegenen Händlers oder Ihrer Kundendienst-Werkstatt erfahren Sie unter der entsprechenden Telefonnummer auf der Rückseite. Eine Übersicht über die DEWALT-Kundendienstwerkstätte und weitere Informationen finden Sie auch im Internet: **www.2helpU.com**.
Mit dieser Garantieerklärung erhalten Sie eine zusätzliche Sicherheit. Sie schränkt jedoch in keinem Falle Ihre gesetzlichen Gewährleistungsrechte ein, die Sie gegenüber demjenigen haben, bei dem Sie das Gerät gekauft haben. Sie können nach Ihrer Wahl diese in gewissem Umfange weitergehenden Rechte (Minderung des Kaufpreises oder Rückgängigmachung des Kaufes) auch Ihrem Verkäufer gegenüber geltend machen.

AIR COMPRESSOR D55155

Congratulations!

You have chosen a DEWALT tool. Years of experience, thorough product development and innovation make DEWALT one of the most reliable partners for professional power tool users.

Technical data

		D55155
Voltage	V	230
(U.K. & Ireland only)	V	230/115
Power input	W	1,100
No-load speed	min^{-1}	2,850
Rated current	A	7.5/15
Rotation direction		clockwise
Electrical protection class		I
Degree of protection		IP23
Tank volume	l	15
Air displacement	l/min	190
Free air delivery	l/min	120 (at 6 bar)
Operating pressure	bar	8
Max. pressure	bar	9
Hose connection		
type		quick safety coupling (ISO 4414)
size		R 1/4"
Lubricant		synthetic oil
Weight	kg	27.7

Fuses:		
Europe	230 V tools	10 Amperes, mains
U.K. & Ireland	230 V tools	13 Amperes, in plugs

The following symbols are used throughout this manual:



Denotes risk of personal injury, loss of life or damage to the tool in case of non-observance of the instructions in this manual.



Denotes risk of electric shock.

EC-Declaration of conformity

CE

D55155

DEWALT declares that these power tools have been designed in compliance with: 98/37/EEC, 89/336/EEC, 73/23/EEC, 2000/14/EC, EN 55014-1, EN 55014-2, EN 1012-2, EN 60204-1, EN 61000-3-2 & EN 61000-3-3.

For more information, please contact DEWALT at the address below, or refer to the back of the manual.

Level of sound pressure according to 2000/14/EC:

		D55155
L_{pA} (sound pressure)	dB(A)*	81
L_{WA} (acoustic power)	dB(A)	89
L_{WA} (guaranteed acoustic power)**	dB(A)	99

* at the operator's ear

** TÜV Rheinland, 2000/14/EC - Annex VI

Director Engineering and Product Development
Horst Großmann



DEWALT, Richard-Klinger-Straße 40,
D-65510, Idstein, Germany

TÜV Rheinland
Product safety GmbH
Taubenholzweg
D-51105 Köln
Germany

Safety instructions

When using stationary power tools, always observe the safety regulations applicable in your country to reduce the risk of fire, electric shock and personal injury.
Read all of this manual carefully before operating the tool. Save this manual for future reference.

General

1 **Keep work area clean**
Cluttered areas and benches can cause accidents.

2 **Consider work area environment**
Do not expose the tool to rain. Do not use the tool in damp or wet conditions. Keep the work area well lit (250 - 300 Lux). Do not use the tool where there is a risk of causing fire or explosion, e.g. in the presence of flammable liquids and gases.

3 **Keep children away**
Do not allow children, visitors or animals to come near the work area or to touch the tool or the mains cable.

4 **Dress properly**
Do not wear loose clothing or jewellery, as these can be caught in moving parts. Wear protective hair covering to keep long hair out of the way. When working outdoors, preferably wear suitable gloves and non-slip footwear.

5 **Personal protection**
Always use safety glasses. Use a face or dust mask whenever the operations may produce dust or flying particles. If these particles might be considerably hot, also wear a heat-resistant apron. Wear ear protection whenever the sound level seems uncomfortable, i.e. if the sound pressure stated in this manual exceeds 85 dB(A).

6 **Guard against electric shock**
Prevent body contact with earthed or surfaces (e.g. pipes, radiators, cookers and refrigerators). When using the tool under extreme conditions (e.g. high humidity, when metal swarf is being produced, etc.), electric safety can be improved by inserting an isolating transformer or a (FI) earth-leakage circuit-breaker.

7 **Do not overreach**
Keep proper footing and balance at all times.

8 **Stay alert**
Watch what you are doing. Use common sense. Do not operate the tool when you are tired.

9 **Secure workpiece**
Use clamps or a vice to hold the workpiece. It is safer and it frees both hands to operate the tool.

10 **Connect dust extraction equipment**
If devices are provided for the connection of dust extraction and collection facilities, ensure that these are connected and properly used.

11 **Remove adjusting keys and wrenches**
Always check that adjusting keys and wrenches are removed from the tool before operating the tool.

12 **Extension cables**
Before use, inspect the extension cable and replace if damaged. When using the tool outdoors, only use extension cables intended for outdoor use and marked accordingly.

13 **Use appropriate tool**
The intended use is described in this instruction manual. Do not force small tools or attachments to do the job of a heavy-duty tool. The tool will do the job better and safer at the rate for which it was intended. Do not force the tool.
Warning! The use of any accessory or attachment or performance of any operation with this tool other than those recommended in this instruction manual may present a risk of personal injury.

14 **Check for damaged parts**
Before use, carefully check the tool and mains cable for damage. Check for misalignment and seizure of moving parts, breakage of parts, damage to guards and switches and any other conditions that may affect its operation. Ensure that the tool will operate properly and perform its intended function. Do not use the tool if any part is damaged or defective. Do not use the tool if the switch does not turn it on and off. Have any damaged or defective parts replaced by an authorised DEWALT repair agent. Never attempt any repairs yourself.

15 **Unplug tool**
Switch off and wait for the tool to come to a complete standstill before leaving it unattended. Unplug the tool when not in use, before changing any parts of the tools, accessories or attachments and before servicing.

16 **Avoid unintentional starting**
Be sure that the tool is switched off before plugging in.

17 Do not abuse cord
Never pull the cord to disconnect from the socket. Keep the cord away from heat, oil and sharp edges.

18 Store idle tools
When not in use, tools must be stored in a dry place and locked up securely, out of reach of children.

19 Maintain tools with care
Keep the tools in good condition and clean for better and safer performance. Follow the instructions for maintenance and changing accessories. Keep all handles and switches dry, clean and free from oil and grease.

20 Repairs
This tool is in accordance with the relevant safety regulations. Have your tool repaired by an authorised DEWALT repair agent. Repairs should only be carried out by qualified persons using original spare parts; otherwise this may result in considerable danger to the user.

Additional safety instructions for air compressors

- The tank has been designed to withstand specific operating pressures. Do not make adjustments or parts substitutions to alter the factory set operating pressures.
- Securely follow the instructions on draining of the tank. Disregarding the draining instructions, or failing to properly drain the tank, leads to a weakening of the tank which will eventually result into leakage, creating a hazardous situation.
- If the tank develops a leak, immediately switch off the unit and do not operate it until it has been repaired by a qualified technician.
- Always check the pressure rating of the tools to be used on this unit. Follow the manufacturers recommendations and do not exceed the maximum allowable pressure rating.
- Never exceed the maximum allowable pressure rating of tires and other accessories that can be inflated with this unit.
- Do not attempt to inflate low-pressure accessories such as children's toys, footballs, etc.
- Place the unit in an area well away from obstructions that could restrict the flow of fresh air to the ventilation openings.
- Do not place objects against or on top of the unit.
- Use the unit in dry places only.
- If possible, always operate the unit in a well-ventilated area free of combustible materials or solvent vapors. When the operations consist of spraying flammable materials, make sure to place the unit upwind and well away from the spray area.
- Parts of the unit, such as the pump head and the outlet tube, may become very hot during use. The unit will remain hot for several minutes after operation. Do not touch the exposed metal parts on the unit during or immediately after operation.
- Do not move the unit while it is running.
- Do not stand on top of the unit.
- Do not use compressed air to clean clothes.
- **Warning!** Compressed air is not safe for breathing!
- Sprayed materials such as paint products may contain harmful substances that cause a health risk. Always use a suitable respirator whenever the operations consist of spraying materials. Also check with the requirements that are applicable for the material to be sprayed.
- Always wear safety glasses with side shields when using the unit.
- Never aim the air stream at people or animals. Compressed air can damage exposed skin and can propel loose particles and small objects at high speed, causing serious injury.
- Switch off the unit, bleed pressure from the air hose and tank, and unplug the unit before performing maintenance or attaching tools and accessories.

The following pictograms are shown on the tool:


Wear ear protection



Guaranteed sound level



Max. pressure



Tank volume



Air displacement



Free air delivery



Hot temperature warning



Do not touch hot parts of the unit



Do not stand on top of the unit



Drain the tank



Tank pressure gauge



Air pressure adjustment knob



Air pressure gauge



Read the instruction manual before use



Safe use warning

Package contents

The package contains:

1 Air compressor
1 Bottle of synthetic compressor oil
1 Instruction manual
1 Exploded drawing

- Check for damage to the tool, parts or accessories which may have occurred during transport.
- Take the time to thoroughly read and understand this manual prior to operation.

Description (fig. A)

Your air compressor D55155 has been designed for the production and supply of compressed air in professional applications.

1 On/off switch
2 Hose connector
3 Air pressure gauge
4 Air pressure adjustment knob
5 Tank pressure gauge
6 Oil dipstick

Electrical safety

The electric motor has been designed for one voltage only. Always check that the power supply corresponds to the voltage on the rating plate.



Your DEWALT tool is double insulated in accordance with EN 50144; therefore no earth wire is required.

Mains plug replacement (U.K. & Ireland only)

- Should your mains plug need replacing and you are competent to do this, proceed as instructed below. If you are in doubt, contact an authorized DEWALT repair agent or a qualified electrician.
- Disconnect the plug from the supply.
- Cut off the plug and dispose of it safely; a plug with bared copper conductors is dangerous if engaged in a live socket outlet.
- Only fit 13 Amperes BS1363A approved plugs fitted with the correctly rated fuse (1).
- The cable wire colours, or a letter, will be marked at the connection points of most good quality plugs. Attach the wires to their respective points in the plug (see below). Brown is for Live (L) (2) and Blue is for Neutral (N) (4).
- Before replacing the top cover of the mains plug ensure that the cable restraint (3) is holding the outer sheath of the cable firmly and that the two leads are correctly fixed at the terminal screws.

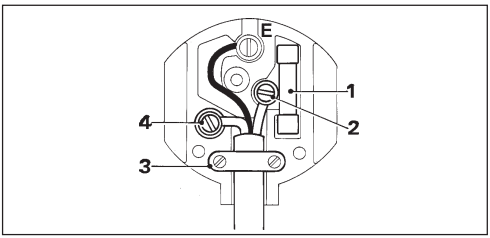



Never use a light socket.
Never connect the live (L) or neutral (N) wires to the earth pin marked E or ⏚.

For 115 V units with a power rating exceeding 1500 W, we recommend to fit a plug to BS4343 standard.

Using an extension cable

If an extension cable is required, use an approved extension cable suitable for the power input of this tool (see technical data). The minimum conductor size is 1.5 mm^2.
When using a cable reel, always unwind the cable completely.
Also refer to the table below.

Conductor size (mm^2)		Cable rating (Amperes)					
0.75		6					
1.00		10					
1.50		15					
2.50		20					
4.00		25					
		Cable length (m)					
		7.5	15	25	30	45	60
Voltage	Amperes	Cable rating (Amperes)					
115	0 - 2.0	6	6	6	6	6	10
	2.1 - 3.4	6	6	6	6	15	15
	3.5 - 5.0	6	6	10	15	20	20
	5.1 - 7.0	10	10	15	20	20	25
	7.1 - 12.0	15	15	20	25	25	-
	12.1 - 20.0	20	20	25	-	-	-
230	0 - 2.0	6	6	6	6	6	6
	2.1 - 3.4	6	6	6	6	6	6
	3.5 - 5.0	6	6	6	6	10	15
	5.1 - 7.0	10	10	10	10	15	15
	7.1 - 12.0	15	15	15	15	20	20
	12.1 - 20.0	20	20	20	20	25	-

Assembly and adjustment



Prior to assembly and adjustment always unplug the tool.

Fitting and removing an air hose (fig. A)
The unit is equipped with 2 air hose connectors.

Fitting

- Push the male end of the air hose in the connector (2).
- Check wheter the air hose has been connected properly.

Removing

- Push the male end of the air hose further in the connector (2).
- Push in the collar of the connector.
- Remove the air hose by pulling the male end out of the connector.
- Release the collar.



Before fitting or removing an air hose, always make sure the pressure is off the tank.

Adjusting the air pressure (fig. A)
The pressure available at the air hose can be adjusted to the pressure rating of the tool or accessory to be connected to this unit.

- Pull out the adjustment knob (4).
- Adjust the air pressure by turning the knob.
  The air pressure can be read from the gauge (3).
  - To increase the air pressure, turn the knob into the clockwise direction.
  - To decrease the air pressure, turn the knob into the anticlockwise direction.
- Push the knob in the locking position when the required pressure has been set.



Always check the maximum pressure rating of the tool or accessory to be connected to the unit.

Instructions for use



Always observe the safety instructions and applicable regulations.

Putting the unit into operation

- Check the pump oil level.
- Ensure that the tank is drained properly.
- Check that the safety valves are functioning properly.
- Connect the air hose to the unit and adjust the air pressure.
- Switch on the unit.
- Allow the unit to build up pressure. The motor automatically stops running as soon as the cut-out pressure has been reached.
- The motor automatically starts running as soon as the tank pressure drops below the cut-out pressure.

Putting the unit out of operation
- Switch off the unit.
- Allow the unit to cool down.
- Shut the air pressure adjustment knob and disconnect the air hose.
- Drain the tank.

Switching on and off (fig. B)
- To switch the unit on, turn the switch (1) into position I.
- To switch the unit off, turn the switch (1) into position 0.



Always switch off the unit before uplugging.

Motor thermal overload (fig. C)
The unit has a thermal overload protector: in case of motor overheat, the power supply to the motor will be cut off.
- When the thermal overload engages, switch the unit off and wait for the motor to cool down.
- Press the thermal overload reset button (7) firmly until a click is heard.
- Switch the unit on. The unit is ready again for operation.

Optional accessories
Depending on the application, the following accessories may be required:
- An air-line filter for removal of moisture and oil vapor in compressed air.
- An in-line lubricator to prolong the life of air tools.

Consult your dealer for further information on the appropriate accessories.

Maintenance

Your DEWALT Power Tool has been designed to operate over a long period of time with a minimum of maintenance. Continuous satisfactory operation depends upon proper tool care and regular cleaning.

- As a precaution regularly check for the following conditions:
  - leaks to the tank
  - leaks to the oil system
  - unusual noise or vibration to the running motor

Draining the tank (fig. D)
Before fitting an air hose or performing any maintenance, or when putting the unit out of operation, the tank must be drained.
- Lift the unit to provide access to the drain valve.
- Take hold of the drain valve lever (8) and slowly rotate the lever so as to gradually bleed air from the tank.
- When the pressure is at 0.7 bar, turn the valve into the fully open position.
- Hold the unit at an angle of approx. 10° to remove any moisture or dirt out of the tank.
- Check whether the tank pressure gauge reads 0 bar to be sure the pressure is off the tank.
- Close the drain valve.

Changing the pump oil (fig. C)
At first use, the pump oil must be changed after 50 hours of operation. Thereafter, the pump oil must be changed every 200 hours or at least at a 3 month interval.
- Place a suitable container under the drain plug (9).
- Remove the dipstick (6).
- Remove the drain plug.
- Allow ample time for the oil to drain. Hold the unit at an angle of approx. 10° to help the oil flow towards the drain plug.
- After the oil has been drained, re-install the drain plug.
- Fill the reservoir.
- Re-install the dipstick.

Checking the oil level (fig. E)
The oil level must be checked on a daily basis.
- Remove the dipstick (6).
- Wipe the oil off the dipstick.
- Re-install the dipstick for a few seconds to have the oil collect on the dipstick.
- Remove the dipstick to check the oil level. The oil level is correct if the collected oil is between the markings (10).
- If the oil level is below the lower marking, add extra oil.

Checking the air filter (fig. C)
The air filter must be checked on a weekly basis. After 200 hours the air filter must be replaced.
- Remove the filter (11) from the pump head.
- Separate the filter body into two halves.

- If the element is dirty, clean it with dry air. If in doubt, replace the element.
- Re-assemble the filter body.
- Fit the filter to the pump head. Tighten the filter hand-tight.

Checking the safety relief valve operation (fig. B)

The safety relief valve must be checked on a monthly basis.

- Ensure that the pressure is off the tank.
- Take hold of the wire ring (12) on the safety valve.
- Pull the ring a few times to ensure the plunger moves in and out.



Cleaning

Keep the ventilation slots clear and regularly clean the housing with a soft cloth.



Unwanted tools and the environment

Take your tool to an authorized DEWALT repair agent where it will be disposed of in an environmentally safe way.

GUARANTEE

• 30 DAY NO RISK SATISFACTION GUARANTEE •

If you are not completely satisfied with the performance of your DEWALT tool, simply return it within 30 days, complete as purchased, to the point of purchase, for a full refund or exchange. Proof of purchase must be produced.

• ONE YEAR FREE SERVICE CONTRACT •

If you need maintenance or service for your DEWALT tool, in the 12 months following purchase, it will be undertaken free of charge at an authorized DEWALT repair agent. Proof of purchase must be produced. Includes labour and spare parts for Power Tools. Excludes accessories.

• ONE YEAR FULL WARRANTY •

If your DEWALT product becomes defective due to faulty materials or workmanship within 12 months from the date of purchase, we guarantee to replace all defective parts free of charge or, at our discretion, replace the unit free of charge provided that:

- The product has not been misused.
- Repairs have not been attempted by unauthorized persons.
- Proof of purchase date is produced.

This guarantee is offered as an extra benefit and is additional to consumers statutory rights.

For the location of your nearest authorized DEWALT repair agent, please use the appropriate telephone number on the back of this manual. Alternatively, a list of authorized DEWALT repair agents and full details on our after-sales service are available on the Internet at **www.2helpU.com**.

COMPRESOR DE AIRE D55155

¡Enhorabuena!

Usted ha optado por una herramienta DEWALT. Muchos años de experiencia y una gran asiduidad en el desarrollo y la innovación de sus productos han convertido DEWALT en un socio muy fiable para el usuario profesional.

Características técnicas

		D55155
Voltaje	V	230
Potencia absorbida	W	1.100
Velocidad en vacío	min^{-1}	2.850
Corriente nominal	A	15
Dirección de rotación		en sentido de las agujas del reloj
Clase de protección eléctrica		I
Grado de protección		IP23
Volumen del tanque	l	15
Desplazamiento del aire	l/min	190
Entrega de aire liberado	l/min	120 (a 6 bar)
Presión de operación	bar	8
Presión máxima	bar	9
Conexión del manguito		
tipo		Acoplamiento rápido de seguridad (ISO 4414)
tamaño		R 1/4"
Lubricante		aceite sintético
Peso	kg	27,7

Fusibles	
Herramientas 230 V:	10 A

En el presente manual figuran los pictogramas siguientes:



Indica peligro de lesiones, de accidentes mortales o de averías en la herramienta en caso de no respeto de las instrucciones en este manual.



Indica tensión eléctrica.

Declaración CE de conformidad

CE

D55155

DEWALT certifica que estas herramientas eléctricas han sido construidas de acuerdo a las normas siguientes: 98/37/CEE, 89/336/CEE, 73/23/CEE, 2000/14/EC, EN 55014-1, EN 55014-2, EN 1012-2, EN 60204-1, EN 61000-3-2 & EN 61000-3-3.

Para información más detallada, contacte a DEWALT, véase abajo o consulte el dorso de este manual.

Nivel de la presión acústica según 2000/14/EC:

		D55155
L_{pA} (presión acústica)	dB(A)*	81
L_{WA} (potencia acústica)	dB(A)	89
L_{WA} (potencia acústica garantizada)**	dB(A)	99

* al oído del usuario

** TÜV Rheinland, 2000/14/EC - Annex VI

Director Engineering and Product Development
Horst Großmann



DEWALT, Richard-Klinger-Straße 40,
D-65510, Idstein, Alemania

TÜV Rheinland
Product safety GmbH
Taubenholzweg
D-51105 Köln
Germany

Instrucciones de seguridad

Al utilizar herramientas eléctricas, observe las reglas de seguridad en vigor en su país, a fin de reducir el riesgo de descarga eléctrica, de lesiones y de incendio.
Lea completamente este manual antes de utilizar la herramienta.
Mantenga a mano este manual para consultas posteriores.

Generalidades

1 **Mantenga limpia el área de trabajo.**
Un área o un banco de trabajo en desorden aumentan el riesgo de accidentes.

2 **Tenga en cuenta el entorno del área de trabajo.**
No exponga herramientas a la lluvia. No utilice la herramienta en ambientes húmedos o mojados. Procure que el área de trabajo esté bien iluminada. No utilice la herramienta donde exista riesgo de incendio o explosión, i.e. en la proximidad de líquidos o gases inflamables.

3 **Mantenga alejados a los niños.**
No permita que niños, otras personas o animales se acerquen al área de trabajo ni toquen la herramienta o el cable de corriente.

4 **Vista ropa de trabajo apropiada.**
No lleve vestidos anchos ni joyas. Estos podrían ser atrapados por piezas en movimiento. Si tiene el pelo largo, manténgalo recogido y cubierto. Cuando trabaje en ambientes externos utilice preferentemente guantes y calzado antideslizante apropiados.

5 **Protección personal**
Utilice siempre gafas de protección. Utilice una mascarilla si el trabajo ejecutado produce polvo u otro tipo de partículas que puedan ser inhaladas. Si esas partículas están a una temperatura considerablemetne caliente utilice también un delantal de trabajo. Utilice elementos de protección auditiva siempre que el nivel de sonido ambiental resulte molesto, i.e. si la presión acústica excede de los 85 dB(A) indicados en este manual.

6 **Protéjase contra las descargas eléctricas.**
Evite el contacto del cuerpo con las superficies conectadas a tierra (i.e. tuberías, radiadores, cocinas eléctricas y refrigeradores).
Para aplicaciones de uso extremas (i.i. humedad elevada, formación de polvo metálico, etc.), se puede mejorar la seguridad eléctrica intercalando un transformador de separación o un disyuntor con derivación a tierra (FI).

7 **No intente realizar demasiadas cosas al mismo tiempo**
Mantenga un apoyo firme sobre el suelo y conserve el equilibrio en todo momento.

8 **Esté siempre alerta.**
Concéntrese en lo que esté haciendo. Use el sentido común. No maneje la herramienta cuando esté cansado.

9 **Sujete bien la pieza de trabajo.**
Utilice abrazaderas o un torno para sujetar la pieza de trabajo. Es más seguro que sujetarla con la mano y le permite utilizar ambas manos para manejar la herramienta.

10 **Conecte los accesorios para la extracción de polvo.**
Si se suministran adaptadores para la conexión de accesorios extractores y para el almacenamiento del polvo, asegúrese de que conectarlos y utilizarlos adecuadamente.

11 **Retire las llaves de ajuste y la llave inglesa.**
Antes de poner la herramienta en marcha, asegúrese de que las llaves y utensilios de reglaje se hayan retirado.

12 **Cables alargadores**
Compruebe que el cable alargador no presente despecfectos antes de utilizarlo. Al utilizar las herramientas en exteriores, utilice exclusivamente aquellos cables prolongadores diseñados para estas condiciones.

13 **Utilice la herramienta adecuada.**
En este manual, se indica para qué uso está destinada cada herramienta. No utilice herramientas o dispositivos acoplables de baja potencia para ejecutar trabajos pesados.
La herramienta funcionará mejor y con mayor seguridad si se utiliza de acuerdo con sus características técnicas. No fuerce la herramienta.
Atención! El uso de otros accesorios, adaptadores, o la propia utilización de la herramienta en cualquier forma que no sea la recomendada en este manual de instrucciones puede presentar riesgo de lesiones a los usuarios.

14 Compruebe que no haya piezas averiadas.
Antes de utilizarla, compruebe cuidadosamente que la herramienta y el cable de corriente no presenten desperfectos. Compruebe que no existan piezas móviles mal alineadas o atascadas, piezas quebradas, protectores o interruptores dañados e interruptores o cualquier otro condicionante que pueda afectar al funcionamiento correcto de la herramienta. Asegúrese de que la herramienta puede funcionar adecuadamente y cumplir con el cometido para el que ha sido diseñada. No use la herramienta si hay alguna pieza defectuosa o averiada. No utilice la herramienta si no es posible apagar y encender el interruptor. Encargue al servicio técnico autorizado que repare o sustituya las piezas defectuosas o averiadas. Jamás intente repararla usted mismo.

15 Desconecte la herramienta.
Desconecte la herramienta y no la pierda de vista hasta que haya dejado de funcionar completamente. Desenchufe la herramienta cuando no la esté utilizando, antes de sustituir piezas, accesorios o acoplamientos, y antes de efectuar revisiones.

16 Evite ponerla en funcionamiento involuntariamente.
Asegúrese de que la herramienta esté apagada cuando la enchufe.

17 No someta el cable de alimentación a presión innecesaria.
Nunca tire del cable para desconectarlo del enchufe. Proteja el cable de las fuentes de calor, del aceite y de las aristas vivas.

18 Guarde las herramientas que no utilice.
Las herramientas eléctricas que no se utilizen deben estar guardadas en un lugar seco, cerrado y fuera del alcance de los niños.

19 Tenga cuidado al realizar labores de mantenimiento.
Mantenga sus herramientas afiladas y limpias para trabajar mejor y de forma más segura. Siga las instrucciones de mantenimiento y sustitución de accesorios. Mantenga los mandos y conmutadores secos, limpios y libres de aceite y grasa.

20 Reparaciones
Esta herramienta eléctrica cumple con las reglas de seguridad en vigor. Haga reparar su herramienta en Centros de Servicio DEWALT. Las reparaciones deben llevarse a cabo por personal cualificado, utilizando piezas de recambio originales. Caso contrario podría provocar situaciones de riesgo considerable para el usuario.

Instrucciones adicionales de seguridad para el compresor de aire

- El tanque ha sido diseñado para soportar las presiones específicas de operación No realice ajustes o sustituciones de piezas que alteren las presiones de operación ajustadas en fábrica.
- Siga firmemente las instrucciones sobre el purgado del tanque. Si no se tienen en cuenta las instrucciones de purgado o si no se efectúa adecuadamente el purgado del tanque se producirá su debilitamiento lo que, a la larga, se traducirá en fugas, creándose una situación de peligro.
- Si se produce una fuga en el tanque, desenchufe inmediatamente la unidad y no la vuelva a poner en marcha hasta que no haya sido reparada por un técnico cualificado.
- Compruebe siempre las características nominales de las herramientas que se vayan a utilizar con esta unidad. Siga las recomendaciones del fabricante y no supere el nivel máximo de presión permitido.
- No supere nunca el nivel máximo de presión permitido de los neumáticos y otros accesorios que se puedan inflar con esta unidad.
- No trate de inflar accesorios de baja presión tales como juguetes de niños, balones de fútbol, etc.
- Coloque la unidad en zona despejada lejos de obstáculos que pudieran restringir el flujo de aire fresco a las aberturas de ventilación.
- No coloque objetos apoyados contra la unidad o en su parte superior.
- Utilice la unidad en lugares secos únicamente.
- Si resulta posible, opere siempre con la unidad en una zona bien ventilada libre de materiales combustibles o vapores de disolvente. Cuando el trabajo consista en pintar a pistola con materiales combustibles, asegúrese de colocar la unidad contra el viento lejos de la zona donde se aplica el spray.
- Durante su utilización, algunas piezas de la unidad como el cabezal de la bomba o el tubo de salida pueden llegar a calentarse mucho. La unidad permanecerá caliente durante varios minutos después de su funcionamiento. No toque las piezas de metal expuestas de la unidad durante o inmediatamente después de su funcionamiento.

- No mueva la unidad mientras esté en marcha.
- No se sitúe encima de la unidad.
- No use el aire comprimido para lavar ropa.
- **Atención!** El aire comprimido no es sano de respirar
- Los materiales aplicados a pistola como los productos de pintura pueden contener sustancias perjudiciales que causen riesgos a la salud. Use siempre un respirador adecuado cuando el trabajo consista en rociar materiales con pistola. Compruebe también, consultando los requisitos, que son aplicables para los materiales que se van a rociar con pistola.
- Use siempre gafas de seguridad con escudos laterales cuando utilice la unidad.
- No apunte nunca el chorro de aire a la gente o a los animales. El aire comprimido puede dañar la piel expuesta y puede propulsar partículas sueltas y pequeños objetos a gran velocidad produciendo graves lesiones.
- Antes de realizar labores de mantenimiento o acoplar herramientas y accesorios, apague la unidad, sangre la presión del manguito de aire y del tanque y desenchufe la unidad.

En la herramienta se indican los siguientes pictogramas:



Use protección acústica



Nivel de sonido garantizado



Presión máxima



Volumen del tanque



Desplazamiento del aire



Entrega de aire liberado



Aviso de temperatura caliente



No toque las piezas calientes del equipo



No se sitúe encima de la unidad



Purgue el tanque



Manómetro del tanque



Pomo de ajuste de la presión de aire



Manómetro



Antes de usar, leer el manual de instrucciones



Aviso de uso seguro

Verificación del contenido del embalaje

El paquete contiene:

1 Compresor de aire
1 Botella de aceite sintético del compresor
1 Manual de instrucciones
1 Dibujo despiezado

- Compruebe si la herramienta, piezas o accesorios han sufrido algún daño durante el transporte.
- Tómese el tiempo necesario para leer y comprender este manual antes de utilizar la herramienta.

Descripción (fig. A)

Su compresor de aire D55155 ha sido diseñado para la producción y suministro de aire comprimido en trabajos profesionales.

1 Interruptor de marcha/parada
2 Conector de manguito
3 Manómetro
4 Pomo de ajuste de la presión de aire
5 Manómetro del tanque
6 Varilla de medición del nivel de aceite

Seguridad eléctrica

El motor eléctrico ha sido diseñado para un solo voltaje. Compruebe siempre que el voltaje de la red corresponde al valor indicado en la placa de características.



Su herramienta DEWALT tiene doble aislamiento, conforme a la norma EN 50144; por consiguiente, no se requiere conexión a tierra.

Sustitución de cable o enchufe

Al sustituir el cable o el enchufe hágalo con sumo cuidado: un enchufe con conectores de cobre desprotegidos es peligroso si se conecta a una toma de corriente activa.

Utilización de un cable de prolongación

En caso de que sea necesario utilizar un cable de prolongación, deberá ser un cable de prolongación aprobado, adecuado para la potencia de esta herramienta (véanse las características técnicas). La sección mínima de conductor es de 1,5 mm^2. Si utiliza un carrete de cable, desenrolle siempre el cable completamente.

Montaje y ajustes



Desenchufe la herramienta antes de proceder con el montaje y los ajustes.

Colocación y desmontaje de un manguito de aire (fig. A)

La unidad está equipada con 2 conectores de manguitos de aire.

Colocación

- Empuje el extremo macho del manguito de aire dentro del conector (2).
- Compruebe si el manguito ha sido conectado adecuadamente.

Desmontar

- Empuje el extremo macho del manguito de aire un poco más dentro del conector (2).
- Empuje hacia dentro el collarín del conector.
- Retire el manguito de aire extrayendo el extremo macho del conector.
- Suelte el collarín.



Antes de colocar o retirar un manguito de aire, asegúrese siempre de que el tanque no tiene presión.

Ajuste de la presión de aire (fig. A)

La presión disponible en el manguito de aire se puede regular al valor nominal de presión de la herramienta o accesorio que se va a conectar a esta unidad.

- Tire del pomo de regulación (4).
- Regule la presión de aire girando el pomo. La presión de aire se puede leer en el manómetro (3).
  - Para aumentar la presión de aire, gire el pomo en la dirección de las agujas del reloj.
  - Para disminuir la presión de aire, gire el pomo en dirección contraria a las agujas del reloj.
- Cuando se haya ajustado la presión al nivel requerido, empuje el pomo para que vuelva a su posición de bloqueo.



Compruebe siempre el nivel de presión máxima de la herramienta o accesorio que se vaya a conectar a la unidad.

Instrucciones para el uso



Respete siempre las instrucciones de seguridad y las normas de aplicación.

Puesta en marcha de la unidad

- Compruebe el nivel de aceite de la bomba.
- Asegúrese de que el tanque está purgado adecuadamente.
- Compruebe que las válvulas de seguridad funcionan adecuadamente.
- Conecte el manguito de aire a la unidad y regule la presión del aire.
- Encienda la máquina.
- Deje que se presurice la unidad. El motor deja de marchar automáticamente cuando se alcanza la presión de corte.
- El motor comienza a funcionar automáticamente tan pronto como la presión en el tanque cae por debajo de la presión de corte.

Puesta de la unidad fuera de operación
- Apague la máquina.
- Deje que se enfríe la unidad.
- Cierre el pomo de ajuste de la presión de aire y desconecte el manguito.
- Purgue el tanque.

Encender y apagar (fig. B)
- Para encender la unidad, coloque el interruptor (1) en la posición I.
- Para apagar la unidad, coloque el interruptor (1) en la posición 0.



Apague siempre la unidad antes de desconectarla.

Sobrecarga térmica del motor (fig. C)
La unidad dispone de un protector contra la sobrecarga térmica. en caso de sobrecalentamiento del motor, se cortará el suministro de energía al mismo.
- Cuando el protector de sobrecarga térmica engancha, apaga la unidad y espera a que el motor se enfríe.
- Presione con firmeza el botón de restablecimiento por sobrecarga térmica (7) hasta escuchar un clic.
- Encienda la máquina. La unidad está de nuevo lista para funcionar.

Accesorios opcionales
Dependiendo de los trabajos que se vayan a realizar, se pueden necesitar los accesorios siguientes:
- Un filtro de conducto de aire para eliminar la humedad y el vapor de aceite en el aire comprimido.
- Un lubricador en conducto para prolongar la vida de las herramientas neumáticas.

Consulte a su proveedor si desea información más detallada sobre los accesorios apropiados.

Mantenimiento

Su herramienta eléctrica DEWALT ha sido diseñada para funcionar mucho tiempo con un mínimo de mantenimiento. El funcionamiento satisfactorio depende del buen cuidado de la herramienta y de una limpieza frecuente.
- Como medida de precaución, compruebe periódicamente las condiciones siguientes:
  - fugas en el tanque
  - fugas en el sistema lubricante
  - ruidos o vibraciones anómalas en la marcha del motor

Purgado del tanque (fig. D)
Antes de colocar un manguito de aire o de realizar labores de mantenimiento, o cuando se ponga la unidad fuera de operación, se deberá purgar el tanque.
- Levante la unidad para tener acceso a la válvula de drenaje.
- Agarre la palanca de la válvula de purga (8) y gire, lentamente, la palanca hasta sangrar gradualmente el aire del tanque.
- Cuando la presión sea 0,7 bar, gire la válvula a su posición totalmente abierta.
- Mantenga la unidad a un ángulo de aproximadamente 10° para eliminar toda la suciedad o humedad del tanque.
- Compruebe que el manómetro del tanque marca 0 bares asegurándose así de que no hay presión en el mismo.
- Cierre la válvula de purgado.

Cambio del aceite de la bomba (fig. C)
Al usarse por primera vez, el aceite debe cambiarse después de 50 horas de operación. A partir de aquí, el aceite de la bomba se cambiará cada 200 horas o a intervalos de 3 meses, como mínimo.
- Coloque un contenedor adecuado debajo del tapón de vaciado (9).
- Retire la varilla medidora (6).
- Quite el tapón de vaciado.
- Deje tiempo suficiente para que salga todo el aceite. Mantenga la unidad en un ángulo de aproximadamente 10° para ayudar a que el aceite fluya hacia el tapón de vaciado-
- Después de que haya salido todo el aceite, vuelva a colocar el tapón de vaciado.
- Llene el depósito.
- Vuelva a poner la varilla medidora de aceite.

Comprobación del nivel de aceite (fig. E)
El nivel de aceite debe comprobarse a diario.
- Retire la varilla medidora (6).
- Limpie de aceite la varilla medidora.

- Vuelva a meter la varilla medidora para que se recoja aceite en la misma.
- Saque de nuevo la varilla y compruebe el nivel de aciete. El nivel de aceite será correcto si el aceite recogido en la varilla está entre las marcas (10).
- Si el nivel de aceite estuviera por debajo de la marca inferior, añada aceite.

Comprobación del filtro de aire (fig. C)

El filtro de aire debe comprobarse cada semana.
El filtro de aire debe cambiarse después de 200 horas.

- Saque el filtro (11) del cabezal de la bomba.
- Separe el cuerpo del filtro en dos mitades.
- Si el elemento está sucio, límpielo con aire seco. En caso de duda, sustituya el elemento filtrante.
- Vuelva a montar el cuerpo del filtro.
- Fije el filtro al cabezal de la bomba. Apriete a mano el filtro.

Comprobación del funcionamiento de la válvula de alivio (fig. B)

La válvula de alivio debe comprobarse mensualmente.

- Asegúrese de que no hay presión en el tanque.
- Agarre el anillo de alambre (12) de la válvula de seguridad.
- Tire del anillo unas pocas veces para asegurarse de que el pistón de faldilla se mueve hacia dentro y afuera.



Limpieza

Evite que se obturen las ranuras de ventilación y limpie el exterior con regularidad utilizando un paño suave.



Herramientas desechadas y el medio ambiente

Lleve la herramienta vieja a un Centro de Servicio DEWALT, donde será eliminada sin efectos perjudiciales para el medio ambiente.

GARANTÍA

• 30 DÍAS DE SATISFACCIÓN COMPLETA •

Si no queda totalmente satisfecho con su herramienta DEWALT, contacte con su Centro de Servicio DEWALT. Presente su reclamación, juntamente con la máquina completa, así como la factura de compra y le será presentada la mejor solución.

• UN AÑO DE SERVICIO GRATUITO •

Si necesita mantenimiento o servicio técnico para su herramienta DEWALT en los 12 meses siguientes a la compra, podrá obtenerlos gratuitamente en un Centro de Servicio DEWALT. Para ello es imprescindible presentar la prueba de compra. Incluye mano de obra y piezas para las Herramientas Eléctricas. No se incluye los accesorios.

• UN AÑO DE GARANTÍA •

Si su producto DEWALT presenta algún defecto debido a fallos de materiales o mano de obra en los 12 meses siguientes a la fecha de compra, le garantizamos la sustitución gratuita de todas las piezas defectuosas siempre y cuando:

- El producto no haya sido utilizado inadecuadamente.
- No se haya intentado su reparación por parte de una persona no autorizada.
- Se presente la prueba de compra.

Para la localización del Centro de Servicio DEWALT más cercano, consulte el dorso de este manual. Como alternativa, hay disponible en Internet una lista de Centros de Servicio DEWALT e información completa sobre nuestro servicio postventa en **www.2helpU.com**.

COMPRESSEUR D'AIR D55155

Félicitations!

Vous avez choisi un outil DEWALT. Depuis de nombreuses années, DEWALT produit des outils électriques adaptés aux exigences des utilisateurs professionnels.

Caractéristiques techniques

		D55155
Tension	V	230
Puissance absorbée	W	1.100
Vitesse à vide	min^{-1}	2.850
Courant	A	15
Sens de rotation		dans le sens des aiguilles d'une montre
Classe de protection électrique		I
Degré de protection		IP23
Volume du réservoir	l	15
Déplacement de l'air	l/min	190
Fourniture d'air libre	l/min	120 (à 6 bar)
Pression de travail	bar	8
Pression maximale	bar	9
Raccord de tuyau		
type		Raccord de sécurité rapide (ISO 4414)
taille		R 1/4"
Lubrifiant		huile synthétique
Poids	kg	27,7

Fusible:	
Outils 230 V	10 A

Les symboles suivants sont utilisés dans le présent manuel:



En cas de non-respect des instructions dans le présent manuel, il y a risque de blessure, danger de mort ou possibilité de dégradation de l'outil.



Dénote la présence de tension électrique.

Déclaration CE de conformité

CE

D55155

DEWALT déclare que ces outils ont été mis au point en conformité avec les normes 98/37/CEE, 89/336/CEE, 73/23/CEE, 2000/14/EC, EN 55014-1, EN 55014-2, EN 1012-2, EN 60204-1, EN 61000-3-2 & EN 61000-3-3.

Pour de plus amples informations, contacter DEWALT à l'adresse ci-dessous ou se reporter au dos de ce manuel.

Niveau de pression acoustique suivant 2000/14/EC :

		D55155
L_{pA} (pression acoustique)	dB(A)*	81
L_{WA} (puissance acoustique)	dB(A)	89
L_{WA} (puissance acoustique garantie)**	dB(A)	99

* à l'oreille de l'opérateur

** TÜV Rheinland, 2000/14/EC - Annex VI

Directeur de développement produits
Horst Großmann



DEWALT, Richard-Klinger-Straße 40,
D-65510, Idstein, Allemagne

TÜV Rheinland
Product safety GmbH
Taubenholzweg
D-51105 Köln
Germany

Consignes de sécurité

Afin de réduire le risque d'électrocution, de blessure et d'incendie lors de l'utilisation d'outils électriques stationnaires, respectez toujours les consignes de sécurité en vigueur dans votre pays.
Lire et observer attentivement les instructions contenues dans ce manuel avant d'utiliser l'outil. Conserver ce manuel pour s'y reporter à l'avenir.

Généralités

1 **Tenir votre aire de travail propre et bien rangée**
Le désordre augmente les risques d'accident.

2 **Tenir compte des conditions ambiantes**
Ne pas exposer l'outil à la pluie. Ne pas exposer l'outil à l'humidité. Veiller à ce que l'aire de travail soit bien éclairée (250 - 300 Lux). Ne pas utiliser l'outil s'il existe un risque d'incendie ou d'explosion, par exemple en présence de liquides ou de gaz inflammables.

3 **Tenir les enfants éloignés**
Ne pas laisser les enfants, les visiteurs ou les animaux s'approcher de l'aire de travail ou toucher l'outil ou le câble d'alimentation.

4 **Porter des vêtements de travail appropriés**
Ne pas porter de vêtements flottants ni de bijoux. Ils pourraient être happés par les pièces en mouvement. Le cas échéant, porter une coiffe convenable retenant les cheveux longs. Lorsque le travail s'effectue à l'extérieur, porter de préférence des gants adéquats et des chaussures antidérapantes.

5 **Protections**
Porter en permanence des lunettes de protection. Porter un masque anti-poussière si le travail exécuté produit de la poussière ou des particules volantes. Si ces particules peuvent être extrêmement chaudes, porter également un tablier résistant à la chaleur. Porter une protection acoustique si le niveau sonore semble inconfortable, par ex. si la pression acoustique indiquée dans ce manuel dépasse les 85 dB(A).

6 **Attention aux décharges électriques**
Eviter le contact corporel avec des éléments ou surfaces reliés à la masse, (par exemple tuyaux, radiateurs, cuisinières électriques et réfrigérateurs).
Dans des conditions de travail extrêmes (par exemple : humidité élevée, production de limaille, etc.), la sécurité électrique peut être améliorée en insérant un transformateur d'isolement ou un disjoncteur différentiel (FI).

7 **Adopter une position confortable**
Conserver en permanence son équilibre et les deux pieds à terre.

8 **Faire preuve de vigilance**
Observer votre travail. Faire preuve de bon sens. Ne pas utiliser l'outil lorsque l'on est fatigué.

9 **Bien fixer la pièce à travailler**
Pour plus de sécurité, fixer la pièce à travailler avec un dispositif de serrage ou un étau. Ainsi, vous aurez les deux mains libres pour manier l'outil.

10 **Brancher le dispositif anti-poussières.**
Si vous disposez de systèmes pour brancher les dispositifs d'extraction et d'aspiration de poussière, s'assurer qu'ils sont bien branchés et qu'ils fonctionnent correctement.

11 **Enlever les clés de réglage**
Avant de mettre l'outil en marche, vérifier toujours si les clés et outils de réglage ont été retirés.

12 **Rallonges**
Vérifier la rallonge avant de l'utiliser et la remplacer si elle est endommagée. Pour utiliser cet outil à l'extérieur, n'utiliser que des rallonges prévues à cet effet et portant une inscription adéquate.

13 **Utiliser l'outil adéquat**
Le domaine d'utilisation de l'outil est décrit dans le présent manuel. Ne pas forcer sur des outils ou des accessoires de trop petite taille pour exécuter des travaux lourds. Ne pas utiliser des outils à des fins et pour des travaux pour lesquels ils n'ont pas été conçus. Ne pas forcer sur l'outil.
Attention ! L'utilisation d'accessoires ou la réalisation de travaux autres que ceux recommandés dans ce manuel pourrait entraîner un risque de blessure corporelle.

14 **Contrôler si l'outil est endommagé**
Avant toute utilisation, s'assurer que l'outil et le câble d'alimentation ne sont pas endommagés. Vérifier l'alignement des pièces en mouvement, leur prise et toute rupture de pièces, tout endommagement des protections et des interrupteurs et toutes autres conditions pouvant affecter le fonctionnement de l'outil.

Veiller à ce que l'outil fonctionne correctement et qu'il exécute les tâches pour lesquelles il est conçu. Ne pas utiliser l'outil si une pièce est défectueuse. Ne pas utiliser l'outil si l'interrupteur marche/arrêt ne fonctionne pas. Faire remplacer toute pièce endommagée par un agent DEWALT agréé. Ne jamais essayer de le réparer soi-même.

15 Pour débrancher l'outil
Eteindre l'outil puis attendre qu'il s'arrête complètement avant de le laisser sans surveillance. Débrancher l'outil lorsqu'il n'est pas utilisé, avant de changer toute pièce ou tout accessoire et avant de procéder à l'entretien.

16 Pour éviter tout démarrage involontaire
S'assurer que l'outil est en position d'arrêt avant de le brancher.

17 Préserver le câble d'alimentation
Ne jamais tirer sur le câble pour le débrancher. Préserver le câble de la chaleur, de l'huile et des arêtes vives.

18 Ranger vos outils dans un endroit sûr
Ranger les outils non utilisés dans un endroit sec, fermé à clé et hors de portée des enfants.

19 Entretenir vos outils avec soin
Garder les outils en bon état et propres afin d'assurer des conditions de travail optimales et sûres. Observer les instructions d'entretien et de changement d'accessoires. Maintenir les poignées et les interrupteurs secs, propres et exempts d'huile et de graisse.

20 Réparations
Cet outil est conforme aux consignes de sécurité en vigueur. Faire réparer l'outil par un agent de réparation DEWALT agréé. Les réparations ne devront être effectuées que par des personnes qualifiées utilisant des pièces de rechange d'origine. Dans le cas contraire, cela pourrait être très dangereux pour l'utilisateur.

Consignes de sécurité supplémentaires pour les compresseurs à air

- Le réservoir a été conçu pour supporter des pressions de travail spécifiques. Ne procédez à aucun réglage ni à aucun remplacement de pièces qui pourraient modifier les pressions de travail paramétrées.
- Suivez attentivement les consignes de vidange du réservoir. Procédez exactement comme indiqué pour la vidange ; une mauvaise vidange du réservoir pourrait entraîner un affaiblissement du réservoir et l'apparition de fuites, qui pourraient être dangereuses.
- Si vous constatez une fuite sur le réservoir, éteignez immédiatement l'installation et ne la faites fonctionner à nouveau qu'après qu'elle ait été réparée par un technicien qualifié.
- Vérifiez toujours la pression des outils à utiliser sur ce modèle. Suivez les recommandations des fabricants et ne dépassez pas la pression maximale autorisée.
- Ne dépassez jamais la pression maximale autorisée pour les pneus et autres accessoires gonflables du modèle.
- N'essayez pas de gonfler des accessoires à faible pression tels que des jouets d'enfants, des ballons de football, etc.
- Placez l'appareil dans une zone bien dégagée pour éviter de boucher l'arrivée d'air frais dans les orifices de ventilation.
- Ne placez pas d'objets contre ou sur l'unité.
- N'utilisez cet équipement que dans des endroits secs.
- Si possible, faites toujours fonctionner l'appareil dans un endroit bien ventilé à l'écart de tout matériau combustible ou de toute vapeur de solvants. Lorsque travail exige de vaporiser des matériaux inflammables, assurez-vous que l'appareil n'est pas dans le sens du vent et qu'il est bien éloigné de la zone de vaporisation.
- Des pièces de l'appareil, telles que la tête de la pompe et le tuyau de sortie peuvent devenir très chaud pendant l'utilisation. L'appareil reste chaud pendant plusieurs minutes après utilisation. Ne touchez pas les pièces métalliques exposées sur l'appareil ou immédiatement après fonctionnement.
- Ne déplacez pas l'appareil lorsqu'il fonctionne.
- Ne vous tenez pas debout sur l'appareil.
- N'utilisez pas d'air comprimé pour nettoyer vos vêtements.
- **Attention !** Ne respirez pas d'air comprimé ! Il peut être dangereux pour la santé.
- Les matériaux projetés comme les produits de peinture peuvent contenir des substances toxiques pour la santé.

Utilisez toujours un masque filtrant adapté lorsque vous devez vaporiser des produits. Vérifiez toujours les consignes d'utilisation applicables pour la vaporisation du produit.

- Portez toujours des lunettes de sécurité avec écran latéral lors de l'utilisation de l'appareil.
- Ne dirigez jamais le jet d'air vers des personnes ou des animaux. L'air comprimé peut provoquer des blessures sur la peau exposée et propulser des particules isolées et de petits objets à grande vitesse, et entraîner des blessures graves.
- Éteignez l'appareil, la pression de purge du tuyau d'air et du réservoir, et débranchez l'appareil avant de procéder à l'entretien ou avant de monter des outils ou des accessoires.

Les pictogrammes suivants sont illustrés sur l'outil :



Munissez d'une protection auditive



Niveau sonore garanti



Pression maximale



Volume du réservoir



Déplacement de l'air



Fourniture d'air libre



Voyant d'alarme de température élevée



Ne touchez pas les parties chaudes de l'appareil



Ne vous tenez pas debout sur l'appareil



Vidangez le réservoir



Manomètre du réservoir



Bouton de réglage de la pression de l'air



Manomètre d'air



Lire le manuel d'abord



Voyant d'utilisation sûre

Contenu de l'emballage

L'emballage contient:

1 Compresseur d'air
1 Bouteille d'huile de compresseur synthétique
1 Manuel d'instructions
1 Dessin éclaté

- Vérifier si l'outil, les pièces ou les accessoires ne présentent pas de dommages dus au transport.
- Prendre le temps de lire et de comprendre à fond le présent manuel avant de mettre votre outil en marche.

Description (fig. A)

Votre compresseur d'air D55155 a été conçu pour produire et fournir de l'air comprimé pour vos applications professionnelles.

1 Interrupteur marche/arrêt
2 Raccord du tuyau
3 Manomètre d'air
4 Bouton de réglage de la pression de l'air
5 Manomètre du réservoir
6 Jauge à huile

Sécurité électrique

Le moteur électrique a été conçu pour une seule tension. Vérifier si la tension secteur correspond à la tension indiquée sur la plaque d'identification.



Cet outil à double isolation est conforme à la norme EN 50144; un branchement à la terre n'est donc pas nécessaire.

(CH) **Toujours utiliser la fiche prescrite lors du remplacement du câble d'alimentation.**
Type 11 pour la classe II
(Isolation double) - outils
Type 12 pour la classe I
(Conducteur de terre) - outils

(CH) **En cas d'utilisation à l'extérieur, connecter les outils portatifs à un disjoncteur FI.**

Remplacement du cordon secteur ou de la fiche
Après le remplacement du cordon secteur ou de la fiche, s'en débarrasser en songeant à la sécurité car il est dangereux de réutiliser un cordon secteur ou une fiche dont les conducteurs sont dénudés.

Câbles de rallonge

Si un câble de rallonge est nécessaire, utiliser un câble de rallonge homologué adapté pour la puissance absorbée de cet outil (voir les caractéristiques techniques). La section minimum du conducteur est de 1,5 mm^2.
En cas d'utilisation d'un dévidoir, toujours dérouler le câble complètement.

Assemblage et réglage

Toujours retirer la fiche de la prise avant de procéder à l'assemblage ou au réglage.

Comment installer et démonter un tuyau d'air (fig. A).
L'appareil est muni de 2 raccords de tuyaux à air.

Raccord
- Enfoncez l'extrémité mâle du tuyau à air dans le connecteur (2).
- Vérifiez si le tuyau à air a été bien correctement branché.

Démontage
- Enfoncez l'extrémité mâle du tuyau à air dans le connecteur (2).
- Appuyez sur le collier du connecteur.
- Démontez le tuyau à air en extrayant l'embout mâle du connecteur.
- Relâchez le collier.

Avant de mettre en place ou de démonter un tuyau à air, vérifiez toujours qu'il n'y a pas de pression dans le réservoir.

Comment régler la pression d'air (fig. A).
La pression disponible dans le tuyau d'air peut être réglée à la pression indiquée pour l'outil ou l'accessoire à raccorder à l'appareil.
- Tirez vers vous le bouton de réglage (4).
- Réglez la pression de l'air en faisant tourner le bouton. Vous pouvez lire la valeur de pression d'air sur le manomètre (3).
  - Pour accroître la pression de l'air, faites tourner le bouton dans le sens des aiguilles d'une montre.
  - Pour réduire la pression de l'air, faites tourner le bouton dans le sens inverse des aiguilles d'une montre.
- Enfoncez le bouton dans la position fermée lorsque la pression nécessaire a été déterminée.

Vérifiez toujours la pression maximale autorisée de l'outil ou de l'accessoire à raccorder à l'appareil.

Mode d'emploi

Toujours respecter les consignes de sécurité et les règles en vigueur.

Comment mettre l'appareil en marche
- Contrôlez le niveau d'huile de la pompe.
- Vérifiez que le réservoir a bien été vidangé.
- Vérifiez que les robinets de sécurité fonctionnent bien correctement.
- Branchez le tuyau d'air sur l'appareil et réglez la pression de l'air.
- Allumez l'appareil.
- Laissez l'appareil produire de la pression. Le moteur s'arrête automatiquement aussi tôt que la pression de coupure a été atteinte.
- Le moteur démarre automatiquement aussi tôt que la pression du réservoir tombe au-dessous de la pression de coupure.

Comment éteindre l'appareil.
- Éteignez l'appareil.
- Laissez-le refroidir.
- Éteignez le bouton de réglage de pression de l'air et débranchez le tuyau à air.

- Vidangez le réservoir.

Mise en marche et arrêt (fig. B)
- Pour allumer l'appareil, placez l'interrupteur (1) en position I.
- Pour éteindre l'appareil, placez l'interrupteur (1) en position 0.



Arrêtez toujours l'appareil avant de le débrancher.

Surcharge thermique du moteur (fig. C).
Cet appareil est équipé d'un protecteur de surcharge thermique. En cas de surchauffe du moteur, l'alimentation électrique au moteur est coupée.
- Lorsque le protecteur de surcharge est enclenché, éteignez l'appareil et attendez que le moteur refroidisse.
- Appuyez sur le bouton de réinitialisation du protecteur de surcharge (7) fermement jusqu'à ce que vous entendiez un clic.
- Allumez l'appareil. Vous pouvez à nouveau l'utiliser.

Accessoires disponibles en option
Les accessoires suivants peuvent être nécessaires en fonction de l'application.
- Un filtre à air dans le tuyau pour éliminer la moisissure et les vapeurs d'huile de l'air comprimé.
- Un lubrificateur dans le tuyau pour prolonger la durée de vie des outils pneumatiques.

Votre revendeur pourra vous renseigner sur les accessoires qui conviennent le mieux pour votre travail.

Entretien

Votre outil DEWALT a été conçu pour durer longtemps avec un minimum d'entretien. Son fonctionnement satisfaisant dépend en large mesure d'un entretien soigneux et régulier.

- Vérifiez régulièrement les points suivants pour plus de sécurité :
  - fuites dans le réservoir
  - fuites dans le circuit d'huile
  - bruit inhabituel ou vibration lorsque le moteur est en marche.

Vidange du réservoir (fig. D).
Vous devez vidanger le réservoir avant de connecter un tuyau à air, avant toute réparation ou avant d'éteindre l'appareil.
- Soulevez l'appareil pour pouvoir accéder au robinet de purge.
- Munissez-vous du levier du robinet de purge (8) et faites-le doucement tourner pour évacuer progressivement l'air du réservoir.
- Lorsque la pression atteint 0,7 bar, placez le robinet de purge en position totalement ouverte.
- Inclinez l'appareil à environ 10° pour éliminer toute trace d'humidité ou de saleté du réservoir.
- Vérifiez toujours que le manomètre du réservoir indique bien 0 bar pour vous assurer qu'il n'y a plus de pression dans le réservoir.
- Fermez le robinet de purge.

Remplacement de l'huile de la pompe (fig. C).
Après la première utilisation, l'huile de la pompe doit être remplacée après les 50 premières heures de travail. Lors d'utilisations suivantes, elle doit être remplacée toutes les 200 heures ou au moins tous les 3 mois.
- Placez un récipient adéquat sous le robinet de purge (9).
- Enlevez la jauge d'huile (6).
- Retirez le bouchon de vidange.
- Laissez le temps à l'huile de couler entièrement. Inclinez l'appareil à environ 10° pour permettre à l'huile de s'écouler du robinet de purge.
- Lorsque l'huile a été purgée, replacez le bouchon de vidange.
- Remplissez le réservoir.
- Remontez la jauge.

Vérification du niveau de l'huile (fig. E).
Le niveau d'huile doit être vérifié tous les jours.
- Enlevez la jauge d'huile (6).
- Essuyez la marque laissée par l'huile sur la jauge.
- Replacez la jauge pendant quelques secondes pour voir à nouveau la marque d'huile sur la jauge.
- Retirez la jauge pour vérifier le niveau d'huile. Le niveau d'huile est correct si la marque laissée par l'huile coïncide avec les repères (10).
- Si le niveau d'huile est au-dessous du repère le plus bas, ajoutez de l'huile.

Vérification du filtre à air (fig. C)

Le filtre à air doit être vérifié tous les jours. Le filtre à air doit être remplacé au bout de 200 heures.

- Retirez le filtre (11) de la tête de la pompe.
- Séparez le corps du filtre en deux.
- Si la pièce est sale, nettoyez-la à l'aide d'air sec. En cas de doute, remplacez la pièce.
- Remontez le corps du filtre.
- Placez le filtre sur la tête de la pompe. Serrez le filtre manuellement.

Vérification du fonctionnement de la valve de sécurité (fig. B).

La valve de sécurité doit être vérifiée tous les mois.

- Vérifiez que le réservoir ne contient plus de pression.
- Enlevez la bague du fil (12) du robinet de sécurité.
- Tirez plusieurs fois sur la bague pour vous assurer que le plongeur entre et sort.



Nettoyage

Les fentes d'aération doivent toujours être dégagées. Nettoyer régulièrement le boîtier avec un chiffon doux.

GARANTIE

• 30 JOURS D'ENGAGEMENT SATISFACTION •

Si, pour quelque raison que ce soit, votre machine DEWALT ne vous donne pas entière satisfaction, il suffit de la retourner avec tous ses accessoires dans les 30 jours suivant son achat à votre distributeur, ou à un centre de service après-vente agréé pour un remboursement intégral ou un échange. Pour la Belgique ou le Luxembourg, retournez votre machine à DEWALT. Munissez-vous d'une preuve d'achat.

• 1 AN DE MAINTENANCE GRATUITE •

Au cas où votre machine DEWALT nécessiterait une révision ou des réparations dans les 12 mois suivant son achat, cette opération sera effectuée gratuitement dans un centre de service après-vente agréé sur présentation de la preuve d'achat. Ce service comprend pièces et main-d'oeuvre pour les machines, à l'exclusion des accessoires.

• 1 AN DE GARANTIE •

Au cas où votre machine DEWALT présenterait un défaut de fabrication dans les 12 premiers mois suivant son achat, nous garantissons le remplacement sans frais de toutes les pièces défectueuses ou de l'unité entière, et ce à notre discrétion, à condition que:

- la machine ait été utilisée correctement
- aucune personne non qualifiée n'ait tenté de réparer la machine
- la preuve d'achat portant la date d'acquisition soit fournie.

Pour obtenir l'adresse du distributeur DEWALT ou du centre de service après-vente agréé le plus proche, appeler le numéro dans la liste figurant au dos du manuel. Comme alternative, une liste de centres de service après-vente DEWALT agréés et des renseignements plus détaillés sur le service après-vente sont disponibles sur l'Internet (**www.2helpU.com**).

COMPRESSORE D'ARIA D55155

Congratulazioni!

Siete entrati in possesso di un utensile DEWALT. Anni di esperienza, continui miglioramenti ed innovazioni tecnologiche fanno dei prodotti DEWALT uno degli strumenti più affidabili per l'utilizzatore professionale.

Dati tecnici

		D55155
Tensione	V	230
Potenza assorbita	W	1.100
Velocità a vuoto	min^{-1}	2.850
Corrente	A	15
Direzione di rotazione		oraria
Categoria di protezione elettrica		I
Livello di protezione		IP23
Volume del serbatoio	l	15
Pressione dell'aria	l/min	190
Mandata diretta dell'aria	l/min	120 (a 6 bar)
Pressione operativa	bar	8
Pressione max.	bar	9
Attacco della manica		
tipo		attacco rapido di sicurezza (ISO 4414)
dimensioni		R 1/4"
Lubrificante		olio sintetico
Peso	kg	27,7

Fusibili:	
Modelli da 230 V	10 A

I seguenti simboli vengono usati nel presente manuale:



Indica rischio di infortunio, pericolo di morte o danno all'apparecchio qualora non ci si attenga alle istruzioni contenute nel presente manuale.



Indica pericolo di scossa elettrica.

Dichiarazione CE di conformità

CE

D55155

DEWALT dichiara che gli elettroutensili sono stati costruiti in conformità alle norme: 98/37/CEE, 89/336/CEE, 73/23/CEE, 2000/14/EC, EN 55014-1, EN 55014-2, EN 1012-2, EN 60204-1, EN 61000-3-2 & EN 61000-3-3.

Per ulteriori informazioni, contattare DEWALT nel indirizzo qui sotto o consultare il retro del presente manuale.

Livello di rumorosità secondo 2000/14/EC:

		D55155
L_{pA} (rumorosità)	dB(A)*	81
L_{WA} (potenza sonora)	dB(A)	89
L_{WA} (potenza sonora garantita)**	dB(A)	99

* all'orecchio dell'operatore

** TÜV Rheinland, 2000/14/EC - Annex VI

Direttore ricerca e sviluppo
Horst Großmann



DEWALT, Richard-Klinger-Straße 40,
D-65510, Idstein, Germania

TÜV Rheinland
Product safety GmbH
Taubenholzweg
D-51105 Köln
Germany

Norme generali di sicurezza

Durante l'utilizzo di utensili elettrici adottate sempre le elementari norme di sicurezza atte a ridurre i rischi d'incendio, scariche elettriche e ferimenti. Prima di adoperare l'utensile, leggere attentamente le istruzioni di cui al presente manuale. Conservare questo manuale di istruzioni per successive consultazioni.

Informazioni generali

1 **Tenere pulita l'area di lavoro**
Ambienti e banchi di lavoro in disordine possono essere causa d'incidenti.

2 **Tener presenti le caratteristiche dell'ambiente di lavoro**
Non lasciare l'utensile sotto la pioggia. Non usare l'utensile in ambienti carichi di umidità.
Tenere ben illuminata l'area di lavoro. Non usare l'utensile quando vi sia rischio di provocare un incendio o una esplosione, per es. in luoghi con atmosfera gassosa o infiammabile.

3 **Tenere i bambini lontani dall'area di lavoro**
Non permettere a bambini, altre persone o animali di avvicinarsi alla zona di lavoro, toccare l'utensile o il cavo di alimentazione.

4 **Usare il vestiario appropriato**
Evitare l'uso di abiti svolazzanti, catenine, ecc. in quanto potrebbero rimanere impigliati nelle parti mobili dell'utensile. Raccogliere i capelli se si portano lunghi. Quando si lavora all'esterno, è preferibile indossare dei guanti adeguati e delle scarpe antisdrucciolevoli.

5 **Protezione personale**
Indossate occhiali di sicurezza. Indossate una mascherina contro la polvere ogni volta che l'uso dell'utensile provochi polvere o schegge. Se tali particelle possono essere particolarmente calde, indossare anche un grembiule resistente al caldo. Indossare protezioni per le orecchie quando il livello del rumore risulta fastidioso, vale a dire se la pressione sonora indicata in questo manuale supera gli 85 dB(A).

6 **Proteggersi da scariche elettriche**
Evitare il contatto con oggetti dotati di scarico a terra (per es. tubi, termosifoni, cucine e frigoriferi). Durante impieghi estremi (per es. alto livello di umidità, polvere metallica, ecc.) si può aumentare la sicurezza elettrica collegando in serie un trasformatore d'isolamento o un interruttore di sicurezza per correnti di guasto (FI).

7 **Non sbilanciarsi**
Mantenere sempre un buon equilibrio evitando posizioni malsicure.

8 **Stare sempre attenti**
Prestare attenzione a quanto si sta facendo. Usare il proprio buon senso. Non utilizzare l'utensile quando si è stanchi.

9 **Bloccare il pezzo da lavorare**
Usare pinze o morse per bloccare il pezzo da lavorare. Ciò aumenta la sicurezza e consente di mantenere entrambe le mani libere per operare meglio.

10 **Connettere l'apparecchiatura aspirapolvere**
Se sono forniti i dispositivo per la connessione delle macchina aspirazione e raccolta della polvere, verificare che vengano collegate e utilizzate correttamente.

11 **Non lasciare sull'utensile chiavi o strumenti di misura**
Prima di mettere in funzione l'utensile si abbia cura di togliere chiavi e altri strumenti.

12 **Prolunghe**
Ispezionare la prolunga prima dell'uso e sostituirla se è danneggiata. Quando l'utensile viene impiegato all'esterno, usare unicamente le prolunghe per uso esterno.

13 **Usare l'utensile adatto**
L'utilizzo previsto è indicato nel presente manuale. Non forzare utensili e accessori di potenza limitata impiegandoli per lavori destinati ad utensili di maggiore potenza. Non forzare l'utensile.
Attenzione! L'uso di accessori o attrezzature diversi o l'impiego del presente utensile per scopi diversi da quelli indicati nel presente manuale d'uso comportano il rischio di infortuni.

14 **Controllare che non vi siano parti danneggiate**
Prima dell'uso, ispezionare accuratamente l'utensile e il cavo elettrico per rilevare eventuali danni. Controllare se ci sono parti non allineate o parti mobili con gioco, pezzi rotti, danni alle protezioni o agli interruttori e qualsiasi altra condizione che possa incidere sul funzionamento dell'utensile.

Accertare che l'utensile funzioni come previsto e che venga impiegato per lo scopo per cui è stato progettato. Non usate l'utensile se presenta elementi danneggiati o difettosi. Non impiegare l'utensile se non è possibile accenderlo e spegnerlo mediante l'interruttore. Eventuali componenti difettosi o danneggiati vanno sostituiti o riparati da un tecnico autorizzato. Non tentare mai di effettuare delle riparazioni.

15 Scollegare l'utensile
Spegnere l'utensile ed attendere il suo arresto completo prima di lasciarlo incustodito. Estrarre la spina dalla presa di alimentazione quando l'utensile non è in uso, o prima di cambiare pezzi, accessori o complementi o prima di eseguire lavori di manutenzione.

16 Evitare accensioni accidentali
Prima di collegare l'utensile alla presa, verificare che sia spento.

17 Non abusare del cavo elettrico
Non tirare mai il cavo per estrarlo dalla presa. Proteggere il cavo dal calore, dagli olii minerali e dagli bordi taglienti.

18 Custodia dell'elettroutensile dopo l'uso
Riporre gli utensili elettrici in luogo sicuro e ben asciutto, fuori dalla portata dei bambini.

19 Mantenere l'utensile con cura
Tenere gli accessori sempre ben affilati e puliti per un migliore e più sicuro utilizzo. Osservare le istruzioni per la lubrificazione e la sostituzione degli accessori. Mantenere le impugnature e gli interruttori asciutti, puliti e senza tracce di olio o grassi.

20 Riparazioni
Il presente utensile elettrico è conforme alle principali norme di sicurezza vigenti. Rivolgersi ai Centri di Assistenza Tecnica autorizzati DEWALT per le riparazioni Le riparazioni devono essere eseguite soltanto da personale qualificato e con pezzi di ricambio originali, per evitare di esporre gli utenti a considerevoli rischi.

Istruzioni addizionali di sicurezza per i compressori d'aria

- Il serbatoio è stato disegnato per sostenere specifiche pressioni operative. Non apportare modifiche né sostituire i componenti onde evitare di alterare le pressioni operative impostate in fabbrica.
- Seguire con precisione le istruzioni sullo spurgo del serbatoio. Il mancato rispetto delle istruzioni sullo spurgo o uno spurgo non corretto del serbatoio determinano un indebolimento dello stesso e finiscono per causare delle perdite che creano una situazione di pericolo.
- Se il serbatoio perde, spegnere immediatamente l'unità e non rimetterla in funzione prima che sia stata riparata da un tecnico qualificato.
- Controllare sempre la pressione degli utensili da utilizzarsi su questa unità. Seguire i suggerimenti della casa produttrice e non superare i valori più alti consentiti per la pressione.
- La pressione degli pneumatici e di altri accessori gonfiabili presenti sull'unità non deve mai oltrepassare il valore più alto consentito.
- Non tentare di gonfiare accessori a bassa pressione come giocattoli per bambini, palle da calcio ecc.
- L'unità deve essere collocata in un'area libera da ostacoli che potrebbero impedire il flusso di aria fresca attraverso le prese di ventilazione.
- Non mettere alcun oggetto contro o sopra l'unità.
- Usare l'unità solo in luoghi secchi.
- Se possibile l'unità va adoperata sempre in un'area ben ventilata che non contenga materiali combustibili ne vapori di solventi. Quando l'unità viene utilizzata per nebulizzare materiali infiammabili, assicurarsi sempre di collocarla controvento e ben distante dall'area nebulizzata.
- I componenti dell'unità, ad esempio la testa della pompa e il tubo di uscita, possono surriscaldarsi durante l'uso. L'unità non si raffredda immediatamente dopo l'uso. Non toccare le parti metalliche esposte dell'unità mentre questa è in funzione o subito dopo che è stata utilizzata.
- Non spostare l'unità mentre è in funzione.
- Non salire sopra l'unità.
- Non usare aria compressa per pulire indumenti.
- **Attenzione!** L'aria compressa non deve essere inalata.
- I materiali nebulizzati, ad esempio le pitture, possono contenere sostanze nocive potenzialmente rischiose per la salute. Utilizzare sempre una maschera adatta quando si lavora alla nebulizzazione di materiali. Controllare anche i requisiti pertinenti per il materiale che deve essere nebulizzato.

- Quando si adopera l'unità, indossare sempre occhiali di sicurezza con schermi laterali.
- Non dirigere mai il flusso di aria contro persone o animali. L'aria compressa può danneggiare l'epidermide esposta e iniettare ad alta velocità particelle libere e piccoli oggetti, causando gravi lesioni.
- Spegnere l'unità, spurgare la pressione dal serbatoio e dal flessibile dell'aria ed estrarre dalla presa di corrente la spina dell'unità prima di eseguire gli interventi di manutenzione o di attaccare strumenti e accessori.

Sull'utensile sono presenti le seguenti immagini:



Indossare una protezione per le orecchie



Livello acustico garantito



Pressione max.



Volume del serbatoio



Pressione dell'aria



Mandata diretta dell'aria



Avviso temperatura alta



Non toccare i componenti caldi dell'unità



Non salire in piedi sopra l'unità



Spurgare il serbatoio



Manometro del serbatoio



Manopola di regolazione della pressione dell'aria



Manometro dell'aria



Leggete il manuale di istruzioni prima di mettere in funzione



Istruzioni per la sicurezza

Contenuto dell'imballo

L'imballo comprende:

1 Compressore d'aria
1 Flacone di olio sintetico per compressori
1 Manuale istruzione
1 Disegno esploso

- Accertarsi che l'utensile, i componenti o gli accessori non abbiano subito danni durante il trasporto.
- Leggere a fondo, con calma e con la massima attenzione il presente manuale prima di mettere in funzione l'utensile.

Descrizione (fig. A)

Il compressore d'aria D55155 è stato disegnato per generare e sviluppare aria compressa per uso professionale.

1 Interruttore acceso/spento
2 Attacco della manica
3 Manometro dell'aria
4 Manopola di regolazione della pressione dell'aria
5 Manometro del serbatoio
6 Astina dell'olio

Norme di sicurezza elettrica

Il motore elettrico è stato predisposto per operare con un unico voltaggio. Assicurarsi che il voltaggio a disposizione corrisponda a quello indicato sulla targhetta.



Il Vostro utensile DEWALT è fornito di doppio isolamento, in ottemperanza alla norma EN 50144, perciò non è richiesta la messa a terra.

(CH) **Per la sostituzione del cavo di alimentazione, utilizzare sempre la spina di tipo prescritto.**
Tipo 11 per la classe II (doppio isolamento) - utensili elettrici
Tipo 12 per la classe I (messa a terra) - utensili elettrici

(CH) **Gli apparecchi portatili, utilizzati in ambiente esterno, devono essere collegati ad un interruttore differenziale.**

Sostituzione del cavo o della spina
Quando occorre sostituire la spina, smaltire la spina vecchia in modo appropriato; è pericoloso inserire una spina con i conduttori di rame scoperti in una presa di corrente sotto tensione.

Impiego di una prolunga

In caso di impiego di una prolunga, quest'ultima dovrà essere di tipo omologato e di dimensione idonee a garantire l'alimentazione elettrica dell'apparecchio (vedere le caratteristiche tecniche). La dimensione minima del conduttore è 1,5 mm^2. Se si utilizza un avvolgitore, estrarre il cavo per l'intera lunghezza.

Assemblaggio e regolazione



Prima di effettuare il montaggio o la regolazione disinserire sempre la spina dalla presa di alimentazione.

Installazione e smontaggio di una manica dell'aria (fig. A)
L'unità ha in dotazione due attacchi per la manica dell'aria.

Installazione
- Spingere nell'attacco la terminazione maschio della manica dell'aria.
- Controllare se la manica dell'aria è connessa in modo corretto.

Smontaggio
- Spingere ulteriormente nell'attacco la terminazione maschio della manica dell'aria.
- Spingere l'anello dell'attacco.
- Estrarre la manica dell'aria tirando il terminale maschio fuori dall'attacco.
- Rilasciare l'anello.



Prima di installare o rimuovere una manica dell'aria, verificare sempre che il serbatoio non sia sotto pressione.

Regolazione della pressione dell'aria (fig. A)
La pressione creata nella manica dell'aria è regolabile in base al valore nominale dell'attrezzo o dell'accessorio da collegare all'unità.
- Estrarre la manopola di regolazione della pressione (4).
- Regolare la pressione dell'aria ruotando la manopola. La pressione dell'aria è indicata dal manometro (3).
  - Per aumentare la pressione dell'aria, ruotare la manopola in senso orario.
  - Per diminuire la pressione dell'aria, ruotare la manopola in senso antiorario.
- Una volta regolata la pressione sul valore necessario, spingere la manopola per bloccarla.



Controllare sempre la pressione nominale massima degli utensili da attaccare a questa unità.

Istruzioni per l'uso



Osservare sempre le istruzioni per la sicurezza e le normative vigenti.

Messa in funzione dell'unità
- Controllare il livello dell'olio nella pompa.
- Controllare che il serbatoio sia spurgato correttamente.
- Controllare che le valvole di sicurezza funzionino correttamente.
- Collegare la manica dell'aria all'unità e regolare la pressione dell'aria.
- Accendere l'unità.
- Attendere che si generi pressione. Il motore si blocca automaticamente non appena viene raggiunta la pressione massima.
- Il motore viene avviato automaticamente non appena la pressione nel serbatoio scende al di sotto del valore massimo.

Spegnimento dell'unità
- Spegnere l'unità.
- Attendere che si raffreddi.

- Chiudere la manopola di regolazione della pressione dell'aria e staccare la manica dell'aria.
- Spurgare il serbatoio.

Accensione/spegnimento (fig. B)
- Per accendere l'unità, ruotare l'interruttore (1) in posizione I.
- Per spegnere l'unità, ruotare l'interruttore (1) in posizione 0.



Prima di estrarre la spina dalla presa di rete, spegnere sempre l'unità.

Sovraccarico termico del motore (fig. C)
L'unità è munita di dispositivo di protezione contro il sovraccarico termico: in caso di surriscaldamento del motore, l'alimentazione elettrica al motore viene interrotta.
- Quando s'innesta il dispositivo di protezione da sovraccarico, spegnere l'unità e attendere che il motore si raffreddi.
- Spingere con decisione il pulsante di ripristino dal sovraccarico termico (7) fino a che si produce uno scatto.
- Accendere l'unità. L'unità è di nuovo pronta per il funzionamento.

Accessori opzionali
In base all'applicazione, possono essere necessari i seguenti accessori:
- Un filtro della linea aria per rimuovere l'umidità e il vapore dell'olio nell'aria compressa.
- Un lubrificatore in linea per prolungare la durata degli strumenti pneumatici.

Consultate il vostro rivenditore per ottenere ulteriori informazioni sugli accessori disponibili.

Manutenzione

Il Vostro Elettroutensile DEWALT è stato studiato per durare a lungo richiedendo solo la minima manutenzione. Per prestazioni sempre soddisfacenti occorre avere cura dell'utensile e sottoporlo a manutenzione periodica.

- Come misura precauzionale, controllare sempre quanto segue:
  - perdite nel serbatoio
  - perdite nell'impianto dell'olio
  - rumori o vibrazioni insoliti nel motore

Spurgo del serbatoio (fig. D)
Prima di installare una manica dell'aria o di eseguire qualsiasi intervento di manutenzione, oppure prima di spegnere la macchina, è necessario spurgare il serbatoio.
- Sollevare l'unità per consentire l'accesso alla valvola di spurgo.
- Afferrare la leva della valvola di spurgo (8) e ruotarla lentamente, in modo da spurgare gradualmente l'aria dal serbatoio.
- Quando la pressione raggiunge 0,7 bar, girare la valvola in posizione di apertura completa.
- Mantenere l'unità ad un angolo di circa 10° per eliminare dal serbatoio eventuale umidità o sporcizia.
- Per accertare che il serbatoio non sia sotto pressione, controllare che il pressostato del serbatoio indichi 0 bar.
- Chiudere la valvola di spurgo.

Sostituzione della pompa dell'olio (fig. C)
La prima volta che si usa l'unità, la pompa dell'olio va sostituita dopo 50 ore di funzionamento. In seguito la pompa deve essere sostituita ogni 200 ore o almeno a intervalli di tre mesi.
- Mettere un contenitore adatto sotto il tappo di spurgo (9).
- Estrarre l'astina di livello dell'olio (6).
- Levare il tappo di spurgo.
- Attendere un tempo sufficiente perché l'olio si spurghi. Mantenere l'unità ad un angolo di circa 10° per agevolare il flusso dell'olio verso l'apertura di spurgo.
- Dopo che l'olio è stato scaricato, rimettere a posto il tappo di spurgo.
- Riempire il serbatoio.
- Reinstallare l'astina di livello dell'olio.

Controllo del livello dell'olio (fig. E)
Il livello dell'olio deve essere controllato quotidianamente.
- Estrarre l'astina di livello dell'olio (6).
- Pulire l'olio dall'astina.
- Reimmergere l'astina di livello per pochi secondi, per consentire all'olio di assestarsi.
- Estrarre l'astina per controllare il livello dell'olio. Il livello dell'olio è giusto se l'olio sull'astina raggiunge un punto intermedio tra i contrassegni (10).

- Se il livello è al di sotto del contrassegno inferiore, aggiungere altro olio.

Controllo del filtro dell'aria (fig. C)

Il filtro dell'aria deve essere controllato ogni settimana. Il filtro dell'aria va sostituito dopo 200 ore d'uso.

- Estrarre il filtro (11) dalla testa della pompa.
- Separare le due metà del corpo del filtro.
- Se l'elemento è sporco, pulirlo con aria secca. In caso di dubbi, sostituire l'elemento.
- Riunire le due metà del corpo del filtro.
- Installare il filtro nella testa della pompa. Serrare il filtro a mano.

Controllo del funzionamento della valvola di scarico di sicurezza (fig. B)

La valvola di scarico di sicurezza essere controllata ogni mese.

- Verificare che il serbatoio non sia sotto pressione.
- Afferrare l'anello metallico (12) sulla valvola di sicurezza.
- Tirare l'anello poche volte, per accertare che lo stantuffo si sposti dentro e fuori.



Pulitura

Tenere libere le feritoie di ventilazione e pulire l'esterno dell'utensile periodicamente con un panno morbido.



Utensili inutilizzabili e tutela ambientale

Per garantire l'eliminazione degli utensili non più utilizzabili nel rispetto dell'ambiente, si consiglia di portare il vostro vecchio utensile presso una delle Filiali dirette di Assistenza DEWALT, che disporranno della loro eliminazione nel rispetto dell'ambiente.

GARANZIA

• GARANZIA DI 30 GIORNI DI TOTALE SODDISFAZIONE •

Se non siete completamente soddisfatti delle prestazioni del vostro utensile DEWALT, potrete restituirlo entro 30 giorni dalla data di acquisto, presso una nostra filiale di assistenza per ottenere il rimborso o il cambio dell'utensile, presentando debita prova dell'avvenuto acquisto.

• MANUTENZIONE GRATUITA PER UN ANNO •

L'eventuale manutenzione o assistenza necessaria per il vostro utensile DEWALT nei primi 12 mesi dalla data di acquisto sarà effettuata gratuitamente da parte del Centro Assistenza autorizzato su presentazione della prova di acquisto. Sono esclusi gli accessori.

• GARANZIA TOTALE DI UN ANNO •

Se il vostro prodotto DEWALT non risultasse pienamente conforme alle caratteristiche di funzionamento o presentasse difetti di lavorazione o vizi di materiale, entro 12 mesi dalla data di acquisto, provvederemo alla sostituzione gratuita delle parti difettose o a nostro giudizio, alla sostituzione gratuita dimostrato che:

- Il prodotto venga ritornato al centro di assistenza DEWALT, con la prova della data di acquisto (bolla, fattura o scontrino fiscale).
- Il prodotto non abbia subito abusi ed il difetto non sia stato causato da incuria.
- Il prodotto non abbia subito tentativi di riparazione da persone non facenti parte del nostro personale di assistenza o, all'estero, dal nostro staff distributivo.

Contattare la Sede Centrale DEWALT per ottenere l'indirizzo del Centro di Assistenza Tecnica più vicino (si prega di consultare il retro del presente manuale). In alternativa, sul nostro sito Internet **www.2helpU.com**, è disponibile un elenco dei Centri di Assistenza Tecnica DEWALT, completo di dettagli sul servizio assistenza post-vendita.

LUCHTCOMPRESSOR D55155

Gefeliciteerd!

U heeft gekozen voor een machine van DEWALT. Jarenlange ervaring, voortdurende produktontwikkeling en innovatie maken DEWALT tot een betrouwbare partner voor de professionele gebruiker.

Technische gegevens

		D55155
Spanning	V	230
Opgenomen vermogen	W	1.100
Toerental, onbelast	min^{-1}	2.850
Nominale stroom	A	15
Draairichting		met de klok mee
Elektrische beschermingsklasse		I
Beschermingsgraad		IP23
Tankinhoud	l	15
Luchtinname	l/min	190
Vrije luchtafgifte	l/min	120 (bij 6 bar)
Werkdruk	bar	8
Max. druk	bar	9
Slangaansluiting		
type		veiligheids-snelkoppeling (ISO 4414)
maat		R 1/4"
Smeermiddel		synthetische olie
Gewicht	kg	27,7

Zekeringen:	
230 V machines	10 A

In deze handleiding worden de volgende pictogrammen gebruikt:



Duidt op mogelijk lichamelijk letsel, levensgevaar of kans op beschadiging van de machine indien de instructies in deze handleiding worden genegeerd.



Geeft elektrische spanning aan.

EG-Verklaring van overeenstemming

CE

D55155

DEWALT verklaart dat deze elektrische machines in overeenstemming zijn met: 98/37/EEG, 89/336/EEG, 73/23/EEG, 2000/14/EC, EN 55014-1, EN 55014-2, EN 1012-2, EN 60204-1, EN 61000-3-2 & EN 61000-3-3.

Neem voor meer informatie contact op met DEWALT, zie het adres hieronder of op de achterkant van deze handleiding.

Geluidsniveau volgens 2000/14/EC:

D55155		
L_{pA} (geluidsdruk)	dB(A)*	81
L_{WA} (geluidsvermogen)	dB(A)	89
L_{WA} (gegarandeerd geluidsvermogen)**	dB(A)	99

* op de werkplek

** TÜV Rheinland, 2000/14/EC - Annex VI

Director Engineering and Product Development
Horst Großmann



DEWALT, Richard-Klinger-Straße 40,
D-65510, Idstein, Duitsland

TÜV Rheinland
Product safety GmbH
Taubenholzweg
D-51105 Köln
Germany

Veiligheidsinstructies

Neem bij het gebruik van stationaire elektrische machines altijd de plaatselijk geldende veiligheidsvoorschriften in acht in verband met brandgevaar, gevaar voor elektrische schokken en lichamelijk letsel. Lees de gebruiksaanwijzing aandachtig door voordat u met de machine gaat werken. Bewaar deze instructies zorgvuldig!

Algemeen

1 **Zorg voor een opgeruimde werkomgeving**
Een rommelige werkomgeving leidt tot ongelukken.

2 **Houd rekening met omgevingsinvloeden**
Stel de machine niet bloot aan regen. Gebruik de machine niet in een vochtige of natte omgeving. Zorg dat de werkomgeving goed is verlicht (250 – 300 Lux). Gebruik de machine niet op plaatsen waar brand- of explosiegevaar bestaat, b.v. in de buurt van brandbare vloeistoffen of gassen.

3 **Houd kinderen uit de buurt**
Houd kinderen, bezoekers en dieren buiten het werkgebied en laat ze de machine of de elektriciteitskabel niet aanraken.

4 **Draag geschikte werkkleding**
Draag geen wijde kleding of loshangende sieraden. Deze kunnen door de bewegende delen worden gegrepen. Houd lang haar bijeen. Draag bij het werken buitenshuis bij voorkeur geschikte werkhandschoenen en schoenen met profielzolen.

5 **Persoonlijke bescherming**
Draag altijd een veiligheidsbril. Draag een gezichts- of stofmasker bij werkzaamheden waarbij stofdeeltjes of spanen vrijkomen. Draag eveneens een hittebestendig schort indien de vrijkomende spanen aanzienlijk heet kunnen zijn. Draag altijd gehoorbescherming als het geluidsniveau onaangenaam hoog is, d.w.z. indien de in deze handleiding opgegeven geluidsdruk het niveau van 85 dB(A) overschrijdt.

6 **Bescherming tegen elektrische schok**
Voorkom aanraking van geaarde oppervlakken (bijv. buizen, radiatoren, fornuizen en koelkasten). Bij gebruik onder extreme werkomstandigheden (bijv. hoge vochtigheid, ontwikkeling van metaalstof, enz.) kan de elektrische veiligheid door een scheidingstransformator of een aardlek-(FI)-schakelaar voor te schakelen, verhoogd worden.

7 **Zorg voor een veilige houding**
Zorg altijd voor een juiste, stabiele houding.

8 **Blijf voortdurend opletten**
Houd uw aandacht bij uw werk. Ga met verstand te werk. Gebruik de machine niet als u niet geconcentreerd bent.

9 **Klem het werkstuk goed vast**
Gebruik klemmen of een bankschroef om het werkstuk te fixeren. Dit is veiliger, bovendien kan de machine dan met beide handen worden bediend.

10 **Sluit de uitrusting van de stofafvoer aan**
Indien hulpmiddelen zijn meegeleverd voor de aansluiting van stofafvoer en voorzieningen voor stofopvang, zorg dan dat deze zijn aangesloten en naar behoren worden gebruikt.

11 **Verwijder sleutels of hulpgereedschappen**
Controleer vóór het inschakelen altijd of sleutels en andere hulpgereedschappen zijn verwijderd.

12 **Verlengsnoeren**
Inspecteer voor gebruik het verlengsnoer. Vervang het snoer indien het beschadigd is. Maak bij gebruik buitenshuis uitsluitend gebruik van verlengsnoeren die geschikt zijn voor gebruik buitenshuis en als zodanig zijn gemerkt.

13 **Gebruik de juiste machine**
Het gebruik volgens bestemming is beschreven in deze handleiding. Gebruik geen te lichte machine of hulpstukken voor te zwaar werk. De machine werkt beter en veiliger indien u deze gebruikt voor het beoogde doel. Overbelast de machine niet.
Waarschuwing! Gebruik ter voorkoming van lichamelijk letsel uitsluitend de in deze gebruiksaanwijzing aanbevolen accessoires en hulpstukken. Gebruik de machine uitsluitend volgens bestemming.

14 **Controleer de machine op beschadigingen**
Controleer de machine voor gebruik op schade. Controleer of alle bewegende delen correct gemonteerd zijn, of er geen onderdelen gebroken zijn, of er geen beschermkappen en schakelaars beschadigd zijn en of er andere gebreken zijn die invloed op de werking van de machine zouden kunnen hebben. Vergewis u er van dat de machine correct werkt. Gebruik de machine niet als enig onderdeel defect is. Gebruik de machine niet als de aan/uit-schakelaar niet werkt. Defecte of beschadigde onderdelen dienen door een erkend DEWALT servicecenter te worden vervangen. Probeer nooit om de machine zelf te repareren.

15 Stekker uit stopcontact verwijderen
Schakel de machine uit en wacht totdat de machine volledig tot stilstand is gekomen voordat u deze achterlaat. Verwijder de stekker uit het stopcontact als u de machine niet gebruikt, voordat u gereedschappen, accessoires of onderdelen van de machine verwisselt en voordat u onderhoud aan de machine uitvoert.

16 Voorkom onbedoeld inschakelen
Wees ervan verzekerd dat de machine is uitgeschakeld voordat u de stekker in het stopcontact steekt.

17 Misbruik het snoer niet
Trek niet aan de kabel om de stekker uit het stopcontact te verwijderen. Houd het snoer uit de buurt van warmtebronnen, olie en scherpe randen.

18 Berg de machine veilig op
Indien niet in gebruik, dienen machines te worden opgeborgen in een droge, afsluitbare plaats, buiten bereik van kinderen.

19 Onderhoud de machine met zorg
Houd de machine schoon om beter en veiliger te kunnen werken. Houdt u aan de instructies met betrekking tot het onderhoud en het vervangen van accessoires. Houd de handgrepen en schakelaars droog en vrij van olie en vet.

20 Reparaties
Deze machine voldoet aan alle geldende veiligheidsvoorschriften. Wendt u voor reparaties tot een erkend DEWALT servicecenter. Reparaties mogen uitsluitend worden uitgevoerd door bevoegde vakmensen en met behulp van originele reserveonderdelen; anders kan er een aanzienlijk gevaar voor de gebruiker ontstaan.

Aanvullende veligheidsinstructies voor luchtcompressoren

- De tank is zodanig ontworpen dat hij een bepaalde werkdruk kan doorstaan. Verricht geen aanpassingen en vervang geen onderdelen waarmee u de in de fabriek ingeselde werkdruk verandert.
- Volg nauwkeurig de instructies voor het drainen van de tank. De instructies voor het drainen negeren, of verzuimen deze instructies naar behoren uit te voeren, leidt tot een verzwakking van de tank, wat uiteindelijk resulteert in lekkage en zorgt voor een gevaarlijk situatie.
- Indien er aan de tank een lek wordt geconstateerd, schakel de machine dan onmiddellijk uit. Neem de machine niet in gebruik voordat zij is gerepareerd door een bevoegd technicien.
- Controleer altijd de drukspecificaties van de apparaten die in combinatie met deze machine worden gebruikt. Volg de aanbevelingen van de fabrikant op en overschrijd de maximum toelaatbare druk niet.
- Overschrijd nooit de maximum toelaatbare druk van banden en andere artikelen die met deze machine kunnen worden opgepompt.
- Probeer geen lagedrukartikelen op te pompen, zoals kinderspeelgoed, voetballen, etc.
- Plaats de machine in een omgeving waar de luchtaanvoer naar de ventilatieopeningen niet wordt geblokkeerd.
- Plaats geen objecten tegen of bovenop de machine.
- Gebruik de machine uitsluitend in een droge omgeving.
- Bedien de machine indien mogelijk in een goed geventileerde ruimte vrij van ontvlambare materialen of oplosmiddelen. Als de werkzaamheden bestaan uit het spuiten van ontvlambare materialen, zorg dan dat de machine boven de wind is geplaatst en uit de buurt van het spuitgebied.
- Bepaalde onderdelen van de machine, zoals de pomp en de uitlaat, kunnen tijdens gebruik zeer heet worden. De machine blijft na gebruik nog enkele minuten heet. Raak de zichtbare metalen delen op de machine gedurende of direct na gebruik niet aan.
- Verplaats de machine niet wanneer zij is ingeschakeld.
- Ga niet boven op de machine staan.
- Gebruik geen perslucht om kleding schoon te maken.
- **Waarschuwing!** Perlucht is niet geschikt om in te ademen!
- Gespoten materialen zoals verfproducten kunnen schadelijke bestanddelen bevatten die een risico voor de gezondheid vormen. Gebruik altijd een geschikte adembescherming bij het verrichten van spuitwerkzaamheden. Raadpleeg ook de voorschriften die van toepassing zijn op het te spuiten materiaal.
- Draag een veiligheidsbril met zijschermen als u de machine gebruikt.
- Richt de luchtstroom nooit op mensen of dieren.

Druklucht kan blootliggende huid beschadigen en rondzwervende deeltjes en kleine voorwerpen op hoge snelheid voortstuwen, wat kan leiden tot ernstig letsel.

- Schakel de machine uit, haal de druk van de slangen en de tank en trek de stekker uit het stopcontact alvorens onderhoudswerkzaamheden te verrichten of apparaten en artikelen aan te sluiten.

Op de machine vindt u de volgende pictogrammen:



Draag gehoorbescherming



Gegarandeerd geluidsniveau



Max. druk



Tankinhoud



Luchtinname



Vrije luchtafgifte



Waarschuwing voor hoge temperatuur



Vermijd contact met hete onderdelen van de machine



Ga niet boven op de machine staan



Drain de tank



Tankdrukmeter



Instelknop voor de luchtdruk



Luchtdrukmeter



Lees voor het gebruik de handleiding



Waarschuwing voor veilig gebruik

Inhoud van de verpakking

De verpakking bevat:

1 Luchtcompressor
1 Fles synthetische compressorolie
1 Handleiding
1 Onderdelentekening

- Controleer de machine, losse onderdelen en accessoires op transportschade.
- Lees deze handleiding rustig en zorgvuldig door voordat u met de machine gaat werken.

Beschrijving (fig. A)

Uw luchtcompressor D55155 is ontworpen voor het produceren en leveren van perslucht bij professionele toepassingen.

1 Aan/uit-schakelaar
2 Slangaansluiting
3 Luchtdrukmeter
4 Instelknop voor de luchtdruk
5 Tankdrukmeter
6 Oliepeilstok

Elektrische veiligheid

De elektrische motor is ontwikkeld voor een bepaalde netspanning. Controleer altijd of uw netspanning overeenkomt met de waarde op het typeplaatje.



Uw DEWALT-machine is dubbel geïsoleerd overeenkomstig EN 50144; een aarddraad is dan ook niet nodig.

Vervangen van het snoer of de stekker

Als de stekker of het snoer wordt vervangen, moet de oude stekker c.q. het oude snoer worden weggegooid. Het is gevaarlijk om de stekker van een los snoer in het stopcontact te steken.

Gebruik van verlengsnoeren

Wanneer een verlengsnoer wordt gebruikt, neem dan een goedgekeurd verlengsnoer, dat geschikt is voor het vermogen van de machine (zie technische gegevens). De aders moeten minimaal een doorsnede hebben van 1,5 mm^2.
Wanneer het verlengsnoer op een haspel zit, rol het snoer dan helemaal af.

Monteren en instellen

Haal vóór het monteren en instellen altijd de stekker uit het stopcontact.

Aansluiten en verwijderen van een luchtslang (fig. A)

De machine is voorzien van 2 luchtslangaansluitingen.

Aansluiten

- Druk de mannelijke aansluiting van de luchtslang in de aansluiting (2).
- Controleer of de luchtslang naar behoren is aangesloten.

Demonteren

- Druk de mannelijke aansluiting van de luchtslang verder in de aansluiting (2).
- Duw de kraag op de aansluiting naar binnen.
- Verwijder de luchtslang door de mannelijke aansluiting uit de aansluiting te trekken.
- Laat de kraag los.

Zorg altijd dat de druk van de tank is voordat u een luchtslang aansluit of verwijdert.

Afstellen van de luchtdruk (fig. A)

De aan de luchtslang beschikbare druk kan worden afgesteld op de drukspecificaties van het apparaat of artikel dat op deze machine wordt aangesloten.

- Trek de instelknop (4) naar buiten.
- Stel de luchtdruk in door aan de knop te draaien. De luchtdruk kan worden afgelezen op de schaal (3).
  - Om de luchtdruk te verhogen draait u de knop naar rechts.
  - Om de luchtdruk te verlagen draait u de knop naar links.
- Druk de knop in de vergrendlingspositie zodra de vereiste druk is ingesteld.

Controleer altijd de maximum drukspecificaties van het apparaat of artikel dat op de machine wordt aangesloten.

Aanwijzingen voor gebruik

Neem altijd de veiligheidsinstructies in acht en houdt u aan de geldende voorschriften.

In gebruik nemen van de machine

- Controleer het oliepeil.
- Zorg dat de tank naar behoren is gedraind.
- Controleer of de veiligheidskleppen naar behoren functioneren.
- Sluit de luchtslang aan op de machine en stel de luchtdruk in.
- Schakel de machine in.
- Laat de machine druk opbouwen. De motor stopt automatisch zodra de uitschakeldruk is bereikt.
- De motor slaat automatisch aan zodra de tankdruk onder de uitschakeldruk valt.

Buiten gebruik stellen van de machine

- Schakel de machine uit.
- Laat de machine afkoelen.
- Draai de instelknop voor de luchtdruk dicht en verwijder de luchtslang.
- Drain de tank.

In- en uitschakelen (fig. B)

- Om de machine in te schakelen draait u de schakelaar (1) naar positie I.
- Om de machine uit te schakelen draait u de schakelaar (1) naar positie 0.

Schakel altijd de machine uit wanneer het werk is beëindigd en voordat u de stekker uit het stopcontact haalt.

Oververhitting van de motor (fig. C)

De machine heeft een beveiligihng tegen oververhitting: bij oververhitting van de motor wordt de voedingsspanning voor de motor onderbroken.

- Wanneer de oververhittingsbeveiliging ingrijpt, schakelt u de mahine uit en wacht tot de motor is afgekoeld.

- Druk de resetknop (7) stevig in totdat u een klik hoort.
- Schakel de machine in. De machine is weer gereed voor geburik.

Opties
Afhankelijk van de toepassing kunnen de volgende accessoires gewenst zijn:
- Een luchtleidingfilter voor het verwijderen van vocht en oliedamp uit perslucht.
- Een lijnsmeerinrichting voor het verlengen van de levensduur van luchtapparaten.

Uw dealer verstrekt u graag de nodige informatie over de juiste accessoires.

Onderhoud

Uw DEWALT-machine is ontworpen om gedurende lange tijd probleemloos te functioneren met een minimum aan onderhoud. Een juiste behandeling en regelmatige reiniging van de machine garanderen een hoge levensduur.

- Controleer als voorzorgsmaatregel regelmatig de volgende omstandigheden:
  - lekkage aan de tank
  - lekkage aan het oliesysteem
  - ongebruikelijk lawaai of vibratie aan de draaiende motor

Drainen van de tank (fig. D)
Voordat u een luchtslang aansluit of onderhoud uitvoert, of wanneer u de machine buiten gebruik stelt, moet de tank worden gedraind.
- Til de machine op om toegang tot de drainklep te verkrijgen.
- Houd de hefboon (8) vast en draai hem langzaam rond zodat geleidelijk lucht uit de tank ontsnapt.
- Als de druk 0,7 bar is, draait u de klep volledig open.
- Houd de machine onder een hoek van ca. 10° om eventueel vocht of vuil uit de tank de laten lopen.
- Controleer of de tankdrukmeter 0 bar aangeeft om er verzekerd van te zijn dat de druk van de tank is.
- Sluit de drainklep.

Verversen van de olie (fig. C)
Na de eerste 50 uur van gebruik moet de olie worden ververst. Daarna moet de olie iedere 200 uur, of op zijn minst iedere 3 maanden, worden ververst.
- Plaats een geschikte opvangbak onder de aftapplug (9).
- Verwijder de peilstok (6).
- Verwijder de aftapplug.
- Neem voldoende tijd om de olie volledig af te tappen. Houd de machine onder een hoek van ca. 10° om de olie in de richting van de aftapplug te helpen vloeien.
- Nadat de olie is afgetapt, brengt u de aftapplug weer aan.
- Vul het reservoir.
- Plaats de peilstok weer terug.

Controleren van het oliepeil (fig. E)
Het oliepeil moet dagelijks worden gecontroleerd.
- Verwijder de peilstok (6).
- Veeg de olie van de pielstok.
- Plaats de peilstok een paar seconden terug om de olie aan de peilstok te laten verzamelen.
- Verwijder de peilstok om het oliepeil te controleren. Het oliepeil is in orde als de verzamelde olie zich tussen de markeringen (10) bevindt.
- Indien het oliepeil onder de onderste markering zit, voegt u extra olie bij.

Controleren van het luchtfilter (fig. C)
Het luchtfilter moet wekelijks worden gecontroleerd. Na 200 uur moet het luchtfilter worden vervangen.
- Verwijder het filter (11) van de kop van de pomp.
- Neem het filter in twee helften uiteen.
- Indien het elemen vuil is, maakt u het schoon met droge lucht. Bij twijfel vervangt u het element.
- Zet het filter weer in elkaar.
- Monteer het filter op de kop van de pomp. Draai het filter handvast.

Controleren van de werking van het overdrukventiel (fig. B)
Het overdrukventiel moet maandelijks worden gecontroleerd.
- Zorg dat de druk van de tank is.
- Houd de draadring (12) op het veiligheidsventiel vast.
- Trek een aantal malen aan de ring om zeker te zijn dat de dompelaar op en neer beweegt.



Reiniging
Houd de ventilatiesleuven vrij en maak de behuizing regelmatig schoon met een zachte doek.



Gebruikte machines en het milieu

Wanneer uw oude machine aan vervanging toe is, breng deze dan naar een DEWALT Service-center waar de machine op milieuvriendelijke wijze zal worden verwerkt.

GARANTIE

• 30 DAGEN „NIET GOED, GELD TERUG“ GARANTIE •
Indien uw DEWALT elektrisch gereedschap om welke reden dan ook niet geheel aan uw verwachtingen voldoet, stuurt u het dan compleet zoals bij aankoop binnen 30 dagen terug naar DEWALT, samen met uw aankoopbewijs en uw rekeningnummer. U ontvangt dan uw geld terug.

• 1 JAAR GRATIS SERVICE-CONTRACT •
Mocht uw DEWALT elektrisch gereedschap binnen 12 maanden na aankoop nazicht of reparatie behoeven, dan worden deze werkzaamheden gratis uitgevoerd in onze Service-centers op vertoon van het aankoopbewijs. Stuur uw machine rechtstreeks of via uw dealer naar een erkend DEWALT Service-center.

• 1 JAAR GARANTIE •
Mocht uw DEWALT elektrisch gereedschap binnen 12 maanden na datum van aankoop defect raken tengevolge van materiaal- of constructiefouten, dan garanderen wij de kosteloze vervanging van alle defecte delen of van het hele apparaat, zulks ter beoordeling van DEWALT, op voorwaarde dat:

- het produkt niet foutief gebruikt werd
- het produkt niet gerepareerd is door onbevoegden
- het aankoopbewijs met daarop de aankoopdatum wordt overlegd

Informeer bij uw dealer of bij het DEWALT-hoofdkantoor naar het adres van het dichtstbijzijnde Service-center (zie de achterzijde van deze handleiding). Een overzicht van erkende DEWALT Service-centers en nadere informatie over onze service vindt u ook op Internet: **www.2helpU.com**.

LUFTKOMPRESSOR D55155

Gratulerer!

Du har valgt et DEWALT verktøy. Årelang erfaring, konstant produktutvikling og fornyelse gjør DEWALT til en av de mest pålitelige partnere for profesjonelle brukere.

Tekniske data

		D55155
Spenning	V	230
Motoreffekt	W	1.100
Turtall, ubelastet	min^{-1}	2.850
Merkestrøm	A	15
Rotasjonsretning		med klokken
Elektrisk beskyttelsesklasse		I
Beskyttelsesgrad		IP23
Tankvolum	l	15
Luftforskyvning	l/min	190
Fri lufttilførsel	l/min	120 (ved 6 bar)
Driftstrykk	bar	8
Maks. trykk	bar	9
Slangetilkopling		
type		rask sikkerhetskopling (ISO 4414)
størrelse		R 1/4"
Smøremiddel		syntetisk olje
Vekt	kg	27,7

Sikring:	
230 V	10 A

Følgende symboler brukes i denne instruksjonsboken:

Betegner risiko for personskade, livsfare eller ødeleggelse av verktøyet dersom instruksene i denne instruksjonsboken ikke følges.

Betegner risiko for elektrisk støt.

CE-Sikkerhetserklæring

CE

D55155

DEWALT erklærer at disse elektroverktøyer er konstruert i henhold til: 98/37/EEC, 89/336/EEC, 73/23/EEC, 2000/14/EC, EN 55014-1, EN 55014-2, EN 1012-2, EN 60204-1, EN 61000-3-2 & EN 61000-3-3.

Ønsker du flere opplysninger, vennligst kontakt DEWALT på adressen nedenfor eller se veiledningens bakside.

Lydnivå etter 2000/14/EC:

		D55155
L_{pA} (lydnivå)	dB(A)*	81
L_{WA} (akustisk effekt)	dB(A)	89
L_{WA} (garantert akustisk effekt)**	dB(A)	99

* ved brukerens øre

** TÜV Rheinland, 2000/14/EC - Annex VI

Director Engineering and Product Development
Horst Großmann



DEWALT, Richard-Klinger-Straße 40,
D-65510, Idstein, Tyskland

TÜV Rheinland
Product safety GmbH
Taubenholzweg
D-51105 Köln
Germany

Sikkherhetsveiledning

Ved bruk av fastmontert elektroverktøy må du alltid følge de gjeldende sikkerhetsreglene i landet, for å redusere faren for brann, elektrisk støt og personskade.
Ta deg tid til å lese nøye gjennom bruksanvisningen før du begynner å bruke verktøyet.
Ta vare på bruksanvisningen for senere bruk.

Generelt

1 **Hold arbeidsområdet rent og ryddig**
En uryddig arbeidsplass innbyr til ulykker.

2 **Vurder arbeidsområdets omgivelse**
Utsett ikke verktøyet for regn. Bruk ikke verktøyet i våte eller fuktige omgivelser. Sørg for god belysning på arbeidsområdet (250 - 300 lux). Bruk ikke verktøyet der hvor det er fare for å forårsake brann eller eksplosjon, for eksempel i nærheten av brannfarlige væsker eller gasser.

3 **Hold barn unna**
Ikke la barn, besøkende eller dyr komme i nærheten av arbeidsområdet eller berøre verktøyet eller strømkabelen.

4 **Kle deg riktig**
Ikke bruk løstsittende klær eller smykker. De kan sette seg fast i de bevegelige delene. Bruk hårnett hvis du har langt hår. Ved arbeid utendørs bør du bruke egnede hansker og fottøy som ikke glir.

5 **Personlig vern**
Bruk vernebriller. Bruk en ansikts- eller støvmaske når arbeidet kan forårsake støv eller flyvende partikler. Hvis slike partikler kan bli svært varme, bør du også bruke et varmehindrende forkle. Bruk alltid hørselvern når lydnivået blir ubehagelig, dvs. dersom lydnivået overstiger 85 dB(A).

6 **Vern mot elektrisk støt**
Unngå kroppskontakt med jordede overflater (f. eks. rør, radiatorer, komfyrer og kjøleskap). Når verktøyet brukes under ekstreme forhold (for eksempel ved høy fuktighet eller forekomst av metallstøv), kan du øke sikkerheten ved å montere en isolerende transformator eller en (FI) jordfeilbryter.

7 **Strekk deg ikke for langt**
Pass på at du alltid har sikkert fotfeste og god balanse.

8 **Vær oppmerksom**
Se på det du gjør. Bruk sunn fornuft. Bruk ikke maskinen når du er trett.

9 **Sikre arbeidsstykket**
Bruk tvinger eller skrustikker til å feste arbeidsstykket med. Dette er sikrere enn å bruke hånden, og du får begge hendene fri til å styre verktøyet.

10 **Kople til utstyr for støvavsuging**
Hvis det følger med utstyr for tilkopling av støvavsug og støvoppsamling, må du sørge for at dette koples til og brukes riktig.

11 **Fjern nøkler**
Kontroller alltid at nøkler og justeringsverktøy er fjernet, før du starter verktøyet.

12 **Skjøteledninger**
Før bruk må du kontrollere skjøteledningen og bytte den ut hvis den er skadet. Når du bruker verktøyet utendørs, er det kun skjøteledninger som er beregnet for utendørs bruk og er merket for dette som skal brukes.

13 **Bruk riktig verktøy**
Bruk verktøyet bare til formål som er beskrevet i denne veiledningen. Bruk ikke en iten maskin til å gjøre arbeid som krever kraftigere verktøy. Bruk bare tilbehør og utstyr som anbefales i bruksanvisningen og i katalogene. Overbelast ikke verktøyet.
Advarsel! Bruk bare tilbehør og utstyr som anbefales i bruksanvisningen og i katalogene. Bruk av annet verktøy eller tilbehør kan medføre risiko for personskade.

14 **Sjekk verktøyet for skader**
Kontroller verktøyet og strømledningen grundig for skade før bruk. Kontroller at de bevegelige delene ikke har satt seg fast, eller er feilmontert. Kontroller også at de øvrige delene, brytere og verneutstyr ikke er skadet, og at det ikke foreligger noen andre feil som kan påvirke verktøyets funksjon. Kontroller at verktøyet fungerer som det skal og utfører beregnet funksjon. Bruk aldri verktøyet hvis noen av delene er skadet. Ikke bruk verktøyet hvis det ikke er mulig å slå det på og av med strømbryteren. Hvis feil oppstår, skal delene repareres eller byttes ut av et autorisert DEWALT serviceverksted. Prøv aldri å reparere selv.

15 **Trekk ut støpselet for verktøyet**
Slå av verktøyet og vent til det er stanset før du forlater det. Dra ut støpslet når verktøyet ikke er i bruk, før du skifter deler og tilbehør, eller før service og vedlikehold utføres.

16 Unngå at verktøyet blir startet utilsiktet
Pass på at verktøyet er slått av før du setter i støpslet.

17 Stell pent med ledningen
Ikke dra i kabelen når du skal ta ut støpselet. Utsett ikke ledningen for varme, olje eller skarpe kanter.

18 Oppbevar verktøyet på et trygt sted når det ikke er i bruk
Når verktøyet ikke er i bruk, må det oppbevares på et tørt og sikret sted, innlåst og utilgjengelig for barn.

19 Vær nøye med vedlikeholdet
Hold verktøyet rent og i god stand for bedre og sikrere ytelse. Følg instruksjonene for vedlikehold og skifte av tilbehør. Hold alle håndtak og brytere tørre, rene og fri for olje og fett.

20 Reparasjoner
Dette verktøyet oppfyller gjeldende sikkerhetskrav. Reparasjon av verktøyet skal utføres av en autorisert DEWALT-serviceverksted. Reparasjoner må bare utføres av kvalifiserte personer som benytter originale reservedeler, ellers kan bruk av utstyret medføre betydelig fare.

Ytterligere sikkerhetsinstruksjoner for luftkompressorer

- Tanken er utformet til å motstå bestemte driftstrykk. Ikke foreta justeringer eller bytt ut deler for å endre de fabrikkinnstilte driftstrykkene.
- Følg instruksjonene om tømming av tanken nøye. Dersom instruksjonene om tømming ikke følges, eller dersom tanken ikke tømmes riktig, kan tanken svekkes, noe som til slutt vil føre til farlige lekkasjer.
- Hvis tanklekkasje oppdages, må du umiddelbart slå av utstyret og ikke benytte det før det er reparert av en kvalifisert tekniker.
- Kontroller alltid trykkangivelsen til verktøy som skal brukes sammen med denne enheten. Følg anbefalingene fra produsenten. Ikke overstig maksimalt tillatt trykk.
- Maksimalt tillatt trykk for dekk og annet tilbehør som kan blåses opp med denne enheten, må aldri overskrides.
- Ikke forsøk å blåse opp utstyr med lavt trykk, som leker, fotballer osv.
- Plasser enheten i et område i god avstand fra hindringer som kan begrense strømmen av frisk luft til ventilasjonsåpningene.
- Ikke plasser gjenstander inn mot eller oppå enheten.
- Enheten må kun brukes på tørre steder.
- Om mulig må enheten alltid benyttes i godt ventilert område som er fritt for antennelige materialer eller damp fra løsemidler. Når arbeidet består i spraying av brennbart materiale, må du sørge for å plassere enheten i motsatt retning av vindretningen og i god avstand fra området der det sprayes.
- Delene i enheten, som pumpehodet og utgangsrøret, kan bli svært varme under bruk. Enheten holder seg varm i flere minutter etter bruk. Ikke berør metalldelene på enheten under eller umiddelbart etter bruk.
- Ikke flytt på enheten mens den er i drift.
- Ikke stå oppå enheten.
- Ikke bruk trykkluft til rengjøring av klær.
- **Advarsel!** Trykkluft må ikke pustes inn!
- Maling etc. som sprayes kan inneholde farlige stoffer som kan utgjøre en helsefare. Bruk alltid egnet respirator under spraying. Kontroller også gjeldende krav i forbindelse med stoffet som skal sprayes.
- Bruk alltid vernebriller med sidevern under bruk av enheten.
- Du må aldri sikte luftstrålen mot mennesker eller dyr. Trykkluft kan skade utsatt hud, og kan tvinge løs partikler og små gjenstander ved høye hastigheter, noe som kan forårsake alvorlig skade.
- Slå av enheten, tøm trykket fra luftslangen og tanken, og trekk ut støpslet før du utfører vedlikehold eller kopler til verktøy og tilbehør.

Følgende symboler befinner seg på verktøyet:


Bruk hørselsvern



Garantert lydnivå



Maks. trykk



Tankvolum



Luftforskyvning



Fri lufttilførsel



Advarsel om varm temperatur



Ikke berør de varme delene til enheten



Ikke stå oppå enheten



Tøm tanken



Tanktrykkmåler



Justeringsbryter for lufttrykk



Lufttrykksmåler



Les bruksanvisningen før laderen tas i bruk



Advarsel om sikker bruk

Kontroll av pakkens innhold

Pakken inneholder:

1 Luftkompressor
1 Flaske med syntetisk kompressorolje
1 Instruksjonsbok
1 Splitt-tegning

- Kontroller om verktøyet, deler eller tilbehør er blitt skadet under transporten.
- Ta deg tid til å lese nøye igjennom instruksjonsboken slik at du forstår innholdet før verktøyet tas i bruk.

Beskrivelse (fig. A)

D55155 luftkompressor er utformet for produksjon og tilførsel av trykkluft til profesjonelt arbeid.

1 Strømbryter
2 Slangekopling
3 Lufttrykksmåler
4 Justeringsbryter for lufttrykk
5 Tanktrykkmåler
6 Peilepinne for olje

Elektrisk sikkerhet

Den elektriske motoren er kun konstruert for én spenning. Kontroller alltid at nettspenningen er i overensstemmelse med spenningen på typeskiltet.



Ditt DEWALT verktøy er dobbeltisolert i samsvar med EN 50144. Jordet ledning er derfor ikke nødvendig.

Skifting av kabel eller støpsel

Tenk på sikkerhetsforskriftene ved skifting av kabel eller støpsel. Et støpsel med blottede kopperledere er farlig hvis det koples til en strømførende kontakt.

Bruk av skjøteledning

Hvis det er nødvendig å bruke skjøteledning, må man bruke en godkjent skjøteledning som er egnet til dette verktøyets kraftbehov (se tekniske data). Hvis du bruker en kabeltrommel, bør du alltid vikle kabelen helt av først.

Montering og justering



Ta alltid støpselet ut av stikkontakten før montering og justering av verktøyet.

Kople luftslange til og fra (fig. A)

Enheten har 2 luftslangekoplinger.

Kople til

- Skyv hannenden av luftslangen inn i koplingen (2).
- Sjekk om luftslangen er riktig koplet til.

Kople fra

- Skyv hannenden av luftslangen lenger inn i koplingen (2).
- Skyv inn kraven på koplingen.
- Fjern luftslangen ved å trekke hannenden ut av koplingen.

- Slipp kraven.



Pass på at tanken er fri for trykk før du setter på eller fjerner en luftslange.

Justere lufttrykket (fig. A)

Det tilgjengelige trykket i luftslangen kan justeres til aktuelt trykk for verktøyet eller tilbehøret som skal koples til enheten.

- Trekk ut justeringsbryteren (4).
- Juster lufttrykket ved å dreie på bryteren. Lufttrykket kan avleses på måleren (3).
  - Drei bryteren med klokken for å øke lufttrykket.
  - Drei bryteren mot klokken for å redusere lufttrykket.
- Skyv inn bryteren til låst posisjon når ønsket trykk er stilt inn.



Kontroller alltid maksimalt trykk for verktøyet eller tilbehøret som skal koples til enheten.

Bruksanvisning

- Overhold alltid sikkerhetsinstruksene og gjeldende forskrifter.

Sette enheten i drift

- Sjekk oljenivået til pumpen.
- Pass på at tanken tømmes riktig.
- Sjekk at sikkerhetsventilene fungerer riktig.
- Kople luftslangen til enheten, og juster lufttrykket.
- Slå på enheten.
- La enheten få bygge opp trykk. Motoren stanser automatisk så snart valgt trykk er nådd.
- Motoren starter automatisk så snart tanktrykket faller under innstilt trykk.

Sette enheten ut av drift

- Slå av enheten.
- La enheten avkjøles.
- Slå av justeringsbryteren for lufttrykket og kople fra luftslangen.
- Tøm tanken.

Start - stopp (fig. B)

- Drei bryteren (1) til posisjon I for å slå enheten på.
- Drei bryteren (1) til posisjon 0 for å slå enheten av.



Slå alltid av enheten før du trekker ut støpslet.

Overoppheting av motoren (fig. C)

Enheten har et overopphetingsvern: hvis motoren overopphetes, brytes strømforsyningen til motoren.

- Når overopphetingsvernet aktiveres, må du slå av enheten og vente til motoren er avkjølt.
- Trykk fast inn på tilbakestillingsknappen (7) til du hører et klikk.
- Slå på enheten. Nå er enheten klar til drift igjen.

Tilleggsutstyr

Følgende tilbehør kan være nødvendig, avhengig av arbeidet som skal utføres:

- Luftslangefilter for fjerning av fuktighet og oljedamp i trykkluft.
- Slangesmørepunkt for å forlenge levetiden til utstyret.

Din forhandler kan gi nærmere opplysninger om egnet tilleggsutstyr.

Vedlikehold

Ditt DEWALT-elektroverktøy er konstruert slik at det kan brukes i lang tid med et minimum av vedlikehold. Kontinuerlig og tilfredsstillende drift avhenger av riktig behandling og regelmessig rengjøring av verktøyet.

- Kontroller med jevne mellomrom for følgende:
  - lekkasjer i tanken
  - lekkasjer i oljesystemet
  - uvanlig støy eller vibrasjon i motoren

Tømme tanken (fig. D)

Før luftslanger settes på eller vedlikehold utføres, eller før enheten tas ut av drift, må tanken tømmes.

- Løft enheten for å få tilgang til tømmeventilen.
- Ta tak i tømmeventilhendelen (8) og drei den sakte, slik at luften tømmes gradvis fra tanken.
- Når trykket er på 0,7 bar, dreies ventilen til helt åpen posisjon.
- Hold enheten i en vinkel på omtrent 10° for å fjerne fuktighet eller smuss fra tanken.
- Sjekk om tanktrykkmåleren viser 0 bar, slik at du kan være sikker på at tanken er trykkfri.
- Lukk tømmeventilen.

Bytte pumpeolje (fig. C)
Når pumpen tas i bruk første gang, må oljen byttes etter 50 timers drift. Deretter må pumpeoljen byttes hver 200. driftstime eller minst hver 3 måned.

- Sett en egnet beholder under tømmepluggen (9).
- Ta ut peilepinnen (6).
- Fjern tømmepluggen.
- La oljen få god tid til å tømmes. Hold enheten i en vinkel på omtrent 10°, slik at oljeflyten mot tømmepluggen lettes.
- Sett tilbake tømmepluggen når oljen er tømt.
- Fyll beholderen.
- Sett tilbake peilepinnen.

Sjekke oljenivået (fig. E)
Oljenivået må kontrolleres hver dag.

- Ta ut peilepinnen (6).
- Tørk av oljen på peilepinnen.
- Sett peilepinnen tilbake i et par sekunder, slik at oljen festes på pinnen.
- Ta ut peilepinnen og sjekk oljenivået. Oljenivået er riktig hvis det er mellom merkene (10).
- Hvis oljenivået er under nederste merke, må du fylle mer olje.

Sjekke luftfilteret (fig. C)
Luftfilteret må kontrolleres hver uke. Etter 200 timers drift må luftfilteret byttes.

- Ta ut filteret (11) fra pumpehodet.
- Del filterenheten i to halvdeler.
- Hvis elementet er skittent, rengjøres det med tørr luft. Bytt elementet i tvilstilfeller.
- Sett filterenheten sammen igjen.
- Sett filteret på pumpehodet. Stram filteret for hånd.

Sjekke driften av sikkerhetsavlastningsventilen (fig. B)
Sikkerhetsavlastningsventilen må kontrolleres månedlig.

- Sjekk at tanken er fri for trykk.
- Ta tak i wireringen (12) på sikkerhetsventilen.
- Trekk et par ganger i ringen for å kontrollere at stempelet beveges inn og ut.



Rengjøring
Hold ventilasjonsspaltene åpne og rengjør elverktøyet regelmessig med en myk klut.



Utslitt verktøy og miljøet

Vern naturen. Kast ikke produktet sammen med annet avfall når det er utslitt. Lever det til kildesortering eller til et DEWALT-serviceverksted.

DEWALT service
Dersom det skulle oppstå feil med maskinen, lever den til et autorisert serviceverksted. (Se aktuell prisliste/katalog for ytterligere informasjon eller ta kontakt med DEWALT).

På grunn av forskning og utvikling kan ovenstående spesifikasjoner bli endret, noe som ikke blir opplyst separat.

GARANTI

• 30 DAGERS FORNØYD-KUNDEGARANTI •

Hvis du ikke er tilfreds med ditt DEWALT verktøy, kan det returneres innen 30 dager til din DEWALT forhandler eller til et DEWALT autorisert serviceverksted og du kan bytte eller få pengene tilbake. Kvittering må fremlegges.

• 1 ÅRS FRI VEDLIKEHOLDSERVICE •

Skulle ditt DEWALT verktøy trenge vedlikehold eller service i de første 12 månedene etter det ble kjøpt, vil dette bli utført gratis av et autorisert DEWALT serviceverksted. Gratis vedlikeholdsservice omfatter arbeidskostnader. Tilbehørs- og reservedelskostnader inngår ikke. Kvittering må fremlegges.

• 1 ÅRS GARANTI •

Dersom det skulle vise seg innen 12 måneder fra kjøpsdato at ditt DEWALT-produkt har feil eller mangler som skyldes material- eller fabrikasjonsfeil, garanterer vi å erstatte alle defekte deler gratis eller, etter egen vurdering, erstatte verktøyet gratis forutsatt at:

- Verktøyet ikke er blitt brukt skjødesløst.
- Reparasjoner bare er blitt utført av autorisert verksted/personell.
- Kvittering kan fremlegges.
  Denne garantien er i tillegg til kjøperens rettigheter i henhold til Kjøpsloven.

Adresse til nærmeste DEWALT autoriserte serviceverksted finner du i DEWALT katalogen, eller ved å kontakte DEWALT. Alternativt kan du finne en liste over DEWALT autoriserte serviceverksteder og komplett informasjon om vår etter-salg-service på Internett-adressen vår: **www.2helpU.com**.

COMPRESSOR DE AR D55155

Parabéns!

Escolheu uma ferramenta DEWALT. Muitos anos de experiência, um desenvolvimento contínuo de produtos e o espírito de inovação fizeram da DEWALT um dos parceiros mais fiáveis para os utilizadores profissionais.

Dados técnicos

		D55155
Voltagem	V	230
Potência absorvida	Watts	1.100
Velocidade em vazio	min^{-1}	2.850
Corrente estipulada	A	15
Direcção da rotação		para a direita
Classe de protecção eléctrica		I
Grau de protecção		IP23
Volume do reservatório	l	15
Deslocação de ar	l/min	190
Fornecimento de ar livre	l/min	120 (a 6 bar)
Pressão de funcionamento	bar	8
Pressão máxima	bar	9
Conector do tubo		
tipo		acoplamento de segurança rápido (ISO 4414)
tamanho		R 1/4"
Lubrificante		óleo sintético
Peso	kg	27,7

Fusíveis	
Ferramentas de 230 V	10 Ampéres

Os seguintes símbolos são usados neste manual:



Indica risco de ferimentos, perda de vida ou danos à ferramenta no caso do não-cumprimento das instruções deste manual.



Indica tensão eléctrica.

Declaração CE de conformidade

CE

D55155

A DEWALT declara que estas ferramentas eléctricas foram concebidas em conformidade com 98/37/CEE, 89/336/CEE, 73/23/CEE, 2000/14/EC, EN 55014-1, EN 55014-2, EN 1012-2, EN 60204-1, EN 61000-3-2 & EN 61000-3-3.

Para mais informações, quieira consultar a DEWALT no endereço abaixo ou a parte de trás do presente manual.

Nível de potência sonora de acordo com a norma 2000/14/EC:

		D55155
L_{pA} (pressão sonora)	dB(A)*	81
L_{WA} (potência sonora)	dB(A)	89
L_{WA} (potência sonora garantida)**	dB(A)	99

* junto ao ouvido do operador

** TÜV Rheinland, 2000/14/EC - Annex VI

Director Engineering and Product Development
Horst Großmann



DEWALT, Richard-Klinger-Straße 40,
D-65510, Idstein, Alemanha

TÜV Rheinland
Product safety GmbH
Taubenholzweg
D-51105 Köln
Germany

Instruções de segurança

Quando usar ferramentas eléctricas fixas observe as regras de segurança aplicáveis no seu país para reduzir o risco de incêndio, choque eléctrico e acidentes pessoais.
Leia todo o manual atentamente antes de utilizar a ferramenta.
Guarde este manual para futura referência.

Considerações gerais

1 **Mantenha a área de trabalho arrumada**
Mesas e áreas de trabalho desarrumadas podem provocar acidentes.

2 **Cuide do ambiente da área de trabalho**
Não exponha a ferramenta à chuva Não utilize a ferramenta em situações em que haja humidade ou água. Mantenha a área de trabalho bem iluminada (250 - 300 Lux). Não utilize a ferramenta onde haja risco de fogo ou explosão, como por exemplo na presença de líquidos ou gases inflamáveis.

3 **Mantenha as crianças afastadas**
Não permita que crianças, visitantes ou animais aproximem-se da área de trabalho ou que toquem a ferramenta ou o cabo de força.

4 **Vista-se de maneira apropriada**
Não use vestuário largo nem jóias, pois podem prender-se numa peça móvel. Cubra o cabelo se tiver cabelo comprido. Ao trabalhar ao ar livre, de preferência use luvas adequadas e calçados anti-derrapantes.

5 **Protecção pessoal**
Sempre use óculos de protecção. Utilize uma máscara de protecção para o rosto ou anti-poeira sempre que as operações possam produzir poeira ou partículas que voem.
Caso tais partículas sejam consideravelmente quentes, use também um avental resistente ao calor. Use protectores de ouvidos sempre que o nível de ruído pareça desconfortável, por exemplo caso o volume sonoro citado neste manual ultrapasse 85 dB(A).

6 **Cuidado com choques eléctricos**
Evite contacto corporal com superfícies aterradas, como por exemplo canos, radiadores, fogões e refrigeradores.
Quando usar a ferramenta em condições extremas tais como alto grau de humidade ou ao trabalhar com soldaduras, a segurança eléctrica pode ser melhorada com a colocação de um transformador de isolamento ou disjuntor de fuga de terra (FI).

7 **Verifique a sua posição**
Mantenha-se sempre bem posicionado e em equilíbrio.

8 **Esteja atento**
Preste atenção no que faz. Use o bom senso. Não utilize ferramentas quando estiver cansado.

9 **Imobilize a peça a ser trabalhada**
Use um sargento ou mordente para segurar a peça. É mais seguro e permite manter as duas mãos livres para trabalhar.

10 **Conecte o equipamento de extracção de pó**
Caso sejam fornecidos dispositivos para a extracção e colecta de pó, assegure-se de que os mesmos sejam correctamente conectados e utilizados.

11 **Retire as chaves de ajuste**
Verifique sempre se as chaves de ajuste e chaves inglesas foram retiradas da ferramenta antes de utilizá-la.

12 **Cabos de extensão**
Antes de iniciar o uso, verifique o estado do cabo de extensão e substitua-o se estiver danificado. Quando usar a ferramenta ao ar livre, utilize somente cabos de extensão apropriados para tal e correctamente rotulados.

13 **Use a ferramenta apropriada**
Neste manual indicam-se as aplicações da ferramenta. Não force pequenas ferramentas ou acessórios para que efectuem o trabalho duma ferramenta forte. A ferramenta trabalhará melhor e de uma maneira mais segura se for utilizada para o fim indicado. Não force a ferramenta.
Aviso! O uso de qualquer acessório ou da própria ferramenta para realizar quaisquer operações além das recomendadas neste manual de instruções pode causar riscos de ferimento.

14 **Verifique se há peças danificadas**
Antes do uso, verifique cuidadosamente se a ferramenta e o cabo de força não estão danificados. Verifique se as peças móveis estão alinhadas e engatadas, se há alguma peça partida, se as protecções e os interruptores estão danificados, bem como quaisquer outras condições que possam afectar o funcionamento da ferramenta.

Assegure-se de que a ferramenta esteja a funcionar correctamente e a desempenhar as funções para as quais foi projectada. Não utilize a ferramenta se houver alguma peça defeituosa. Não utilize a ferramenta se o interruptor não funcionar para ligá-la ou desligá-la. Providencie para que um técnico autorizado DEWALT efectue a troca de quaisquer peças danificadas ou defeituosas. Nunca tente efectuar reparos por sua própria conta.

15 **Desconecte a ferramenta**
Desligue a ferramenta e aguarde até que cesse todo movimento antes de afastar-se dela. Desconecte a ferramenta quando não estiver em uso, antes de trocar quaisquer peças ou acessórios e antes de realizar a manutenção.

16 **Evite o accionamento involuntário**
Certifique-se de que a ferramenta esteja desligada antes de conectá-la.

17 **Não force o cabo eléctrico**
Nunca puxe o cabo para retirar o conector da tomada. Proteja o cabo contra o calor e evite o contacto com óleo e objectos cortantes.

18 **Guarde as ferramentas que não estiverem em uso**
Guarde as ferramentas que não estiverem em uso em lugar seco. Feche-as com segurança, fora do alcance das crianças.

19 **Cuide das suas ferramentas com atenção**
Para um desempenho melhor e mais seguro, mantenha as ferramentas em boas condições e limpas. Siga as instruções para manutenção e troca de acessórios. Mantenha todas as alavancas e interruptores secos, limpos e livres de óleo e graxa.

20 **Reparos**
Esta ferramenta satisfaz as normas de segurança relevantes. Providencie para que um técnico autorizado DEWALT conserte sua ferramenta. Os reparos devem ser realizados somente por pessoas qualificadas e as peças de reposição devem ser originais. A não observância disso poderá resultar em perigos consideráveis para os utilizadores.

Instruções de segurança adicionais para compressores de ar

- O reservatório foi concebido para suportar pressões de funcionamento específicas. Não efectue ajustes nem substitua peças para alterar das pressões de funcionamento predefinidas de fábrica.
- Siga as instruções de drenagem do reservatório. O não seguimento das instruções de drenagem, ou caso a drenagem incorrecta do reservatório, pode levar a um enfraquecimento do reservatório provocando fugas e pode causar uma situação de perigo.
- Caso ocorra uma fuga no reservatório, desligue imediatamente a unidade e não a opere até que seja reparada por um técnico qualificado.
- Verifique sempre o nível de pressão das ferramentas a serem utilizadas nesta unidade. Siga as recomendações dos fabricantes e não exceda o nível de pressão máxima permitido.
- Nunca exceda o nível de pressão máxima permitido dos pneus e outros acessórios que se possam encher com esta unidade.
- Não tente encher acessórios de baixa pressão, tais como brinquedos para crianças, bolas de futebol, etc..
- Coloque a unidade numa área livre de obstruções que poderiam restringir a fluxo de ar fresco às aberturas de ventilação.
- Não coloque objectos contra a unidade ou por cima da mesma.
- Utilize a unidade apenas em locais secos.
- Se possível, opere sempre a unidade numa área bem ventilada livre de materiais combustíveis ou de vapores de solventes. Quando as operações consistirem na vaporização de materiais inflamáveis, não se esqueça de colocar a unidade no sentido do vento e afastada da área de vaporização.
- As peças da unidade, tais como a cabeça da bomba e o tubo de saída, podem ficar quentes durante a utilização. A unidade permanece quente durante alguns minutos após a operação. Não toque nas partes metálicas expostas na unidade durante ou imediatamente após a operação.
- Não mova a unidade enquanto estiver em funcionamento.
- Não se coloque na parte superior da unidade.
- Não utilize ar comprimido para limpar o vestuário.
- **Aviso!** O ar comprimido não é seguro para respiração!
- Os materiais vaporizados, tais como produtos de tinta, podem conter substâncias perigosas que causam riscos para a saúde. Utilize sempre um respirador adequado sempre que as operações consistirem na vaporização de materiais.

Verifique também os requisitos aplicáveis ao material a ser vaporizado.
- Use sempre óculos de segurança com protecção lateral sempre que utilizar a unidade.
- Nunca vaporize contra pessoas ou animais. O ar comprimido pode lesionar a pele exposta e pode espalhar partículas soltas e pequenos objectos a alta velocidade causando lesões graves.
- Desligue a unidade, descarregue a pressão do tubo de ar e do reservatório e desligue a unidade da tomada antes de efectuar trabalhos de manutenção ou antes de instalar ferramentas e acessórios.

Aparece o seguinte na ferramenta:



Utilize protecções auriculares



Nível de som garantido



Pressão máxima



Volume do reservatório



Deslocação de ar



Fornecimento de ar livre



Aviso de temperatura elevada



Não toque nas partes quentes da unidade



Não se coloque na parte superior da unidade



Drene o reservatório



Indicador da pressão do reservatório



Botão de ajuste da pressão do ar



Indicador da pressão do ar



Leia o manual de instruções antes de usar



Aviso de utilização segura

Verificação do conteúdo da embalagem

A embalagem contém:
1 Compressor de ar
1 Garrafa de óleo sintético do compressor
1 Manual de instruções
1 Vista dos componentes destacados

- Verifique se a ferramenta, as peças ou os acessórios apresentam sinais de danos que possam ter ocorrido durante o transporte.
- Antes de utilizar a ferramenta, dedique o tempo necessário à leitura e compreensão deste manual.

Descrição (fig. A)

O seu compressor de ar D55155 foi concebido para a produção e abastecimento de ar comprimido em aplicações profissionais.
1 Interruptor on/off
2 Conector do tubo
3 Indicador da pressão do ar
4 Botão de ajuste da pressão do ar
5 Indicador da pressão do reservatório
6 Vareta do óleo

Segurança eléctrica

O motor eléctrico foi concebido para uma única tensão. Verifique sempre se a tensão da rede corresponde à voltagem indicada na placa de identificação.



A sua ferramenta DEWALT tem duplo isolamento em conformidade com o estipulado na norma EN 50144, não sendo, por isso, necessária uma ligação à terra.

Substituição do cabo ou ficha
Ao substituir o cabo ou ficha, elimine-os de forma segura; uma ficha com condutores de cobre a descoberto é perigosa quando entra em contacto com uma tomada com corrente.

Extensões

Se fôr necessário um fio de extensão, use um cabo especial, conveniente para a corrente desta ferramenta (Veja os dados técnicos). A dimensão mínima do condutor é 1,5 mm^2.
No caso de se usar uma bobina, desenrole o cabo todo.

Montagem e afinação



Antes da montagem de acessórios e da afinação retire sempre a ficha da tomada.

Colocação e remoção do tubo do ar (fig. A)
A unidade está equipada com 2 conectores para o tubo de ar.

Colocação
- Empurre a extremidade macho do tubo de ar para o conector (2).
- Verifique se o tubo de ar foi correctamente ligado.

Remoção
- Empurre a extremidade macho do tubo de ar para o conector (2).
- Empurre o anel de retenção do conector.
- Remova o tubo de ar puxando a extremidade macho para fora do conector.
- Solte o anel de retenção.



Antes de colocar ou remover um tubo de ar, assegure-se sempre de que a pressão no reservatório está desactivada.

Ajustar a pressão do ar (fig. A)
A pressão disponível no tubo de ar pode ser ajustada ao nível de pressão da ferramenta ou acessório a serem ligados a esta unidade.
- Puxe o botão de ajuste (4).
- Ajuste a pressão do ar rodando o botão. A pressão do ar pode ser lida através do indicador (3).
  - Para aumentar a pressão do ar, rode o botão para a direita.
  - Para reduzir a pressão do ar, rode o botão para a esquerda.
- Empurre o botão para a posição de bloqueado depois de definir a pressão desejada.



Verifique sempre o nível de pressão máxima da ferramenta ou acessório a serem ligados à unidade.

Modo de emprego



Cumpra sempre as instruções de segurança e os regulamentos aplicáveis.

Colocar a unidade em funcionamento
- Verifique o nível do óleo da bomba.
- Certifique-se de que o reservatório é drenado correctamente.
- Verifique se as válvulas de segurança estão a funcionar correctamente.
- Ligue o tubo de ar à unidade e ajuste a pressão do ar.
- Ligue a unidade.
- Deixe a unidade ganhar pressão. O motor pára de funcionar automaticamente logo que a pressão definida é alcançada.
- O motor arranca automaticamente logo que a pressão se torne inferior à pressão definida.

Desligar a unidade
- Desligue a unidade.
- Deixe a unidade arrefecer.
- Desactive o botão de ajuste da pressão do ar e desligue o tubo de ar.
- Drene o reservatório.

Ligar e desligar (fig. B)
- Para ligar a unidade, rode o interruptor (1) até a posição I.
- Para desligar a unidade, rode o interruptor (1) até a posição 0.



Desligue sempre a ferramenta antes de a desligar da corrente eléctrica.

Sobrecarga térmica do motor (fig. C)
A unidade tem um protector de sobrecarga térmica: no caso de sobreaquecimento do motor, a energia ao mesmo será cortada.

- Quando ocorre uma sobrecarga térmica, desligue a unidade e espere que o motor arrefeça.
- Carregue no botão de desactivação da sobrecarga térmica (7) até ouvir um clique.
- Ligue a unidade. A unidade está pronta a funcionar novamente.

Acessórios opcionais
Dependendo da aplicação, são necessários os seguintes acessórios:
- Um filtro de ar para a remoção da humidade e do vapor do óleo no ar comprimido.
- Um lubrificador para prolongar a duração das ferramentas de ar.

Para mais informações sobre os acessórios apropriados, consulte o seu Revendedor autorizado.

Manutenção

A sua Ferramenta Eléctrica DEWALT foi concebida para funcionar durante muito tempo com um mínimo de manutenção. O funcionamento satisfatório contínuo depende de bons cuidados e limpeza regular da ferramenta.

- Como precaução, verifique regularmente as seguintes condições:
  - fugas no reservatório
  - fugas no sistema de óleo
  - ruído ou vibrações anormais no motor

Drenar o reservatório (fig. D)
Antes de colocar um tubo de ar ou antes de executar qualquer trabalho de manutenção, ou quando desligar a unidade, o reservatório deve ser drenado.
- Levante a unidade para obter acesso à válvula de drenagem.
- Segure na alavanca da válvula de drenagem (8) e rode-a devagar para drenar o ar gradualmente do reservatório.
- Quando a pressão estiver em 0,7 bar, coloque a válvula na posição de aberta.
- Segure na unidade a um ângulo de aproximadamente 10° para remover qualquer humidade ou sujidade do reservatório.
- Verifique se o indicador de pressão do reservatório indica 0 para se certificar que não existe pressão no reservatório.
- Feche a válvula de drenagem.

Mudar o óleo da bomba (fig. C)
Aquando da primeira utilização, o óleo da bomba deve ser mudado após as primeiras 50 horas de funcionamento. Depois, o óleo da bomba deve ser mudado cada 200 horas ou pelo menos de 3 em 3 meses.
- Coloque um recipiente adequado por baixo do bujão de drenagem (9).
- Retire a vareta (6).
- Retire o bujão de drenagem.
- Espere o tempo suficiente para que o óleo seja drenado. Segure na unidade a um ângulo de aproximadamente 10° para ajudar o óleo a sair pelo bujão de drenagem.
- Depois do óleo ter sido drenado, volte a colocar o bujão de drenagem.
- Encha o reservatório.
- Volte a colocar a vareta.

Verificar o nível do óleo (fig. E)
O nível do óleo deve ser verificado diariamente.
- Retire a vareta (6).
- Retire o óleo da vareta.
- Volte a colocar a vareta durante alguns segundos para recolher óleo na vareta.
- Retire a vareta para verificar o nível do óleo. O nível do óleo está correcto se o óleo recolhido estiver entre as marcações (10).
- Caso o nível do óleo esteja abaixo da marcação inferior, adicione mais óleo.

Verificar o filtro de ar (fig. C)
O filtro do ar óleo deve ser verificado semanalmente. Após 200 horas de funcionamento, o filtro do ar deve ser substituído.
- Retire o filtro (11) da cabeça da bomba.
- Separe o corpo do filtro em duas partes.
- Caso o elemento esteja sujo, limpe-o com ar seco. Em caso de dúvidas, substitua o elemento.
- Volte a colocar o corpo do filtro.
- Coloque o filtro na cabeça da bomba. Aperte o filtro à mão.

Verificar o funcionamento da válvula de alívio (fig. B)
A válvula de alívio deve ser verificada mensalmente.
- Assegure-se de que a pressão do reservatório está desactivada.

- Segure no anel de ligação (12) na válvula de segurança.
- Puxe o anel algumas vezes para se assegurar de que o êmbolo se move para dentro e para fora.



Limpeza

Conserve livres as aberturas de ventilação e limpe regularmente o corpo da máquina utilizando um pano macio.



Ferramentas indesejadas e o ambiente

Leve a sua ferramenta velha a um Centro de Assistência Técnica DEWALT onde ela será eliminada de um modo seguro para o ambiente.

GARANTIA

• 30 DIAS DE SATISFAÇÃO COMPLETA •

Se não estiver completamente satisfeito com a sua ferramenta DEWALT, contacte um Centro de Assistência Técnica DEWALT. Apresente a sua reclamação, juntamente com a máquina completa, bem como a factura de compra e ser-lhe á apresentada a melhor solução.

• UM ANO DE MANUTENÇÃO GRATUITA •

Se necessitar de manutenção para a sua ferramenta DEWALT, durante os 12 meses após a compra, entregue-a, sem encargos, num Centro de Assistência Técnica DEWALT. Deve apresentar uma prova da compra.

• UM ANO DE GARANTIA •

Se o seu produto DEWALT se avariar por defeito de montagem ou de material, durante os 12 meses a partir da data da compra, garantimos a substituição de todas as peças defeituosas sem encargos desde que:

- O produto não tenha sido mal usado.
- Eventuais reparações não tenham sido efectuadas por pessoas estranhas aos Centro de Assistência Técnica DEWALT.
- Se apresente prova da data de compra.

Para a localização do Centro de Assistência Técnica DEWALT mais próximo, queira consultar a parte de trás do presente manual. Em alternativa, encontrará uma lista de Centros de Assistência Técnica DEWALT e todas as informações sobre o nosso serviço pós-venda disponíveis na Internet em **www.2helpU.com**.

PAINEILMAKOMPRESSORI D55155

Onneksi olkoon!

Olet valinnut DEWALT-työkalun. Monivuotisen kokemuksen, ahkeran tuotekehittelyn ja uudistusten ansiosta DEWALT on yksi ammattikäyttäjien luotettavimmista yhteistyökumppaneista.

Tekniset tiedot

		D55155
Jännite	V	230
Ottoteho	W	1.100
Kuormittamaton kierrosnopeus	min^{-1}	2.850
Nimellisvirta	A	15
Pyörimissuunta		myötäpäivään
Sähkösuojausluokka		I
Suojausaste		IP23
Säiliön tilavuus	l	15
Ilmatilavuus	l/min	190
Vapaa ilman tulo	l/min	120
		(6 baarin paineella)
Toimintapaine	baaria	8
Suurin paine	baaria	9
Letkun liitin		
tyyppi		pikaturvaliitin
		(ISO 4414)
koko		R 1/4"
Voiteluaine		synteettinen öljy
Paino	kg	27,7

Sulakkeet:	
230 V	10 A

Tässä käyttöohjeessa käytetään seuraavia merkkejä:



Osoittaa henkilövahingon, hengenmenetyksen tai konevaurion vaaraa, mikäli tämän käyttöohjeen neuvoja ei noudateta.



Osoittaa sähköiskun vaaraa.

CE-Vaatimustenmukaisuustodistus

CE

D55155

DEWALT vakuuttaa, että sähkökoneet on valmistettu Euroopan Unionin standardien 98/37/EEC, 89/336/EEC, 73/23/EEC, 2000/14/EC, EN 55014-1, EN 55014-2, EN 1012-2, EN 60204-1, EN 61000-3-2 ja EN 61000-3-3 mukaisesti.

Lisätietoja saat DEWALTilta allaolevasta osoitteesta tai käsikirjan takakannesta.

Äänenpainetaso standardin 2000/14/EC mukainen:

		D55155
L_{pA} (äänenpaine)	dB(A)*	81
L_{WA} (ääniteho)	dB(A)	89
L_{WA} (taattu ääniteho)**	dB(A)	99

* käyttäjän korvassa

** TÜV Rheinland, 2000/14/EC - Annex VI

Director Engineering and Product Development
Horst Großmann



DEWALT, Richard-Klinger-Straße 40,
D-65510, Idstein, Saksa

TÜV Rheinland
Product safety GmbH
Taubenholzweg
D-51105 Köln
Germany

Turvaohjeet

Käytettäessä kiinteitä koneita on aina noudatettava kyseisessä maassa voimassa olevia turvamääräyksiä, jotta tulipalon, sähköiskun ja henkilökohtaisen vahingon riski pienentyisi.
Lue käyttöohje huolellisesti ennen koneen käyttöönottoa.
Säilytä käyttöohje kaikkien koneen käyttäjien ulottuvilla.

Yleistä

1 Pidä työskentelyalue siistinä
Poista roskat ja mahdolliset esteet työskentelyalueelta välttyäksesi vaurioilta.

2 Ajattele työskentelyalueen vaikutusta työhösi
Älä altista konetta sateelle. Älä käytä konetta kosteissa tai märissä olosuhteissa.
Järjestä työskentelyalueelle hyvä valaistus (250-300 luksia). Älä käytä konetta paikassa, jossa on tulipalo- tai räjähdysvaara, esim. palavien nesteiden tai kaasujen läheisyydessä.

3 Työskentele lasten ulottumattomissa
Älä anna lasten, vieraiden tai eläinten tulla lähelle työskentelyaluetta tai koskea koneeseen tai sähköjohtoon.

4 Pukeudu asianmukaisesti
Älä käytä liian väljiä vaatteita tai koruja. Ne voivat tarttua liikkuviin osiin. Jos sinulla on pitkät hiukset, käytä hiusverkkoa. Kun työskentelet ulkona, käytä sopivia käsineitä ja jalkineita, jotka eivät luista.

5 Suojavaatetus
Käytä aina suojalaseja. Käytä hengityssuojainta, jos työskennellessä syntyy pölyä tai hiukkasia. Jos hiukkaset ovat erittäin kuumia, käytä myös lämpöä kestävää esiliinaa. Käytä kuulosuojaimia aina, kun äänen taso nousee epämiellyttäväksi, esim. jos tässä käyttöohjeessa mainittu äänen taso on suurempi kuin 85 dB (A).

6 Suojaudu sähköiskuilta
Vältä kosketusta maadoitettuihin pintoihin (esim. putket, lämpöpatterit, liedet ja jääkaapit). Kun konetta käytetään äärimmäisen vaikeissa olosuhteissa (esim. suuri kosteus tuotettaessa metallilastuja), sähköturvallisuutta voidaan parantaa asentamalla koneeseen eristysmuunnin tai maavuodon virrankatkaisin.

7 Älä kurottele
Seiso aina tukevasti ja tasapainossa.

8 Ole tarkkaavainen
Keskity työhösi. Käytä tervettä järkeä. Älä käytä sähkötyökalua, kun olet väsynyt.

9 Kiinnitä työstökappale kunnolla
Käytä ruuvipuristinta tai -kappaletta, jotta työstökappale pysyy kunnolla kiinni. Se on turvallisempaa ja saat molemmat kädet vapaaksi työhön.

10 Liitä pölynpoistolaite
Jos laitteissa on liitäntä pölynpoisto- ja pölynkeräyslaitteistolle, varmista, että ne on kiinnitetty ja niitä käytetään oikein.

11 Poista jakoavaimet ja ruuviavaimet
Tarkista, että jakoavaimet ja ruuviavaimet on poistettu koneesta ennen kuin käynnistät sen.

12 Jatkojohdot
Tarkista jatkojohto ennen käyttöä, ja vaihda vaurioitunut johto uuteen. Käytettäessä konetta ulkona sen kanssa saa käyttää vain ulkokäyttöön soveltuvia ja sen mukaisesti merkittyjä jatkojohtoja.

13 Käytä oikeaa konetta
Oikea käyttötarkoitus on kuvattu tässä käyttöohjeessa. Älä tee pienillä työkaluilla tai varusteilla työtä, johon tarvitaan suurtehoista työkalua. Työkalu toimii paremmin ja turvallisemmin, kun sitä käytetään oikeaan tarkoitukseen. Älä ylikuormita konetta.
Varoitus! Käytä konetta ainoastaan sellaiseen työhön, johon se on tarkoitettu, ja käytä vain käyttöohjeessa suositeltuja tarvikkeita ja lisälaitteita. Ohjeesta poikkeava käyttö voi aiheuttaa onnettomuuden.

14 Tarkista, että kone on kunnossa
Tarkista ennen käyttöä, ettei kone tai sähköjohto ole vaurioitunut. Tarkista, etteivät liikkuvat ja muut osat sekä suoja ole viallisia, ja että kaikki muut käyttöön mahdollisesti vaikuttavat tekijät ovat kunnossa. Varmista, että kone toimii oikein ja täyttää tehtävänsä. Älä käytä konetta, jos jokin sen osista on vahingoittunut tai viallinen.
Älä käytä konetta, jos se ei käynnisty ja pysähdy virrankatkaisijasta. Viallinen osa tulee korjata tai vaihtaa valtuutetussa DEWALTin huoltoliikkeessä. Älä koskaan yritä korjata konetta itse.

15 Irrota kone virtalähteestä.
Kytke kone pois päältä ja odota, että se on täysin pysähtynyt, ennen kuin poistut paikalta.

Irrota kone virtalähteestä, kun konetta ei käytetä, ennen minkään koneen osan, tarvikkeen tai lisävarusteen vaihtamista, sekä ennen huoltoa.

16 Vältä tahatonta käynnistämistä
Varmista, että kone on pois päältä, ennen kuin kytket sen virtalähteeseen.

17 Huolehdi johdon kunnosta
Älä koskaan irrota pistoketta virtalähteestä vetämällä johdosta. Suojaa johto kuumuudelta, öljyltä ja teräviltä reunoilta.

18 Varastoi käyttämättömät koneet
Kun konetta ei käytetä, säilytä sitä kuivassa, lukitussa paikassa tai korkealla lasten ulottumattomissa.

19 Hoida työkalua huolellisesti
Pidä työkalu hyvässä kunnossa ja puhtaana tehokasta ja turvallista työskentelyä varten. Noudata huollosta ja tarvikkeiden vaihdosta annettuja ohjeita. Pidä kaikki kädensijat ja virrankatkaisijat kuivina ja puhtaina öljystä ja rasvasta.

20 Korjaukset
Tämä työkalu on asianmukaisten turvaohjeiden mukainen Korjauta työkalusi valtuutetussa DEWALTin huoltoliikkeessä. Korjauksia saavat tehdä vain valtuutetut henkilöt, jotka käyttävät alkuperäisosia, muutoin koneen käyttäjälle voi aiheuta vaarallisia tilanteita.

Paineilmakompressoreita koskevat lisäturvaohjeet

- Säiliö on suunniteltu kestämään tietyt toimintapaineet. Älä muuta tehtaalla asetettuja toimintapaineita tekemällä säätöjä tai vaihtamalla osia.
- Noudata huolellisesti ohjeita, kun tyhjennät säiliötä. Jos tyhjennysohjeita ei noudateta tai säiliötä ei tyhjennetä oikein, säiliö heikkenee ja alkaa lopulta vuotaa. Tämä luo vaaratilanteen.
- Jos säiliöön tulee vuoto, sammuta laite heti. Älä käytä laitetta ennen kuin valtuutettu huoltomies on korjannut säiliön.
- Tarkista aina tämän laitteen kanssa käytettävien työkalujen paineluokitukset. Noudata valmistajan antamia suosituksia. Älä ylitä suurinta sallittua painetta.
- Älä koskaan ylitä renkaiden tai muiden tällä laitteella täytettävien tuotteiden suurinta sallittua painetta.
- Älä yritä täyttää pientä painetta vaativia tuotteita, kuten leluja, jalkapalloja jne.
- Aseta laite sellaiseen paikkaan, ettei mikään tuki tai estä raittiin ilman virtaamista tuuletusaukkoihin.
- Älä sijoita esineitä laitetta vasten tai laitteen päälle.
- Käytä laitetta vain kuivissa paikoissa.
- Käytä laitetta aina hyvin ilmastoidussa paikassa, jossa ei ole herkästi syttyviä materiaaleja tai liuotinhöyryjä, jos tämä on mahdollista.
  Kun käytät laitetta tulenarkojen materiaalien ruiskuttamiseen, varmista, että laite on tuulen yläpuolella ja poissa ruiskutusalueelta.
- Tietyt laitteen osat, kuten pumppupää ja lähtöletku, voivat tulla hyvin kuumiksi käytön yhteydessä. Laite on kuuma useita minuutteja käytön jälkeen. Älä kosketa paljaita metalliosia toiminnan aikana tai heti sen jälkeen.
- Älä siirrä laitetta sen ollessa toiminnassa.
- Älä seiso laitteen päällä.
- Älä käytä paineilmaa vaatteiden puhdistamiseen.
- **Varoitus!** Paineilmaa ei saa hengittää!
- Ruiskutettavat materiaalit, kuten maalituotteet, voivat sisältää haitallisia aineita, jotka aiheuttavat terveysriskin. Käytä aina asianmukaista hengityssuojainta, kun ruiskutat materiaaleja. Tarkista myös ruiskutettavan materiaalin asettamat vaatimukset.
- Käytä aina sivusuojin varustettuja suojalaseja käyttäessäsi tätä laitetta.
- Älä koskaan suuntaa ilmavirtaa ihmisiä tai eläimiä kohti. Paineilma voi vahingoittaa paljasta ihoa ja singota irtonaisia partikkeleja ja pieniä esineitä suurella nopeudella.
- Sammuta laite, vuodata paine pois ilmaletkusta ja säiliöstä ja irrota laitteen verkkojohto ennen huoltotöitä tai työkalujen ja tarvikkeiden liittämistä.

Koneessa on seuraavat piktogrammit:


Käytä kuulonsuojaimia



Taattu melutaso



Suurin paine



Säiliön tilavuus



Ilmatilavuus



Vapaa ilman tulo



Korkean lämpötilan varoitus



Älä kosketa laitteen kuumia osia



Älä seiso laitteen päällä



Tyhjennä säiliö



Säiliön painemittari



Ilmanpaineen säätönuppi



Ilmanpainemittari



Lue käyttöohje



Turvallista käyttöä koskeva varoitus

Pakkauksen sisältö

Pakkaus sisältää:

1 Paineilmakompressori
1 Synteettisen kompressoriöljyn pullo
1 Käyttöohje
1 Hajoituskuva

- Tarkista etteivät kone, sen osat tai lisävarusteet ole vioittuneet kuljetuksen aikana.
- Lue tämä käyttöohje huolellisesti ennen koneen käyttöönottoa.

Kuvaus (kuva A)

Paineilmakompressori D55155 on suunniteltu paineilman tuottamiseen ammattilaiskäyttöön.

1 Virtakytkin
2 Letkun liitin
3 Ilmanpainemittari
4 Ilmanpaineen säätönuppi
5 Säiliön painemittari
6 Öljyn mittatikku

Sähköturvallisuus

Sähkömoottori on suunniteltu käytettäväksi vain yhdellä jännitteellä. Tarkista aina, että virtalähde vastaa arvokilvessä ilmoitettua jännitettä.



Koneesi on kaksoiseristetty EN 50144:n mukaisesti; siksi ei tarvita maadoitusjohtoa.

Kaapelin tai pistotulpan vaihto

Kun vaihdat kaapelin tai pistotulpan, hävitä se turvallisesti. Pistoke, jossa on paljaita johtimia, on vaarallinen kiinnitettynä jännitteiseen pistorasiaan.

Jatkojohdon käyttö

Jos jatkojohtoa tarvitaan, käytä tämän laitteen vaatimuksiin sopivaa (katso arvokilven tiedot) suojamaadoitettua kaapelia. Minimijohdinkoko on 1,5 mm^2. Jos käytät kaapelikelaa, keri kaapeli aina täysin auki.

Asennus ja säädöt



Vedä pistokytkin pistorasiasta aina ennen asennusta.

Ilmaletkun asentaminen ja irrottaminen (kuva A)

Laitteessa on 2 ilmaletkuliitäntää.

Kiinnitys

- Työnnä ilmaletkun koiraspää liittimeen (2).
- Tarkista, onko ilmaletku kytketty oikein.

Irrotus

- Työnnä ilmaletkun koiraspää syvälle liittimeen (2).
- Työnnä liittimen kaulus sisään.
- Irrota ilmaletku vetämällä koiraspää ulos liittimestä.
- Päästä irti kauluksesta.

Varmista aina, että säiliö on paineeton ennen ilmaletkun asentamista tai poistamista.

Ilmanpaineen säätäminen (kuva A)
Paineilmaletkuun tulevaa painetta voidaan säätää siten, että se vastaa laitteeseen kytkettävän työkalun tai tarvikkeen paineluokitusta.

- Vedä säätönuppi (4) ulos.
- Säädä ilmanpainetta kääntämällä nuppia. Ilmanpaine voidaan lukea suoraan mittarista (3).
  - Ilmanpainetta voidaan kasvattaa kääntämällä nuppia myötäpäivään.
  - Ilmanpainetta voidaan pienentää kääntämällä nuppia vastapäivään.
- Paina nuppi lukitusasentoon, kun vaadittu paine on asetettu.

Tarkista aina laitteeseen kytkettävän työkalun tai tarvikkeen suurin sallittu paine.

Käyttöohjeet

Noudata aina turvallisuusohjeita ja voimassa olevia sääntöjä.

Laitteen ottaminen käyttöön

- Tarkista pumpun öljymäärä.
- Varmista, että säiliö on tyhjennetty oikein.
- Tarkista, että turvaventtiilit toimivat oikein.
- Kytke paineilmaletku laitteeseen ja säädä ilmanpaine oikeaksi.
- Käynnistä laite.
- Anna laitteen kerätä painetta. Moottori pysähtyy automaattisesti, kun tietty rajapaine saavutetaan.
- Moottori käynnistyy automaattisesti uudelleen, kun paine laskee tämän rajapaineen alapuolelle.

Laitteen poistaminen käytöstä

- Kytke laite pois päältä.
- Anna laitteen jäähtyä.
- Sulje ilmanpaineen säätönuppi ja irrota ilmaletku.
- Tyhjennä säiliö.

Koneen käynnistäminen ja sammuttaminen (kuva B)

- Kytke laite päälle kääntämällä kytkin (1) I-asentoon.
- Kytke laite pois päältä kääntämällä kytkin (1) 0-asentoon.

Sammuta laite aina virtakytkimestä ennen kuin irrotat virtajohdon pistorasiasta.

Moottorin ylikuumeneminen (kuva C)
Laitteessa on suojaus ylikuumenemista vastaan: mikäli moottori ylikuumenee, virransyöttö moottoriin katkeaa.

- Kun ylikuumenemissuoja menee päälle, sammuta laite ja anna moottorin jäähtyä.
- Paina ylikuumenemissuojan nollauspainiketta (7), kunnes kuulet napsahduksen.
- Käynnistä laite. Laite on taas käyttövalmis.

Lisävarusteet
Seuraavia tarvikkeita voidaan tarvita käyttötarkoituksesta riippuen:

- Paineilmaletkustoon asennettava suodatin kosteuden ja öljysumun poistamiseksi paineilmasta.
- Letkustoon asennettava voitelulaite, joka pidentää paineilmatyökalujen käyttöikää.

Ota yhteys myyjääsi halutessasi tietoja sopivista lisätarvikkeista.

Huolto-ohjeita

DEWALT sähkötyökalusi on suunniteltu käytettäväksi pitkän aikaa mahdollisimman vähällä huollolla. Asianmukainen käyttö ja säännönmukainen puhdistus takaavat laitteen jatkuvan toiminnan.

- Tarkista seuraavat seikat säännöllisesti turvallisuuden takaamiseksi:
  - säiliön vuodot
  - öljyjärjestelmän vuodot
  - käynnissä olevan moottorin epätavallinen melu tai tärinä

Säiliön tyhjentäminen (kuva D)
Säiliö on tyhjennettävä ennen paineilmaletkun asentamista, huoltotoimia tai laitteen poistamista käytöstä.

- Nosta laitetta siten, että pääset käsiksi tyhjennysventtiiliin.
- Ota kiinni tyhjennysventtiilin vivusta (8) ja käännä vipua hitaasti niin, että säiliö tyhjenee asteittain.
- Kun paine on 0,7 bar, käännä venttiili täysin auki.
- Pidä laitetta noin 10° kulmassa, jotta säiliössä mahdollisesti oleva kosteus tai lika poistuu.

- Tarkista, että säiliön painemittarin lukema on 0. Näin varmistat, ettei säiliössä ole painetta.
- Sulje tyhjennysventtiili.

Pumpun öljyn vaihto (kuva C)
Kun laite otetaan käyttöön ensimmäisen kerran, pumpun öljy on vaihdettava 50 käyttötunnin jälkeen. Tämän jälkeen pumpun öljy on vaihdettava 200 käyttötunnin välein tai vähintään 3 kuukauden välein.
- Aseta sopiva astia tyhjennystulpan (9) alle.
- Irrota mittatikku (6).
- Irrota tyhjennystulppa.
- Anna öljyn valua pois pitkään. Pidä laitetta noin 10° kulmassa, jotta öljy valuu tehokkaasti kohti tyhjennystulppaa.
- Asenna tyhjennystulppa takaisin sen jälkeen, kun öljy on poistettu.
- Täytä öljysäiliö.
- Asenna mittatikku takaisin.

Öljymäärän tarkistaminen (kuva E)
Öljymäärä on tarkistettava päivittäin.
- Irrota mittatikku (6).
- Pyyhi öljy pois mittatikusta.
- Aseta mittatikku takaisin muutaman sekunnin ajaksi, jotta öljy kerääntyy tikun ympärille.
- Poista mittatikku ja tarkista öljyn määrä. Öljyn määrä on oikea, jos öljyjälki on merkkien (10) välissä.
- Lisää öljyä, jos jälki on alamerkin alapuolella.

Ilmansuodattimen tarkistaminen (kuva C)
Ilmansuodatin on tarkistettava viikoittain.
Ilmansuodatin on vaihdettava 200 käyttötunnin jälkeen.
- Poista suodatin (11) pumppupäästä.
- Erota suodattimen runko kahteen eri puoliskoon.
- Jos elementti on likainen, puhdista se kuivalla ilmalla. Vaihda elementti, jos epäilet sen kuntoa.
- Kokoa suodatinrunko uudelleen.
- Asenna suodatin pumppupäähän. Kiristä suodatin käsin.

Paineenvapautusventtiilin toiminnan tarkistaminen (kuva B)
Paineenvapautusventtiili on tarkistettava kuukausittain.
- Varmista, ettei säiliössä ole painetta.
- Tartu turvaventtiiliin vaijerirenkaaseen (12).
- Vedä renkaasta muutaman kerran varmistaen näin, että mäntä liikkuu sisään ja ulos.



Puhdistus
Pidä tuuletusaukot puhtaina ja puhdista runko säännöllisesti pehmeällä rievulla.



Koneen ympäristöystävällinen hävitys

Kun koneesi on käytetty loppuun, älä heitä sitä tavallisten roskien mukana pois, vaan vie se paikkakuntasi kierrätyskeskukseen tai jätä valtuutettuun DEWALTin huoltopisteeseen.

Jatkuvan tuotekehittelyn seurauksena nämä tiedot saattavat muuttua. Niistä emme ilmoita erikseen.

TAKUU

• 30 PÄIVÄN TYYTYVÄISYYSTAKUU •

Jos et ole täysin tyytyväinen DEWALT-työkaluusi, palauta se myyjälle tai valtuutettuun DEWALT-huoltopisteeseen 30 päivän sisällä ostopäivästä, niin saat rahasi takaisin tai vaihtokoneen. Tuote on palautettava täydellisenä ja ostokuitti on esitettävä.

• YHDEN VUODEN ILMAINEN YLLÄPITOHUOLTO •

DEWALT-työkalusi kunnossapito ja huolto suoritetaan ilmaiseksi 12 kuukauden sisällä ostopäivästä huoltopisteessämme. Ilmainen kunnossapitohuolto käsittää sähkötyökalujen työ- ja varaosakustannukset. Siihen ei sisälly tarvikekustannuksia. Ostokuitti on esitettävä.

• YHDEN VUODEN TAKUU •

Jos DEWALT-tuotteesi menee epäkuntoon materiaali- tai valmistusvikojen takia 12 kuukauden sisällä ostopäivästä, vaihdamme vioittuneet osat uusiin tai vaihdamme koko yksikön ilmaiseksi edellyttäen, että:

- Tuotetta ei ole käytetty väärin.
- Valtuuttamattomat henkilöt eivät ole yrittäneet korjata sitä.
- Päiväyksellä varustettu ostokuitti esitetään.

Tämä takuu tarjotaan lisäpalveluna kuluttajan lakisääteisten oikeuksien lisäksi.

Lähimmän DEWALT-myyjäsi tai valtuutetun DEWALT-huoltpisteen osoitteen saat voimassaolevasta tuoteluettelosta tai ottamalla yhteyttä DEWALTiin. Lista valtuutetuista DEWALT-huoltoliikkeistä sekä yksityiskohtaiset tiedot korjauspalvelustamme ovat vaihtoehtoisesti saatavilla Internetissä, osoitteessa **www.2helpU.com**.

LUFTKOMPRESSOR D55155

Vi gratulerar!

Du har valt ett DEWALT verktyg. Mångårig erfarenhet, ihärdig produktutveckling och förnyelse gör DEWALT till ett av de mest pålitliga namnen för professionella användare.

Tekniska data

		D55155
Spänning	V	230
Ineffekt	W	1.100
Varvtal obelastad	min^{-1}	2.850
Nominell strömstyrka	A	15
Rotationsriktning		medurs
Elektrisk skyddsklass		I
Skyddsnivå		IP23
Tankvolym	l	15
Luftdeplacement	l/min	190
Fritt luftflöde	l/min	120 (vid 6 bar)
Driftstryck	bar	8
Max. tryck	bar	9
Slanganslutning		
typ		Säkerhetssnabbkoppling (ISO 4414)
storlek		R 1/4"
Smörjmedel		synthetolja
Vikt	kg	27,7

Säkring:	
230 V	10 A

Följande symboler har använts i handboken:



Anger risk för personskada, livsfara eller skada på verktyg vid ouppmärksamhet inför de instruktioner som ges i handboken.



Anger risk för elektrisk stöt.

CE-Försäkran om överensstämmelse

CE

D55155

DEWALT förklarar att dessa elverktyg är konstruerade i överensstämmelse med följande normer: 98/37/EEG, 89/336/EEG, 73/23/EEG, 2000/14/EC, EN 55014-1, EN 55014-2, EN 1012-2, EN 60204-1, EN 61000-3-2 & EN 61000-3-3.

För mer information ombeds ni kontakta DEWALT på nedanstående adress eller se baksidan av manualen.

Ljudnivå enligt 2000/14/EC:

		D55155
L_{pA} (ljudtryck)	dB(A)*	81
L_{WA} (ljudeffekt)	dB(A)	89
L_{WA} (garanterad ljudeffekt)**	dB(A)	99

* vid användarens öra

** TÜV Rheinland, 2000/14/EC - Annex VI

Director Engineering and Product Development
Horst Großmann



DEWALT, Richard-Klinger-Straße 40,
D-65510, Idstein, Tyskland

TÜV Rheinland
Product safety GmbH
Taubenholzweg
D-51105 Köln
Germany

Säkerhetsanvisningar

Iakttag, när du använder stationära elverktyg, alltid de säkerhetsbestämmelser som gäller i ditt land för att minska risken för brand, elektriska stötar och personskada.
Läs bruksanvisningen noggrant innan du använder verktyget.
Behåll denna bruksanvisning för framtida referens.

Allmänt

1 **Håll arbetsområdet i ordning**
Nedskräpade ytor och arbetsbänkar inbjuder till skador.

2 **Tänk på arbetsmiljöns inverkan**
Utsätt inte verktyget för regn. Använd inte verktyget på fuktiga eller våta platser. Ha bra belysning över arbetsytan (250 - 300 Lux). Använd inte verktyget där det finns risk för eldsvåda eller explosion, t.ex. i närheten av lättantändliga vätskor eller gaser.

3 **Håll undan barnen**
Tillåt inte barn, besökande eller djur att komma i närheten av arbetsplatsen eller att röra vid verktyget eller kabeln.

4 **Klä dig rätt**
Bär inte löst hängande kläder eller smycken. De kan fastna i rörliga delar. Använd hårnät om du har långt hår. Vid arbete utomhus bör du helst bära lämpliga handskar och halkfria skor.

5 **Skyddskläder**
Använd alltid skyddsglasögon.
Använd ansiktsmask om arbetet förorsakar damm eller partiklar i luften. Om dessa partiklar kan väntas vara heta, bör du också bära ett värmebeständigt förkläde. Använd hörselskydd så snart bullernivån känns obehaglig, dvs. om bullernivån som anges i denna handbok överskrider 85 dB(A).

6 **Eliminera risken för elektriska stötar**
Undvik kroppskontakt med jordade ytor (t.ex. rör, värmeelement, vattenkokare och kylskåp. Om apparaten används under extrema omständigheter (t.ex. hög fuktighet, om metallspån produceras etc.), kan den elektriska säkerheten förbättras genom att använda en isolerande transformator eller en (FI) jordfelsbrytare.

7 **Sträck dig inte för mycket**
Se till att du alltid har säkert fotfäste och balans.

8 **Var uppmärksam**
Titta på det du gör. Använd sunt förnuft. Använd inte verktyget när du är trött.

9 **Sätt fast arbetsstycket**
Använd skruvtvingar eller ett skruvstycke för att hålla fast arbetsstycket. Det är säkrare än att använda handen och du får bägge händerna fria för arbetet.

10 **Anslut dammutsugningsutrustning**
Om möjligheter finns för anslutning av utrustning för dammutsugning och dammuppsamling ska sådan utrustning anslutas och användas på korrekt sätt.

11 **Tag bort nycklar**
Kontrollera att nycklar och justerverktyg har tagits bort från verktyget innan det startas.

12 **Förlängningskablar**
Kontrollera förlängningskabeln innan den används. Byt ut den om det behövs. Om verktyget används utomhus ska bara förlängningskablar som är avsedda för utomhusbruk användas.

13 **Använd rätt verktyg**
Använd inte verktyg för ändamål de inte är avsedda för. Tvinga inte verktyget att göra arbeten som är avsedda för kraftigare verktyg. Använd endast tillbehör och tillsatser som är rekommenderade i bruksanvisningen och katalogerna.
Överbelasta inte verktyget.
Varning! Använd endast tillbehör och tillsatser som är rekommenderade i bruksanvisningen och katalogerna. Användning av annat verktyg eller tillbehör kan innebära risk för personskada.

14 **Kontrollera verktyget för skador**
Kontrollera verktyget och kabeln för skador innan du använder verktyget. Kontrollera att de rörliga delarna inte har fastnat eller är felmonterade. Kontrollera även att övriga delar och skydd inte är skadade och att det inte föreligger några andra fel som kan påverka verktygets funktion. Kontrollera att verktyget fungerar riktigt och kan utföra de avsedda funktionerna. Använd inte verktyget om fel uppstått på någon av dess delar. Använd inte verktyget om det inte kan kopplas till och från med strömbrytaren. Om fel uppstår skall delarna bytas ut av en auktoriserad DEWALT serviceverkstad. Försök aldrig reparera verktyget själv.

15 Drag ur kontakten
Stäng av verktyget och låt det stanna helt innan du lämnar det utan tillsyn. Tag ur kontakten när verktyget inte är i bruk samt före byte av någon del av verktyget, tillbehör eller verktygsfästen och innan serviceåtgärder utförs.

16 Undvik oavsiktlig start
Kontrollera att verktyget är avstängt innan du sätter i kontakten.

17 Misshandla inte kabeln
Drag aldrig i kabeln för att koppla loss stickkontakten. Utsätt inte kabeln för värmekällor, olja eller skarpa kanter.

18 Förvara verktyg säkert
När verktyget inte används ska det förvaras på en torr plats och läggas undan ordentligt, utom räckhåll för barn.

19 Sköt verktyget med omsorg
Håll dina verktyg rena och i gott skick för bättre och säkrare funktion. Följ instruktionerna beträffande skötsel och byte av tillbehör. Håll alla handtag och strömbrytare torra, rena och fria från olja och fett.

20 Reparationer
Detta verktyg uppfyller alla relevanta säkerhetsbestämmelser. Låt det endast repareras av ett auktoriserad DEWALT serviceverkstad. Reparationer får endast utföras av kvalificerad personal som använder originaldelar, annars kan användaren utsättas för stor fara.

Extra säkerhetsanvisningar för luftkompressorer

- Tanken är utformad för att kunna motstå specifika driftstryck. Företa inga förändringar eller utbyten av delar med avsikt att ändra de fabriksinställda driftstrycken.
- Följ noga och säkerhetsmedvetet anvisningarna för tanktömning. Att bortse från tömningsanvisningarna, eller underlåtenhet att tömma tanken på rätt sätt, medför att tanken försvagas, vilket slutligen orsakar läckage och farliga situationer.
- Om det skulle uppstå en läcka i tanken, skall man omedelbart stänga av enheten och hålla den ur drift tills den har reparerats av kompetent personal.
- Kontrollera alltid märktrycket för de verktyg som används tillsammans med den här enheten. Följ tillverkarens rekommendationer och överskrid aldrig det maximala tillåtna märktrycket.
- Överskrid aldrig det maximala tillåtna märktrycket för däck och andra tillbehör som kan pumpas upp med den här enheten.
- Försök aldrig att pumpa upp lågtryckstillbehör som leksaker, fotbollar o.d.
- Placera enheten på en yta på säkert avstånd från alla hinder som skulle kunna vara i vägen för fritt flöde av friskluft för ventilationsöppningarna.
- Placera aldrig några föremål mot eller ovanpå den här enheten.
- Används endast i torra utrymmen etc.
- Använd alltid enheten, om möjligt, på välventilerade platser som är fria från brännbara material och ångor från lösningsmedel o.d. När arbetet består av sprutning på eldfängt material, skall man se till att enheten står uppströms och på säkert avstånd från besprutningsytan.
- Delar av enheten, t.ex. pumphuvudet och utsläppsröret, kan komma att hettas upp avsevärt under användningen. Enheten kommer fortsatt att vara upphettad åtskilliga minuter efter arbetet. Vidrör ingen exponerad metalldel på enheten under eller direkt efter användning.
- Förflytta aldrig enheten medan den är i gång.
- Stå inte på enheten.
- Använd inte tryckluft till att rengöra kläder.
- **Varning!** Tryckluft kan inte inandas tryggt!
- Besprutat material som målade ytor kan innehålla skadliga ämnen som kan innebära hälsorisker. Använd alltid ett lämpligt andningsskydd med filter vid varje tillfälle som arbetet innebär sprutning av material. Kontrollera också tillämpliga krav och specifikationer för det material som, skall besprutas.
- Använd alltid skyddsglasögon som är avskärmade på sidorna när enheten används.
- Rikta aldrig luftstrålen mot personer eller djur. Tryckkluft kan orsaka skador på exponerad hud och kan slunga iväg partiklar och mindre föremål som kan orsaka allvarliga skador.
- Stäng av enheten, befria luftslangen och tanken från tryck, och avbryt elnätsanslutningen innan du utför något underhållsarbete eller sätter fast något verktyg eller tillbehör på enheten.

Följande symboler syns på verktyget:



Använd hörselskydd



Garanterad ljudnivå



Max. tryck



Tankvolym



Luftdeplacement



Fritt luftflöde



Överhettningsvarning



Rör inte vid några varma delar på enheten



Stå inte på enheten



Töm tanken



Tanktrycksmätare



Justerknapp för lufttrycket



Lufttrycksmätare



Läs bruksanvisningen



Varning för säkert bruk

Kontroll av förpackningens innehåll

Förpackningen innehåller:

1 Luftkompressor
1 Flaska med synthetisk kompressorolja
1 Instruktionshandbok
1 Sprängteckning

- Kontrollera defekter på verktyg, delar och tillbehör som kan ha uppstått i samband med transport.
- Läs noga igenom handboken och förvissa Dig om att Du förstår instruktionerna innan Du börjar använda maskinen.

Beskrivning (fig. A)

Din luftkompressor D55155 har utformats för alstring och tillförsel av tryckluft för yrkesmässig användning.

1 Strömbrytare
2 Slanganslutning
3 Lufttrycksmätare
4 Justerknapp för lufttrycket
5 Tanktrycksmätare
6 Oljesticka

Elektrisk säkerhet

Den elektriska motorn är endast avsedd för en spänning. Kontrollera alltid att spänningen på nätet motsvarar den spänning som finns angiven på märkplåten.



Ditt elverktyg är dubbelisolerat motsvarande EN 50144; jordledare är således överflödigt.

Utbyte av kabel eller kontakt

Tänk på säkerhetsföreskrifterna när du ska byta ut sladden eller kontakten. En kontakt med frilagda kopparledare är livsfarlig om den kopplas i ett spänningsförande eluttag.

Bruk med förlängningssladd

Om du behöver använda en förlängningssladd, använd en godkänd förlängningssladd lämpad för den här apparatens strömförbrukning (se tekniska data).

Om du använder en sladdvinda, vira alltid av sladden fullständigt.

Montering och inställning



Koppla alltid ur verktyget innan Du börjar med montering och inställning.

Koppla till och från en luftslang (fig. A)

Enheten är försedd med 2 luftslangskopplingar.

Montering
- Tryck in han-änden på luftslangen i kopplingen (2).
- Kontrollera att luftslangen är korrekt kopplad och ansluten.

Koppla från
- Tryck in han-änden på luftslangen längre in i kopplingen (2).
- Dra av kragen från kopplingen.
- Koppla från slangen genom att dra ut han-änden ur kopplingen.
- Släpp kragen.



Innan du monterar en luftslang, skall du försäkra dig om att tanken är fri från tryck.

Inställning av lufttrycket (fig. A)
Tillgängligt tryck för slangen kan justeras till märktrycket för det verktyg eller tillbehör som skall anslutas till den här enheten.
- Dra ut justeringsvredet (4).
- Justera in trycket genom att vrida på vredet. Lufttrycket kan avläsas på mätaren (3).
  - Öka lufttrycket genom att vrida vredet medurs.
  - Minska lufttrycket genom att vrida vredet moturs.
- Tryck in vredet till låst läge när det erforderliga trycket är inställt.



Kontrollera alltid det maximala märktrycket för det verktyg eller tillbehör som skall kopplas till enheten.

Bruksanvisning



Följ alltid säkerhetsföreskrifterna och tillhörande bestämmelser.

Sätta i gång enheten för drift.
- Kontrollera pumpens oljenivå.
- Se till att tanken är riktigt tömd.
- Se till att säkerhetsventilerna fungerar som de skall.
- Koppla luftslangen till enheten och justera lufttrycket.
- Sätt igång enheten med strömbrytaren.
- Låt enheten bygga upp trycket. Motorn stängs av automatiskt genast när trycket har nått avstängningsnivån.
- Motorn börjar automatiskt att gå, genast när trycket faller under avstängningsnivån.

Undanställning av enheten
- Stäng av enheten med strömbrytaren.
- Ge enheten tid att kallna.
- Stäng med justerknappen och koppla från luftslangen.
- Töm tanken.

Till- och från-koppling (fig. B)
- Sätt på enheten genom att sätta strömbrytaren (1) i läget I.
- Stänga av enheten genom att sätta strömbrytaren (1) i läget 0.



Stäng alltid av maskinen innan du drar ur kontakten.

Överhettning av motorn (fig. C)
Enheten är försedd med ett överhettningsskydd: om motorn skulle överhettas, stängs strömmen till motorn av.
- När överhettningsskyddet utlöses, skall man stänga av enheten och vänta tills motorn har svalnat.
- Tryck hårt på resetknappen (7) för överhettning tills det hörs ett klickande ljud.
- Sätt igång enheten med strömbrytaren. Enheten är åter driftsfärdig.

Extra tillbehör
Beroende på användningen, kan följande tillbehör behövas:
- Ett filter i luftledningen mot fukt och avdunstad olja i tryckluften.
- En in-line-smörjning för att förlänga livstiden för luftverktygen.

Kontakta Din återförsäljare för vidare information om lämpliga tillbehör.

Skötsel
Ditt DEWALT elverktyg har tillverkats för att, med så lite underhåll som möjligt, kunna användas länge. Varaktig och tillfredsställande användning erhålles endast genom noggrann skötsel och regelbunden rengöring.

- Kontrollera för säkerhets skull följande:
  - läckor på tanken
  - läckor på oljesystemet
  - ovanliga ljud eller vibrationer från motorn

Tömma tanken (fig. D)
Innan man ansluter en luftslang eller utför något underhåll, eller ställer av enheten, måste tanken tömmas.

- Lyft upp enheten så att du kommer åt tömningsventilen.
- Fatta tag i spaken till tömningsventilen (8) och vrid den sakta och släpp på så sätt succesivt ut tryckluft ur tanken.
- När trycket har nått till 0,7 bar, vrider man ventilen till helt öppet läge.
- Håll enheten i en vinkel på ca. 10° så att tanken helt töms på fuktighet eller smuts.
- Kontrollera att tanktrycksmätaren visar på 0 bar, så att du vet att tanken är utan tryck.
- Stäng tömningsventilen.

Byte av pumpolja (fig. C)
Vid första användningen skall pumpoljan bytas efter 50 driftstimmar. Därefter skall pumpoljan bytas var 200:e timme, eller minst var 3:e månad.

- Sätt en lämplig behållare under tömningspluggen (9).
- Avlägsna oljestickan (6).
- Avlägsna tömningspluggen.
- Låt mycket tid gå så att oljan rinner ut helt. Håll upp enheten i en vinkel på ca. 10° för att oljan lättare skall rinna till tömningstappen.
- När oljan är uttömd, sätter man i pluggen igen.
- Fyll behållaren.
- Sätt tillbaka oljestickan.

Kontrollera oljenivån (fig. E)
Oljenivån måste kontrolleras dagligen.

- Avlägsna oljestickan (6).
- Torka av oljan från stickan.
- Sätt tillbaka strickan några sekunder så att olja hinner fastna på stickan.
- Dra ut stickan och avläs oljenivån. Det är rätt oljenivå om oljan har nått till emellan markeringarna (10).
- Om oljan är under den nedre markeringen, skall man fylla på extra olja.

Kontrollera luftfiltret (fig. C)
Luftfiltret måste kontrolleras varje vecka. Efter 200 timmar skall luftfiltret bytas ut.

- Ta bort filtret (11) från pumphuvudet.
- Dela filtret i två hälfter.
- Om elementet är smutsigt, skall det rengöras med torr luft. När man är osäker, skall man byta ut filtret.
- Sätt ihop filtret igen.
- Sätt tillbaka filtret i pumphuvudet. Fäst filtret hårt för hand.

Kontrollera funktionen hos säkerhetsventilen (fig. B)
Säkerhetsventilen skall kontrolleras varje månad.

- Kontrollera att tanken inte längre är trycksatt.
- Fatta tag i trådringen (12) på säkerhetsventilen.
- Dra några gånger i ringen för att kontrollera att dragstången rör sig in och ut.



Rengöring
Håll ventilationsöppningen ren och rengör regelbundet elverktyget med en mjuk trasa.



Förbrukade maskiner och miljön

När Din produkt är utsliten, skydda naturen genom att inte slänga den tillsammans med vanligt avfall. Lämna den till de uppsamlingsställen som finns i Din kommun eller till en DEWALT serviceverkstad.

DEWALT service
Skulle fel uppstå på maskinen, lämna då alltid in den till en auktoriserad serviceverkstad. Se aktuell prislista/katalog för vidare information elle kontakta DEWALT.

På grund av forskning och utveckling kan ovanstående specifikationer ändras vilket inte meddelas separat.

GARANTI

• 30 DAGARS NÖJD-KUND-GARANTI •

Om du inte är fullständigt nöjd med din DEWALT-produkts prestanda behöver du endast returnera den inom 30 dagar, komplett som vid köpet, till ditt inköpsställe eller en DEWALT auktoriserad serviceverkstad för fullständig återbetalning eller utbyte. Inköpsdatum måste påvisas.

• ETT ÅRS FRI FÖREBYGGANDE SERVICE •

Om din DEWALT-produkt inom 12 månader efter inköpsdatum kräver underhåll eller service, utförs detta kostnadsfritt av en auktoriserad serviceverkstad. Fri förebyggande service omfattar arbets- och reservdelskostnader för elektriska verktyg. Kostnad för tillbehör ingår ej. Inköpsdatum måste påvisas.

• ETT ÅRS GARANTI •

Om din DEWALT-produkt inom 12 månader efter inköpsdatum visar defekter på grund av brister i material eller vid produktionen, garanterar vi att kostnadsfritt ersätta alla defekta delar eller, på vårt eget initiativ, att gratis ersätta produkten på villkor att:

- Produkten inte har missbrukats.
- Eventuella reparationer har utförts av auktoriserad verkstad/personal.
- Inköpsdatum kan påvisas.

Denna garanti erbjuds som extra fördel och är separat från köparens föreskrivna rättigheter.

För adressen till närmaste DEWALT auktoriserade serviceverkstad, se aktuell katalog för vidare information eller kontakta DEWALT.
Som alternativ finns en lista på auktoriserade DEWALT serviceverkstad och kompletta detaljer om vår after-sales service tillgängliga på Internet: **www.2helpU.com**.

HAVA KOMPRESÖRÜ D55155

Tebrikler!
Bir DEWALT aletini seçmiş bulunuyorsunuz. Ürün geliştirme ve yenilemede yılların deneyimi DEWALT'ı profesyonel kullanıcılar işin en güvenilir partnerlerden biri haline getirmektedir.

Teknik veriler

		D55155
Voltaj	V	230
Güç ihtiyacı	W	1.100
Yüksüz hız	min^{-1}	2.850
Nominal akım	A	15
Dönüş istikameti		saat yönü
Elektrik koruma sınıfı		I
Koruma derecesi		IP23
Depo hacmi	l	15
Hava aktarımı	l/min	190
Serbest hava dağıtımı	l/min	120 (6 bar için)
Çalışma basıncı	bar	8
Maks. basınç	bar	9
Hortum bağlantısı		
tip		hızlı güvenlik ağlantısı (ISO 4414)
boy		R 1/4"
Yağ		sentetik yağ
Ağırlık	kg	27,7

Sigortalar	
230 V aletler	10 A

Bu kılavuzun tümünde, aşağıdaki semboller kullanılmıştır:



Bu kılavuzdaki talimatlara uyulmaması halinde, yaralanma, ölüm veya aletin hasar görmesi tehlikesi olduğunu gösterir.



Elektrik çarpması tehlikesi olduğunu gösterir.

Avrupa Birliği şartnameye uygunluk beyanı

CE

D55155
DEWALT, bu elektrikli aletlerin 98/37/EEC, 89/336/EEC, 73/23/EEC, 2000/14/EC, EN 55014-1, EN 55014-2, EN 1012-2, EN 60204-1, EN 61000-3-2, EN 61000-3-3'e uygun olarak tasarlandığını beyan eder.

Daha fazla bilgi için, lütfen aşağıdaki adresden DEWALT ile temas kurun veya kılavuzun arkasına bakın.

Ses şiddeti seviyesi 2000/14/EC'ye uygundur:

		D55155
L_{pA} (ses şiddeti)	dB(A)*	81
L_{WA} (akustik güç)	dB(A)	89
L_{WA} (garantili akustik güç)**	dB(A)	99

* kullanıcının kulağında

** TÜV Rheinland, 2000/14/EC - Annex VI

Mühendislik ve Ürün Geliştirme Müdürü
Horst Großmann



DEWALT, Richard-Klinger-Straße 40,
D-65510, Idstein, Almanya

TÜV Rheinland
Product safety GmbH
Taubenholzweg
D-51105 Köln
Almanya

Güvenlik talimatları

Elektrikli aletleri kullanırken daima, yangin, elektrik çarpması ve yaralanma riskini azaltmak için, ülkenizde uygulanabilecek güvenlik kurallarına uyun. Cihazı kullanmadan önce bu kullanım kılavuzunu dikkatlice okuyunuz. Bu kullanım kılavuzunu gelecekteki kullanımlar için saklayınız.

Genel Bilgiler

1 Çalışma alanınızı temiz tutun
Dağınık yerler ve tezgahlar kazaya neden olabilir.

2 Çalışma alanınızın çevre koşullarına dikkat edin
Elektrikli aletleri rutubete maruz bırakmayın. Aleti nemli ve ıslak ortamlarda kullanmayınız.
Çalisma alanini iyi isiklandirin (250 - 300 Lux). Aleti yangın ve patlama olasılığı olan yerlerdekullanmayınız Örneğin, ateş alıcı likit ve gazların bulunduğu yerlerde.

3 Çocukları aletlerden uzak tutun
Çocukların veya hayvanların çalışılan alana girmesine ve elektrik kablosuna dokunmasına müsaade etmeyiniz.

4 Uygun giyinin
Bol kiyafet giymeyin ve taki takmayin, aletin hareket eden kisimlarina kaptirabilirsiniz. Saçınız uzunsa koruyucu başlık giyin. Açik havada çalisirken uygun eldiven ve kaymayan ayakkabi giyilmesi uygundur.

5 Kendi korunmaniz
Daima emniyet gözlükleri takiniz. İşlemin toz veya fırlayan parçacık yaratması halinde, yüz veya toz maskesi kullanın. Eger tanecikler çok sicaksa ayrica isi geçirmez önlük takin. Eger ses düzeyi rahatsiz edici gözüküyorsa kulagi koruyucu birsey takin örnegin eger ses basinci 85db (A) geçerse

6 Elektrik çarpmasına karşı önlem alın
Topraklanmış yüzeylere temastan kaçının (Örn: borular, radyatörler, ocaklar ve buzdolapları).
Aleti olagan üstü sartlarda kullanirken (Örnegin yüksek miktarda nem varsa, maden talasi üretiliyorsa) yalitimli transformatör veya bir (FI) toprak kaçagi devre kesicisi yerlestirilerek elektrik emniyeti arttirilabilinir.

7 Aşırı uzanarak çalışmayın
Uygun bir sekilde yere basin ve dengeyi her zaman muhafaza edin.

8 Daima dikkatli olun
Yaptığınız işe dikkat edin. İnsiyatifinizi kullanın. Yorgunken aleti kullanmayın.

9 İşlediğiniz parçayı iyi sabitleyin
İşlediğiniz parçayı sabitlemek için, işkence veya mengene kullanın. Bu hem daha güvenli olur, hem de iki elinizde serbest kalmış olur.

10 Toz çekme cıhazının takımı.
Eger toz çekme ve toplama fasilitileri baglanmasi için yerler saglanmissa, bunlarin dogru olarak kullanildigina emin olun.

11 Ayar anahtarlarını ve aparatlarını çıkartın
Aleti çalıştırmadan önce, üzerinde hiçbir ayar anahtar ve aparatının bulunmamasına dikkat edin.

12 Uzatma kablolari
Kullanmadan önce uzatma kablolarini gözden geçirin ve eger zarar görmüsse degistirin. Alet açık havada kullanıldığında, daima açık havada kullanım için özel yapılmış ve böyle olduğunu gösteren bir damga taşıyan uzatma kabloları kullanın.

13 İşe uygun alet kullanın
Bu ürünün kullanım tasarımı bu kullanım kılavuzunda anlatılmıştır. Küçük alet veya aksesuarları, ağır hizmet tipi aletin görevini yapmaya zorlamayın. Alet, imalat amacına uygun olan işi daha iyi ve güvenli yapacaktır. Aleti zorlamayın.
Dikkat! Bu kullanım kılavuzunda tavsiye edilenlerin dışında aksesuar ve parçaların kullanımı yaralanma riski doğurabilir.

14 Hasarlı parça kontrolü yapın
Kullanmadan önce aleti ve ana kabloyu zarara karsi iyice kontrol edin.

Hareketli parçaların ayarsız olup olmadığı veya tutukluk yapıp yapmadığını, kırık parça olup olmadığını ve çalışmasını etkileyebilecek diğer durumları kontrol edin. Aletin düzgün olarak çalisacagini ve istenilen görevi yerine getirecegini garanti ediniz. Cihazı herhangi bir parçası arızalıysa ve hatalıysa kullanmayınız. Eger aç kapa dügmesi çalismiyorsa aleti kullanmayiniz. Arızalı parçaları yetkili servislerde tamir ettiriniz veya değiştiriniz. Hiçbir tamirata kendi kendinize kalkismayiniz.

15 Aleti fişten çıkartma
Aleti başıboş bırakmadan önce enerjisini kesin ve tamamen durmasını bekleyin. Aleti kullanmadığınız zaman, herhangibir parçasını, aleti, aksesuarları veya bağlantıları değiştireceğiniz zaman aleti fişten çekiniz.

16 Istenmiyerek yapilan baslangiçlardan kaçinin
Fişi takarken tetiğin çekili olmamasına dikkat edin.

17 Kabloyu dikkatli kullanın
Fisten kordonu çekerek asla çikarmayiniz. Kabloyu, ısı, yağ ve keskin kenarlardan uzak tutun.

18 Kullanılmayan aletleri saklayın
Kullanılmayan elektrikli aletleri kuru, güvenli ve çocukların ulaşamayacağı bir yerde saklayın.

19 Aletlerinize iyi bakın
Daha iyi ve güvenli performans için aletlerinizi iyi durumda ve temiz tutun. Bakım ve aksesuar değişimi için talimatlara uyun. Tüm komuta mekanizmasını kuru, temiz ve yağlardan uzak tutun.

20 Tamiri
Bu elektrikli alet ilgili güvenlik kurallarına uygundur. Aletinizi, yetkili bir DEWALT onarım merkezinde onartın Tamirat daima kalifiye kisiler tarafindan, orijinal yedek parçalar kullanilarak yapilir Aksi taktirde kullanan kisiye gözönüne alinmayan tehlikelere yol açar.

Hava kompresörleri için ek güvenlik talimatları

- Depo, belli çalışma basınçlarına dayanacak şekilde tasarlanmıştır. Fabrika basınç ayarlarını değiştirecek ayarlamalar veya parça değişimleri yapmayınız.
- Depo boşaltımına ilişkin talimatları harfiyen takip ediniz. Boşaltma talimatlarını göz ardı etmek veya tankın düzgün boşalmasını sağlamamak, depo direncinin zayıflamasına neden olur. Bunun sonucu ise tehlikeli bir durum olan sızıntı oluşumudur.
- Depoda sızıntı oluşursa birimi derhal kapatın ve kalifiye bir teknisyen tarafından tamir edilene kadar çalıştırmayın.
- Bu birim üzerinde çalışacak aletlerin daima basınç ölçülerini kontrol edin. Üretici tavsiyelerine uyun ve izin verilen maksimum basınç ölçüsünü aşmayın.
- Bu birim kullanılarak şişebilen lastiklerin ve diğer aksesuarların izin verilen maksimum basınç ölçüsünün üzerine çıkmayın.
- Çocuk oyuncakları, futbol topları gibi alçak basınçlı aksesuarları şişirmeye çalışmayın.
- Birimi, havalandırma boşluklarına giden taze hava akımını engelleyebilecek cisimlere yeteri derecede uzak bir alana yerleştirin.
- Birime herhangi bir cisim yaslamayın veya üzerinde bir şey koymayın.
- Birimi yalnızca kuru yerde kullanın.
- Mümkünse birimi daima iyi havalandırılan, yanıcı malzemelerden veya solvent buharlarından uzak bir yerde çalıştırın. Yapılan işlem yanıcı malzemelerin püskürtülmesi olduğunda, birimi rüzgar yönüne doğru ve püskürtme yapılan yerin uzağına yerleştirdiğinizden emin olun.
- Pompa başı ve çıkış borusu gibi parçalar kullanım sırasında çok fazla ısınabilir. Kullanımdan sonraki birkaç dakika boyunca birim sıcaklığını koruyacaktır. Çalışma sırasında veya çalışmadan hemen sonra, açıkta bulunan metal parçalara dokunmayın.

- Çalışma esnasında birimi hareket ettirmeyin.
- Birimin üzerine çıkmayın.
- Kıyafetleri temizlemek için basınçlı hava kullanmayın.
- **Dikkat!** Basınçlı hava solunum için güvenli değildir!
- Boya ürünleri gibi püskürtülen malzemeler sağlık için tehlike oluşturan zararlı maddeler içerebilir. Yapılan işlem malzeme püskürtme olduğunda daima uygun bir koruyucu maske kullanın. Ayrıca püskürtülecek malzeme için geçerli olan gereksinimleri de kontrol edin.
- Birimi kullanırken daima yanlarında koruması bulunan güvenlik gözlüğü kullanın.
- Hava akımını asla insanlara veya hayvanlara yöneltmeyin. Basınçlı hava, çıplak ten üzerinde hasara yol açabilir. Havayla birlikte fırlayan yüksek hızdaki başıboş parçalar ve küçük cisimler ciddi yaralanmalara neden olabilir.
- Bakımdan veya alet ve aksesuar takmadan önce, birimi kapatın, depodaki ve hava hortumundaki basıncı boşaltın ve birimi prizden çekin.

Aletin üzerinde şu resimli işaretler gösterilmiştir:


Kulak korumasını takın



Garantili ses seviyesi



Maks. basınç



Depo hacmi



Hava aktarımı



Serbest hava dağıtımı


Sıcaklık uyarısı


Birimin ısınmış kısımlarına dokunmayın


Birimin üzerine çıkmayın


Depoyu boşaltın



Depo basıncı göstergesi


Hava basıncı ayar düğmesi



Hava basıncı göstergesi


Kullanmadan önce kılavuzu okuyun


Güvenli kullanım uyarısı

Ambalajın içindekiler

Ambalajın içinde aşağıdakiler vardır:

1 Hava kompresörü
1 Sentetik kompresör yağı şişesi
1 Kullanım kılavuzu
1 Açılımlı çizim

- Nakliye sırasında alette, parçalarında veya aksesuarlarında hasar oluşup oluşmadığını kontrol edin.
- Aleti kullanmadan önce, bu kılavuzu iyice okuyup anlamaya zaman ayırın.

Tanım (şekil A)

Sahip olduğunuz D55155 hava kompresörü, profesyonel uygulamalarda kullanılmak üzere basınçlı hava üretimi ve temini için tasarlanmıştır.

1 Açma/kapama anahtarı
2 Hortum bağlantısı
3 Hava basıncı göstergesi
4 Hava basıncı ayar düğmesi
5 Depo basıncı göstergesi
6 Yağ ölçme çubuğu

Elektrik güvenliği

Elektrik motoru, sadece tek voltaja uygun imal edilmiştir. Daima, şebeke voltajının, aletinizin üstünde yazılı olan voltajla aynı olmasına dikkat edin.



DEWALT aletiniz, EN 50144 uyarınca çift yalıtımlıdır, bu nedele topraklanması gerektirmez.

Kablo ya da Fişin değiştirilmesi

Kablo ya da fişi değiştirirken, çıplak bakır tellerin arz ettiği tehlikeye dikkat ediniz.

Uzatma kablosu

Uzatma kablosu kullanmadan önce, gevşek ve çıplak iletken, kötü bağlantı, hasarlı yalıtım kontrolü yapın. Gerekli onarımları yapın veya gerekiyorsa, kabloyu yenileyin.

Montaj ve ayarlar



Montaj ve ayarlardan önce mutlaka aletin fişini çekin.

Hava hortumunu takma ve çıkarma (şekil A)

Birimle beraber 2 hava hortumu bağlantısı gelir.

Takma

- Hava hortumu üzerindeki erkek ucu bağlantıya (2) itin.
- Hava hortumunun düzgün bir şekilde bağlanıp bağlanmadığını kontrol edin.

Çıkarma

- Hava hortumu üzerindeki erkek ucu bağlantıya doğru biraz daha (2) itin.
- Bağlantının bileziğini içeri itin.
- Erkek ucu bağlantıdan çekerek hava hortumunu çıkartın.
- Bileziği serbest bırakın.



Hava hortumunu takıp çıkartmadan önce deponun basınçsız olduğundan emin olun.

Hava basıncının ayarlanması (şekil A)

Hava hortumundaki basınç, birime bağlanacak olan alet veya aksesuarın basınç ölçüsüne ayarlanabilir.

- Ayarlama düğmesini (4) çekin.
- Düğmeyi çevirerek hava basıncını ayarlayın. Hava basıncı göstergeden (3) okunabilir.
  - Hava basıncını arttırmak için düğmeyi saat yönüne çevirin.
  - Hava basıncını azaltmak için düğmeyi saat yönünün tersine çevirin.
- İstenen basınca ayarlandığında düğmeyi iterek kilitlenme konumuna getirin.



Daima birime bağlanacak aletin veya aksesuarın maksimum basınç ölçüsünü kontrol edin.

Kullanım talimatları



Daima güvenlik talimatlarına ve uygulanan kurallara uyun.

Birimi çalışır duruma getirme

- Pompa yağı seviyesini kontrol edin.
- Deponun düzgün bir şekilde boşaltılmış olduğundan emin olun.
- Güvenlik vanalarının düzgün çalıştığından emin olun.
- Hava hortumunu birime bağlayın ve hava basıncını ayarlayın.
- Birimi açın.
- Birimin basınç oluşturmasına izin verin. Kesme basıncına ulaşır ulaşmaz motor otomatik olarak durur.
- Depo basıncı, kesme basıncının altına düşer düşmez motor otomatik olarak çalışmaya başlar.

Makinenin kullanım dışı bırakılması

- Birimi kapatın.
- Birimi soğumaya bırakın.

- Hava basıncı ayarlama düğmesini kapatın ve hava hortumunun bağlantısını çekin.
- Depoyu boşaltın.

Makinenin açılıp-kapatılması (şekil B)
- Birimi açmak için, anahtarı (1) I konumuna getirin.
- Birimi kapatmak için, anahtarı (1) 0 konumuna getirin.



Fişi prizden çekmeden önce daima birimi kapatın.

Motor ısı aşımı (şekil C)
Birim, ısı aşımı korumasına sahiptir: Motorun aşırı ısınması halinde, motorun elektriği kesilir.
- Isı aşımı işlemi gerçekleştiğinde birimi kapatın ve motorun soğumasını bekleyin.
- Bir tıklama duyana kadar ısı aşımı sıfırlama düğmesine (7) sıkıca bastırın.
- Birimi açın. Birim yeniden çalışmaya hazırdır.

Opsyonel aksesuarlar
Uygulamaya bağlı olarak şu aksesuarlar gerekebilir:
- Basınçlı havadaki nemin ve yağ buharının giderilmesi için hava yolu filtresi.
- Havalı aletlerin ömrünü uzatmak için iç tabaka yağlayıcı.

Uygun aksesuarlar konusunda daha fazla bilgi için bayinize başvurun.

Bakım
DEWALT elektrikli aletiniz, minimum bakımla uzun süre çalışacak şekilde imal edilmiştir. Her zaman sorunsuz çalışması, alete gerekli bakımın yapılmasına ve düzenli temizliğe bağlıdır.

- Bir önlem olarak düzenli olarak aşağıdaki şartların oluşup oluşmadığını kontrol edin:
  - depoda sızıntılar
  - yağ sistemindeki sızıntılar
  - çalışan motorda alışılmadık sesler veya titreşim

Deponun boşaltılması (şekil D)
Hava hortumunu takmadan veya herhangi bir bakım uygulamadan önce ya da birimi kullanım dışı bırakmadan önce deponun boşaltılması gerekmektedir.
- Boşaltma vanasına ulaşabilmek için birimi kaldırın.
- Boşaltma vanası kolunu (8) tutun ve kolu yavaşça döndürerek havanın kademeli olarak çıkmasını sağlayın.
- Basınç 0,7 bar olduğunda, vanayı tam açık konuma getirin.
- Depodan nemi ve kiri çıkartmak için birimi yaklaşık 10° açıyla tutun.
- Deponun basınçtan arınmış olduğundan emin olmak için depo basıncı göstergesinin 0 olup olmadığını kontrol edin.
- Boşaltma vanasını kapatın.

Pompa yağının değiştirilmesi (şekil C)
İlk kullanımda pompa yağının 50 saatlik kullanımdan sonra değiştirilmesi gerekmektedir. Bundan sonra ise pompa yağının 200 saatte bir veya en az 3 aylık dönemde değiştirilmesi gerekir.
- Boşaltma tapasının (9) altına uygun bir kap yerleştirin.
- Yağ ölçme çubuğunu (6) çıkartın.
- Boşaltma tapasını sökün.
- Yağın boşalmasına yetecek kadar bekleyin. Yağın boşaltma tapasına akmasına yardımcı olmak için birimi yaklaşık 10° açıyla tutun.
- Yağ boşaldıktan sonra yağ tapasını yeniden takın.
- Rezervuarı doldurun.
- Yağ ölçme çubuğunu yerine koyun.

Yağ seviyesinin kontrolü (şekil E)
Yağ seviyesinin günlük olarak kontrol edilmesi gerekmektedir.
- Yağ ölçme çubuğunu (6) çıkartın.
- Çubuğu bezle silin.
- Yağın çubuk üzerinde birikmesi için çubuğu birkaç saniye için yeniden yerleştirin.
- Çubuğu alarak yağ seviyesini kontrol edin. Biriken yağ işaretler (10) arasındaysa yağ seviyesi normaldir.

- Yağ seviyesi alttaki işaretin altındaysa yağ ekleyin.

Hava filtresinin kontrolü (şekil C)
Hava filtresinin haftalık olarak kontrol edilmesi gerekmektedir. 200 saatten sonra hava filtresinin değişmesi gerekir.
- Pompa başından filtreyi (11) çıkartın.
- Filtrenin gövdesini ikiye ayırın.
- Parça kirliyse kuru havayla temizleyin. Şüpheye düşerseniz parçayı değiştirin.
- Filtre gövdesini yeniden birleştirin.
- Filtreyi pompa başına takın. Filtreyi elle sıkın.

Güvenlik emniyet supabının çalışmasının kontrolü (şekil B)
Güvenlik emniyet supabının aylık olarak kontrol edilmesi gerekir.
- Deponun basınçsız olduğundan emin olun.
- Güvenlik vanası üzerindeki tel halkayı (12) tutun.
- Halkayı birkaç kez çekerek tulumba pistonun içeri ve dışarı hareket ettiğinden emin olun.



Temizlik
Havalandırma kanallarının temiz ve açık olmasına dikkat edin ve aletin gövdesini düzenli olarak yumuşak bir bezle temizleyin.



İstenmeyen aletler ve çevre
Atacağınız eski aletinizi, çevreyi etkilemeyecek biçimde ortadan kaldıran DEWALT onarım merkezlerine götürün.

GARANTİ

• 30 GÜNLÜK RİSKSİZ MÜŞTERİ MEMNUNİYETİ GARANTİSİ •
DEWALT ağır hizmet tipi endüstriyel aletinizin performansı sizi tam olarak tatmin etmiyorsa, 30 gün içinde takas için yetkili bayinize geri götürebilirsiniz. Satın alma belgesinin ibrazı şarttır.

• ÜCRETSİZ BİR YILLIK SERVİS KONTRATİ •
Bir yıllık tam garantiye ek olarak, tüm DEWALT aletleri bir yıl süreyle ücretsiz servis desteğine de sahiptir. Satın alma tarihinden itibaren bir yıl içinde yapılan hiçbir onarım ve koruyucu bakım işleminden işçilik ücreti almamaktayız. Satın alma tarihinin belgelenmesi şarttır.

• BİR YILLIK TAM GARANTİ •
DEWALT ağır hizmet tipi endüstriyel aletleri, satış tarihinden itibaren bir yıl süreyle garantilidir. Hatalı malzemeden veya işçilikten kaynaklanan tüm arızalar ücretsiz onarılır. Lütfen aleti herhangi bir yetkili DEWALT veya Black & Decker servis merkezine gönderin, ya da bizzat başvurun.
Bu garanti aşağıdakileri kapsamaz:
- Aksesuarlar
- Başkaları tarafından yapılan veya girişimde bulunulan onarımlardan kaynaklanan hasar
- Yanlış kullanım, ihmal, eskime ve aşınmadan, alet üzerinde değişiklik ve amaç dışı kullanımdan kaynaklanan hasar.

Size en yakın yetkili DEWALT tamir acentesi için lütfen bu kılavuzun arkasında bulunan uygun telefon numarasını kullanın. Buna ek olarak, DEWALT yetkili tamir servislerinin bir listesini ve satis-sonrasi servisimiz ile ilgili tüm detayli bilgileri Internet'de **www.2helpU.com** adresinden edinebilirsiniz.

ΑΕΡΟΣΥΜΠΙΕΣΤΗΣ D55155

Θερμά συγχαρητήρια!
Διαλέξατε ένα από τα μηχανήματα της DEWALT. Η πολύχρονη εμπειρία της DEWALT, η συνεχής εξέλιξη των προϊόντων της και η εφαρμογή καινοτομιών την καθιστούν έναν από τους πιό αξιόπιστους συνεργάτες των επαγγελματιών.

Τεχνικά χαρακτηριστικά

		D55155
Τάση	V	230
Ισχύς εισόδου	W	1.100
Ταχύτητα άνευ φορτίου	min^{-1}	2.850
Ονομαστικό ρεύμα	A	15
Κατεύθυνση περιστροφής		δεξιόστροφα
Κατηγορία ηλεκτρικής προστασίας		I
Βαθμός προστασίας		IP23
Ογκος δεξαμενής	l	15
Μετατόπιση αέρος	l/min	190
Εκτόξευση αέρος	l/min	120 (σε 6 bar)
Πίεση λειτουργίας	bar	8
Μέγιστη πίεση	bar	9
Σύζευξη σωλήνα		
τύπος		γρήγορη ζεύξη σφαλείας (ISO 4414)
μέγεθος		R 1/4"
Λιπαντικό		συνθετικό έλαιο
Βάρος	kg	27,7

Ασφάλειες:	
Μηχανήματα 230 V	10 A

Στις παρούσες οδηγίες χρησιμοποιούνται τα ακόλουθα σύμβολα:



Συμβολίζει κίνδυνο τραυματισμού ή θανάτου ή βλάβης του εργαλείου σε περίπτωση που δεν τηρηθούν οι οδηγίες χρήσεως.



Συμβολίζει ηλεκτρική τάση.

Δήλωση συμμόρφωσης ΕΚ

CE

D55155
Η DEWALT δηλώνει ότι αυτά τα ηλεκτρικά εργαλεία σχεδιάστηκαν σύμφωνα με τις Οδηγίες: 98/37/EOK, 89/336/EOK, 73/23/EOK, 2000/14/EC, EN 55014-1, EN 55014-2, EN 1012-2, EN 60204-1, EN 61000-3-2 & EN 61000-3-3.

Για περισσότερες πληροφορίες, παρακαλώ απευθυνθείτε στην DEWALT στην παρακάτω διεύθυνση ή ανατρέξτε στο πίσω μέρος του εγχειριδίου.

Ανώτατο όριο ηχητικής πίεσης σύμφωνα με το πρότυπο 2000/14/EC:

D55155		
L_{pA} (ηχητική πίεση)	dB(A)*	81
L_{WA} (ακουστική δύναμη)	dB(A)	89
L_{WA} (εγγυημένη ακουστική δύναμη)**	dB(A)	99

* στο αυτί του χειριστή

** TÜV Rheinland, 2000/14/EC - Annex VI

Διευθυντής Ανάπτυξης Προϊόντων
Horst Großmann



DEWALT, Richard-Klinger-Straße 40,
D-65510, Idstein, Γερμανια

TÜV Rheinland
Product safety GmbH
Taubenholzweg
D-51105 Köln
Germany

Οδηγίες ασφαλείας

Οταν χρησιμοποιείτε ηλεκτρικά εργαλεία πρέπει να λαμβάνετε πάντοτε υπόψη τους κανόνες ασφαλείας που ισχύουν στη χώρα σας προκειμένου να αποφευχθεί ο κίνδυνος πυρκαγιάς, ηλεκτροπληξίας και τραυματισμού.
Προτού χρησιμοποιήσετε το εργαλείο, διαβάστε προσεκτικά ολόκληρο το παρόν εγχειρίδιο. Φυλάξτε το εγχειρίδιο αυτό για μελλοντική αναφορά.

Γενικά

1 Διατηρείτε καθαρό το χώρο εργασίας
Ακατάστατοι χώροι και πάγκοι εγκυμονούν κίνδυνο ατυχήματος.

2 Λάβετε υπ' όψη τις επιδράσεις του περιβάλλοντος
Μην εκθέτετε ηλεκτρικά εργαλεία σε υγρασία. Μην χρησιμοποιείται το εργαλείο σε συνθήκες υγρασίας. Φροντίστε η περιοχή εργασίας να είναι καλά φωτισμένη (250 - 300 Lux).
Μη χρησιμοποιείτε το εργαλείο αν υπάρχει κίνδυνος να προκληθεί πυρκαγιά ή έκρηξη, π.χ. κοντά σε εύφλεκτα υγρά και αέρια.

3 Κρατάτε τα παιδιά σε απόσταση
Μην επιτρέπετε σε παιδιά, επισκέπτες ή ζώα να πλησιάζουν στο χώρο εργασίας ή να αγγίζουν το εργαλείο ή το καλώδιο τροφοδοσίας.

4 Φοράτε τα κατάλληλα ρούχα εργασίας
Μη φοράτε φαρδιά ρούχα ή κοσμήματα. Υπάρχει πιθανότητα να πιαστούν σε κινούμενα μέρη μηχανών. Εάν έχετε μακριά μαλλιά φοράτε προστατευτικό διχτάκι. Κατά την εργασία σε υπαίθριους χώρους, φορέστε κατά προτίμηση τα κατάλληλα γάντια και αντιολισθητικά υποδήματα.

5 Ατομική προστασία
Φορέστε προστατευτικά γυαλιά. Φορέστε μάσκα προσώπου ή προστασίας από τη σκόνη, στις περιπτώσεις που η εργασία ενδέχεται να προκαλέσει την παραγωγή σκόνης ή αιωρούμενων σωματιδίων. Αν υπάρχει η πιθανότητα τα σωματίδια αυτά να είναι πολύ θερμά, να φοράτε επίσης ποδιά ανθεκτική στη θερμότητα. Φορέστε ωτοασπίδες οποτεδήποτε η στάθμη του θορύβου σας προκαλεί δυσφορία, δηλαδή εάν η ηχητική πίεση που αναφέρεται στο παρόν εγχειρίδιο υπερβεί τα 85 dB(A).

6 Προστατευθείτε από ηλεκτροπληξία
Αποφύγετε την επαφή του σώματος με γειωμένες επιφάνειες (π.χ. σωλήνες, σώματα θερμάνσεως, ηλεκτρικές κουζίνες, ψυγεία κλπ.). Κατά τη χρήση του εργαλείου σε ακραίες συνθήκες (π.χ. σε υψηλή υγρασία, δημιουργία μεταλλικής σκόνης κλπ.) μπορεί να αυξηθεί η ηλεκτρική ασφάλεια με την παρεμβολή ενός αποσυνδετικού μετασχηματιστή ή ενός διακόπτη προστασίας από λάθος διερχόμενο ρεύμα (FI).

7 Μη σκύβετε πάρα πολύ
Φροντίστε πάντοτε να έχετε την κατάλληλη στάση και να διατηρείτε την ισορροπία σας.

8 Να είστε πάντα προσεκτικοί
Παρακολουθείτε την εργασία σας. Ενεργείτε λογικά. Μη χρησιμοποιείτε το εργαλείο όταν είστε κουρασμένος.

9 Στηρίξτε με ασφαλή τρόπο το αντικείμενο στο οποίο εργάζεστε
Χρησιμοποιείστε σφιγκτήρες ή μέγγενη για το σκοπό αυτό. Η μέθοδος αυτή είναι ασφαλέστερη και ελευθερώνει και τα δύο σας χέρια για το χειρισμό του εργαλείου.

10 Συνδέστε τη συσκευή αφαίρεσης σκόνης
Εάν παρέχονται συσκευές για τη σύνδεση συσκευών αφαίρεσης και συλλογής σκόνης, βεβαιωθείτε ότι η σύνδεση και η χρήση τους γίνεται με τον ενδεδειγμένο τρόπο.

11 Απομακρύνετε από το μηχάνημα τα κλειδιά που χρησιμοποιείτε για τη ρύθμισή του
Πριν βάλετε σε λειτουργία το εργαλείο, βεβαιωθείτε πάντα ότι έχετε βγάλει από αυτό τα κλειδιά για τη ρύθμισή του.

12 Καλώδια επιμήκυνσης
Πριν τη χρήση, επιθεωρήστε το καλώδιο επιμήκυνσης και αντικαταστήστε το, αν έχει φθαρεί. Εάν χρησιμοποιείτε τη συσκευή σε υπαίθριο χώρο, χρησιμοποιείτε μόνο καλώδια επιμήκυνσης κατάλληλα για χρήση σε υπαίθριο χώρο και με την αντίστοιχη σήμανση.

13 Χρησιμοποιείτε το σωστό εργαλείο
Η ενδεδειγμένη χρήση αναφέρεται σε αυτό το εγχειρίδιο χρήσεως. Μη χρησιμοποιείτε εργαλεία χαμηλής ισχύος ή προσθήκες για βαριές εργασίες. Το εργαλείο σας θα λειτουργήσει επιτυχέστερα και ασφαλέστερα εάν χρησιμοποιηθεί σύμφωνα με της προδιαγραφές του.

Μη ζορίζετε το εργαλείο.
Προειδοποίηση! Τόσο η χρήση εξαρτημάτων ή προσθηκών όσο και η πραγματοποίηση εργασιών που δεν συνιστώνται στις οδηγίες αυτές εγκυμονεί κίνδυνο τραυματισμού.

14 Ελέγχετε εάν το εργαλείο σας έχει βλάβες
Πριν από τη χρήση, ελέγξτε προσεκτικά το εργαλείο και το καλώδιο τροφοδοσίας για τυχόν ζημιές. Ελέγξτε για τυχόν κακή ευθυγράμμιση και εμπλοκή των κινούμενων μερών, για μέρη που έχουν σπάσει, για τυχόν ζημιές στους προφυλακτήρες και τους διακόπτες, και γενικά κάθε είδους συνθήκες οι οποίες ενδέχεται να επηρεάσουν τη λειτουργία του εργαλείου. Βεβαιωθείτε ότι το εργαλείο λειτουργεί κανονικά και χρησιμοποιείται για το σκοπό για τον οποίο προορίζεται. Μη χρησιμοποιείτε το εργαλείο αν κάποιο εξάρτημά του παρουσιάζει ελάττωμα. Μη χρησιμοποιείτε το εργαλείο, εάν ο διακόπτης δεν μπορεί να το θέσει εντός ή εκτός λειτουργίας. Φροντίστε για την αντικατάσταση τυχόν ελαττωματικών εξαρτημάτων από εξουσιοδοτημένο κέντρο επισκευών της DEWALT. Ποτέ μην επιχειρήσετε να επισκευάσετε οι ίδιοι το εργαλείο.

15 Βγάλτε το εργαλείο από την πρίζα
Σβήστε το εργαλείο και περιμένετε να σταματήσει τελείως προτού απομακρυνθείτε από αυτό. Βγάλτε το εργαλείο από την πρίζα όταν το εργαλείο δεν χρησιμοποιείται, προτού αλλάξετε οποιοδήποτε ανταλλακτικό, παρελκόμενο ή εξάρτημα του εργαλείου, και πριν από τη συντήρησή του.

16 Αποφύγετε ανεπιθύμητη εκκίνηση του εργαλείου
Προτού βάλετε την πρίζα, βεβαιωθείτε ότι ο διακόπτης του εργαλείου είναι κλειστός.

17 Μη χρησιμοποιείτε καλώδια για εργασίες για τις οποίες δεν προορίζονται
Ποτέ μην αποσυνδέετε τη συσκευή από την πρίζα τραβώντας το καλώδιό της. Προστατεύστε το καλώδιο από θερμότητα, λάδι και αιχμηρές γωνίες.

18 Φυλάγετε τα εργαλεία σας σε ασφαλές μέρος
Εργαλεία που δεν χρησιμοποιούνται πρέπει να φυλάσσονται σε στεγνούς, κλειστούς χώρους, μακριά από παιδιά.

19 Συντηρείτε επιμελώς τα εργαλεία σας
Διατηρείτε τα εργαλεία σας κοφτερά και καθαρά ώστε να είστε σε θέση να εργάζεστε καλύτερα και ασφαλέστερα. Ακολουθείτε τις οδηγίες συντηρήσεως και τις υποδείξεις για την αλλαγή εξαρτημάτων. Φροντίστε όλες οι λαβές και οι διακόπτες να είναι στεγνοί, καθαροί και χωρίς λάδια ή γράσα.

20 Επισκευές
Το εργαλείο σας πληροί τους ισχύοντες κανόνες ασφαλείας. Επισκευάζετε τα εργαλεία σας σε εξουσιοδοτημένο σταθμό συντηρήσεως της DEWALT. Οι επισκευές θα πρέπει να γίνονται μόνο από ειδικευμένους τεχνικούς και με τη χρήση αποκλειστικά γνήσιων ανταλλακτικών, διαφορετικά υπάρχει το ενδεχόμενο σοβαρού κινδύνου για το χρήστη.

Πρόσθετες οδηγίες ασφαλείας για αεροσυμπιεστές

- Η δεξαμενή έχει σχεδιαστεί για λειτουργεί υπό συνθήκες συγκεκριμένων πιέσεων λειτουργίας. Μην προβείτε σε ρυθμίσεις ή αντικαταστάσεις μερών για να αλλάξετε τις εργοστασιακές πιέσεις λειτουργίας.
- Ακολουθήστε πιστά τις οδηγίες αποστράγγισης της δεξαμενής. Αν αγνοήσετε τις οδηγίες αποστράγγισης ή αν δεν αποστραγγίσετε σωστά τη δεξαμενή, θα μειωθεί η ανθεκτικότητα της δεξαμενής, θα δημιουργηθεί διαρροή και θα προκαλέσετε κίνδυνο.
- Αν προκληθεί διαρροή στη δεξαμενή, θέστε αμέσως εκτός λειτουργίας τη συσκευή και μην τη χρησιμοποιήσετε ξανά μέχρι να επισκευαστεί από ειδικό τεχνικό.
- Να ελέγχετε πάντα τη ρύθμιση της πίεσης των εργαλείων που θα χρησιμοποιήσετε στη συσκευή. Να ακολουθείτε τις οδηγίες του κατασκευαστή και να μην υπερβαίνετε τη μέγιστη επιτρεπτή ρύθμιση πίεσης.
- Ποτέ να μην υπερβαίνετε τη μέγιστη επιτρεπτή ρύθμιση πίεσης των ελαστικών και των υπόλοιπων αντικειμένων που μπορούν να φουσκωθούν με τη συσκευή.
- Μην προσπαθήσετε να φουσκώσετε αντικείμενα χαμηλής πίεσης όπως παιδικά παιχνίδια, μπάλες ποδοσφαίρου κ.λπ.

- Τοποθετήστε τη συσκευή σε χώρο χωρίς εμπόδια που θα μπορούσαν να παρεμποδίσουν τη ροή του αέρα μέσα από τα ανοίγματα εξαερισμού.
- Μην στηρίζετε και μην τοποθετείτε αντικείμενα στη συσκευή.
- Να χρησιμοποιείτε τη μονάδα μόνο σε ξηρά μέρη
- Οπου είναι εφικτό, να χρησιμοποιείτε τη συσκευή σε καλά αεριζόμενο χώρο όπου δεν υπάρχουν καύσιμα υλικά ή αναθυμιάσεις διαλυτικών. Οταν η εργασία σας περιλαμβάνει ψεκασμό εύφλεκτων υλικών, βεβαιωθείτε ότι έχετε τοποθετήσει τη συσκευή προς την κατεύθυνση του αέρα και μακριά από τον χώρο ψεκασμού.
- Διάφορα τμήματα της συσκευής, όπως η κεφαλή της αντλίας και ο σωλήνας εξόδου μπορεί να θερμανθούν κατά τη χρήση. Η συσκευή θα παραμείνει θερμή επί αρκετά λεπτά μετά τη λειτουργία. Μην αγγίζετε τα εκτεθειμένα μεταλλικά τμήματα της συσκευής κατά τη διάρκεια της λειτουργίας ή αμέσως μετά.
- Μην μετακινείτε τη συσκευή όσο βρίσκεται σε λειτουργία.
- Μην στέκεστε πάνω στη συσκευή.
- Μη χρησιμοποιείτε πεπιεσμένο αέρα για να καθαρίσετε ρούχα.
- **Προειδοποίηση!** Δεν είναι ασφαλές να αναπνέετε πεπιεσμένο αέρα!
- Τα υλικά ψεκασμού όπως οι βαφές, ενδέχεται να περιέχουν επιβλαβείς ουσίες που βλάπτουν σοβαρά την υγεία. Να χρησιμοποιείτε πάντα κατάλληλη αναπνευστική μάσκα στις εργασίες που χρησιμοποιούνται υλικά ψεκασμού. Να ελέγχετε επίσης τις απαιτήσεις που ισχύουν για το υλικό ψεκασμού.
- Να φοράτε πάντα προστατευτικά γυαλιά με πλευρικά προστατευτικά καλύμματα όταν χρησιμοποιείτε τη συσκευή.
- Ποτέ μη στρέφετε το ρεύμα αέρα σε ανθρώπους ή ζώα. Ο πεπιεσμένος αέρας μπορεί να βλάψει το ακάλυπτο δέρμα και να ωθήσει ελεύθερα σωματίδια και μικροαντικείμενα με υψηλή ταχύτητα προκαλώντας σοβαρό τραυματισμό.
- Θέστε εκτός λειτουργίας τη συσκευή, αφαιρέστε την πίεση από τον αεραγωγό σωλήνα και τη δεξαμενή και βγάλτε τη συσκευή από την πρίζα πριν προχωρήσετε σε εργασίες συντήρησης ή σε προσθήκη εργαλείων και αξεσουάρ.

Τα παρακάτω σύμβολα βρίσκονται στο εργαλείο:


Να φοράτε προστατευτικά καλύμματα για τα αυτιά



Εγγυημένο επίπεδο ήχου



Μέγιστη πίεση



Ογκος δεξαμενής



Μετατόπιση αέρος



Εκτόξευση αέρος


Ειδοποίηση για υψηλές θερμοκρασίες


Μην αγγίζετε τα ζεστά μέρη της μονάδας


Μην στέκεστε πάνω στη μονάδα


Αποστραγγίστε τη δεξαμενή



Μετρητής πίεσης δεξαμενής


Κουμπί ρύθμισης πίεσης αέρος



Μετρητής πίεσης αέρα


Για ασφαλη λειτουργια διαβαστε το βιβλιο οδηγιων


Ειδοποίηση ασφαλούς χρήσης

Ελεγχος του περιεχομένου της συσκευασίας

Στη συσκευασία υπάρχουν:

1 Αεροσυμπιεστης
1 Μπουκάλι συμπιεστή συνθετικού λαδιού
1 Φυλλάδιο οδηγιών
1 Αναλυτικό σχέδιο

- Ελέγξτε το εργαλείο, τα ανταλλακτικά και τα εξαρτήματα για βλάβες που ίσως έχουν προκληθεί κατά τη μεταφορά.
- Αφιερώστε λίγο χρόνο για να διαβάσετε και να κατανοήσετε όλο το φυλλάδιο οδηγιών πριν να χρησιμοποιήσετε το εργαλείο.

Περιγραφή (εικ. A)

Ο αεροσυμπιεστής D55155 έχει σχεδιαστεί για την παραγωγή και παροχή πεπιεσμένου αέρα σε επαγγελματικές εφαρμογές.

1 Διακόπτης λειτουργίας on/off
2 Συζευκτήρας σωλήνα
3 Μετρητής πίεσης αέρα
4 Κουμπί ρύθμισης πίεσης αέρος
5 Μετρητής πίεσης δεξαμενής
6 Ράβδος μέτρησης λαδιού

Ηλεκτρική ασφάλεια

Το ηλεκτρικό μοτέρ είναι σχεδιασμένο να λειτουργεί σε μία και μόνο τάση. Ελέγχετε πάντοτε αν η τάση τροφοδοσίας αντιστοιχεί σε αυτήν που αναγράφεται στην πλακέτα του εργαλείου.



Το εργαλείο σας φέρει διπλή μόνωση κατά EN 50144. Κατά συνέπεια δε χρειάζεται καλώδιο γείωσης.

Αντικατάσταση του καλωδίου ή του ρευματολήπτη

Οταν αντικαθιστάτε το καλώδιο ή το ρευματολήπτη, κάντε το με ασφάλεια. Ενας ρευματολήπτης με γυμνά καλώδια είναι επικίνδυνος όταν τοποθετείται σε μία πρίζα ρεύματος.

Χρήση καλωδίου επέκτασης

Εάν χρειάζεται καλώδιο επέκτασης, χρησιμοποιήστε εγκεκριμένο καλώδιο επέκτασης κατάλληλο για την απορροφούμενη ηλεκτρική ισχύ αυτού του εργαλείου (δείτε τα τεχνικά στοιχεία). Η ελάχιστη διατομή του αγωγού είναι 1,5 mm^2. Οταν χρησιμοποιείτε καρούλι καλωδίου, πάντα ξετυλίγετε τελείως το καλώδιο.

Συναρμολόγηση και ρύθμιση



Βγάζετε πάντοτε το εργαλείο από την πρίζα πριν προχωρήσετε σε εργασίες συναρμολόγησης και ρύθμισης.

Προσαρμογή και αφαίρεση ενός αεραγωγού σωλήνα (εικ. A)

Η συσκευή διαθέτει 2 συζευκτήρες αεραγωγών σωλήνων.

Προσαρμογή

- Σπρώξτε τον αρσενικό σύνδεσμο του αεραγωγού σωλήνα μέσα στον συζευκτήρα (2).
- Ελέγξτε κατά πόσον ο αεραγωγός σωλήνας έχει συνδεθεί σωστά.

Ξεμοντάρισμα

- Σπρώξτε τον αρσενικό σύνδεσμο του αεραγωγού σωλήνα ακόμα περισσότερο μέσα στον συζευκτήρα (2).
- Σπρώξτε προς τα μέσα τον δακτύλιο του συζευκτήρα.
- Αφαιρέστε τον αεραγωγό σωλήνα σπρώχνοντας τον αρσενικό σύνδεσμο έξω από τον συζευκτήρα.
- Αφήστε τον δακτύλιο.



Πριν τοποθετήσετε ή αφαιρέσετε έναν αεραγωγό σωλήνα, να βεβαιώνεστε πάντα ότι η δεξαμενή δεν έχει πίεση.

Ρύθμιση της πίεσης του αέρα (εικ. A)

Η διαθέσιμη πίεση του αεραγωγού σωλήνα ρυθμίζεται σύμφωνα με τη ρύθμιση πίεσης του εργαλείου ή του αξεσουάρ που συνδέεται στη συσκευή.

- Τραβήξτε το κουμπί ρύθμισης (4).
- Ρυθμίστε την πίεση του αέρα στρέφοντας το κουμπί. Η πίεση του αέρα αναγράφεται στον μετρητή (3).
  - Για να αυξήσετε την πίεση του αέρα, στρέψτε το κουμπί δεξιόστροφα.
  - Για να μειώσετε την πίεση του αέρα, στρέψτε το κουμπί αριστερόστροφα.
- Ωθήστε το κουμπί στη θέση ασφάλισης όταν έχετε ρυθμίσει την απαιτούμενη πίεση.

Να ελέγχετε πάντα τη μέγιστη ρύθμιση πίεσης του εργαλείου ή του αξεσουάρ που θα συνδέσετε στη συσκευή.

Οδηγίες χρήσεως

Τηρείτε πάντοτε τις οδηγίες ασφάλειας και τους ισχύοντες κανονισμούς.

Λειτουργία της συσκευής

- Ελέγξτε το επίπεδο του λαδιού της αντλίας.
- Βεβαιωθείτε ότι η δεξαμενή έχει αποστραγγιστεί σωστά.
- Βεβαιωθείτε ότι οι βαλβίδες ασφαλείας λειτουργούν σωστά.
- Συνδέστε τον αεραγωγό σωλήνα στη συσκευή και ρυθμίστε την πίεση του αέρα.
- Θέστε τη συσκευή σε λειτουργία.
- Αφήστε να περάσει λίγο διάστημα για να δημιουργηθεί πίεση στη συσκευή. Ο κινητήρας σταματάει αυτόματα μόλις η πίεση φτάσει σε επιθυμητό επίπεδο.
- Ο κινητήρας ξεκινάει αυτόματα μόλις η πίεση της δεξαμενής πέσει κάτω από την επιθυμητή πίεση.

Τερματισμός της λειτουργίας της συσκευής.

- Θέστε τη συσκευή εκτός λειτουργίας.
- Αφήστε να περάσει λίγο διάστημα για να μειωθεί η θερμοκρασία της συσκευής.
- Κλείστε το κουμπί ρύθμισης πίεσης αέρος και αποσυνδέστε τον αεραγωγό σωλήνα
- Αποστραγγίστε τη δεξαμενή.

Ανοιγμα και κλείσιμο με διακόπτη (εικ. B)

- Για να θέσετε τη συσκευή σε λειτουργία, στρέψτε τον διακόπτη (1) στη θέση I.
- Για να θέσετε τη συσκευή εκτός λειτουργίας, στρέψτε τον διακόπτη (1) στη θέση 0.

Να θέτετε πάντοτε το εργαλείο εκτός λειτουργίας πριν από την αποσύνδεσή του από το δίκτυο.

Θερμική υπερφόρτωση κινητήρα (εικ. C)

Η συσκευή διαθέτει προστατευτικό σύστημα θερμικής υπερφόρτωσης: σε περίπτωση υπερθέρμανσης του κινητήρα, η τροφοδοσία του κινητήρα θα διακοπεί.

- Οταν προκαλείται θερμική υπερφόρτωση, θέστε τη συσκευή εκτός λειτουργίας και περιμένετε να μειωθεί η θερμοκρασία της.
- Πατήστε γερά το κουμπί επαναρύθμισης θερμικής υπερφόρτωσης (7) μέχρι να ακουστεί ο χαρακτηριστικός ήχος.
- Θέστε τη συσκευή σε λειτουργία. Η συσκευή είναι ξανά έτοιμη για λειτουργία.

Προαιρετικά εξαρτήματα

Ανάλογα την εφαρμογή, ενδέχεται να χρειαστούν τα εξής αξεσουάρ:

- Φίλτρο αεραγωγού για την απομάκρυνση της υγρασίας και των ατμών λαδιού του πεπιεσμένου αέρα.
- Εσωτερικός λιπαντήρας για τη μεγαλύτερη διάρκεια ζωής των εργαλείων αέρος.

Συμβουλευθείτε τον προμηθευτή σας για περισσότερες πληροφορίες σχετικά με τα κατάλληλα εξαρτήματα.

Συντήρηση

Το ηλεκτρικό εργαλείο σας DEWALT έχει σχεδιαστεί για μακρόχρονη λειτουργία με ελάχιστη συντήρηση. Για τη συνεχή και ικανοποιητική λειτουργία του χρειάζεται κατάλληλη συντήρηση και τακτικό καθάρισμα.

- Για προληπτικούς λόγους ελέγχετε τακτικά τα ακόλουθα:
  - ρωγμές στη δεξαμενή
  - ρωγμές στο λιπαντικό κύκλωμα
  - ασυνήθεις ήχους ή δονήσεις στον κινητήρα

Αποστράγγιση της δεξαμενής (εικ. D)

Πριν την τοποθέτηση αεραγωγού σωλήνα ή την εκτέλεση εργασιών συντήρησης ή όταν θέτετε τη συσκευή εκτός λειτουργίας, η δεξαμενή πρέπει να αποστραγγίζεται.

- Ανασηκώστε τη συσκευή για να έχετε πρόσβαση στη βαλβίδα αποστράγγισης.
- Πιάστε τον μοχλό της βαλβίδας αποστράγγισης (8) και περιστρέψτε τον αργά ώστε να αφαιρέσει σταδιακά τον αέρα από τη δεξαμενή.
- Οταν η πίεση είναι στις 0,7 bar, στρέψτε τη βαλβίδα στη θέση πλήρους ανοίγματος.

- Κρατήστε τη συσκευή σε γωνία περίπου 10° για να απομακρύνετε την υγρασία ή τη σκόνη από τη δεξαμενή.
- Ελέγξτε κατά πόσο ο δείκτης πίεσης της δεξαμενής δείχνει 0, για να διασφαλίσετε ότι δεν υπάρχει πίεση στη δεξαμενή
- Κλείστε τη βαλβίδα αποστράγγισης.

Αντικατάσταση της αντλίας λαδιού (εικ. C)
Οταν χρησιμοποιείται για πρώτη φορά, η αντλία λαδιού πρέπει να αντικαθίσταται ύστερ από 50 ώρες λειτουργίας. Στη συνέχεια, η αντλία λαδιού πρέπει να αντικαθίσταται κάθε 200 ώρες ή τουλάχιστον κάθε 3 μήνες.

- Τοποθετήστε ένα κατάλληλο δοχείο κάτω από την στρόφιγγα αποστράγγισης (9).
- Αφαιρέστε τη ράβδο μέτρησης (6).
- Αφαιρέστε τη στρόφιγγα αποστράγγισης.
- Η αποστράγγιση του λαδιού μπορεί να διαρκέσει πολλή ώρα. Κρατήστε τη συσκευή σε γωνία περίπου 10° ώστε να χυθεί το λάδι προς τη στρόφιγγα αποστράγγισης.
- Αφού το λάδι αδειάσει, τοποθετήστε ξανά τη στρόφιγγα αποστράγγισης.
- Γεμίστε τη δεξαμενή.
- Τοποθετήστε ξανά τη ράβδο μέτρησης.

Ελεγχος της στάθμης λαδιού (εικ. E)
Η στάθμη λαδιού πρέπει να ελέγχεται καθημερινά.

- Αφαιρέστε τη ράβδο μέτρησης (6).
- Σκουπίστε το λάδι από τη ράβδο μέτρησης.
- Τοποθετήστε ξανά τη ράβδο μέτρησης για λίγα δευτερόλεπτα για να συγκεντρωθεί λάδι πάνω στη ράβδο.
- Αφαιρέστε τη ράβδο μέτρησης για να ελέγξετε τη στάθμη του λαδιού. Η στάθμη του λαδιού είναι σωστή αν το συσσωρευμένο λάδι βρίσκεται μεταξύ των ενδείξεων (10).
- Αν η στάθμη είναι κάτω από τη χαμηλότερη ένδειξη, προσθέστε λάδι.

Ελεγχος του φίλτρου αέρα (εικ. C)
Το φίλτρο αέρα πρέπει να ελέγχεται σε εβδομαδιαία βάση. Μετά από 200 ώρες το φίλτρο αέρα πρέπει να αντικατασταθεί.

- Αφαιρέστε το φίλτρο (11) από την κεφαλή της αντλίας.
- Ανοίξτε το φίλτρο στη μέση.
- Αν είναι βρώμικο, καθαρίστε το με ξηρό αέρα. Αν δεν είστε σίγουροι, αντικαταστήστε το.
- Συναρμολογήστε ξανά το φίλτρο.
- Τοποθετήστε το φίλτρο στην κεφαλή της αντλίας. Σφίξτε γερά το φίλτρο με το χέρι.

Ελεγχος της λειτουργίας της ανακουφιστικής βαλβίδας ασφαλείας (εικ. B)
Η ανακουφιστική βαλβίδα ασφαλείας πρέπει να ελέγχεται σε μηνιαία βάση.

- Βεβαιωθείτε στη δεξαμενή δεν υπάρχει πίεση.
- Πιάστε τον δακτύλιο του καλωδίου (12) της βαλβίδας ασφαλείας.
- Τραβήξτε τον δακτύλιο μερικές φορές για να βεβαιωθείτε ότι το έμβολο μετακινείται εμπρός πίσω.



Καθάρισμα
Διατηρείτε τις οπές εξαερισμού καθαρές και σκουπίζετε τακτικά το εργαλείο με μαλακό ύφασμα.



Διάθεση εργαλείων και περιβάλλον

Παραδώστε το εργαλείο σας σε ένα εξουσιοδοτημένο σταθμό συντήρησης.
Οι τεχνικοί του θα μεριμνήσουν για την διάθεσή του κατά τρόπο που δεν βλάπτει το περιβάλλον.

ΕΓΓΥΗΣΗ

• 30 ΗΜΕΡΩΝ ΕΓΓΥΗΣΗ ΙΚΑΝΟΠΟΙΗΤΙΚΗΣ ΑΠΟΔΟΣΗΣ •
Εάν δεν είστε πλήρως ικανοποιημένοι από την απόδοση του εργαλείου σας DEWALT, απλώς επιστρέψτε το εντός 30 ημερών, πλήρες όπως το αγοράσατε, από το εξουσιοδοτημένο Κατάστημα DEWALT, για πλήρη επιστροφή χρημάτων. Πρέπει να προσκομιστεί απόδειξη αγοράς.

• ΕΝΟΣ ΕΤΟΥΣ ΣΥΜΒΟΛΑΙΟ ΓΙΑ ΠΛΗΡΕΣ ΣΕΡΒΙΣ •
Εάν χρειάζεστε συντήρηση ή σέρβις για το εργαλείο σας DEWALT, εντός 12 μηνών από την αγορά, αυτό μπορεί να γίνει δωρεάν σε εξουσιοδοτημένο Κατάστημα Service. Πρέπει να προσκομιστεί απόδειξη αγοράς.
Η συντήρηση/service περιλαμβάνει εργασία και ανταλλακτικά για τα ηλεκτρικά εργαλεία DEWALT.

• ΕΝΟΣ ΕΤΟΥΣ ΠΛΗΡΗΣ ΕΓΓΥΗΣΗ •
Εάν το προϊόν σας της DEWALT παρουσιάζει ανωμαλία οφειλόμενη σε ελάττωμα των υλικών ή της κατασκευής εντός 12 μηνών από την ημερομηνία της αγοράς, εγγυώμαστε τη δωρεάν αντικατάσταση όλων των ελαττωματικών μερών, ή κατά την κρίση μας, τη δωρεάν αντικατάσταση ολόκληρης της μονάδας υπό την προϋπόθεση ότι:

- Δεν έχει γίνει κακή μεταχείριση του προϊόντος.
- Δεν έχει επιχειρηθεί επισκευή από μη εξουσιοδοτημένο άτομο.
- Θα προσκομιστεί απόδειξη της ημερομηνίας αγοράς.

Για να εντοπίσετε το πλησιέστερο εξουσιοδοτημένο Κατάστημα Service, παρακαλείσθε να τηλεφωνήσετε στο πλησιέστερο Κατάστημα Service της εταιρίας μας (βλέπε παρακάτω). Εναλλακτικά, μια λίστα εξουσιοδοτημένων Κατάστηματων Service DEWALT και πολλές λεπτομέρειες σχετικά με την υπηρεσία after-sales είναι διαθέσιμες στο Internet στη διεύθυνση **www.2helpU.com**.

Belgique et Luxembourg **België en Luxemburg**	DEWALT Weihoek 1, Nossegem 1930 Zaventem-Zuid	Tel: 02 719 07 11 Fax: 02 721 40 45 www.dewaltbenelux.com
Danmark	DEWALT Hejrevang 26 B 3450 Allerød	Tlf: 70 20 15 30 Fax: 48 14 13 99 www.dewalt-nordic.com
Deutschland	DEWALT Richard-Klinger-Straße 65510 Idstein	Tel: 06126-21-1 Fax: 06126-21-2770 www.dewalt.de
Ελλάς	BLACK & DECKER (ΕΛΛΑΣ) Α.Ε. Στράβωνος 7 & Λεωφ. Βουλιαγμένης 159 166 74 Γλυφάδα - Αθήνα	Τηλ. 010 8981616 010 8982630 Φαξ 010 8983285
España	DEWALT Parque de Negocios “Mas Blau” Edificio Muntadas, c/Bergadá, 1, Of. A6 08820 El Prat de Llobregat (Barcelona)	Tel: 934 797 400 Fax: 934 797 439
France	DEWALT Le Paisy BP 21, 69571 Dardilly Cedex	Tel: 472 20 39 72 Fax: 472 20 39 02
Helvetia **Schweiz**	DEWALT ROFO Kundendienst Gewerbezone Seeblick 3213 Kleinbösingen	Tel: 026 - 674 93 93 Fax: 026 - 674 93 94 www.dewalt.ch
Ireland	DEWALT Calpe House Rock Hill Black Rock, Co. Dublin	Tel: 00353-2781800 Fax: 00353-2781811
Italia	DEWALT Viale Elvezia 2 20052 Monza (Mi)	Tel: 0800-014353 Fax: 039-2387592
Nederland	DEWALT Florijnstraat 10 4879 AH Etten-Leur	Tel: 076 50 02 000 Fax: 076 50 38 184 www.dewalt.benelux.com
Norge	DEWALT Strømsveien 344 1011 Oslo	Tel: 22 99 99 00 Fax: 22 99 99 01 www.dewalt-nordic.com
Österreich	DEWALT Werkzeugevertriebs GmbH Erlaaerstraße 165, Postfach 320,1231 Wien	Tel: 01 - 66116 - 0 Fax: 01 - 66116 - 14 www.dewalt.at
Portugal	DEWALT Rua Egas Moniz 173 João do Estoril, 2766-651 Estoril	Tel: 214 66 75 00 Fax: 214 66 75 75
Suomi	DEWALT Palotie 3 01610 Vantaa	Puh: 98 25 45 40 Fax: 98 25 45 444 www.dewalt-nordic.com
	Brandvägen 3 01610 Vanda	Tel: 98 25 45 40 Fax: 98 25 45 444 www.dewalt-nordic.com
Sverige	DEWALT Box 603 421 26 Västra Frölunda, Besöksadr. Ekonomivägen 11	Tel: 031 68 61 00 Fax: 031 68 60 08 www.dewalt-nordic.com
Türkiye	DEWALT Merkez Mahallesi, Köyaltı Mevkii, Şahnur Sokak (OTTO Binası) 34530 Yenibosna/İstanbul (PBX)	**Tel: 021 26 39 06 26** **Faks: 021 26 39 06 35**
United Kingdom	DEWALT 210 Bath Road Slough, Berks SL1 3YD	Tel: 01753-56 70 55 Fax: 01753-57 21 12