MANUEL D'UTILISATION

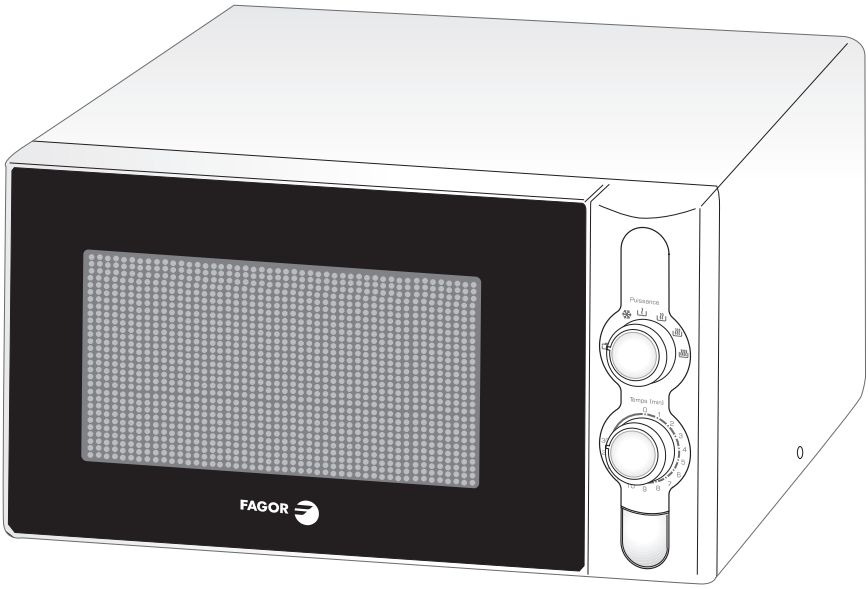

MICRO-ONDES

MOD.: MO-28B

N.I.F. F-20.020.517 - Bº. San Andrés, nº 18 • Apartado 49 - 20500 MONDRAGON (Guipúzcoa) ESPAÑA

FAGOR

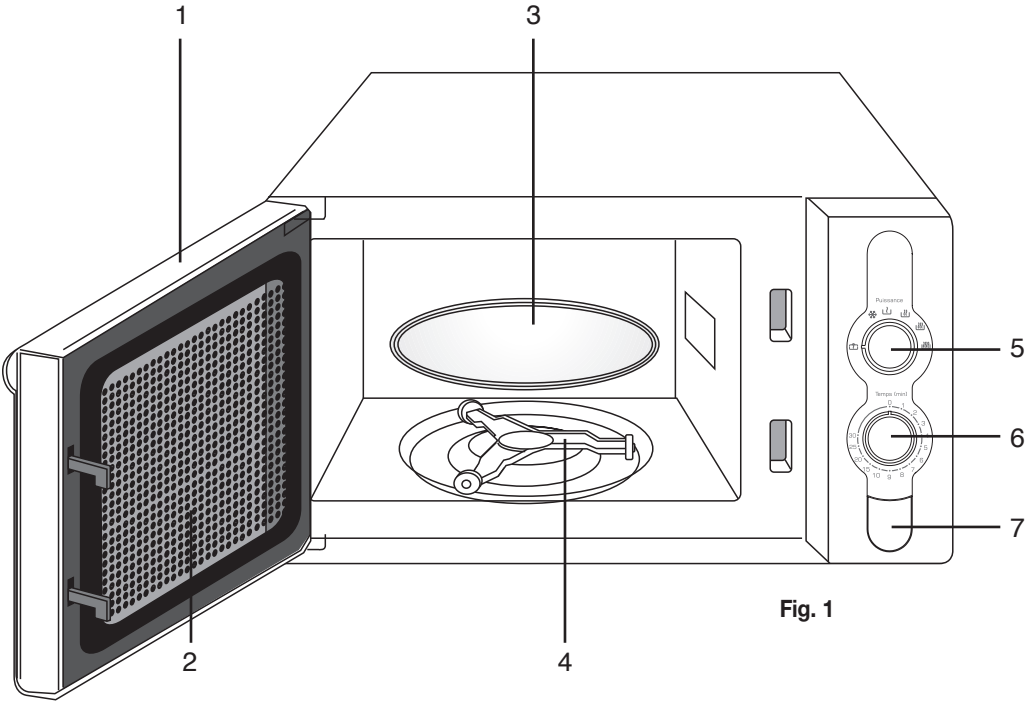

Fig. 1

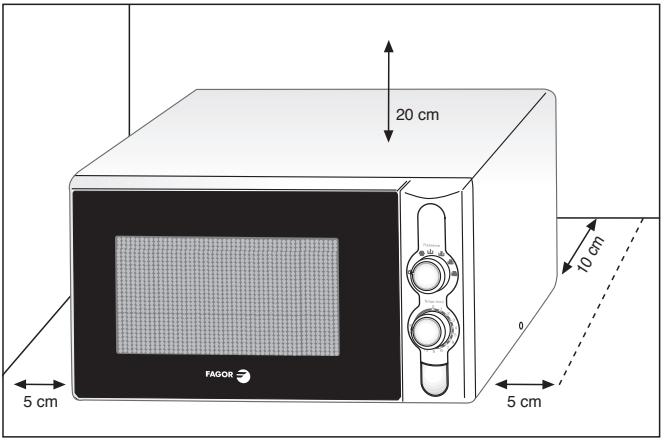

Fig. 2

1. INSTALLATION

Avant branchement

- **Vérifiez que votre appareil n'a subi aucune avarie lors du transport (porte ou joint déformé, etc.). Si vous constatez un dommage quelconque, avant toute utilisation, contactez votre revendeur.**
- Vérifiez la tension du secteur. Dans le cas d'une sous-tension permanente (200-210 Volts), consultez votre installateur électricien.

Emplacement (Fig. 2)

- Cet appareil est destiné à être posé sur un plan de travail situé à au moins 85 cm du sol.
- Posez l'appareil sur une surface plane et horizontale, éloigné de toute source de chaleur ou de vapeur.
- Laissez un espace libre minimum autour de l'appareil, de 5 cm entre les faces latérales et les murs, 20 cm au-dessus de l'appareil et 10 cm à l'arrière.
- Ne rien déposer sur le four, afin de ne pas obstruer les orifices de ventilation, situés à l'arrière du four.
- Veillez à ce que la fiche de prise de courant soit accessible après installation.
- Ne pas utiliser cet appareil en plein air.

Raccordement électrique

- Utilisez impérativement une prise de courant comportant une borne de mise à la terre et raccordée conformément aux normes de sécurité en vigueur.
- Prévoyez dans votre installation électrique un dispositif accessible par l'utilisateur, qui doit être en mesure de séparer l'appareil du secteur et dont l'ouverture de contact soit d'au moins 3 mm au niveau de tous les pôles.
- Ne faites pas fonctionner le four si le cordon d'alimentation ou sa fiche sont abîmés. Dans ce cas, faites appel au distributeur ou à un technicien spécialisé formé par le fabricant.

2. RENSEIGNEMENTS TECHNIQUES

Puissance:

- **Micro-ondes:**

Puissance consommée: 1400 W
Puissance restituée: 900 W

- **Gril:**

Puissance: 1000 W
Voltage: 230 V~ 50Hz
Volume cavité: 28 litres.

3. CONSIGNES DE SÉCURITÉ

- Votre appareil est exclusivement destiné à un usage domestique pour la cuisson, le réchauffage ou la décongélation des aliments. Le fabricant se dégage de toute responsabilité en cas d'utilisations non-conformes.
- Pour ne pas détériorer votre appareil, ne jamais le faire fonctionner à vide ou sans plateau.
- Avant toute utilisation de l'appareil, vérifier que les ustensiles sont appropriés à l'usage dans un four à micro-ondes (par exemple: verre résistant à la chaleur, porcelaine...).
- N'intervenez pas dans les orifices de la serrure en face avant ; vous pourriez créer des dommages sur votre appareil qui nécessiteraient une intervention.
- Il est déconseillé d'utiliser des récipients métalliques, des fourchettes, des cuillères, des couteaux ainsi que des liens et agrafes en métal pour sachets de congélation. Vous pouvez toutefois, occasionnellement, faire chauffer des aliments conditionnés en barquettes d'aluminium à basse température (maximum 4 cm), sans couvercle. Le temps de réchauffement sera, dans ce cas, légèrement plus long. Veillez, par conséquent, à bien situer la barquette au centre du plateau en verre et jamais à moins de 1 cm des parois métalliques ou de la porte de l'appareil.
- Pour les enfants, il faudra impérativement :
  - Réchauffer les biberons sans tétine, agiter le liquide et vérifier la température sur le dos de la main,

avant sa consommation par l'enfant.
  - Mélanger les aliments destinés aux enfants et vérifier leur température avant consommation, pour éviter tout risque de brûlures internes graves.
- **Attention:** Ne laisser les enfants utiliser le four sans surveillance que si des instructions appropriées leur ont été données, afin que l'enfant puisse utiliser le four de façon sûre et comprenne les dangers d'un usage incorrect.
- Ne pas faire chauffer ou cuire dans le micro-ondes des oeufs dans leur coquille, oeufs durs entiers ou œufs sur le plat, car ils risquent d'exploser et de provoquer de graves brûlures, ou la dégradation irrémédiable du four.
- Il est recommandé de couvrir les aliments ; ils seront plus savoureux et votre appareil restera propre. Toutefois, avant de cuisiner les aliments ou de réchauffer des liquides dans une bouteille ou un récipient hermétique, veillez à retirer le bouchon ou le couvercle, afin d'éviter tout risque d'explosion.
- Le réchauffage de boissons par micro-ondes peut provoquer un jaillissement brusque et différé du liquide en ébullition. Pour éviter de vous brûler, attendez 20 secondes avant de sortir le récipient de l'appareil ou d'y introduire un élément quelconque.
- Dans le cas de petites quantités (une saucisse, un croissant, etc.) posez un verre d'eau à côté de l'aliment.
- Des temps trop longs peuvent dessécher l'aliment et le carboniser. Pour éviter de tels incidents, n'utilisez jamais les mêmes temps préconisés pour une cuisson au four traditionnel.
- Si vous réchauffez des aliments dans des récipients en plastique, en papier ou tout autre matériau inflammable, soyez très attentif, car ils risquent de prendre feu.
- Si vous observez de la fumée à l'intérieur du four, débranchez la prise du secteur et laissez la porte fermée, jusqu'à l'extinction des flammes.

4. DESCRIPTION (Fig. 1)

1. Porte
2. Vitre
3. Plateau tournant
4. Support à roulettes
5. Sélecteur de Fonctions
6. Minuteur
7. Bouton d'ouverture de la porte

- **LE PLATEAU TOURNANT** permet une cuisson homogène de l'aliment sans manipulation.
  - Il est guidé dans sa rotation par l'entraîneur et le support à roulettes, qui tourne indifféremment dans les 2 sens.
  - S'il ne tourne pas, vérifiez que tous les éléments soient bien positionnés.
  - Il peut être utilisé comme plat de cuisson.
  - Le plateau peut être retiré pour faciliter le nettoyage. Pour ce faire, prenez-le par le rebord latéral et levez-le légerement pour le retirer de son emplacement.

- **LE SUPPORT À ROULETTES:**
  Ne cherchez pas à faire tourner manuellement le support à roulettes, vous risquez de détériorer le système d'entraînement. En cas de mauvaise rotation, assurez-vous de l'absence de corps étrangers sous le plateau.

5. FONCTIONNEMENT

SÉLECTEUR DE FONCTIONS (5)
Ce sélecteur permet de choisir parmi les différentes fonctions offertes par le four micro-ondes.

MINUTERIE (6)
Ce sélecteur permet de programmer la durée de fonctionnement du four micro-ondes.

FONCTION MICRO-ONDES
Le four dispose de six niveaux de puissance, à utiliser en fonction micro-

ondes uniquement. Pour augmenter la puissance, faire tourner le sélecteur dans le sens des aiguilles d'une montre. Ces niveaux sont les suivants:

	Puissance	
1	17%	
2	40%	
3	48%	
4	66%	
5	85%	
6	100%	

UTILISATION

1. Ouvrir la porte en appuyant sur le bouton d'ouverture **(7)**.
2. Déposer l'aliment dans le four et fermer la porte.
3. Faire tourner le sélecteur de fonctions **(5)** pour le situer sur la fonction et le niveau de puissance souhaité.
4. Sélectionner la durée de fonctionnement en faisant tourner le minuteur.

MISE EN GARDE: Le four commence à fonctionner dès que l'on fait tourner le minuteur.

ATTENTION: Remettre toujours le minuteur à zéro si vous sortez l'aliment avant d'avoir achevé le cycle ou après avoir éteint le four.
Pour arrêter le four en fonctionnement, appuyer sur le bouton d'ouverture de la porte **(7)**.

6. CONSEILS D'UTILISATION

Méthodes de mesure de l'aptitude à la fonction conformes aux normes CEI/EN/NF EN 60705.
La commission Electrotechnique Internationale SC 59 K, a établi une norme relative aux mesures comparatives de performance effectuées sur différents fours à micro- ondes.
Nous recommandons ce qui suit pour cet appareil :

Test	Charge	Durée approximative	Puissance	Récipients/ Recommandations
Crème aux oeufs (12 .3.1.)	1000g	15 min	MED	Pyrex 227
Gâteau de Savoie (12.3.2.)	475g	7 min	M / HIGH	Pyrex 827
Pain de viande (12. 3.3)	900g	12 min	M / HIGH	Pyrex 838 couvrir avec un film + 5 min repos
Décongélation de la viande (13.3)	500g	10 min	DEFROST	+ 5 min REPOS
Décongélation de framboises (B.2.1.)	250g	6 min	DEFROST	assiette plate sur plateau tournant + 10 min repos
Réchauffage plat en sauce	400g	5/ 6 min	M / LOW	1assiette couverte, remuer la préparation après 1 min de repos.
Réchauffage potage	4 bols de 200g	6 /7 min	M / HIGH	Bols couverts, remuer la préparation après 1 min de repos.

7. ENTRETIEN ET NETTOYAGE

- Il est recommandé de nettoyer régulièrement l'appareil, pour le conserver en bon état de fonctionnement. Pour éviter de le salir excessivement, il suffit de couvrir les récipients à l'heure de chauffer/cuisiner les aliments.
- Utiliser une éponge humide et savonneuse pour nettoyer l'intérieur et l'extérieur du four, ainsi que le cadre d'étanchéité de la porte et du four. Veiller à maintenir ces derniers toujours bien propres. En cas de détérioration par salissure excessive, s'adresser à un technicien spécialisé avant d'utiliser l'appareil.
- L'emploi de produits abrasifs, d'alcool ou de diluant est déconseillé, car ils risquent de détériorer l'appareil.
- En cas d'odeur ou de four encrassé, faire bouillir de l'eau additionnée de jus de citron ou de vinaigre dans une tasse pendant 2 min à puissance maximale et nettoyer les parois avec un peu de liquide vaisselle.
- Le plateau peut être retiré pour faciliter le nettoyage. Pour ce faire, prenez-le par le rebord latéral et levez-le légèrement pour le retirer de son emplacement. Si vous enlevez l'entraîneur, évitez de faire pénétrer de l'eau dans le trou de l'axe moteur. N'oubliez pas de remettre l'entraîneur, le support à roulettes et le plateau tournant.

EAU + DÉTERGENT VAISSELLE

- Si l'appareil a subi une avarie quelconque:
  - Vérifiez que la porte n'est pas déformée.
- Si l'appareil ne fonctionne pas, avant d'appeler le réparateur:
  - Vérifiez l'alimentation électrique.
  - Vérifiez la bonne fermeture de la porte.
  - Vérifiez la programmation sélectionnée.

Que faire en cas de problème?

- Le plateau ne tourne pas correctement.
  Nettoyer les roulettes de la zone de roulement sous le plateau tournant.
- L'aliment n'est pas chauffé en programme micro-ondes.
  Vérifier que les ustensiles conviennent aux fours à micro-ondes.
- L'appareil produit des étincelles.
  Vérifier que l'entraîneur et le support à roulettes soient bien positionnés. Bien nettoyer l'appareil : retirer graisses, particules de cuisson ...
  Eloigner tout élément métallique des parois du four.

ATTENTION: Ne cherchez jamais à intervenir vous-même sur l'appareil.
MISE EN GARDE: Il est dangereux pour quiconque autre qu'une personne formée, d'effectuer une opération de maintenance ou une réparation qui nécessite démonter quelque composant du micro-ondes.

8. INFORMATION POUR LA CORRECTE GESTION DES RÉSIDUS D'APPAREILS ÉLECTRIQUES ET ÉLECTRONIQUES

A la fin de la vie utile de l'appareil, ce dernier ne doit pas être éliminé mélangé aux ordures ménagères brutes.
Il peut être porté aux centres spécifiques de collecte, agréés par les administrations locales, ou aux prestataires qui facilitent ce service. L'élimination séparée d'un déchet d'électroménager permet d'éviter d'éventuelles conséquences négatives pour l'environnement et la santé, dérivées d'une élimination inadéquate, tout en facilitant le traitement et le recyclage des matériaux qu'il contient, avec la considérable économie d'énergie et de ressources que cela implique.
Afin de souligner l'obligation de collaborer à la collecte sélective, le marquage ci-dessus apposé sur le produit vise à rappeler la non-utilisation des conteneurs traditionnels pour son élimination.

Pour davantage d'information, contacter les autorités locales ou votre revendeur.

9. RELATIONS CONSOMMATEURS

Nous sommes à l'écoute de toutes vos remarques, suggestions et propositions.

Pour nous contacter :

Par téléphone au :
0892 02 88 07* du lundi au vendredi de 8h30 à 18h.
*0,337€TTC/min depuis un poste fixe

Par email à :

relations.consommateurs@fagorbrandt.com

Par courrier à l'adresse suivante :

FagorBrandt SAS, Locataire Gérant
Etablissement de Cergy
Service Consommateurs Fagor
5 Avenue des béthunes
BP 69526 - Saint Ouen l'Aumone
95060 Cergy Pontoise Cedex

Le fabricant se réserve le droit de modifier les modèles décrit dans le présente notice.

N.I.F. F-20.020.517 - Bº. San Andrés, nº 18 •
Apartado 49 - 20500 MONDRAGON (Guipúzcoa) ESPAÑA

Noviembre 2009