MODE D'EMPLOI

FOUR A MICRO-ONDES

MG8

WWW.PRIMO-ELEKTRO.BE

Lisez attentivement les instructions - gardez le mode d'emploi pour utilisation ultérieur.

1.	GARANTIE	3
2.	INFORMATION DE RECYCLAGE	5
3.	INSTRUCTIONS DE SÉCURITÉ IMPORTANTES	6
4.	SPÉCIFICATIONS TECHNIQUES	11
5.	INSTALLATION DU FOUR À MICRO-ONDES	11
6.	GUIDE DES USTENSILES	12
7.	PIÈCES	13
8.	RÉGLAGE DE L'HEURE	13
9.	UTILISATION DU TABLEAU DE COMMANDE	13
10.	SÉCURITÉ ENFANTS	17
11.	NETTOYAGE	18
12.	INFORMATIONS COMPLÉMENTAIRES	18
13.	RÉSOUDRE LES PROBLÈMES	18

1. CONDITION DE GARANTIE

Chère cliente, cher client,

“Nos produits sont soumis à des contrôles de qualité rigoureux. Si malgré ces contrôles, votre appareil ne fonctionne pas correctement, nous vous demandons de nous contacter par téléphone au numéro ci-dessous.”

BENCO FRANCE

Info : Tél : 00800/546.32.200
horaires : lundi - vendredi : 8h - 12h, 13h - 16.30h

Conditions de garantie (sans pour autant réduire les droits légaux) **:**

1. La garantie a une durée maximum de 3 ans à compter de la date d’achat du produit.
2. Les défauts doivent être signalés rapidement. Toute réclamation au delà de la durée de la garantie ne peut être prise en compte, sauf si elle intervient dans un délai de 2 semaines, à l’expiration de celle-ci.
3. Nous vous prions de ne pas nous retourner le produit défectueux avant que vous ayez contacté le service après vente.

Veuillez noter que notre garantie n’est plus valable en cas de défaut d’utilisation, de non suivi des mesures de sécurité, si le produit a subi des chocs ou a fait l’objet d’une réparation par un S.A.V. non mentionné sur la carte de garantie.
Dans le cas d’un défaut non garanti, les frais de réparations seront à votre charge. Il est néanmoins possible de s’adresser au S.A.V. mentionné.

A CONSERVER POUR BENEFICIER DE LA GARANTIE

CARTE DE RÉPONSE

NOM .....

ADRESSE .....

CODE POSTAL ..... LOCALITE .....

TEL : .....

DEFAUT :

.....

.....

.....

.....

.....

.....

.....

.....

.....

.....

2. INFORMATION DE RECYCLAGE

Le symbole sur le produit ou son enmaballage indique que ce produit ne peut être traité comme déchet ménager. Il doit plutôt être remis au point de ramassage concerné, se chargeant du recyclage du matériel électrique et électronique. En vous assurant que ce produit est éliminé correctement, vous favorisez la prévention desconséquences négatives pour l'environnement et la santé humaine qui, sinon, seraient le résulata d'un traitement inapproprié des déchets de ce produit. Pour obetenier plus de détails sur le cyclage de ce produit, veuillez prendre contact avec le bureau municipal de votre région, votre service d'éliminiation des déchets ménagers ou le magasin où vous avez acheté le produit.

Le symbole indique les piles ne sont pas des déchets domestiques. Les piles usagées doivent être déposées dans un lieu de collecte pour piles usagées

L'emballage est recyclable. Traiter l'amballage écologiquement.

3. INSTRUCTIONS DE SÉCURITÉ IMPORTANTES

Pour réduire le risque d'incendie, de choc électrique, des blessures aux personnes ou l'exposition aux micro-ondes lorsque vous utilisez votre appareil, suivez les précautions de base, y compris ce qui suit:

- Ne cuisez pas les aliments plus longtemps que le temps prescrit.
- Ne chauffez pas d'huile pour friture ou de graisse, car la température de l'huile ne peut pas être contrôlée.
- Nettoyez le guide d'ondes après chaque usage. Frottez-le d'abord avec un chiffon humide et après avec un chiffon sec pour éliminer les restes de nourriture ou de graisse. Les accumulations de graisse peuvent surchauffer et commencer à fumer ou même prendre feu.
- Au cas où les matériaux à l'intérieur du four commenceraient à fumer ou prendraient feu, il faut maintenir la porte du four fermée, éteindre l'appareil et retirer la fiche de la prise de courant.
- Ne placez pas de récipients hermétiquement fermés dans le four. Les biberons avec un bouchon sont considérés comme des récipients hermétiquement fermés.
- N'utilisez plus le four à micro-ondes si la porte est endommagée, si le four ne fonctionne pas comme il faut ou si le cordon électrique est abîmé. Reportez l'appareil à un service après-vente pour le faire réparer. N'essayez jamais de réparer le four vous-même.
- Quand le cordon électrique est abîmé, il faut le faire réparer par un service après-vente ou un électricien qualifié pour éviter l'électrocution.
- Après la cuisson, le récipient peut être très chaud. Utilisez des gants de cuisine pour enlever les aliments du four.

Évitez de vous brûler à cause de la vapeur, en écartant la vapeur du visage et des mains.

- Enlevez prudemment l'emballage, en soulevant d'abord la partie de l'emballage la plus éloignée. Maintenez les sacs à pop-corn et d'autres sacs pour le four à micro-ondes le plus éloignés possible du visage, quand vous les ouvrez.
- Laissez d'abord refroidir le plateau tournant, avant de le nettoyer.
- Ne déposez pas d'aliments ou d'objets congelés sur le plateau tournant chaud.
- Veillez à ce que les objets ne touchent pas les parois du four à micro-ondes pendant la cuisson.
- N'entreposez pas d'aliments ou d'autres objets dans le four à micro-ondes.
- Ne faites pas fonctionner le four à vide (sans y mettre de la nourriture ou du liquide), pour éviter d'endommager votre appareil.
- Tout accessoire non recommandé par le fabricant peut causer des blessures.
- N'utilisez pas l'appareil à l'extérieur.
- **Le contenu de biberons et de petits pots pour bébés doit être remué ou secoué et la température doit toujours être contrôlée, avant l'usage, pour éviter de brûlures.**
- Nous vous conseillons de ne pas chauffer d'œufs dans leur coquille ou d'œufs durs entiers dans un four à micro-ondes. Ils risquent d'exploser, même après la fin de la cuisson.
- Si l'unité n'est pas maintenue proprement, la surface peut être affectée, réduire la durée de vie et conduire à une situation dangereuse.

- Cet appareil peut être utilisé par des enfants a partir de 8 ans et par des personnes ayant des capacités physiques, sensorielles ou mentales réduites ou dénuées d'expérience ou de connaissance, s'ils (si elles) sont correctement surveillé(e)s ou si des instructions relatives à l'utilisation de l'appareil en toute sécurité leur ont été données et si les risques encourus ont été appréhendés.
- Veillez à ce que les enfants ne puissent pas jouer avec l'appareil.
- L'entretien et le nettoyage de l'appareil ne peuvent pas s'effectuer par des enfants, à moins qu'ils aient plus de 8 ans et qu'ils soient sous surveillance.
- Gardez l'appareil et le cordon électrique hors de la portée d'enfants de moins de 8 ans.
- Si le cordon électrique est endommagé, il doit être remplacé par le fabricant, son service après-vente ou toute autre personne qualifiée, pour éviter tout accident.
- Attention: l'appareil ne peut pas être utilisé avec une minuterie externe ou une commande à distance séparée.
- Ne laissez pas pendre le cordon du bord d'une table ou un comptoir.
- Retirez les attaches et poignées en métal des contenants ou des sacs en plastic ou en papier avant de les placer dans le four.
- Utilisez le four à micro-ondes uniquement pour son usage prévu et comme décrite dans le manuel. N' utiliser pas de produits chimiques corrosifs ou de vapeurs dans cet appareil. Le four est conçu pour se réchauffer. Il n'est pas conçu pour un usage laboratoire ou industriel .
- L'appareil ne doit pas être placé dans une armoire.
- Ne pas utiliser près de l'eau, dans une cave humide ou

près d'une piscine.

- La température des surfaces accessibles peut être très élevé si le l'appareil est en fonctionnement. Gardez le cordon loin de la surface chaude, et ne couvrez aucune partie du four.
- Ne pas utiliser de produits abrasifs ni de grattoirs métalliques pointus pour nettoyer la porte du four en verre, car ils peuvent rayer, ce qui peut conduire à la fragmentation du verre.
- Ne pas utiliser avec la porte ouverte car ceci peut provoquer l'exposition vulnérables à l'énergie micro-ondes.
- Ne placez pas d'objets entre la porte et l' avant du four. Ne laissez aussi pas de saleté ou de l'accumulation des résidus de nettoyage dans le joint en caoutchouc.
- Les aliments et les liquides doivent être chauffés dasn de conteneur prévur pour le four au micro-ondes- .
- Lorsque le cordon est endommagé, il doit être remplacé par le fabricant, son service après-vente ou une personne similaire qualifiée pour éviter les accidents.
- Il est dangereux de laisser faire un service ou une réparation par quelqu'un d'autre qu' une personne autorisée qui comprend la suppression d'un couvercle qui confère une protection contre l'exposition à l'énergie micro-ondes.
- Utilisez uniquement des articles qui peuvent être utilisés dans le four a micro-ondes.
- Le four doit être nettoyé régulièrement et les résidus de nourriture doivent être enlevés.
- Lisez et suivez les précautions pour prévenir une exposition excessive à l'énergie micro-ondes .

- Lorsque vous chauffez des aliments dans les récipients en plastique ou en papier, le four doit être observer en raison d'une risque d'inflammation.
- Les parties accessibles peuvent devenir très chaudes pendant l'utilisation. Tenir hors portée des enfants de moins de 8 ans. Nettoyeur à vapeur ne peut pas être utilisé.
- La surface d'un tiroir de rangement peut devenir chaud.
- Si le cordon ou la lumière interne est endommagé, il doit être remplacé par le fabricant, de son agent ou une personne qualifiée afin d'éviter un danger.

Seulement destiné à l'usage domestique.
CONSERVEZ BIEN CE MODE D'EMPLOI

4. SPÉCIFICATIONS TECHNIQUES

Modèle	MG8
Type	AG823ECG
Voltage	230V~50Hz
Entrée micro-ondes	1250W
Sortie micro-ondes	800W
Entrée gril	1000W
Capacité four	23 L
Dim. extérieur	48,5 x 41 x 29,2 cm
Plateau tournant	27 cm diameter
Poids net	13,7 kg

5. INSTALLATION DU FOUR À MICRO-ONDES

Afin d'assurer assez de ventilation, il faut respecter une distance d'au moins 10 cm entre l'arrière du four et le mur ou l'armoire, une distance d'au moins 10 cm entre les parois du four et le mur ou l'armoire et une distance d'au moins 30 cm entre le dessus du four et le plafond ou l'armoire. Ne placez pas d'objets sur le dessus du four. Le four doit être le plus éloigné possible d'une télévision, radio ou antenne pour éviter les interférences. Il faut placer le four de manière qu'il est encore possible d'atteindre la fiche.

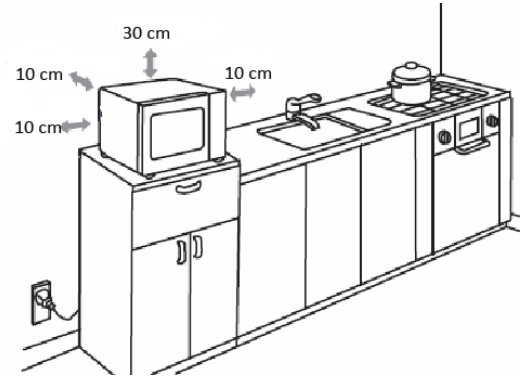

Cet appareil doit être mis à la terre. Dans le cas d'un court-circuit, le conducteur de terre déchargera le courant électrique. Cet appareil est équipé d'un cordon ayant un fil de terre avec une prise de terre. La fiche doit être branchée dans une prise qui est correctement installée et mise à la terre.

Veillez à ce que la tension de l'appareil corresponde avec celle à la maison. Contrôlez la plaque signalétique et assurez-vous d'aussi utiliser une prise de courant mise à terre.

Consultez un électricien ou un réparateur qualifié si les instructions de mise à la terre ne sont pas claires ou s'il y fait une doute si l'appareil est correctement mise à la terre. Si il est nécessaire d'utiliser une rallonge utilisez uniquement un cordon à trois fils.

1. Un cordon court est fourni pour réduire le risque d'être drappé par un cordon plus long, ou de trébucher sur un cordon plus long.

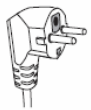

1) Si une rallonge est utilisée:
La tension sur le cordon d'alimentation ou de rallonge doit être au moins aussi grande que la tension de l'appareil.
2) La rallonge doit être une mise à la terre à 3 fils . rallonge.
3) Le cordon plus long doit être disposé de façon à ne pas pendre depuis le comptoir ou de la table où il peut être retiré par les enfants ou faire trébucher

Retirez tous les emballages et accessoires.

Vérifiez le four pour tout dommage tels que des bosses ou une porte cassée. Ne pas installer si le four est endommagé.

Enlevez tout film protecteur sur le boîtier du four à micro-ondes.

Ne pas retirer le couvercle brun clair mica qui est fixé au four à micro-ondes pour le protéger.

Installation anneau à roulettes et plateau tournant en verre

- Ne placez jamais le plateau tournant à l'envers. Veillez à ce que le plateau tournant puisse tourner librement et qu'il ne soit jamais bloqué.
- Tant le plateau tournant que l'anneau à roulettes doivent être utilisés lors de l'utilisation du four à micro-ondes.
- Il faut toujours placer les aliments et les récipients sur le plateau tournant.
- Si le plateau tournant ou l'anneau à roulette est endommagé ou cassé, il faut prendre contact avec un service d'entretien reconnu.

6. GUIDE DES USTENSILES

MATÉRIAUX	REMARQUES
Papier d'aluminium	Ne sert que pour couvrir des aliments. De petits morceaux de papier d'aluminium peuvent être utilisés pour éviter que des morceaux fins de viande soient trop cuits. Si le papier est trop près des parois, des étincelles peuvent se former. Maintenez donc le papier d'aluminium à au minimum 2,5 cm de la paroi.
Grille de rôtissage	Suivez les instructions du fabricant. La grille de rôtissage doit être placée de telle manière qu'il y a une espace d'au moins 5 mm entre le fond de la grille et le plateau tournant en verre. Sinon, le plateau tournant pourrait se casser à cause de la surchauffe.
Vaisselle	Seulement de la vaisselle adaptée à l'utilisation dans le four à micro-ondes. N'utilisez pas de vaisselle cassée ou endommagée.
Carafes en verre	Ne les fermez jamais avec un couvercle. Ne les utilisez que pour réchauffer légèrement des aliments. La plupart des carafes ne sont pas résistantes à la chaleur et peuvent se casser.
Verrerie	Seulement de la verrerie résistante à la chaleur qui peut être utilisée dans un four. Contrôlez s'il y a peut-être un bord en métal. N'utilisez pas de plats cassés ou endommagés.
Sachets de cuisson	Suivez les instructions du fabricant. Ne fermez pas le sachet avec une fermeture en métal. Faites de petits trous pour que la vapeur puisse s'échapper.
Des assiettes et des tasses de papier	Ne réchauffez que pour une période courte. Ne laissez pas le four à micro-ondes sans surveillance.
Serviettes de papier	Utilisez-les pour réchauffer les aliments de nouveau et pour absorber de la graisse. Ne réchauffez que pour une période courte et ne laissez pas l'appareil sans surveillance.
Feuilles de cuisson	Utilisez-les pour couvrir les aliments et ainsi éviter des éclaboussures ou pour emballer les aliments afin de les cuire à la vapeur.

Plastique	Seulement du plastique adapté à l'utilisation dans le four à micro-ondes, sur lequel est clairement mentionné 'microwave safe'. Certains récipients en plastique s'amollissent, quand les aliments là-dedans deviennent chauds. Les sachets de cuisson en plastique fermés doivent être percés pour que la vapeur puisse s'échapper.
Film de plastique	Seulement du film qui convient pour être utilisé dans le four à micro-ondes. Utilisez-le pour couvrir les aliments et pour ainsi éviter que les aliments se dessèchent. Le film de plastique ne peut pas entrer en contact avec les aliments.
Thermomètres	Uniquement des thermomètres (à viande) qui peuvent être utilisés dans le four à micro-ondes.
Papier sulfurisé	Utilisez-le pour couvrir les aliments et ainsi éviter des éclaboussures et pour ne pas dessécher les aliments.
Plat en aluminium	Des étincelles pourraient se former. Utilisez plutôt des plats appropriés à être utilisés dans le four à micro-ondes.
Boîte en carton avec poignée en métal	Des étincelles pourraient se former. Utilisez plutôt des plats appropriés à être utilisés dans le four à micro-ondes.
Ustensiles de cuisine avec finition en métal	Le métal protège les aliments contre les micro-ondes. À cause de la finition en métal, des étincelles pourraient se produire.
Fermetures en métal plastifiées	Des étincelles pourraient se former et causer un feu.
Sacs en papier	Pourraient causer un feu dans le four à micro-ondes.
Mousse en plastique	La mousse en plastique peut se fondre ou polluer les liquides dans les aliments, quand celle-ci est exposée à des températures élevées.
Bois	Le bois peut se dessécher dans le four à micro-ondes et peut par conséquent se fendre, se craqueler ou se briser.

7. PIÈCES

A. Panneau de contrôle
B. Axe de rotation
C. Anneau à roulettes
D. Plateau tournant en verre
E. Fenêtre du four
F. Porte
G. Fermeture de sécurité
H. Grille
I. Guide d'ondes

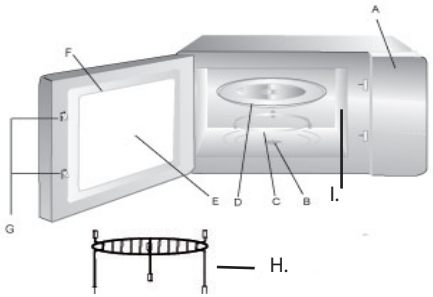

Remarque : Le four ne peut pas être utilisé, si la porte n'a pas été bien fermée. Ceci est une sécurité, ne l'abîmez pas.

8. RÉGLAGE DE L'HEURE

Lorsque vous branchez la fiche dans la prise électrique, les chiffres '0:00' apparaissent sur l'écran et l'appareil émet un bip sonore.

- Appuyez une fois sur « Clock/Kitchen Timer », les chiffres des heures commenceront à clignoter.
- Tournez le bouton rotatif pour régler les heures (0-23).
- Appuyez encore une fois sur « Clock/Kitchen Timer », les chiffres des minutes commenceront à clignoter.
- Tournez le bouton rotatif pour régler les minutes (0-59).
- Appuyez encore une fois sur « Clock/Kitchen Timer », le symbole « : » entre les heures et les minutes commencera à clignoter.

REMARQUE :
Si vous appuyez sur « Stop/Clear » pendant le réglage de l'heure, l'appareil annulera automatiquement ce réglage.

9. UTILISATION DU TABLEAU DE COMMANDE

FOUR À MICRO-ONDES

- Appuyez sur « Microwave », l'indication « P100 » apparaîtra sur l'écran. Tournez le bouton rotatif ou appuyez plusieurs fois sur « Microwave » pour choisir la puissance souhaitée.
- Appuyez sur « Start/+30Sec./Confirm » pour valider la puissance.
- Tournez le bouton rotatif pour régler le temps de 5 secondes à 95 minutes.
- Appuyez encore une fois sur « Start/+30Sec./Confirm » pour commencer à réchauffer.

Exemple:
Si vous souhaitez réchauffer à 80 % pendant 20 minutes, vous devez suivre les étapes suivantes :

- Appuyez sur « Microwave ». « P100 » apparaît sur l'écran.
- Appuyez encore une fois sur « Microwave » ou tournez le bouton rotatif pour sélectionner 80 %.
- Appuyez sur « Start/+30Sec./Confirm » pour confirmer. « P80 » apparaît sur l'écran.
- Tournez le bouton rotatif pour sélectionner le temps. Tournez le bouton jusqu'à ce que l'écran affiche « 20:00 ».
- Appuyez sur « Start/+30Sec./Confirm » pour commencer à réchauffer.

REMARQUE :
Le réglage du temps se fait comme suit :

0 =>1 min :	par 5 secondes
1 => 5 min :	par 10 secondes
5 => 10 min :	par 30 secondes
10 => 30 min :	par minute
30 => 95 min :	par 5 minutes

Explication du programme:

Programme	Puissance du micro-ondes
P100	100%
P80	80%
P50	50%
P30	30%
P10	10%

GRILL/COMBI

- Appuyez sur « Grill/Combi ». L'écran affichera « G ». Appuyez plusieurs fois sur « Grill/Combi » ou tournez le bouton rotatif pour sélectionner la puissance souhaitée (« G », « C-1 » ou « C-2 »).
- Appuyez sur « Start/+30Sec./Confirm » pour valider la puissance.
- Tournez le bouton rotatif pour régler le temps. (de 0:05 à 95:00)
- Appuyez sur « Start/+30Sec./Confirm » pour commencer à griller.

Exemple:
Pour utiliser le programme C-1 pendant 10 minutes, vous devez suivre les étapes suivantes :

- Appuyez sur « Grill/Combi », l'écran affichera « G ».
- Appuyez encore une fois sur « Grill/Combi » ou tournez le bouton rotatif pour sélectionner le programme C-1.

- Appuyez sur « Start/+30Sec./Confirm » pour valider le programme. L'écran affichera « C-1 ».
- Tournez le bouton rotatif pour régler le temps sur « 10:00 ».
- Appuyez sur « Start/+30Sec./Confirm » pour commencer à griller.

Explication du programme:

Programme	Puissance du micro-ondes	Puissance du grill
G	0%	100%
C-1	55%	45%
C-2	36%	64%

REMARQUE :
Lorsque la moitié du temps de grillage est écoulée, l'appareil émettra deux bips sonores. Ceci est tout à fait normal. Afin de mieux griller les aliments, il est préférable de les retourner quand vous entendez ce signal. Refermez la porte et appuyez sur « Start/+30Sec./Confirm » pour poursuivre la cuisson. Si vous ne faites rien, l'appareil redémarrera automatiquement.

QUICK START

- Placez les aliments dans l'appareil. Appuyez sur « Start/+30Sec./Confirm » pour réchauffer à la puissance maximale (100 %) ou vous pouvez également tourner le bouton rotatif vers la gauche. Chaque fois que vous appuyez sur « Start/+30Sec./Confirm », le temps augmente de 30 secondes jusqu'à 95 minutes.
- Si vous utilisez le programme « Microwave » ou « Time Defrost », vous pouvez augmenter le temps de 30 secondes pendant la cuisson en appuyant sur « Start/+30Sec./Confirm »

DÉCONGELER EN FONCTION DU POIDS

- Appuyez sur « Weight Defrost ». L'écran affichera « dEF1 ».
- Tournez le bouton rotatif pour sélectionner le poids (de 100 g à 2000 g).
- Appuyez sur « Start/+30Sec./Confirm » pour commencer à décongeler.

DÉCONGELER EN FONCTION DU TEMPS

- Appuyez sur « Weight Defrost ». L'écran affichera « dEF2 ».
- Tournez le bouton rotatif pour sélectionner le temps sur (de 0:05 à 95:00).
- Appuyez sur « Start/+30Sec./Confirm » pour commencer à décongeler.

MINUTERIE

- Appuyez deux fois sur « Clock/Kitechen Timer ». L'écran affichera « 00:00 ».
- Tournez le bouton rotatif pour régler le temps.
- Appuyez sur « Start/+30Sec./Confirm » pour valider le temps. L'icône de la minuterie s'allumera.
- Une fois le temps écoulé, l'icône s'éteindra et le signal sonore retentira 5 fois.

PRÉPROGRAMMATIONS

- Tournez le bouton rotatif vers la droite pour choisir un des différents programmes (entre A1 et A8).
- Appuyez sur « Start/+30Sec./Confirm » pour sélectionner le programme souhaité.
- Tournez le bouton rotatif pour régler le poids.
- Appuyez sur « Start/+30Sec./Confirm » pour commencer le programme.

Exemple:

- Pour cuire 350 g de poisson, suivez les étapes suivantes :
- Tournez le bouton rotatif vers la droite jusqu'à ce que l'écran affiche « A-6 ».
- Appuyez sur « Start/+30Sec./Confirm » pour valider le programme.
- Tournez le bouton rotatif pour régler le poids.
- Appuyez sur « Start/+30Sec./Confirm » pour commencer la cuisson.

Menu	Poids	Display
A-1 Pizza	200 g	200
	400 g	400
A-2 Viande	250 g	250
	350 g	350
	450 g	450
A-3 Légumes	200 g	200
	300 g	300
	400 g	400
A-4 Pasta	50 g (avec 450ml d'eau froide)	50
	100 g (avec 800ml d'eau froide)	100
A-5 Pomme de terres	200 g	200
	400 g	400
	600 g	600

A-6 Poisson	250 g	250
	350 g	350
	450 g	450
A-7 Boissons	1 kopje (120ml)	1
	2 kopjes (240ml)	2
	3 kopjes (360ml)	3
A-8 Popcorn	50 g	50
	85 g	85
	100 g	100

MULTIPROGRAMMATION

Maximum 2 programmes peuvent être réglés en même temps pour cuisiner. Si vous utilisez la fonction de décongélation lors d'une programmation multiple, cette fonction sera toujours la première à être utilisée.

Exemple:

Pour d'abord décongeler vos aliments pendant 5 minutes et ensuite les réchauffer à une puissance de 80 %, vous devez suivre les étapes suivantes :

- Appuyez sur « Time Defrost », l'écran affichera « dEF2 ».
- Tournez le bouton rotatif pour régler le temps sur 5 minutes.
- Appuyez sur « Microwave », l'indication « P100 » apparaîtra sur l'écran.
- Appuyez encore une fois sur « Microwave » ou tournez le bouton rotatif pour sélectionner 80.
- Appuyez sur « Start/+30Sec./Confirm » pour confirmer, l'écran affichera «P80».
- Tournez le bouton rotatif pour régler le temps sur 7 minutes.
- Appuyez sur «Start / +30 Sec. / Confirm» pour démarrer la cuisson. L'appareil émet un bip pour la première partie du processus de cuisson, le temps de décongélation comptera les minutes. Puis il émet un bip à nouveau pour la deuxième partie de la cuisson. Lorsque la cuisson est terminée, l'appareil émettra 5 bips.

10. SÉCURITÉ ENFANTS

Verrouiller :

Appuyez pendant 3 secondes sur « Stop/Clear » lorsque l'appareil n'est pas utilisé. Vous entendrez un long bip. Une clé apparaîtra sur l'écran.

Déverrouiller :

Appuyez pendant 3 secondes sur « Stop/Clear » lorsque l'appareil n'est pas utilisé. Vous entendrez un long bip. La clé disparaîtra de l'écran.

11. NETTOYAGE

- Vérifiez toujours que vous avez enlevé la fiche de la prise avant de nettoyer l'appareil.
- Nettoyez l'intérieur de l'appareil après chaque utilisation avec un chiffon légèrement humide.
- Nettoyez les pièces, comme le grill, le plateau tournant en verre, … dans de l'eau chaude avec un détergent doux.
- La porte, la fermeture et le panneau de commande peuvent être nettoyés avec un chiffon légèrement humide, s'ils sont sales.

Attention : ne jamais enlever le guide d'ondes du four à micro-ondes.

12. INFORMATIONS COMPLÉMENTAIRES

- Quand l'appareil fonctionne, vous pouvez appuyer sur « Microwave » pour voir la puissance de la cuisson. Après 3 secondes, le temps de cuisson restant réapparaît.
- Si vous appuyez sur « Clock/Kitchen Timer » pendant la cuisson, l'heure apparaîtra pendant 3 secondes.

13. RÉSOUDRE LES PROBLÈMES

1. L'appareil perturbe la réception TV et radio.
   La réception radio et TV peut être perturbée quand l'appareil est en marche. Ceci est tout à fait normal.

2. La lumière de l'appareil est moins intense.
   Vous pouvez éviter que la lumière soit moins intense en utilisant l'appareil à une puissance plus faible.

3. Accumulation de vapeur sur la porte, vapeur sortant des ouvertures.
   Pendant la cuisson, de la vapeur peut sortir de l'appareil. La majeure partie de la vapeur sera rejetée par les trous d'aération. Il peut cependant arriver que de la vapeur reste sur les parties plus froides du micro-ondes, telles que la porte de l'appareil. Ceci est tout à fait normal.

4. L'appareil fonctionne accidentellement sans aliment.
   L'appareil ne peut fonctionner sans aliment. Ceci est très dangereux. Si cela se produit, ouvrez immédiatement la porte du four à micro-ondes ou appuyez sur la touche « Stop/Clear ».

Problème	Cause possible	Solution
L'appareil ne peut être enclenché	La fiche n'est pas correctement branchée dans la prise électrique.	Retirez la fiche. Attendez 10 secondes et rebranchez la fiche dans la prise électrique.
	Le fusible ou le disjoncteur a sauté.	Changez le fusible ou redémarrez le disjoncteur (il est préférable de laisser des professionnels le faire).
	Problèmes avec la prise électrique ou avec la fiche.	Testez la prise électrique avec d'autres appareils électriques.
L'appareil ne chauffe pas.	La porte est mal fermée.	Ouvrez et refermez la porte.
Le plateau tournant en verre fait du bruit quand l'appareil fonctionne.	Restes de nourriture sur l'anneau rotatif ou sous le plateau tournant en verre.	Vérifiez que tous les restes de nourriture sont retirés.

Si vous rencontrez d’autres problèmes, contactez le service après-vente

WEBSHOP

Les accessoires suivant pour : MG8 Four à micro-ondes

peuvent facilement être commandé sur notre Webshop.

WWW.PRIMO-ELEKTRO.BE

	REF	QUANTITE	PRIX UNIQUE	TOTAL
Guide d'ondes	MG8-Mica		5.00 €	
Plateau	MG8-GP		8.00 €	
Grille	MG8-GR		5.00 €	
Axe de rotation	MG8-Shaft		2.00 €	
Anneau pivotant	MG8-RASS		2.00 €	
Frais de transport		1	9.00 €	9.00 €
			TOTAL	

Si vous avez encore des questions, vous pouvez nous contacter:

BENCO INTERNATIONAL
DOMPEL 9
2200 HERENTALS
BELGIQUE

TEL : 00800/546.32.200

WWW.PRIMO-ELEKTRO.BE

MG8

Manuel traduit