IT

Reelight: design e tecnologia danesi
I fanali magnetici brevettati Reelight costituiscono una soluzione semplice, durevole e affidabile. La dinamo autoalimentata a induzione, i diodi luminosi di alta qualità e i potenti magneti al neodinium garantiscono massima qualità e durata. I fanali Reelight non necessitano di alcuna manutenzione. Non richiedono sostituzioni di componenti, non si scaricano mai e sono sempre pronti per l'uso.

I fanali producono corrente in base al principio dell'induzione elettrodinamica. Si accendono quindi ogni volta che la ruota gira. Semplice, efficace ed esclusivo.

Per una maggior sicurezza dei ciclisti in mezzo al traffico.
Per ulteriori informazioni visitare il sito www.reelight.com

Riciclaggio
Direttiva sul riciclaggio delle apparecchiature elettriche ed elettroniche (WEEE). Nell'Unione Europea, il simbolo WEEE indica prodotti che non devono essere smaltiti con i comuni rifiuti domestici. Smaltire presso impianti idonei per consentire il riciclaggio.

Istruzioni di montaggio
Utensili necessari: Cacciavite con punta a stella e chiave inglese

Rimuovere il dado della ruota sul lato della bicicletta rivolto verso la strada. Collocare il supporto del fanale sull'asse della ruota. Il supporto deve essere orizzontale. Applicare nuovamente il dado e serrare a fondo.

Allentare le viti dei magneti. Applicare la metà anteriore e posteriore dei magneti attorno a due o più raggi. Serrare a fondo le viti per fissare il magnete nella posizione desiderata.

Regolare la posizione allentando le viti e alzando o abbassando i magneti. Quando i magneti sono nella posizione corretta, serrare completamente le viti.

Per ottenere risultati ottimali occorre che i magneti si trovino a 1-3 mm dal fanale. Per regolare il fanale rispetto ai magneti, allentare le viti sul retro dell'alloggiamento del fanale.

DE

Reelight ist dänisches Design und dänische Technologie
Reelights patentierte Magnetleuchten sind eine einfache, solide und zuverlässige Lösung. Der Induktionsdynamo, Leuchtdioden von hoher Qualität und kräftige Neodynium-Magnete sorgen für einzigartige Qualität und Haltbarkeit. Reelight-Leuchten sind praktisch wartungsfrei. Sie erfordern kein Auswechseln von Teilen und kein Wiederaufladen, und sie sind immer betriebsbereit.

Die Funktion der Leuchten beruht auf dem elektrodynamischen Induktionsprinzip, wodurch sie ihren eigenen Strom erzeugen. Dadurch entsteht in den Leuchten bei jeder Umdrehung der Räder das Licht. Einfach, effizient und einzigartig.

Viel Vergnügen beim sicheren Rad fahren. Mehr Informationen auf www.reelight.com

Recycling
Direktive zur Entsorgung von elektrischen und elektronischen Geräten (WEEE). In der EU zeigt das WEEE-Symbol an, dass dieses Produkt nicht zusammen mit dem allgemeinen Haushaltsmüll entsorgt werden darf. Es muss bei einer geeigneten Recyclingeinrichtung zur Wiederverwertung abgeliefert werden.

Montageanleitung
Erforderliches Werkzeug: Kreuzschlitzschraubendreher und verstellbarer Schraubenschlüssel („Engländer")

Entfernen Sie die Mutter des Laufrades auf der dem Verkehr zugewandten Seite (normalerweise also links). Setzen Sie den Montagebeschlag der Fahrradleuchte auf die Radachse. Der Beschlag muss waagerecht ausgerichtet sein. Schrauben Sie die Radmutter wieder auf (gut festziehen).

Lösen Sie die Schrauben in den Magneten. Setzen Sie die Vorder- und Hinterseiten der Magnet so ans Laufrad, dass sie zwei oder mehr Speichen umschließen. Ziehen Sie die Schrauben an, so dass der Magnet sicher in der gewünschten Position sitzt.

Korrigieren Sie ggf. die Position des Magneten, indem Sie die Schrauben lösen und den Magneten noch oben bzw. unten verschieben. Wenn die Magnete in der richtigen Position sind, ziehen Sie die Schrauben fest.

Für optimale Leistung dürfen die Magnete nur 1-3 mm von der Leuchte entfernt sein. Falls dazu die Leuchte eingestellt werden muss, ist die Schraube auf der Rückseite des Leuchtengehäuses zu lösen.

Achtung! Reelight SL120: Bei erstmaligem Gebrauch der Leuchten ist der eingebaute Kondensator vollständig aufzuladen. Daher müssen Sie erst 10-15 Minuten fahren, bevor die Leuchten optimal funktionieren.

ES

Reelight son de diseño danés con tecnología danesa
Las luces activadas por imán de diseño patentado de Reelight son una solución sencilla, duradera y fiable. La dinamo autoinducida, los diodos de luz de alta calidad y los potentes imanes de neodimio garantizan su calidad y durabilidad. las luces de Reelight no requieren ningún tipo de mantenimiento. No requieren piezas de recambio, ni recarga y siempre están listas para su uso.

Las luces se basan en el principio de inducción electrodinámica creando su propia energía. Por lo tanto, cada vez que la rueda comienza a dar vueltas, las luces se encienden. Se trata de una solución sencilla, eficaz e ingeniosa.

Disfrute de su bicicleta de forma segura cuando circule por la ciudad. Más información en www.reelight.com

Reciclaje
Directiva sobre la Gestión de residuos de aparatos eléctricos y electrónicos (WEEE). En la Unión Europea el símbolo WEEE indica que este producto no debe eliminarse junto con los residuos domésticos. Debe depositarse en unas instalaciones específicas para su reciclaje.

Guía de montaje
Herramientas necesarias: Destornillador de estrella y llave inglesa

Desatornillar la tuerca de la rueda por el lado que da al tráfico. Colocar las sujeciones de los juegos de luces en el eje de la rueda. Asegurarse de que las sujeciones están en posición horizontal. Volver a atornillar la tuerca de la rueda y apretarla correctamente.

Aflojar los tornillos de los imanes. Colocar los imanes, la parte delantera y trasera, alrededor de uno o más radios. Apretar los tornillos hasta que el imán quede correctamente sujeto en la posición deseada.

Para ajustar su posición, aflojar los tornillos y subir o bajar los imanes. Apretar correctamente los tornillos cuando estén colocados.

Para conseguir un ajuste adecuado hay que asegurarse de que los imanes quedan a 1-3 mm del juego de luces. Si fuera necesario ajustar la posición de las luces respecto de los imanes, se deberá aflojar el tornillo que hay en la parte de atrás de la carcasa de la luz.

FR

Reelight –technologie et design danois
Les phares à aimants brevetés Reelight offrent une solution simple, solide et fiable. La dynamo autonome à induction, les DEL haut de gamme et les puissants aimants néodymes assurent une qualité et une durée de vie uniques. En principe, les phares Reelight ne nécessitent aucun entretien. Ils ne requièrent ni remplacement de pièces, ni recharge, et sont toujours prêts à l'emploi.

Les phares reposent sur le principe d'induction électrodynamique et produisent leur propre énergie. Ainsi, ils s'allument à chaque tour de roue. Simple, efficace et unique.

Bonne promenade à vélo en toute sécurité ! Plus d'informations sur www.reelight.com

Recyclage
Directive relative aux déchets d'équipements électriques et électroniques (WEEE). Au sein de l'Union Européenne, le symbole WEEE indique qu'il ne faut pas jeter le produit en question avec les ordures ménagères, mais le déposer à un site de récupération spécialisé de recyclage.

Instructions de montage
Outils nécessaires: Tournevis cruciforme et clé à molette

Dévissez l'écrou de la roue sur le côté du vélo tourné vers le trafic. Placez la fixation de montage du phare sur l'essieu. Assurez-vous que la fixation est horizontale. Remettez l'écrou de la roue et serrez-le à fond.

Dévissez les vis des aimants. Posez les extrémités des aimants autour de deux ou plusieurs rayons. Vissez les vis jusqu'à ce que l'aimant soit fermement fixé dans la position souhaitée.

Ajustez la position en desserrant les vis et en montant ou en baissant les aimants. Une fois les aimants correctement positionnés, serrez les vis à fond.

Pour obtenir une performance optimale, assurez-vous que les aimants sont situés à une distance de 1-3 mm du phare. S'il est nécessaire de rajuster la position du phare par rapport aux aimants, vous devez desserrer la vis située au dos du carter de phare.

N.B. ! Reelight SL120: Lors de la première utilisation des phares, il faut que le condensateur intégré se charge complètement. Il est donc nécessaire de pédaler 10 à 15 min avant d'obtenir le fonctionnement optimal des phares.

EN

Reelight is Danish design and Danish technology
Reelight's patented magnet lights are a simple, durable and reliable solution. The self-sufficient induction dynamo, high quality light diodes and the powerful neodymium magnets guarantee quality and durability. As a rule, Reelight lights require no maintenance. They contain no parts that require replacement or recharging and are always ready to use.

The lights are based on the electrodynamic induction principle and generate their own energy. Therefore, the lights come on every time the wheel rotates. Simple, effective and ingenious.

Enjoy cycling safely when you are out in traffic. Find out more at www.reelight.com

Recycling
Directive for disposal of electrical and electronic equipment (WEEE) Within the EU, the WEEE symbol indicates that this product should not be discarded along with household waste. It should be disposed of in a suitable facility to enable recycling.

Mounting Instructions
Tools required: Phillips screwdriver and adjustable spanner

Remove the wheel nut on the side of the cycle that faces the traffic. Place the cycle light mounting on the wheel axle. Make sure that the mounting is level. Replace the wheel nut and tighten it securely.

Loosen the screws in the magnets. Place the front and back sections of the magnet around two or more spokes. Tighten the screws until the magnets are sitting securely in the desired position.

Adjust the position by loosening the screws and sliding the magnets upwards or downwards. When the magnets are in the correct position, tighten the screws fully.

In order to achieve optimal performance, make sure that the magnets are located 1-3 mm from the cycle light. If the light needs to be adjusted in relation to the magnets, loosen the screw on the rear of the light housing.

NB! Reelight SL120 The first time you use the lights, the built-in capacitor must be fully charged. You will therefore need to cycle for 10-15 minutes before the lights function as they should.

REELIGHT®
BATTERY-FREE BIKE LIGHTS

Reeligth ApS
Hasselager Centervej 11, 1.
DK-8260 Viby J, Denmark

WWW.REELIGHT.COM

Developed by Reelight ApS in Denmark, assembled in China.
TM and © 2012 Reelight ApS Denmark. All rights reserved.

SL1xx VER. 4.0

1

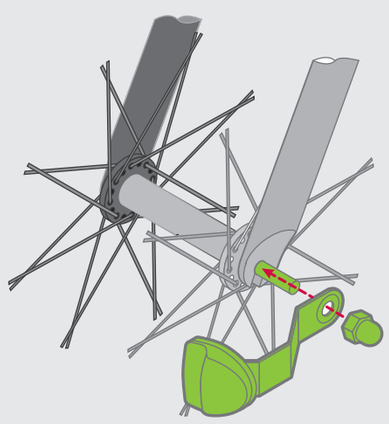

2

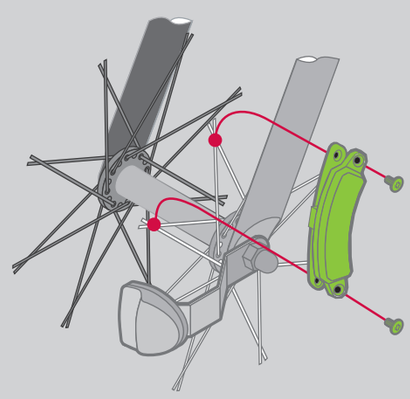

3

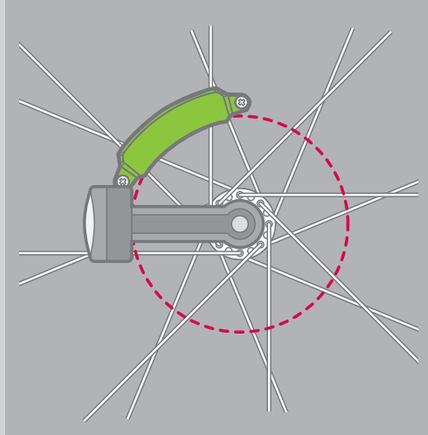

4

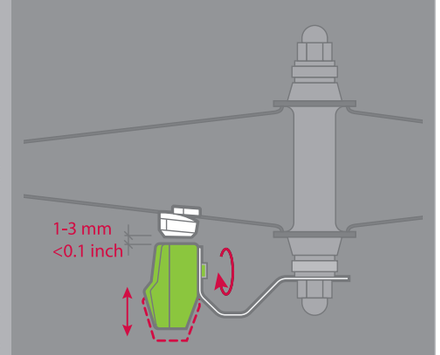

NL

Reelight: Deens design en Deense technologie
De gepatenteerde magneetverlichting van Reelight is een eenvoudige, duurzame en betrouwbare oplossing. De autonome inductiedynamo, lichtdiodes van hoge kwaliteit en krachtige neodymium-magneten garanderen een unieke kwaliteit en duurzaamheid. Reelight-verlichting is in principe vrij van onderhoud. Er hoeven geen delen te worden verwisseld of opgeladen en ze zijn altijd klaar voor gebruik.

De verlichting is gebaseerd op het principe van de elektrodynamische inductie en genereert haar eigen stroom. Hierdoor wordt de lamp verlicht telkens wanneer het wiel draait. Eenvoudig, efficiënt en uniek. Veel plezier als beveiligde fietser in het verkeer. Voor meer informatie: zie www.reelight.com

Recycling
Richtlijn betreffende het Afval van Elektrische en Elektronische Apparatuur (WEEE). In de Europese Unie geeft het WEEE-symbool aan dat dit product niet bij huishoudelijk afval mag worden gestort. Het moet door een gespecialiseerde organisatie verwijderd worden om recycling mogelijk te maken.

Montagehandleiding
Vereist gereedschap: Kruisschroevendraaier en Engelse sleutel

Verwijder de wielmoer aan de zijde van de fiets die naar het verkeer gericht is. Plaats het montagebeslag van de fietsverlichting op de wielas. Vergewis u ervan dat het beslag horizontaal ligt. Plaats de wielmoer terug en bevestig hem stevig.

Maak de schroeven van de magneten los. Breng het voor- en achterdeel van de magneten rondom twee of meer spaken aan. Bevestig de schroeven tot de magneet stevig in de gewenste positie vastzit.

Stel de positie bij door de schroeven vóór de magneet naar boven of naar beneden los te draaien. Als de magneten correct geplaatst zijn, worden de schroeven volledig aangehaald.

Om een maximale prestatie te verkrijgen, moet u er zeker van zijn dat de magneet zich op een afstand van 1-3 mm van de fietslamp bevindt. Indien de lamp ten opzichte van de magneet moet worden bijgesteld, moet de schroef aan de achterzijde van de lampbehuizing worden losgemaakt.

NB! Reelight SL120: Wanneer u de verlichting voor het eerst gebruikt, dient u de ingebouwde condensator volledig op te laden. Daarom is het nodig 10-15 minuten te fietsen tot de verlichting optimaal werkt.

PT

A Lanterna Reelight é design Dinamarquês e tecnologia Dinamarquesa
As lanternas magnéticas patenteadas da Reelight são uma solução simples, duradoura e de confiança. O dínamo de indução autoalimentado, os diodos de luz de alta qualidade e os potentes ímans de neodínio asseguram a sua qualidade única e durável. As lanternas Reelight, em princípio, não necessitam de manutenção. Não existem peças a substituir ou recarregar e estão sempre prontas a funcionar.

As lanternas são baseadas no princípio de indução electrodinâmica e produzem a sua própria corrente. Desta forma, a luz acende-se sempre que a roda gira. Simples, eficaz e único.

Desfrute o seu andar no trânsito como um ciclista seguro.
Leia mais em www.reelight.com

Reciclagem
Directiva para a eliminação de equipamento eléctrico e electrónico (WEEE). Na UE, o símbolo WEEE indica que este produto não deve ser deitado fora juntamente com o lixo doméstico. Deve ser eliminado, através da entrega num local apropriado, de forma a assegurar reciclagem.

Instruções de montagem
Ferramentas necessárias: Chave de parafuso Philips e chave francesa

Retire a porca da roda do lado que está virado para o trânsito. Coloque os apoios de montagem da lanterna da bicicleta sob o eixo da roda. Assegura-se de que o apoio está montado na horizontal. Volte a colocar a porca da roda, e assegura-se de que está bem apertada.

Solte os parafusos nos ímans. Coloque as duas partes dos ímans de forma a cobrirem dois ou mais raios. Aperte os parafusos até os ímans se encontrarem seguramente fixados na posição desejada.

Ajuste a posição, soltando os parafusos e movendo os ímans para cima e para baixo. Quando os ímans estiverem correctamente colocados, aperte os parafusos totalmente.

Para assegurar a máxima potência, assegura-se que os ímans estão montados a uma distância entre 1 e 3 milímetros da lanterna. Para ajustar a lanterna relativamente aos ímans, deve soltar o parafuso na retaguarda da caixa da lanterna.

PL

Reelight – duński projekt i duńska technologia
Opatentowana technologia oświetlenia rowerowego Reelight to proste, wytrzymałe i niezawodne rozwiązanie. Samozasilające dynamo indukcyjne, wysokiej jakości diody LED i mocne magnesy neodymowe zapewniają wyjątkową jakość i trwałość. Lampki Reelight nie wymagają zasadniczo żadnych zabiegów konserwacyjnych, wymiany lub ładowania - i są zawsze gotowe do użytku.

Lampka działa na zasadzie indukcji elektromagnetycznej i samoistnie generuje prąd, zapalając się przy każdym obrocie koła roweru. Proste, skuteczne i wyjątkowe.

Ciekawe rozwiązanie, które chroni rowerzystę w ruchu.
Więcej informacji na stronie www.reelight.com

Utylizacja
Dyrektywa w sprawie zużytego sprzętu elektrotechnicznego i elektronicznego (WEEE). Symbol WEEE umieszczany na produktach pochodzących z obszaru Unii Europejskiej oznacza, że dany produkt nie powinien być usuwany razem z innymi odpadami pochodzącymi z gospodarstwa domowego, lecz oddany do utylizacji w przeznaczonej do tego celu stacji utylizacji odpadów.

Instrukcja montażu
Potrzebne narzędzia: Śrubokręt gwiazdkowy i klucz francuski

Odkręć nakrętkę mocującą koło roweru po stronie zwróconej do kierunku ruchu. Załóż wspornik lampki na oś koła i upewnij się, że jest osadzony poziomo. Nałóż nakrętkę na właściwe miejsce i dokręć do uzyskania oporu.

Rozkręć magnesy. Załóż przednią i tylną część każdego magnesu wokół dwóch lub więcej szprych. Gdy magnesy będą w odpowiedniej pozycji, dokręć śrubki do uzyskania oporu.

Aby skorygować położenie magnesów, poluzuj śrubki i przesuń magnes w górę lub w dół, a następnie dokręć ponownie śrubki do uzyskania oporu.

W celu uzyskania maksymalnego efektu, odległość pomiędzy lampką a magnesami powinna wynosić 1-3 mm. Aby wyregulować położenie lampki względem magnesów, odkręć śrubkę znajdującą się w tylnej części korpusu lampki.

UWAGA! Reelight SL120: Podczas pierwszego użytkowania lampek kondensator musi zostać całkowicie naładowany. W tym celu i aby lampki mogły działać optymalnie, należy kontynuować jazdę rowerem przez 10-15 minut.

HU

Reelight: dán tervezés és technológia
A Reelight szabadalmaztatott mágneses lámpái egyszerű, tartós és megbízható megoldást jelentenek. Az önellátó indukciós dinamó, a csúcsminőségű fénydiódák és a nagyteljesítményű neodínium mágnesek magas minőséget és tartósságot biztosítanak. A Reelight lámpák általában nem igényelnek karbantartást. Nem tartalmaznak cserét vagy feltöltést igénylő alkatrészeket és mindig használatra készek.

A lámpák az elektromágneses indukció elvén működnek, a szükséges villamos energiát saját maguk állítják elő. Ezért ha a kerék forog, mindig világítanak. A megoldás egyszerű, hatékony és ötletes. Biztonságos közúti kerékpározást kívánunk. További információ: www.reelight.com

Újrahasznosítás
Elektromos és elektronikus berendezések hulladékkezelésére vonatkozó irányelv. Az EU-n belül a WEEE szimbólum jelentése, hogy a terméket nem szabad a háztartási hulladékba juttatni. Az újrahasználhatóság érdekében a hulladékba juttatás csak erre kijelölt helyre történhet.

Szerelési útmutató
Szükséges szerszámok: Kereszt-csavarhúzó, állítható villáskulcs

Távolítsa el a kerékanyát a kerékpár közlekedés felé eső oldaláról. Helyezze fel a kerékpárlámpát a keréktengelyre. Figyeljen arra, hogy a szerelés síkban legyen. Helyezze vissza a kerékanyát és húzza szorosra.

Oldja ki a mágnesek csavarjait. Helyezze rá a mágnes első és hátsó részeit kettő vagy több küllőre. Húzza meg a csavarokat annyira, hogy a mágnesek rögzítése stabil legyen a kívánt helyen.

Állítsa be helyzetet, úgy, hogy lazítsa ki a csavarokat és csúsztassa fel-le a mágneseket. Ha a mágnesek jó helyzetben vannak, húzza szorosra a csavarokat.

Az optimális teljesítményhez a mágnesek 1-3 mm-re legyenek a kerékpárlámpától. Ha a lámpát után kell állítani a mágnesekhez képest, lazítsa ki a lámpaburkolat hátsó részén lévő csavart.

Fontos a Reelight SL120 esetében: A lámpa első használatakor a beépített kondenzátort teljesen fel kell tölteni. Ezért mielőtt a lámpa rendesen világítana, 10-15 percet kerékpározni kell.

RU

Reelight – это датский дизайн и датская технология. Защищенные патентом магнитные фары Reelight – это простое, долговечное и надежное решение. Автономно работающее индукционное динамо, светодиоды высокого качества и мощные неодимовые магниты – гарантия качества и долговечности. Как правило, система освещения Reelight не требует мер по уходу. Система не содержит частей, которые нужно заменять или перезаряжать, и постоянно находится в готовности.

Освещение основано на принципе электродинамической индукции: система сама вырабатывает потребляемую ей энергию. Поэтому свет загорается каждый раз, когда колесо совершает оборот. Просто, эффективно и изобретательно.

Наслаждайтесь безопасной ездой среди оживленного движения! Читайте подробнее на сайте www.reelight.com

Переработка для повторного использования
Директива об отходах электрического и электронного оборудования (WEEE) . В рамках ЕС символ WEEE означает, что данный продукт не следует выбрасывать в обычный мусор вместе с хозяйственно-бытовыми отходами, его следует сдавать на соответствующие станции переработки для утилизации.

см Инструкции по монтажу
Требуемые инструменты: Отвертка Philips и разводной гаечный ключ

Удалите гайку с той стороны колеса, которая обращена к уличному движению. Установите устройство на ось колеса. Убедитесь, что установка произведена ровно. Вновь установите гайку колеса и надежно затяните ее.

Ослабьте винты магнитов. Закрепите переднюю и заднюю части магнитов вокруг двух или более спиц. Затягивайте винты, пока магниты не будут надежно установлены в желаемую позицию.

Отрегулируйте позицию, ослабляя винты и сдвигая магниты вверх-вниз. Когда магниты будут в правильной позиции, полностью затяните винты.

Для того, чтобы обеспечить оптимальное функционирование, убедитесь, что магниты находятся на расстоянии 1-3 мм от фары велосипеда. Если фару необходимо отрегулировать по отношению к магнитам, ослабьте винт сзади на корпусе фары.

ВНИМАНИЕ! Reelight SL 120 Перед тем, как Вы в первый раз воспользуетесь фарами, полностью зарядите конденсатор. После установки и 10-15 мин. езды фары на Вашем велосипеде будут полностью работоспособны.

RO

Reelight este de concepție danză și reprezintă tehnologia danză
Lămpile pe bază de magneți, patentate de Reelight, sunt o soluție simplă, durabilă și de încredere. Dinamul cu inducție autonom, diodele de înaltă calitate ale lămpii și magneții puternici de neodimiu sunt o garanție a calității și durabilității. Ca principiu de bază, Reelight nu necesită întreținere. Nu conține piese care să trebuiască înlocuite sau încărcate și este întotdeauna gata pentru utilizare. Lămpile noastre se bazează pe principiul inducției electrodinamice și își generează propria energie. De aceea se aprind de fiecare dată când se învârtește roata. Simplu, eficient și ingenios.

Bucurați-vă de un nou nivel de siguranță al ciclismului în trafic. Mai multe informații găsiți la www.reelight.com.

Reciclarea
Directiva privind deșeurile de echipamente electrice și electronice (WEEE). În cadrul UE simbolul WEEE indică interdicția de aruncare a acestui produs în gunoiul menajer. Produsul trebuie predat la o stație de reciclare adecvată.

Instrucțiuni de montare
Scule necesare: șurubelniță în cruce și cheie reglabilă

Demontați piulița axului roții de pe partea drumului. Introduceți suportul lămpii pe ax. Asigurați-vă că suportul este drept. Montați la loc și strângeți piulița axului.

Slăbiți șuruburile magneților. Prindeți două sau mai multe spițe între urechile din față și din spate ale magneților. Strângeți șuruburile astfel încât magneții să se fixeze în poziția dorită.

Pentru a regla poziția slăbiți șuruburile și împingeți magneții în sus sau în jos. După ce magneții se găsesc în poziția corectă strângeți șuruburile definitiv.

Pentru a obține performanțele maxime asigurați-vă că magneții se află la o distanță de 1- 3 mm față de lampă. Dacă este necesară reglarea poziției lămpii față de magneți slăbiți șurubul din partea din spate a carcasei lămpii.

NB: Reelight SL120 – la prima utilizare a lămpii trebuie încărcat complet condensatorul integrat. De aceea, pentru ca luminile să funcționeze corect va trebui să mergeți cu bicicleta timp de 10 – 15 minute.

SK

Reelight predstavuje dánsky dizajn a dánsku technológiu
Patentované magnetové svetlá Reelight sú jednoduchým, trvácnym a spoľahlivým riešením. Samostatné indukčné dynamo, vysoko kvalitné svetelné diódy a výkonné neo-dymiové magnety zaručujú kvalitu a trvácnosť. Svetlá Reelight si spravidla nevyžadujú žiadnu údržbu. Neobsahujú žiadne diely, ktoré by sa dali vymeniť alebo dobíjať a sú vždy pripravené na použitie.

Svetlá sú založené na princípe elektrodynamickej indukcie a generujú si svoju vlastnú energiu. Preto sa svetlá zapnú vždy až pri otáčaní kolesa. Jednoduché, efektívne a geniálne.

Užívajte si bezpečné bicyklovanie v dopravnej premávke. Zistite viac na www.reelight.com

Recyklácia
Smernica o likvidácii elektrického a elektronického zariadenia (WEEE). V EÚ symbol WEEE označuje, že by sa tento produkt nemal likvidovať spolu s odpadom z domácnosti. Mal by sa zlikvidovať vo vhodnom centre, kde sa umožní jeho recyklácia.

Pokyny pre montáž
Požadované nástroje: Skrutkovač Phillips a nastaviteľný kľúč

Vyberte maticu kolesa na boku kolesa v smere jazdy. Namontujte na nápravu kolesa svetlo. Uistite sa, že je namontované rovno. Vymeňte maticu kolesa a bezpečne ju utiahnite.

Uvoľnite skrutky v magnetoch. Nastavte prednú a zadnú časť magnetu okolo dvoch alebo viacerých špíc. Utiahnite skrutky, kým magnety bezpečne nesadnú do želanej polohy.

Nastavte polohu uvoľnením skrutiek a zasunutím magnetov nahor alebo nadol. Keď budú magnety v správnej polohe, kompletne dotiahnite skrutky.

Ak chcete dosiahnuť optimálny výkon, uistite sa, že sa magnety nachádzajú 1 – 3 mm od svetla kolesa. Ak je potrebné nastaviť svetlo vo vzťahu k magnetom, uvoľnite skrutku na zadnej strane krytu svetla.

Poznámka: Reelight SL120 Pri prvom použití svetiel musí byť zabudovaný kapacitátor plne nabitý. Preto budete musieť asi 10 – 15 minút bicyklovať, kým začnú svetlá fungovať tak, ako naozaj majú.

CS

Reelight je dánský design a dánská technologie
Patentované magnetické svítilny Reelight jsou jednoduché, odolné a spolehlivé řešení. Samonabíjecí indukční dynamo, vysoce kvalitní diody a výkonné neodymiové magnety zaručují kvalitu a odolnost. Svítilny Reelight nevyžadují žádnou údržbu. Neobsahují žádné díly, které by bylo nutno vyměňovat či dobíjet, vždy jsou připravené k použití.

Svítilny jsou založeny na elektrodynamickém indukčním principu a vyvíjejí svou vlastní energii. Proto se světlo rozsvítí vždy, když se otáčí kolo. Je to jednoduché, účinné a promyšlené.

Užívejte si bezpečné jízdy na kole dopravou. Další informace najdete na www.reelight.com.

Recyklace
Směrnice pro likvidaci elektrického a elektronického zařízení (WEEE). V EU znamená symbol WEEE, že tento výrobek by neměl být likvidován s domovním odpadem. Likvidujte jej ve vhodném zařízení umožňujícím recyklaci.

Návod k montáži
Potřebné nářadí: Křížový šroubovák a nastavitelný klíč

Vyjměte matici kola na straně do vozovky. Umístěte držák světla na osu kola. Zkontrolujte, zda je držák rovný. Vraťte zpět matici kola a pevně ji utáhněte.

Povolte šrouby v magnetech. Umístěte přední a zadní část magnetu kolem dvou či více drátů kola. Utáhněte šrouby, dokud magnety nespočívají v požadované poloze.

Upravte polohu tak, že povolíte šrouby a nasunete magnety nahoru či dolů. Když jsou magnety ve správné poloze, zcela šrouby utáhněte.

Abyste dosáhli optimální účinnosti, zkontrolujte, zda jsou magnety umístěny 1-3 mm od světla. Pokud je nutno upravit polohu světla vůči magnetům, povolte šroub na zadní straně krytu světla.

Pozor! Reelight SL120 – Při prvním použití světla musí být zabudovaný kondenzátor plně nabitý. Než začne světlo svítit tak, jak má, musíte nejprve jet asi 10-15 minut.

FI

Reelight on Tanskassa suunniteltua tanskalaista tekniikkaa
Patentoidut magneetteihin perustuvat Reelight-valaisimet ovat yksinkertaisia, kestäviä ja luotettavia. Virtaa tuottava induktiodynamo ja valodiodit ovat laadukkaita. Tehokkaat neodyymimagneetit varmistavat verrattoman laadun ja kestävyyden. Reelight-valaisimet eivät tarvitse huoltoa. Niissä ei ole vaihdettavia osia eikä niitä tarvitse ladata, joten ne ovat aina valmiita käyttöön.

Valaisimet tuottavat tarvitsemansa sähkövirran elektrodynaamisen induktion avulla. Siksi valaisin välähtää aina pyörän pyörittyä yhden kierroksen. Yksinkertaista, tehokasta ja ainutlaatuista.

Mukavaa ja turvallista pyöräilemistä. Lisätietoja on osoitteessa www.reelight.com

Kierrätys
Direktiivi sähkö- ja elektroniikkalaitteiden hävittämisestä (WEEE) EU-maissa WEEE-symboli ilmaisee, että tätä tuotetta ei saa hävittää yhdessä talousjätteen kanssa. Se on kierrätettävä asianmukaisella tavalla.

Asennusohje
Tarvittavat työkalut: Ristipääruuvimeisseli ja jakoavain

Irrota pyörän mutteri liikenteen puoleiselta sivulta. Aseta polkupyöränvalaisimen asennushela pyöränakselille. Varmista, että hela tulee vaakasuoraan. Kiinnitä pyörän mutteri uudelleen paikalleen ja kiristä se tiukasti.

Irrota magneettien ruuvit. Aseta magneettien etu- ja takaosa kahden tai useamman pinnan ympärille. Kiristä ruuveja, kunnes magneetit ovat tiukasti halutussa asennossa.

Voit siirtää magneetteja ylös- tai alaspäin löysentämällä magneettien ruuveja. Kun magneetit ovat oikeassa kohdassa, kiristä ruuvit kokonaan.

Valaisin toimii tehokkaimmin, kun magneetit ovat 1–3 mm:n päässä polkupyöränvalaisimesta. Jos valaisinta on siirrettävä suhteessa magneetteihin, irrota valaisimen takaosan ruuvi.

Huom! Reelight SL120 Ensimmäisellä käyttökerralla sisäänrakennettu kondensaattori on ladattava kokonaan. Valo toimii täydellä teholla vasta, kun olet polkenut 10–15 minuuttia.

SV

Reelight är dansk design och dansk teknologi
Reelights patenterade magnetlampor är en enkel, miljövänlig och pålitlig lösning. Den självförsörjande induktionsdynamon, lysdioderna av hög kvalitet och de kraftfulla neodyniummagneterna skapar den unika kvaliteten och hållbarheten. Reelight-lamporna är i princip underhållsfria. De kräver inget byte av delar eller uppladdning och är alltid klara att användas.

Lamporna är baserade på den elektrodynamiska induktionsprincipen och genererar sin egen ström. Detta gör att lamporna lyser varje gång som hjulet snurrar. Enkelt, effektivt och enastående.

Mycket nöje som säker cyklist i trafiken. Läs mer på www.reelight.com

Återvinning
EU-direktivet för hantering av elektriskt och elektroniskt avfall (WEEE). I den Europeiska unionen står WEEE-symbolen för att produkten inte bör kasseras tillsammans med annat hushållsavfall. Den bör kasseras på lämplig miljöstation för återvinning.

Monteringsanvisning
Nödvändiga verktyg: Stjärnskruvmejsel och skiftnyckel

Lossa hjulmuttern på den sida av cykeln som är vänd mot trafiken. Placera cykellampans monteringsbeslag på hjulaxeln. Försäkra dig om att beslaget sitter vågrätt. Sätt på hjulmuttern igen och dra åt den ordenligt.

Lossa skruvarna i magneterna. Placera magneternas fram- och baksida runt två eller flera ekrar. Dra åt skruvarna ordentligt tills magneten sitter säkert i önskad position.

Justera positionen genom att lossa skruvarna och föra magneterna upp och ner. När magneterna sitter korrekt dras skruvarna åt ordentligt.

För att få maximal effekt se till att magneterna sitter 1–3 mm från cykellampan. Om cykellampan ska justeras i förhållande till magneterna måste skruven lossas på baksidan av lampkåpan.

Notera! Reelight SL120: Första gången som du använder cykellysena, måste den inbyggda kondensatorn laddas upp helt. Därför måste du cykla ca 10-15 minuter innan cykellysena fungerar optimalt.

NO

Reelight er dansk design og dansk teknologi
Reelights patenterte magnetlykter er en enkel, holdbar og pålitelig løsning. Den selvforsynende induksjonsdynamoen, lysdiodene av høy kvalitet og de kraftige neodyniummagnetene sørger for den unike kvaliteten og holdbarheten. Reelight lykter er i utgangspunktet vedlikeholdsfrie. De krever ingen form for utskiftning av deler eller gjenopplading, og er alltid klare til bruk.

Lyktene er basert på det elektrodynamiske induksjonsprinsippet og danner sin egen strøm. Dermed blir det lys i lykten hver gang hjulet dreier rundt. Enkelt, effektivt og enestående.

God fornøyelse som trygg syklist i trafikken. Se mer på www.reelight.com

Resirkulering
Direktiv for avfallshåndtering av elektrisk og elektronisk utstyr (WEEE). I EU betyr WEEE-symbolet at dette produktet ikke bør kasseres sammen med husholdningsavfall. Det bør leveres ved en gjenvinningsstasjon for å muliggjøre resirkulering.

Monteringsveiledning
Du behøver følgende verktøy: Stjerneskrutrekker og skiftenøkkel

Fjern hjulmutteren på den siden av sykkelen som vender mot trafikken. Plasser monteringsbeslaget til sykkellykten på hjulakselen. Forsikre deg om at beslaget er i vannrett posisjon. Fest hjulmutteren igjen, og stram den godt.

Løsne skruene i magnetene. Plasser magnetenes for- og bakdel rundt to eller flere eiker. Stram skruene godt, til magneten sitter i ønsket posisjon.

Juster posisjonen ved å løsne skruene og føre magnetene opp eller ned. Når magnetene er korrekt posisjonert, strammes skruene helt.

For å oppnå maksimal ytelse skal du kontrollere at magnetene sitter 1–3 mm fra sykkellykten. Hvis lykten skal justeres i forhold til magnetene, må skruen på baksiden av lykten løsnes.

NB! Reelight SL120: Første gang du tar lyktene i bruk, skal den innebygde kondensatoren lades helt opp. Derfor er det nødvendig å sykle 10-15 minutter før lyktene virker optimalt.

DA

Reelight er dansk design og dansk teknologi
Reelights patenterede magnetlygter er en enkel, holdbar og pålidelig løsning. Den selvforsynende induktionsdynamo, lysdioderne af høj kvalitet og de kraftfulde neodymiummagneter sørger for den unikke kvalitet og holdbarhed. Reelight lygter er som udgangspunkt vedligeholdelsesfrie. De kræver ingen form for udskiftning af dele eller genopladning og er altid klar til brug.

Lygterne er baseret på det elektrodynamiske induktionsprincip og danner sin egen strøm. Derved kommer der lys i lygten, hver gang hjulet drejer. Enkelt, effektivt og enestående. Gennem sin livstid sparer en Reelight cykellygte miljøet for en håndfuld batterier. Se mere på www.REELIGHT.com

God fornøjelse som sikker cyklist i trafikken.

Genbrug:
Direktiv for bortskaffelse af elektrisk og elektronisk udstyr (WEEE) . I den Europæiske Union indikerer WEEE symbolet, at dette produkt ikke bør kasseres sammen med husholdningsaffald. Det bør bortskaffes ved en egnet facilitet for at muliggøre genbrug.

Monteringsvejledning
Påkrævet værktøj: stjerneskruetrækker og svensknøgle

Fjern hjulmøtrikken på den side af cyklen, som vender mod trafikken. Placer cykellygtens monteringsbeslag på hjulakslen. Vær sikker på, at beslaget er vandret. Sæt hjulmøtrikken på igen, og spænd den godt fast.

Løsgør skruerne i magneterne. Placer magneternes for- og bagdel omkring to eller flere eger. Spænd skruerne fast, indtil magneten sidder sikkert i den ønskede position.

Juster positionen ved at løsne skruerne føre magneterne op eller ned. Når magneterne er korrekt positioneret, strammes skruerne helt.

For at opnå maksimal ydelse skal du være sikker på, at magneterne sidder 1-3 mm fra cykellygten. Hvis lygten skal justeres i forhold til magneterne, skal skruen på bagsiden af lygten løsnes.

Reelight SL120: Første gang lygterne tages i brug, skal backupfunktionen lades helt op. Det er derfor nødvendigt, at cykle 10-15 minutter inden lygterne virker optimalt.

REELIGHT®
BATTERY-FREE BIKE LIGHTS

Reeligth ApS
Hasselager Centervej 11, 1.
DK-8260 Viby J, Denmark

WWW.REELIGHT.COM

Developed by Reelight ApS in Denmark, assembled in China.
TM and © 2012 Reelight ApS Denmark. All rights reserved.

SL1xx VER. 4.0

1

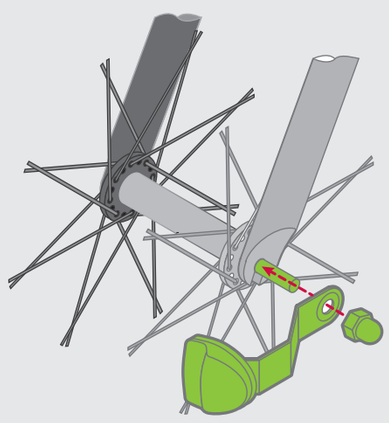

2

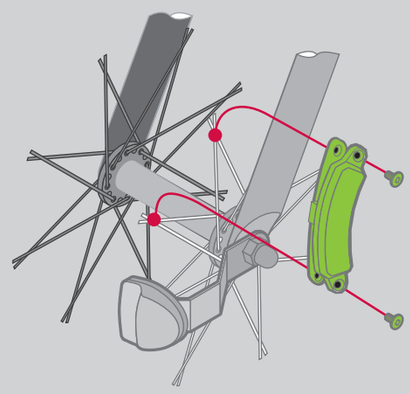

3

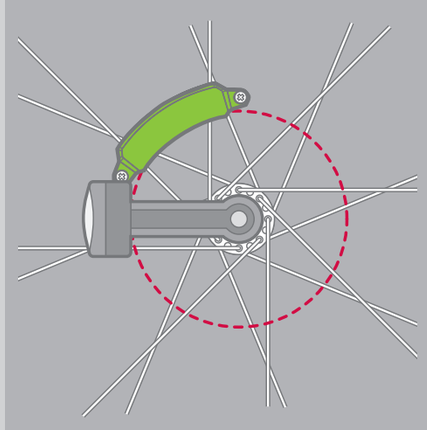

4

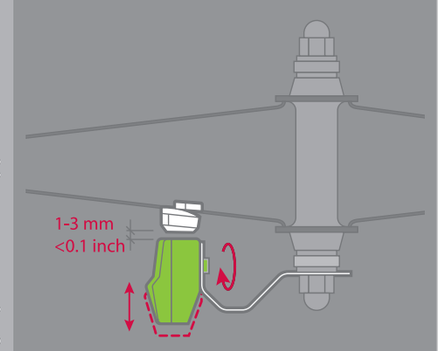

BG

Reelight е с датски дизайн и технология
Патентованите магнитни светлини на Reelight са просто, дълготрайно и надеждно решение. Самостоятелното индукционно динамо, висококачествените светодиоди и мощните неодимови магнити гарантират качество и дълъг живот. Като правило, фаровете Reelight не изискват каквато и да било поддръжка. Не съдържат части, които трябва да се подменят или презареждат и са винаги готови за използване.

Начина на действие на фаровете се основава на принципа на електродинамичната индукция и те генерират своя собствена енергия. Поради тази причина те светят винаги, когато колелото се върти. Просто, ефективно и изобретателно.

Наслаждавайте се на безопасно каране, когато сте част от уличното движение. Научете повече на at www.reelight.com

Рециклиране
Директива за изхвърляне на електрическо и електронно оборудване (ОЕЕО). Символът ОЕЕО указва, че в границите на ЕС този продукт не трябва да бъде изхвърлян заедно с домакински отпадъци. Той трябва да бъде предаден на подходящо за целта място за рециклиране.

Инструкции за монтаж
Необходими инструменти: кръстата отвертка и регулируем гаечен ключ

Отвийте гайката на колелото от страната на велосипеда гледаща към уличното движение. Поставете рамото на велосипедния фар на оста на колелото. Уверете се, че рамото е хоризонтално. Поставете обратно гайката на колелото и я затегнете здраво.

Развийте винтовете в магнитите. Поставете предната и задната част на магнита около две или повече спици. Затегнете винтовете, докато магнитите застанат здраво закрепени в желаната позиция.

Регулирайте позицията като развиете винтовете и плъзгате магнитите нагоре-надолу. Когато магнитите застанат в правилната позиция, затегнете винтовете до край.

За оптимални резултати, уверете се, че магнитите са разположени на 1-3 мм от велосипедния фар. Ако трябва да се регулира фара спрямо магнитите, развийте винта на задната част на корпуса на фара.

Обърнете внимание! Reelight 5L120 Когато използвате фара за първи път, вграденият кондензатор трябва да се зареди напълно. Затова ще трябва да покарате велосипеда 10-15 минути, преди светлините да започнат да функционират както трябва.

TR

Reelight Danimarka tasarımına ve Danimarka teknolojisine sahiptir
Reelight'ın patentli mıknatıslı lambaları, basit, dayanıklı ve güvenilir çözümler sunar. Kendi kendine yeten endüksiyon dinamosu, yüksek kaliteli lamba diyotları ve güçlü neodimium mıknatıslar, kaliteyi ve dayanıklılığı garanti etmektedir. Genel olarak Reeliht lambaları, bakım gerektirmez. İçinde değiştirilmesi ya da şarj edilmesi gereken hiçbir parça bulunmaz ve her zaman kullanılma hazırdır.

Lambalar, elektrodinamik endüksiyon ilkesine göre çalışır ve kendi enerjisini oluşturur. Bu nedenle lambalar, tekerlek her döndüğünde yanar. Basit, etkili ve zekice.

Trafikteyken güvenli biçimde bisiklet sürmenin keyfini yaşayın. Daha fazla bilgi için www.reelight.com adresine bakın

Geri dönüşüm
Elektrikli ve elektronik donanımların atılmasıyla ilgili yönetmelik (WEEE). AB içinde WEEE sembolü, bu ürünün evsel atıklarla birlikte atılmaması gerektiğini gösterir. Geri dönüşümü sağlamak için uygun bir atık tesisine gönderilmelidir.

Montaj Talimatları
Gerekli aletler: Yıldız tornavida ve ayarlı anahtar

Bisikletin, trafiğe bakan tarafındaki tekerlek somunu çıkartın. Bisiklet lambası montaj parçasını tekerlek aksına takın. Montaj parçasının hizalı olduğundan emin olun. Tekerlek somunu yerine takın ve iyice sıkın.

Mıknatıslardaki vidaları gevşetin. Mıknatısın ön ve arka kısımlarını, iki ya da daha fazla tekerlek teline takın. Mıknatıslar istenen konumda sıkıca durana kadar vidaları sıkın.

Vidaları gevşeterek ve mıknatısları yukarı aşağı kaydırarak konumu ayarların. Mıknatıslar doğru konuma geldiğinde vidaları tam olarak sıkın.

En iyi performansı elde etmek için mıknatısların bisiklet lambasından 1-3 mm mesafede olduğundan emin olun. Eğer lambanın mıknatıslara göre ayarlanması gerekiyorsa, lamba muhafazasının arka tarafındaki vidayı gevşetin.

Not. Reelight SL120 Lambaları ilk kullandığınızda dahili kapasitör, tam olarak şarj olmalıdır. Bu nedenle lambaların gerektiği gibi çalışması için 10-15 dakika bisikleti sürmeniz gerekmektedir.

UK

Reelight — датський дизайн та технології
Запатентований магнітний ліхтарик Reelight — це простий, довговічний та надійний винахід для велолюбителів. Індукційний магнітний генератор, що не потребує додаткових джерел енергії, високоякісні світлові діоди та потужні неодимові магніти забезпечують високу якість роботи та тривалий строк служби ліхтарика. Зазвичай ліхтарики Reelight не потребують додаткового обслуговування. Вони не містять частин, що вимагають заміни або перезарядки, та завжди готові до використання.

Ліхтарики працюють за принципом електродинамічної індукції та генерують власну енергію. Завдяки цьому ліхтарик загорається щоразу, коли починають обертатися колеса. Це просто, ефективно та геніально.

Насолоджуйтесь безпечною їздою транспортними магістралями міста. Шукайте подробиці на сайті www.reelight.com

Утилізація
Директива ЄС щодо утилізації відпрацьованого електричного та електронного обладнання (WEEE). В межах ЄС маркування WEEE вказує на те, що даний продукт заборонено викидати у побутове сміття. Його слід віддати на утилізацію до відповідної служби, що забезпечує переробку таких виробів.

Інструкції зі встановлення
Необхідні інструменти: Хрестоподібна викрутка та розсувний ключ

Зніміть гайку колеса з тієї сторони велосипеда, якою він буде повернутий до транспорту. Розташуйте кріплення велосипедного ліхтарика на вісі колеса. Переконайтесь, що кріплення встановлено рівно. Встановіть назад гайку колеса та добре закрутіть її.

Ослабте гвинти магнітів. Охопіть дві чи більше спиць лицьовою та тильною сторонами магніту. Затягніть гвинти так, щоб магніти надійно розташовувалися у бажаному положенні.

Щоб відрегулювати положення, ослабте гвинти та зсуньте магніти вгору чи вниз. Коли буде вибране правильне положення магнітів, повністю затягніть гвинти.

Для найкращого результату магніти мають бути розташовані на відстані 1–3 мм від велосипедного ліхтарика. Якщо необхідно відрегулювати положення ліхтарика відносно магнітів, ослабте гвинт на задній стороні корпусу ліхтарика.

УВАГА! Reelight SL120. Щоб ліхтарик почав правильно працювати, при першому використанні слід повністю зарядити вбудований конденсатор. Для цього слід покрутити педалі протягом 10–15 хвилин.

JA

Reelight はデンマークで設計されたデンマークのテクノロジーです
Reelight の特許を取得したマグネットライトは、シンプルで耐久性のある、信頼できるソリューションです。自給自足の誘導発電機、高品質の発光ダイオード、およびパワフルなネオジム磁石は高品質と耐久性を保証します。一般的な使用では、Reelight ライトはメンテナンスが不要です。また、交換や充電が必要なパーツが含まれていないため、いつでも使用することができます。

このライトは電動誘導原理に基づいて必要なエネルギーを発生します。そのため、ライトは車輪が回転すれば作動します。シンプルで、効果的で、独創的です。

往来に出る場合は、安全にサイクリングをお楽しみください。詳しくは、www.reelight.com をご覧ください。

リサイクル
電気および電子機器の処分に関する指令 (WEEE)
EU 域内では、WEEE ラベルにより、本製品が家庭廃棄物として処分できないことを示しています。本製品は、リサイクルが可能な適切な施設で処分する必要があります。

取付け手順
必要な工具：プラスドライバーおよび自在スパナー

車両の通行に面する側の車輪のナットを取り外します。自転車ライトを車輪の軸に取り付けます。水平に取り付けられていることを確認します。車輪のナットを元の位置に取り付け、しっかりと締めます。

磁石のねじを緩めます。磁石の前部と後部を2本以上のスポークの周りに取り付けます。磁石が希望の位置にしっかりと据え付けられるまで、ねじを締めます。

ねじを緩め、磁石を上または下の方向にスライドさせて、その位置を調節します。磁石が正しい位置に配置されたら、ねじを十分に締めます。

最適なパフォーマンスが得られるようにするため、磁石が自転車ライトから 1～3 mm 離れた位置に配置されていることを確認してください。ライトを磁石に対して調節する必要がある場合は、ライトケースの後部のねじを緩めください。

注意！ Reelight SL120 のライトを初めて使用する場合は、内蔵のキャパシタを完全に充電する必要があります。そのため、ライトが本来の機能を発揮には、自転車を10～15分間走らせる必要があります。

ZH

Reelight 由丹麦设计，采用丹麦技术

Reelight 专利磁铁自行车灯是一个简便、耐用、可靠的解决方案。独立的感应发电机、高品质的發光燈源和强劲的钕铁硼磁铁，保证了高品质和耐用性。通常，Reelight 自行车灯无需维护，也不含需要替换或充电的部件，且随时可用。

此自行车灯依据电磁感应原理，电能自产自用。因此，只要转动车轮，自行车灯就能发光。设计简单、高效、巧妙。

车灯伴您安全出行，尽享自由飞驰之乐。详细信息，请访问 www.reelight.com。

循环利用
电機和电子设备的处置指令 (WEEE)
在欧盟范围内，WEEE 标识指示该产品不应随生活垃圾一起丢弃，而应在适当的设施内加以处理，以便循环利用。

安装指南
所需工具：十字螺丝刀和活动板手

拆下自行车外侧的车轮螺母，把自行车灯装置安装在轮轴上，确保装置水平。装上车轮螺母并拧紧。

旋松磁铁里的螺丝。把磁铁的前后两部分安装在两根或更多的辐条上。拧紧螺丝，直到磁铁稳稳地固定在所需位置。

确保磁铁在车轮的外侧上彼此相对，并且处于车灯凹槽对面。旋松螺丝，向上或向下滑动磁铁以调整位置。磁铁处于恰当位置后拧紧螺丝。

为了达到最佳效果，确保磁铁的位置距离车灯 1-3 毫米。如果需要调整车灯与磁铁的相对位置，旋松灯壳后面的螺丝即可。

注意！Reelight SL 120 车灯在第一次使用时，内置电容器必须充满电。因此，需要骑车 10-15 分钟，车灯才能正常工作。

AR

مصباح Reelight تصميم وتكنولوجيا دنمركية
تعد المصابيح المغناطيسية التي تحمل Reelight براءة اختراعها حلاً بسيطاً ومتيناً وجديراً بالثقة. ويضمن الدينامو الحثي المكثفي ذاتيا إلى جانب الصمامات الثنائية الضوئية فائقة الجودة وأحجار مغناطيس نيوديميوم القوية تلك الجودة والمتانة. الحصول على جودة عالية، لا تحتاج مصابيح Reelight إلى صيانة. فهي لا تحتوي على قطع تحتاج إلى الاستبدال أو إعادة الشحن وتكون دائما جاهزة للاستخدام.

وتعتمد هذه المصابيح على مبدأ الحث الكهروديناميكي وتقوم بتوليد طاقتها ذاتيا. لذا، تضيء هذه المصابيح في كل مرة تدور فيها العجلة. إنها مصابيح بسيطة وفعالة ومبتكرة.

استمتع بركوب آمن للدراجة عندما تسير بها في الخارج ضمن حركة المرور. تعرف على المزيد من خلال الموقع www.reelight.com

إعادة التدوير
وفقاً للتوجيه الخاص من الأجهزة الكهربائية والإلكترونية (WEEE)داخل الاتحاد الأوروبي، يشير الرمز WEEE إلى أنه يتعين عدم التخلص من هذا المنتج مع النفايات المنزلية، ويتعين التخلص منه في مكان مناسب لإتاحة إعادة تدويره.

تعليمات التركيب
الأدوات المطلوبة: مفك فيليبس ومفتاح ربط قابل للضبط

قم بإزالة صامولة العجلة الموجودة على جانب الدراجة التي تواجه حركة المرور. ضع مصباح الدراجة مثبتاً على محور العجلة. تأكد من استواء التركيب. استبدل صامولة العجلة وأربطها بإحكام.

قم بفك المسامير الموجودة في أحجار المغناطيس. ضع المغناطيس الأمامي والخلفي من حجر المغناطيس حول الشق أو الأشعة. أدخل المسامير الموجودة في الوضع من طرفي قفل المسامير وتحريك أحجار المغناطيس إلى أعلى أو إلى أسفل، وعندما تستقر أحجار المغناطيس في الوضع الصحيح، اربط المسامير الموجودة بإحكام تام.

تأكد من أن أحجار المغناطيس تواجه بعضها البعض على نفس جانب العجلة وفي مواجهة الحجر الموجود على المصباح. اضبط الوضع عن طريق فك المسامير الموجودة وتحريك أحجار المغناطيس إلى أعلى أو إلى أسفل. وعندما تستقر أحجار المغناطيس في الوضع الصحيح، اربط المسامير الموجودة بإحكام تام.

لتحقيق الأداء الأمثل، تأكد من وجود أحجار المغناطيس على بعد 1 إلى 3 ملم من مصباح الدراجة. إذا كان المصباح يحتاج إلى ضبط بالمغناطيس، فقم بفك المسمار الموجود على الجزء الخلفي من علبة المصباح. ملاحظة:

إيلسنة لمصابيح Reelight SL120، فإنه في أول مرة تستخدم فيها هذه المصابيح، يتعين أن يكون المنبع المشحون بالكامل. إذاً، ستحتاج إلى ركوب الدراجة لمدة تتراوح بين 10 إلى 15 دقيقة قبل أن تعمل هذه المصابيح كما ينبغي.